სიტუაციური გეგმა

დანართი 1

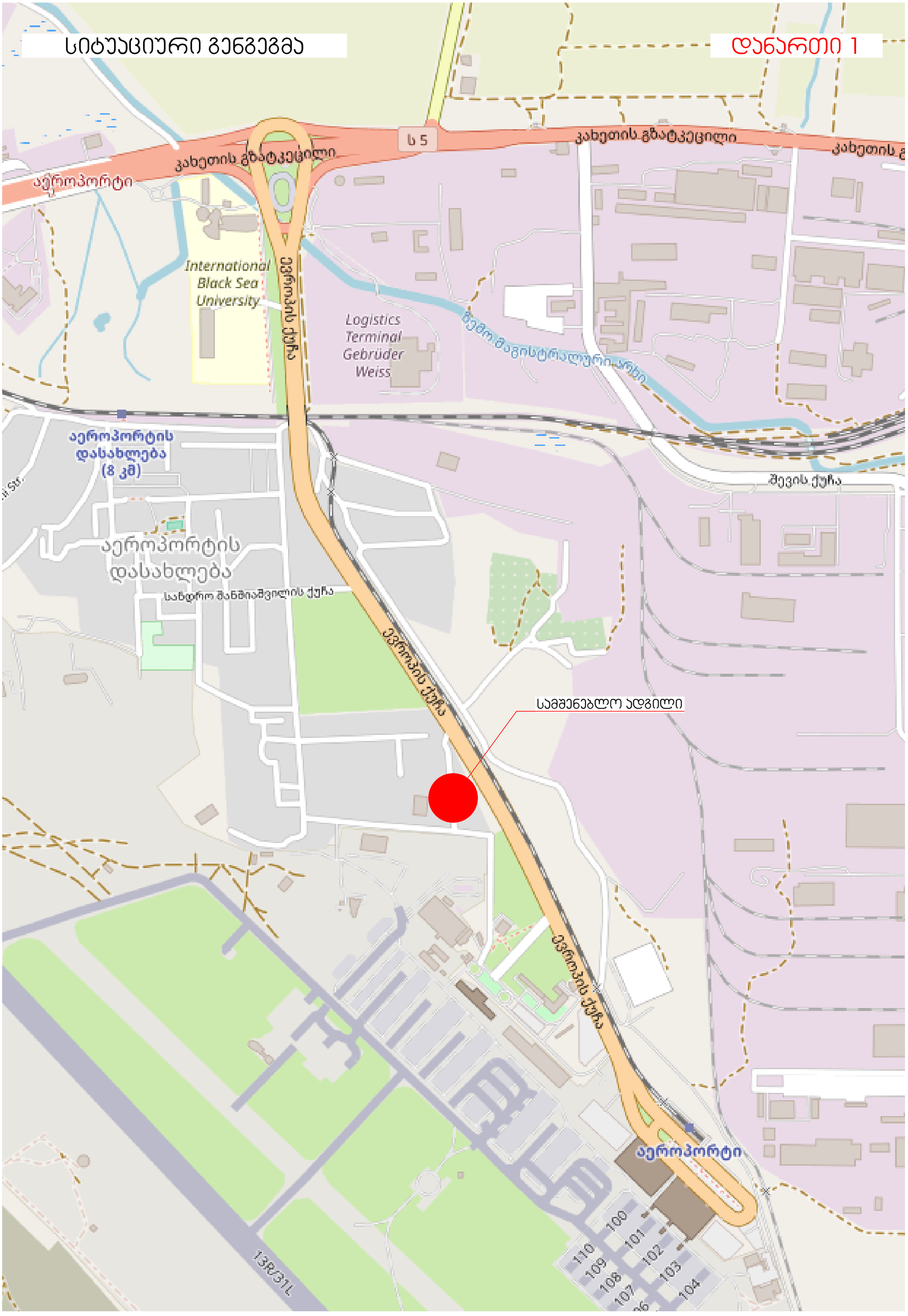

გენგეგმა


ბალახის გაზონი
ბეტონის ქვაფენილი
რკინა-ბეტონის საყრდენი კედელი
საკანალიზაციო საზღვარი
ასფალტის საფარი
არსებული ღობე
ბალახის გაზონი
ბალახის გაზონი
ბეტონის ქვაფენილი
არსებული ღობე
საკანალიზაციო საზღვარი
ბალახის გაზონი


5.702
83.800
71.699

ჭრილი ა-ა

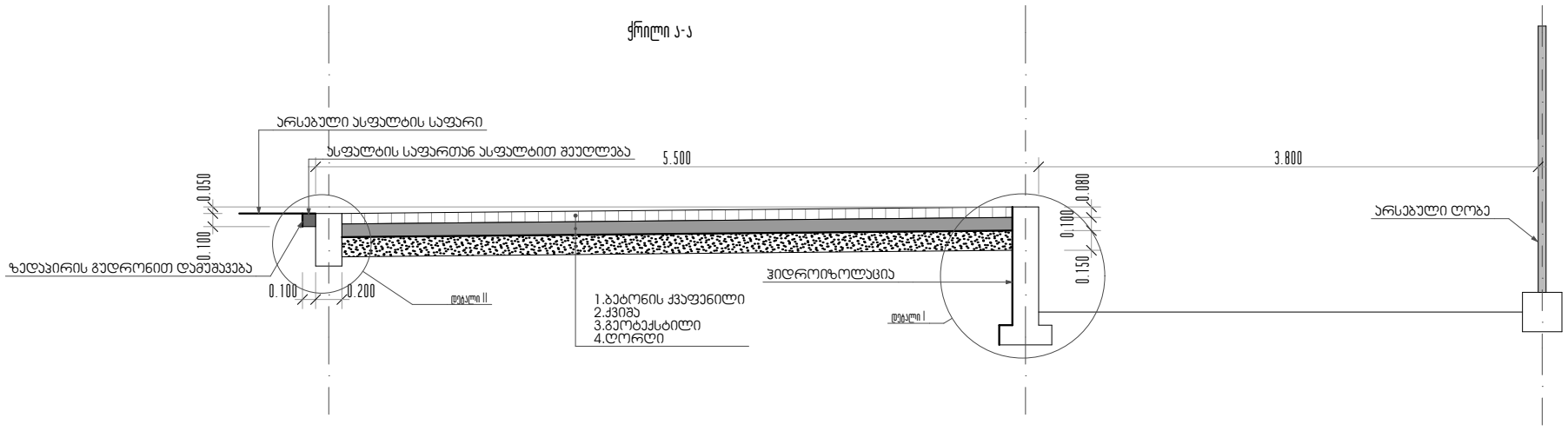

ჭრილი ბ-ბ

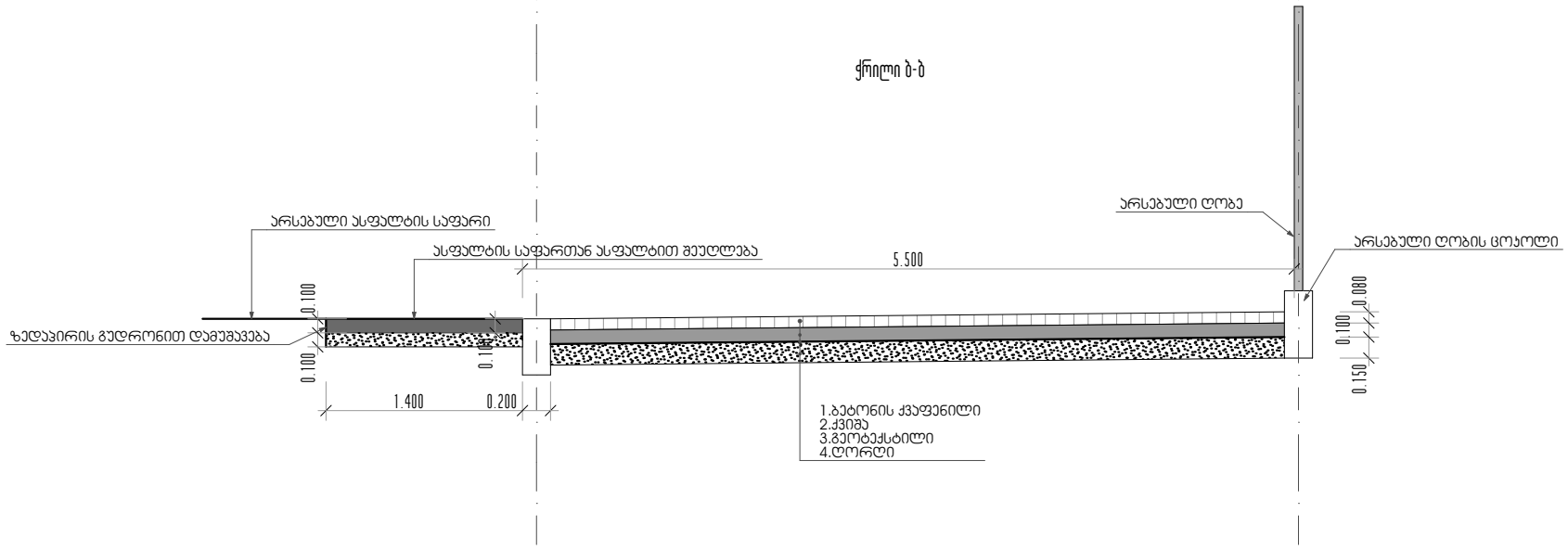

ჭრილი ბ-ბ

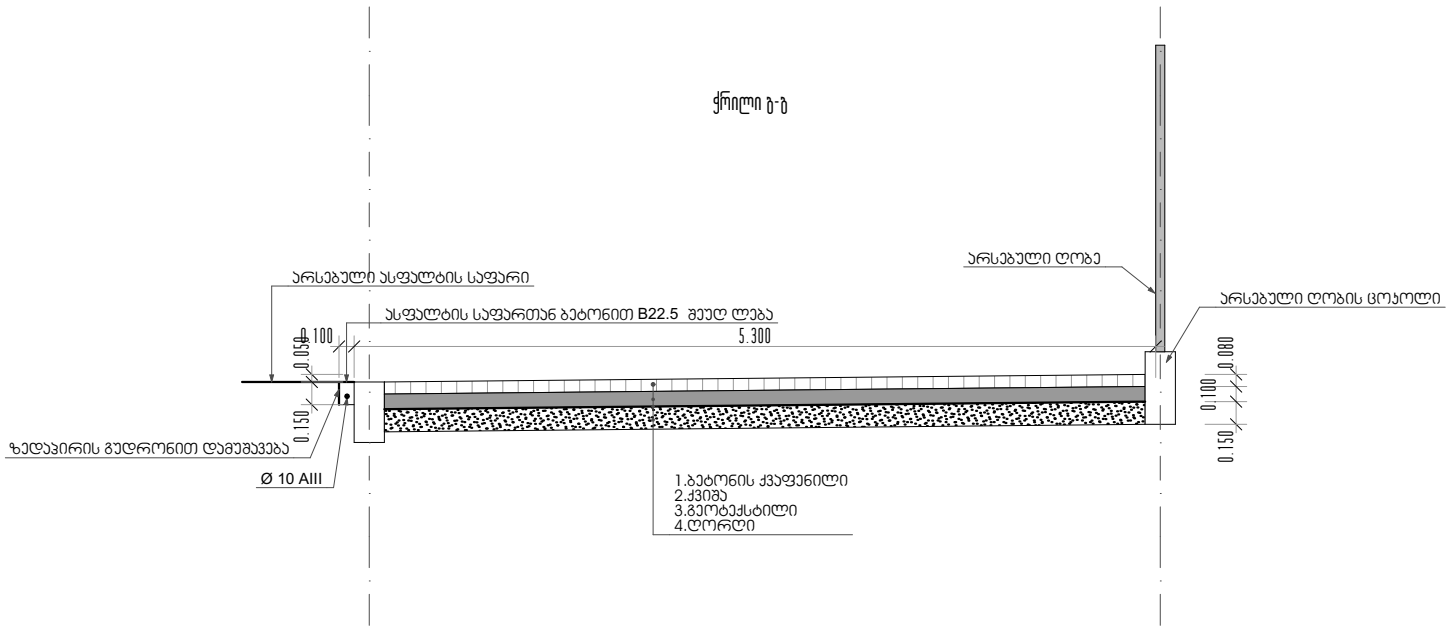

დეტალი I

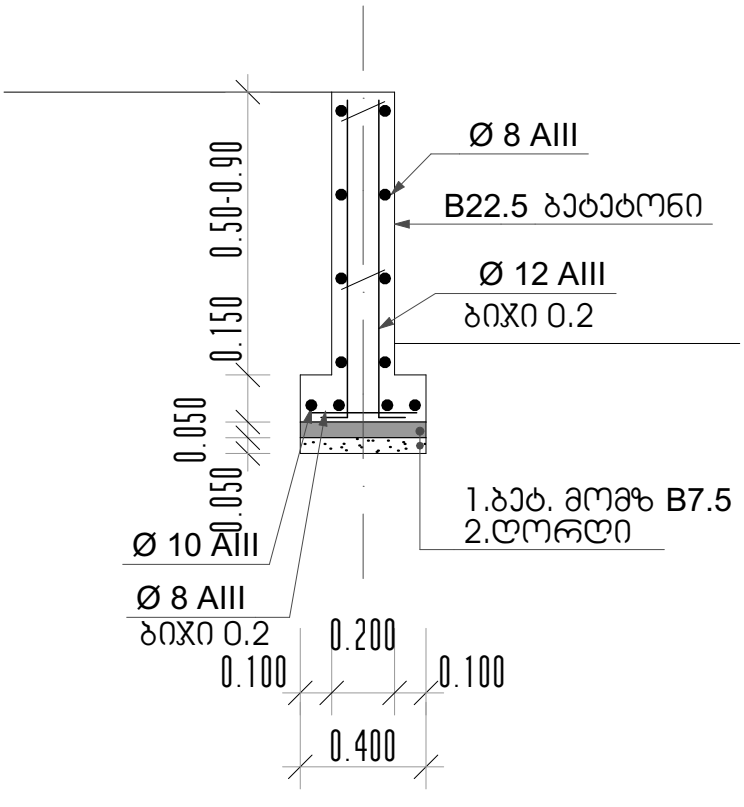

დეტალი II

