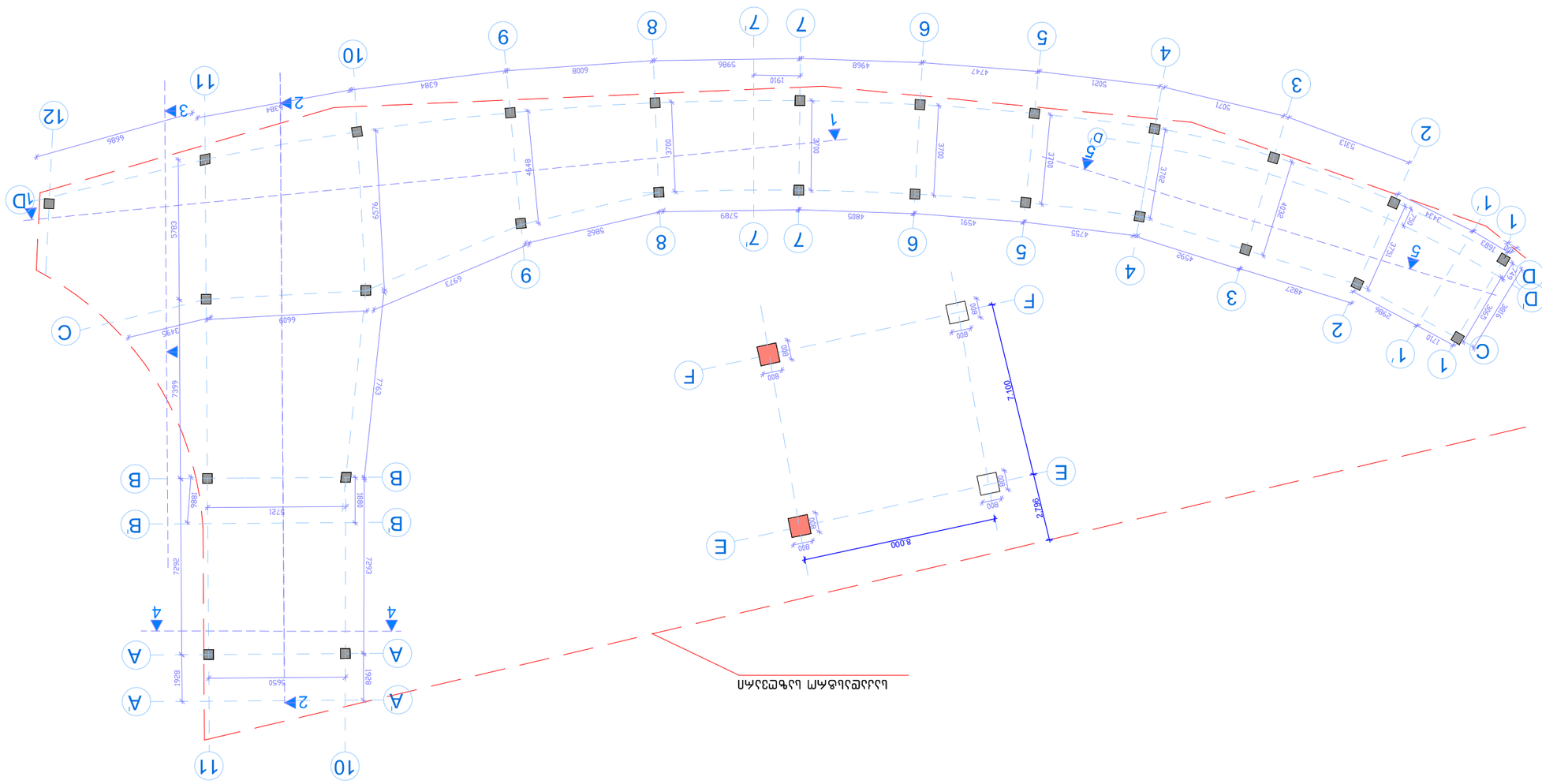

			д. Озеро Сно, Щучинского района Гренадерской области, Российская Федерация 01/213	ГИП. "Обобщение"
Зам. начальника отдела		Акимов		
Ведущий инженер		Акимов		
Главный специалист		Акимов	Альбом отдельных листов	Стадия. Лист. Листов
Специалист		Акимов		Ж3

ვებ. ინტერპრეტატორი	ააააააააა		
ჯაჭვისებრი	ააააააააა		
შემსრულებელი	ააააააააა		

გეგმა 0.00 ნიშნულზე
მ. 1:100

ექსპლიკაცია:

1. კომერციული ფართი
2. ოფისი
3. საოპერატორო
4. სანიტარული კვანძი

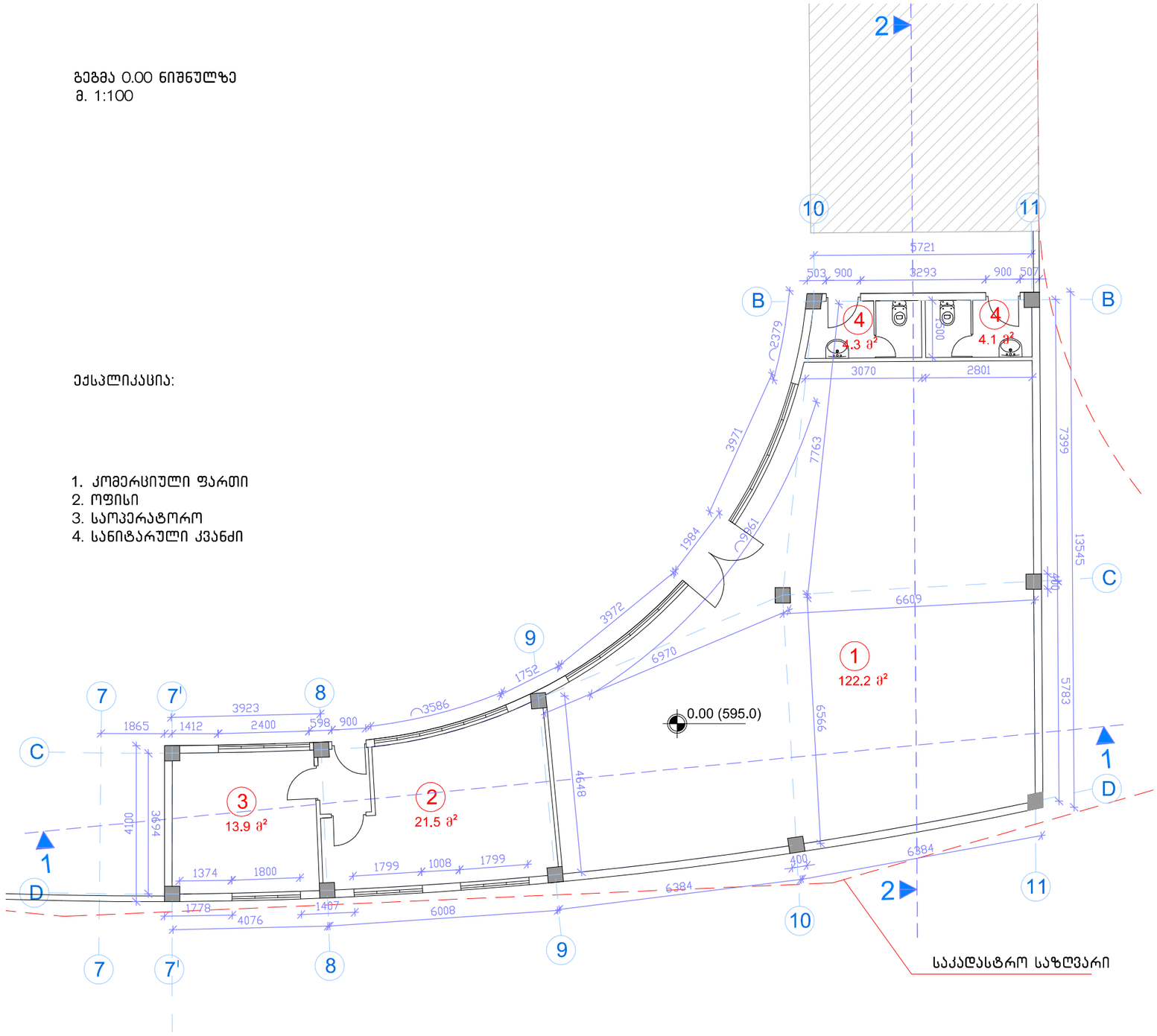

			ქ. თბილისი, ფერდობი ნუცუბიძე, ინტენსიფიკაციის ქუჩა, ნაკვეთი 01/213	შ.პ.ს. "ინტეგრა"
მთ. არქიტექტორი	გ.ბარამიძე			
დაამუშავა	გ.ბარამიძე		გეგმა 0.00 ნიშნულზე	სტადია / ფურც. / სულ.
შეამოწმა	გ.ბარამიძე		მ 1-100	მპ

საკომპრესოროს გეგმა
მ. 1:100

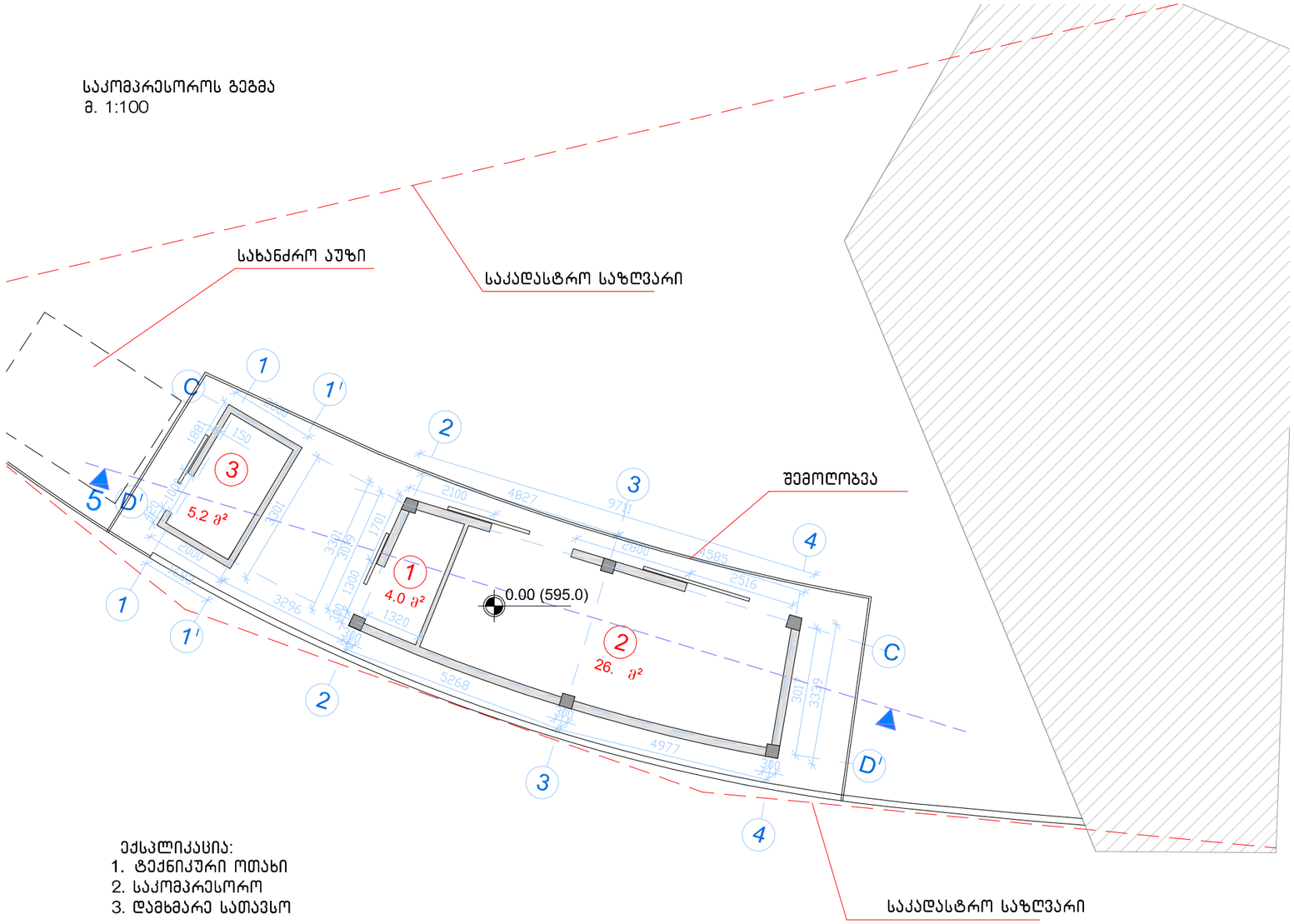

ექსპლიკაცია:
1. ტექნიკური ოთახი
2. საკომპრესორო
3. დამხმარე სათავსო

			ქ. თბილისი, ფერდობი ნუცუბიძე, ინტენსიფიკაციის ჭუჩა, ნაკვეთი 01/213	შ.პ.ს. "ინტეგრა"
მთ. არქიტექტორი	გ.ბარამიძე			
დაამუშავა	გ.ბარამიძე		საკომპრესოროს გეგმა	სტადია / ფურც. / სულ.
შეამოწმა	გ.ბარამიძე		მ 1-100	მპ

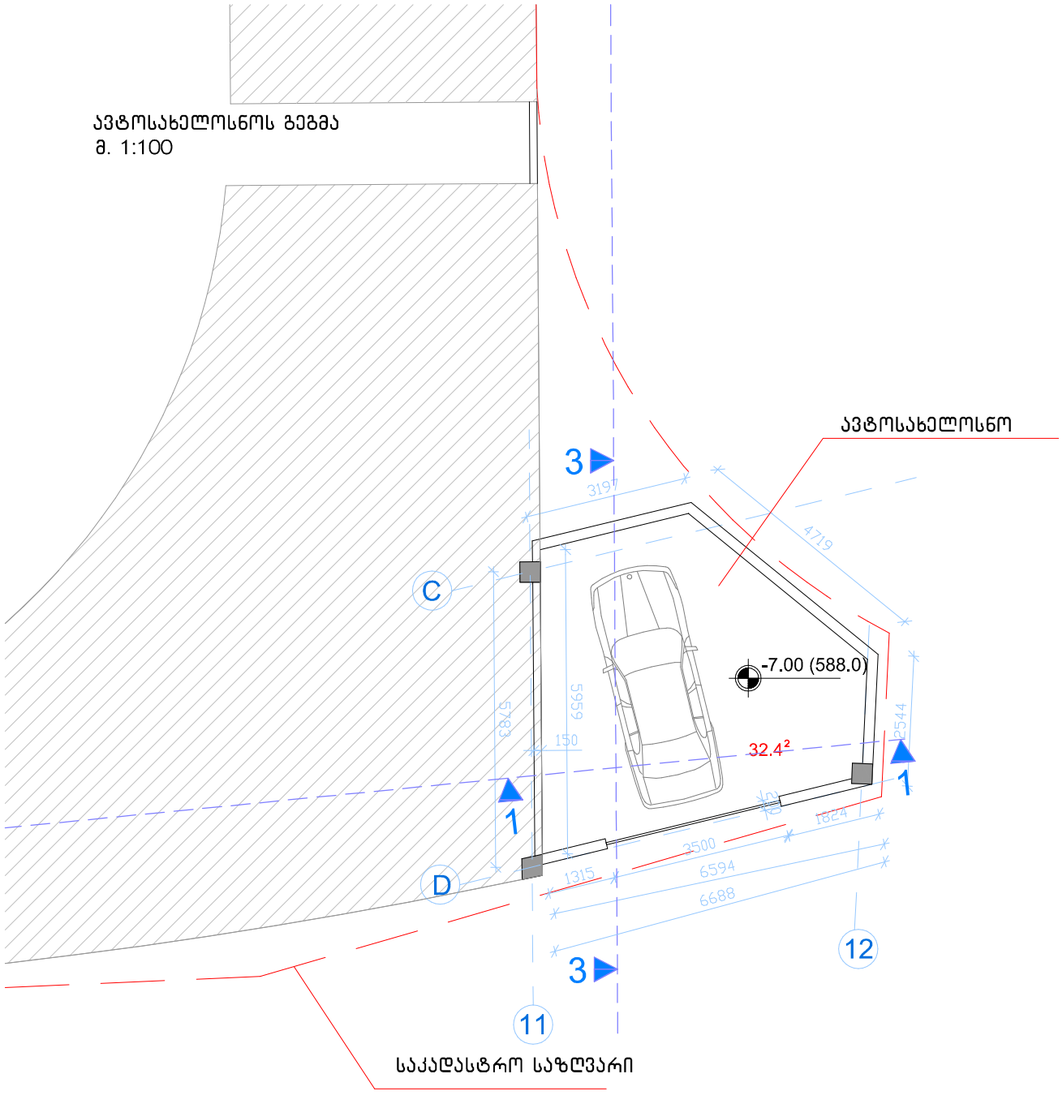

			ქ. თბილისი, ფერდობი ნუცუბიძე, ინტენსიფიკაციის ქუჩა, ნაკვეთი 01/213	შ.პ.ს. "ინტებრა"
მთ. არქიტექტორი	ბაბარამიძე			
დაამუშავა	ბაბარამიძე		ავტოსახელოსნოს გეგმა	სტადია / შურც. / სულ.
შეამოწმა	ბაბარამიძე		მ 1-100	მპ

ბენზინის და დიზელის საწვავის მარიგებელი სვეტის გეგმა

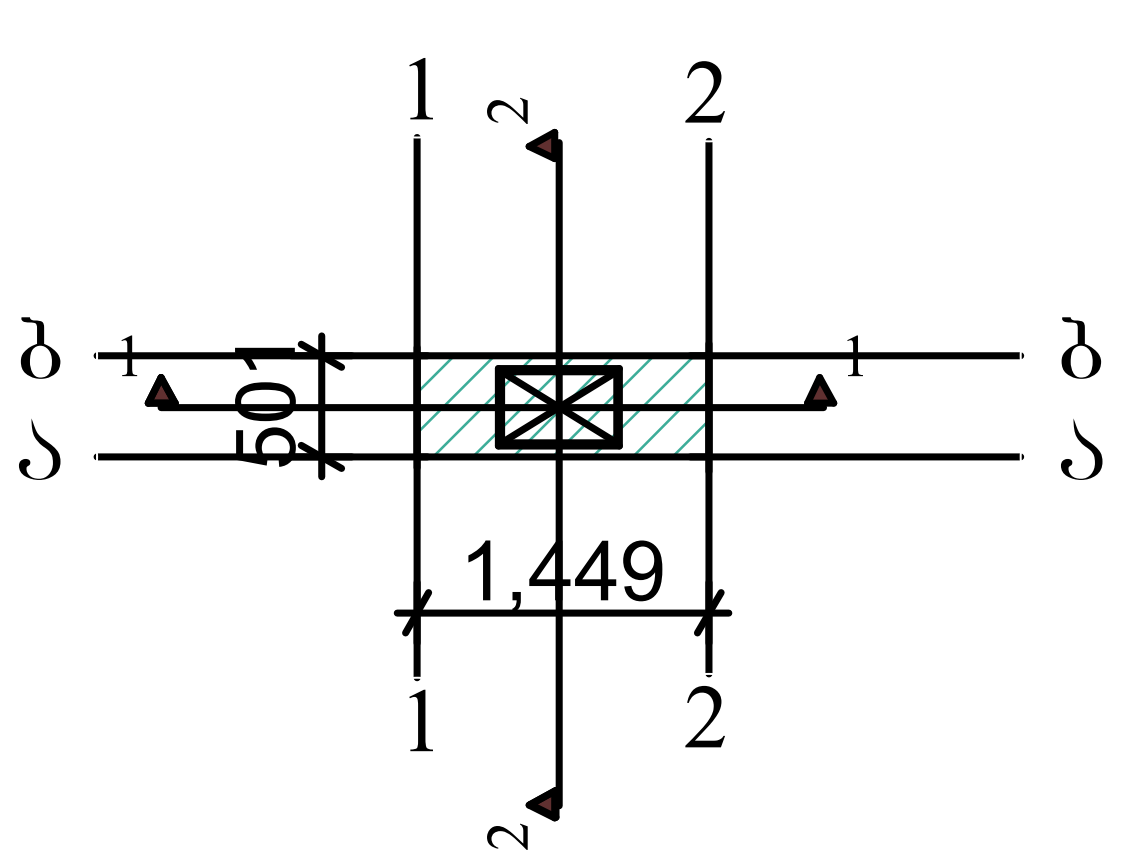

ბენზინის და დიზელის საწვავის მარიგებელი სვეტის გეგმა

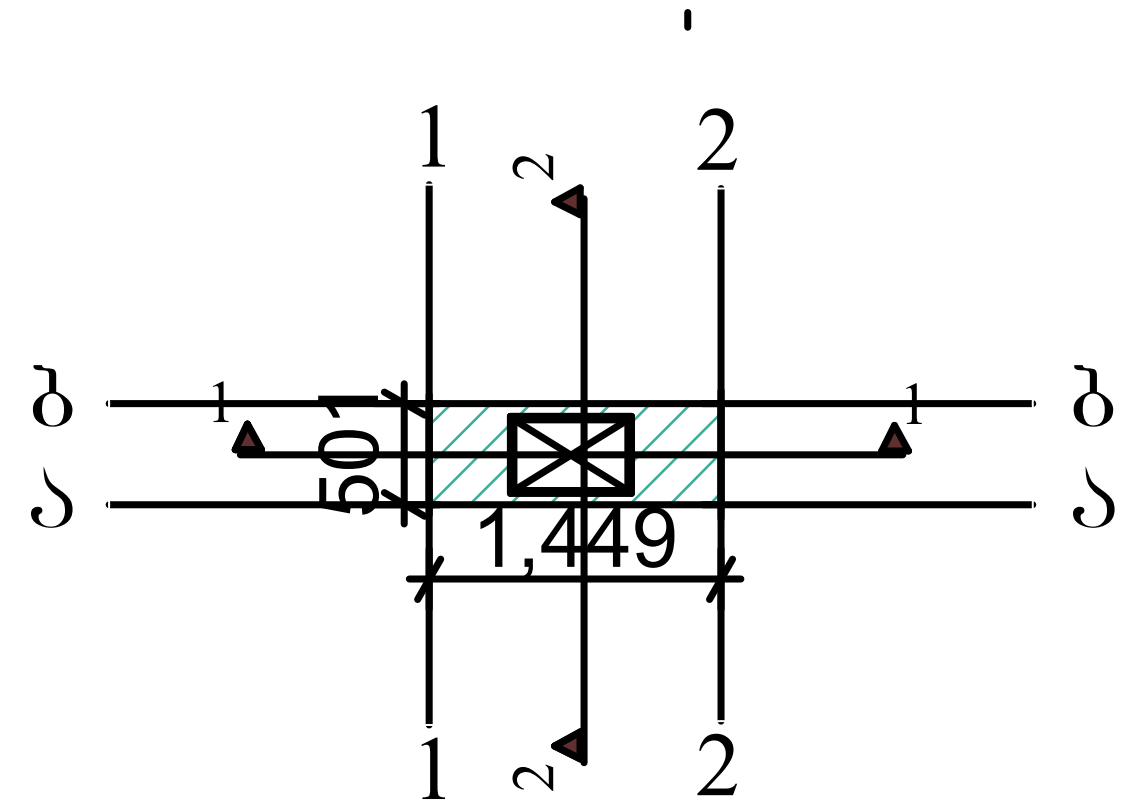

			ქ. თბილისი, ფერდობი ნუცუბიძე, ინტენსიფიკაციის ქუჩა, ნაკვეთი 01/213	შ.პ.ს. "ინტეგრა"		
მთ. არქიტექტორი	გ.ბარამიძე					
დაამუშავა	გ.ბარამიძე		არსებული ბენზინისა და დიზელის საწვავის მარიგებელი სვეტის გეგმა მ 1-100	სტადია	ფურც.	სულ.
შეამოწმა	გ.ბარამიძე			მპ		

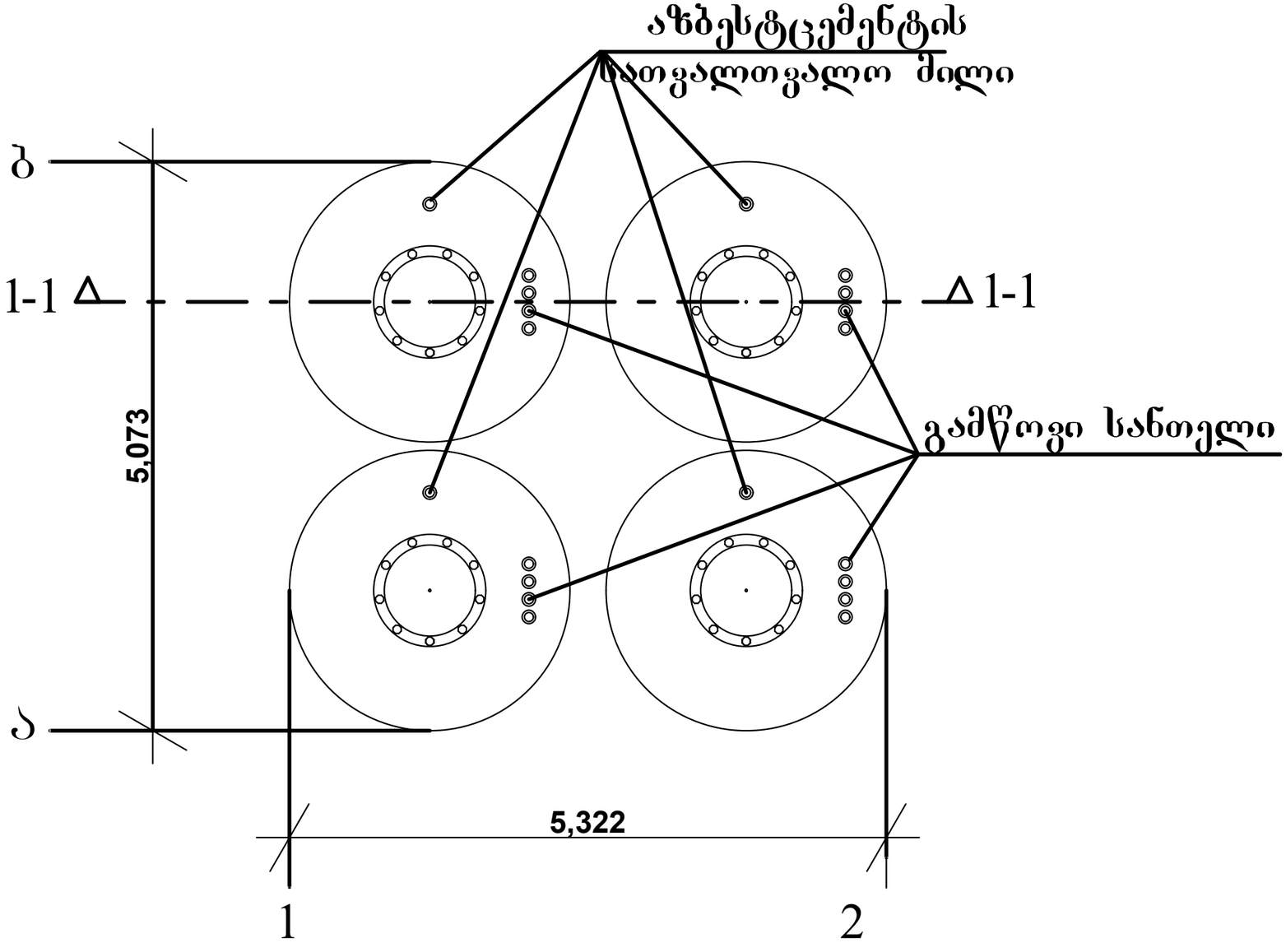

			ქ. თბილისი, ფერდობი ნუცუბიძე, ინტენსიფიკაციის ქუჩა, ნაკვეთი 01/213	შ.პ.ს. "ინტეგრა"	
მთ. არქიტექტორი	გ.ბარამიძე				
დაამუშავა	გ.ბარამიძე		საწვავის რეზერვუარის ბეტმა	სტადია / შრც. / სულ.	
შეამოწმა	გ.ბარამიძე			მპ	

ა 1-100