

ჭავჭავაძის გამზ.. №41
"საქართველოს ბანკი"-ს ფილიალის ფასადის რეკონსტრუქციის პროექტი

შ.პ.ს. სოც არქიტექტურა

თბილისი 2012 წ.

ჭავჭავაძის გამზ.. №41
"საქართველოს ბანკი"-ს ფილიალის
ფასადის რეკონსტრუქციის პროექტი

დირექტორი: ბ. ჯინჭარაძე

პროექტის ავტორი:  ბ. ჯინჭარაძე

შ.პ.ს. სოც არქიტექტურა

თბილისი 2012 წ.

ჭავჭავაძის გამზ.. №41
"საქართველოს ბანკი"-ს ფილიალის
ფასადის რეკონსტრუქციის პროექტი

№	დასახელება	გვერდი
1.	საერთო ნაწილი	ა-1.
2.	სიტუაციური გეგმა მ. 1:2000	ა-2.
3.	გენგეგმა მ. 1:500	ა-3.
4.	არსებული მდგომარეობა	ა-4.
5.	არსებული გეგმა მ. 1:100	ა-5.
6.	არსებული ჭრილი-ფასადი მ. 1:100	ა-6.
7.	ფოტომონტაჟი	ა-7.
8.	საპროექტო გეგმა მ. 1:100	ა-8.
9.	საპროექტო ჭრილი-ფასადი მ. 1:100	ა-9.

პროექტის საფუძველი: "საქართველოს ბანკი"-ს განცხადება
თბილისის მერიის არქიტექტურის სამსახურს.

განმარტებითი ბარათი:

ობიექტი მდებარეობს ჭავჭავაძის გამზირზე.
პროექტი ისახავს მიზნად ობიექტის
არსებული ფასადის შეცვლის, სარეკლამო ლაითბოქსის
მოწყობის და წყალსაწრეტი მილის გადატანით სამუშაოებს.

სარეკლამო ლაითბოქსის ფართი - 4,75 კვ.მ.

დირექტორი:	ბ. ჯინჭარაძე	
არ.აგრი:	ბ. ჯინჭარაძე	
არ.ინჟინერი:		

დაპროექტდა:
საქართველოს ბანკი

ჭავჭავაძის გამზ. №41
საქართველოს ბანკი-ს ფილიალის
ფასადის რეკონსტრუქციის პროექტი

ᲐᲘᲜ №04 01/2012

სტადია:	ფარდა:	ფ-ლი:	გვერდების

შ.პ.ს. სოც არქიტექტურა
თბილისი XI მკ/რ, კორპ. №29, ბინა №22
ს.კ. 200272387

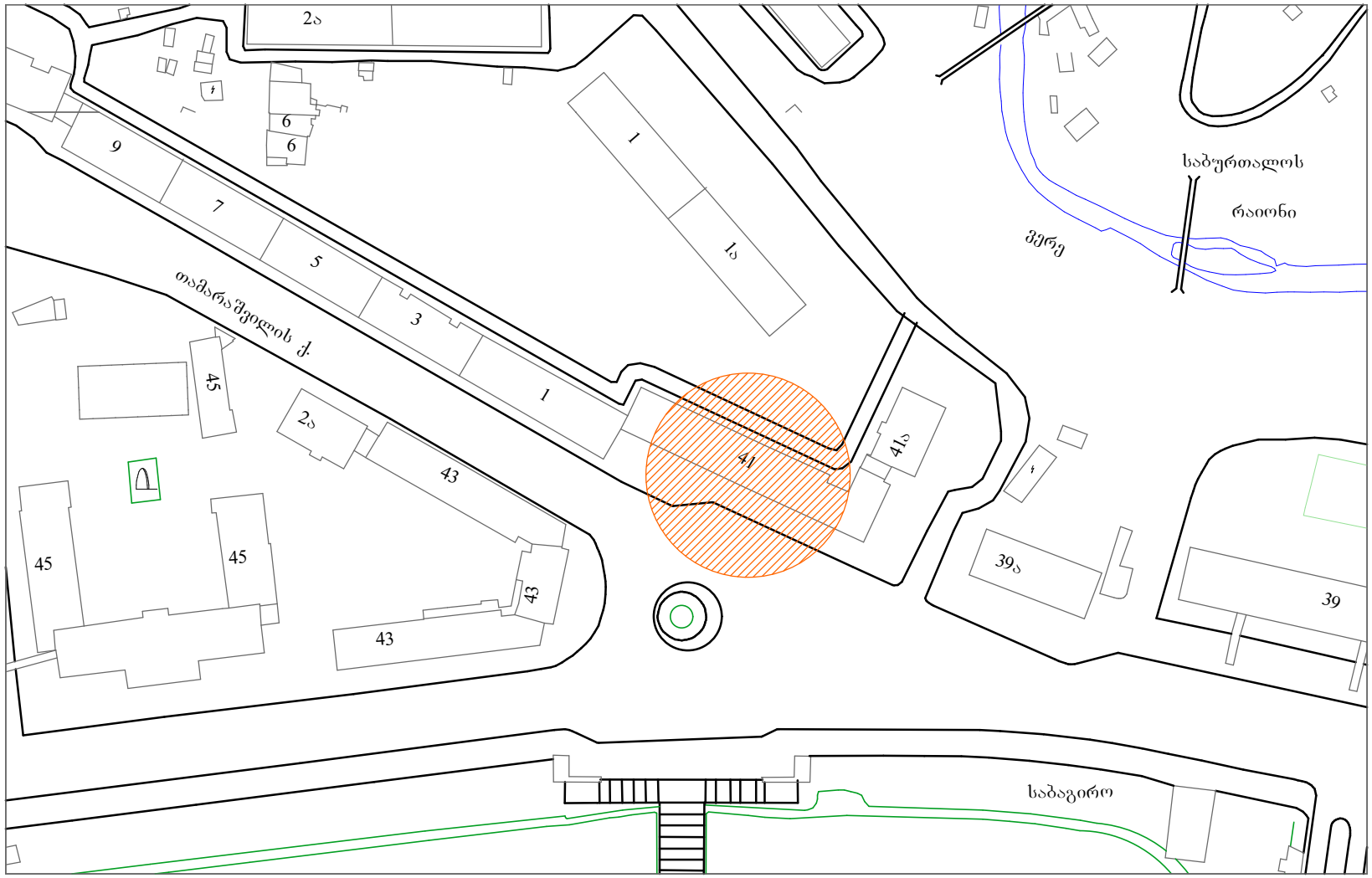

სიტუაციური გეგმა მ. 1:2000

დირექტორი:	ბ. ჯინჭარაძე	
არ.აგრონომი:	ბ. ჯინჭარაძე	
არ.ინჟინერი:		

დამკვეთი:
საქართველოს ბანკი

ჭავჭავაძის გამზ. №41
საქართველოს ბანკი-ს ფილიალის
შესაღების რეკონსტრუქციის პროექტი
შშმ №04 01/2012

სტადია:	ფარდა:	ფ-ების:	გვერდები:

შ.პ.ს. სოც არქიტექტურა
თბილისი XI მკ/რ, კორპ. №29, ბინა №22
ს.კ. 200272387

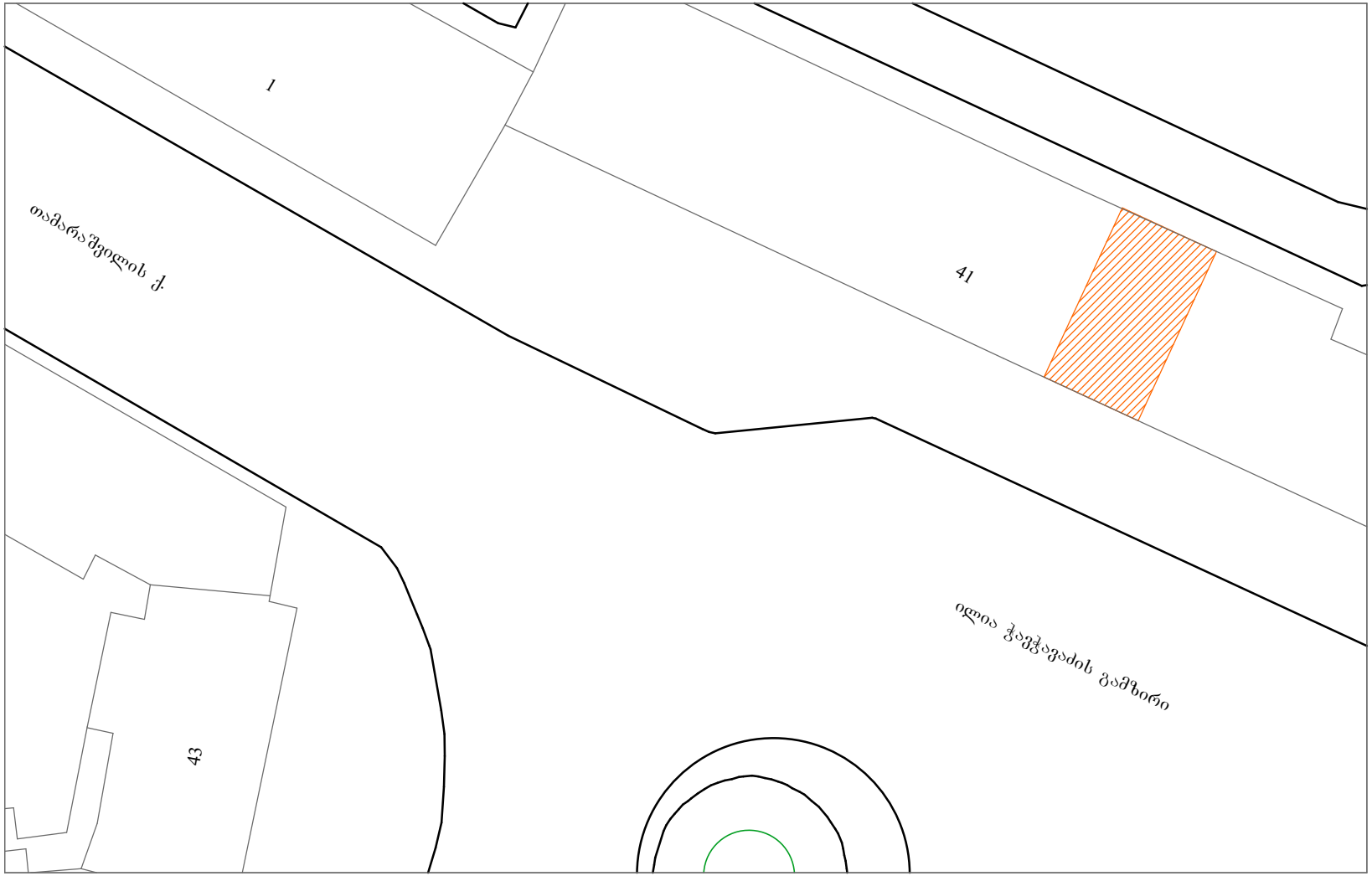

გენგეგმა მ. 1:500

დირექტორი:	ბ. ჯინჭარაძე	
არ.აგმორი:	ბ. ჯინჭარაძე	
არ.ინჯინერი:		

დაპროექტდა:
საქართველოს ბანკი

ჭავჭავაძის გამზ. №41
საქართველოს ბანკი-ს ფილიალის
შესაღების რეკონსტრუქციის პროექტი

პროექტი №04 01/2012

სტადია:	ფარდა:	ფ-ების:	გვერდების

შ.პ.ს. სოც არქიტექტურა

თბილისი XI მკ/რ. კორპ. №29, ბინა №22
ს.კ. 200272387



არსებული მდგომარეობა

დირექტორი:	ბ. ჯინჭარაძე	
პრ.აგორი:	ბ. ჯინჭარაძე	
პრ.ინჯინერი:		

ობიექტი:			
საქართველოს ბანკი			
ჭავჭავაძის გამზ. №41 საქართველოს ბანკი-ს შილიალის შასადის რეკონსტრუქციის პროექტი			
შშშ №04 01/2012			

სტადია:	ვარაკა:	შ-ელი:	შანშებანი

შ.პ.ს. სოც არქიტექტურა

თბილისი XI მკ/რ. კორპ. №29, ბინა №22

ს.კ. 200272387

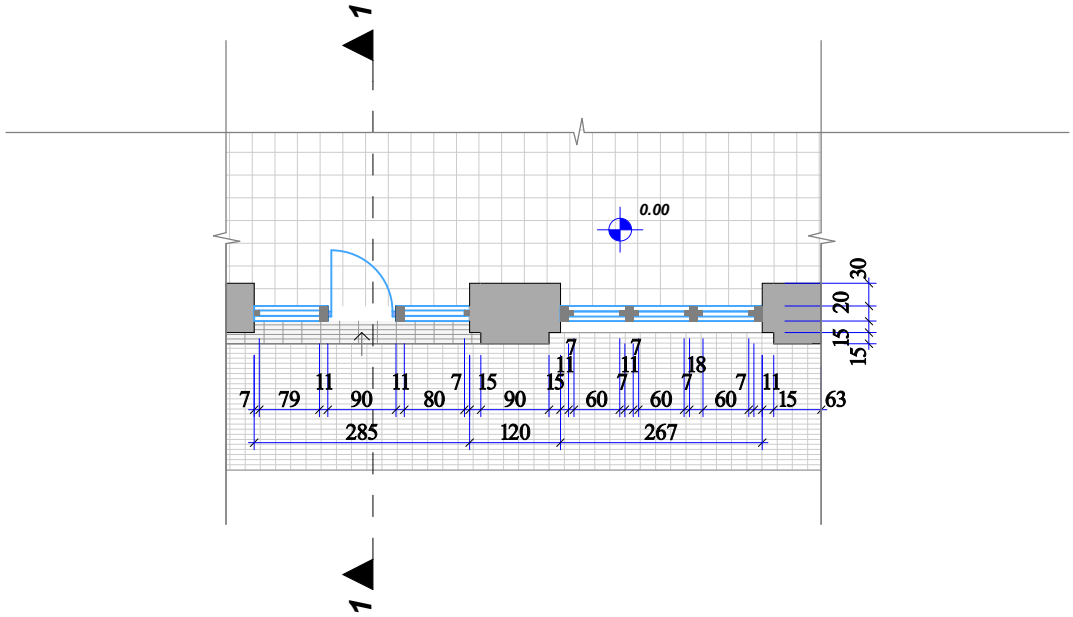

არსებული გეგმის ფრაგმენტი მ. 1:100

დირექტორი:	ბ. ჯინჭარაძე		
არქიტექტორი:	ბ. ჯინჭარაძე		
არქიტექტორი:			

დამკვეთი:
საქართველოს ბანკი

ქ.თბილისი, ბაგრატიონის გამზ. №41
საქართველოს ბანკი-ს ფილიალის
ფასადის რეკონსტრუქციის პროექტი
3838 №04 01/2012

სტადია:	ფარდა:	ფ-ლი:	ფანჯრები

შ.პ.ს. სოც არქიტექტურა
თბილისი XI მკ/რ. კორპ. №29, ბინა №22
ს.კ. 200272387

ᲐᲠᲡᲔᲑᲣᲚᲘ ᲭᲠᲘᲚᲘ 1-1 მ. 1:100

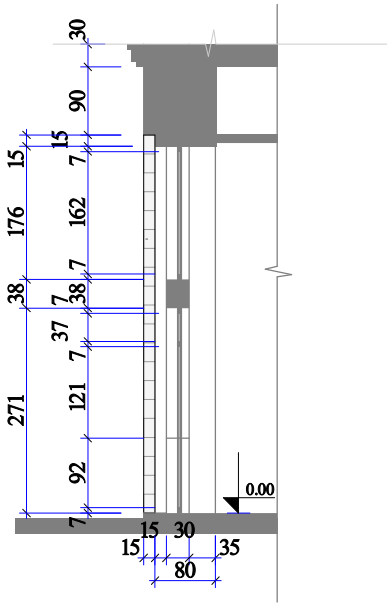

ᲬᲧᲐᲚᲡᲐᲬᲠᲔᲢᲘ ᲛᲘᲚᲘ

ᲐᲠᲡᲔᲑᲣᲚᲘ ᲤᲐᲡᲐᲓᲘ მ. 1:100

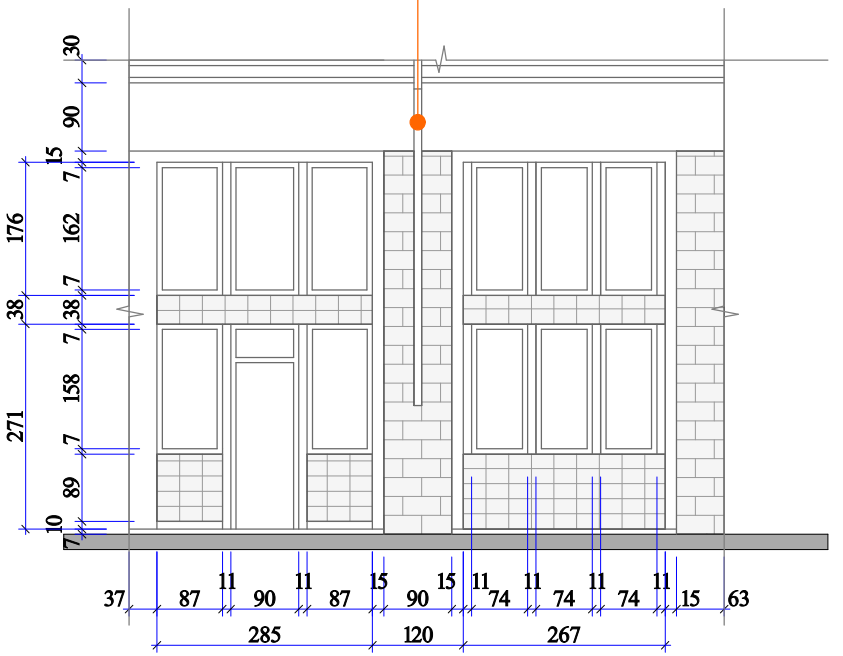

დირექტორი:	ბ. ჯინჭარაძე		დაკვეთი: საქართველოს ბანკი			
პრ.ავტორი:	ბ. ჯინჭარაძე			სტადია:	ბარაკა:	ფ-ელი:	ფანჯარა
			ჭავჭავაძის გამზ. №41 საქართველოს ბანკი-ს შილიალის შენობის რეკონსტრუქციის პროექტი	შ.პ.ს. სოც არქიტექტურა			
პრ.ინჟინერი:			3033 №04 01/2012	თბილისი XI მკ/რ. კორპ. №29, ბინა №22 ს.კ. 200272387			

ალიუმინის ვიტრაჟი

სარეკლამო ლაითბოქსი



ბეტონის დეკორატიული ნაცრისფერი ფილა 15X15

ფოტომონტაჟი

დირექტორი:	ბ. ჯინჭარაძე		დაკვეთი: საქართველოს ბანკი	სტადია:	ბარათა:	ფ-ელი:	განმცხადებელი
არ.პროექტორი:	ბ. ჯინჭარაძე						
			ქ.ბათუმი, ნინოწმინდის ქუჩა №41 საქართველოს ბანკი-ს ფილიალის შენობის რეკონსტრუქციის პროექტი	შ.პ.ს. სოც არქიტექტურა			
				თბილისი XI მკ/რ. კორპ. №29, ბინა №22			
არ.ინჟინერი:			3033 №04 01/2012	ს.კ. 200272387			

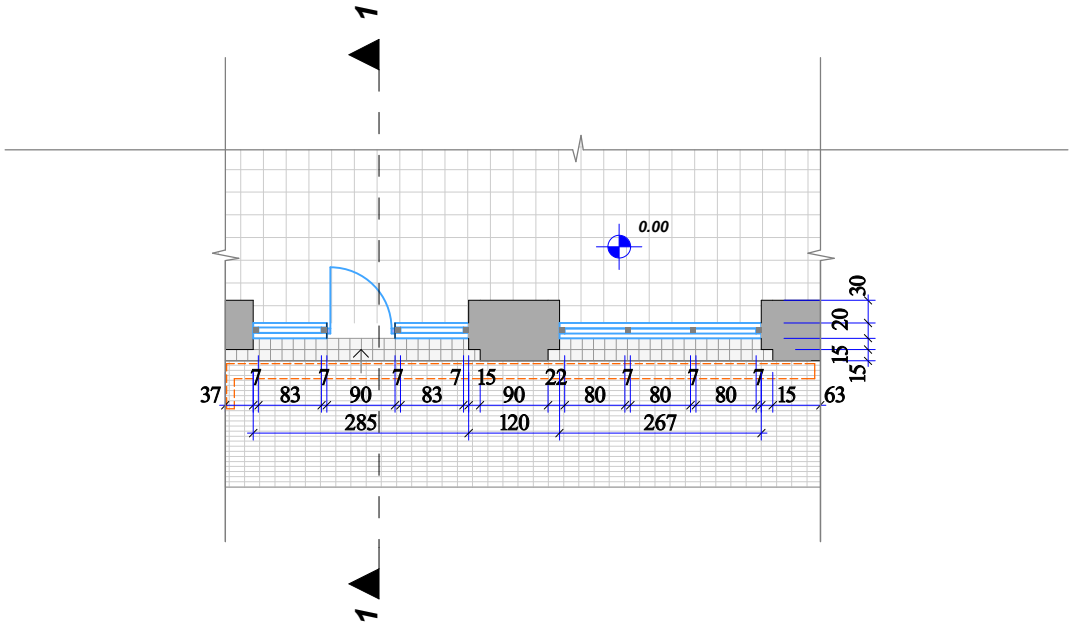

საპროექტო გეგმის ფრაგმენტი მ. 1:100

დირექტორი:	ბ. ჯინჭარაძე	
არ.აგრონომი:	ბ. ჯინჭარაძე	
არ.ინჯინერი:		

დაკვეთი:
საქართველოს ბანკი

ქ.ვაჟა-ფშაველას გამზ. №41
საქართველოს ბანკი-ს ფილიალის
ფასადის რეკონსტრუქციის პროექტი

3838 №04 01/2012

სტადია:	ფარაა:	ფ-ლი:	გვერდები

შ.პ.ს. სოც არქიტექტურა
თბილისი XI მკ/რ. კორპ. №29, ბინა №22
ს.კ. 200272387

ალიუმინის ვიტრაჟი

სარეკლამო ლაითბოქსი

წყალსაწრეტი მილი

საპროექტო ჭრილი 1-1 მ. 1:100

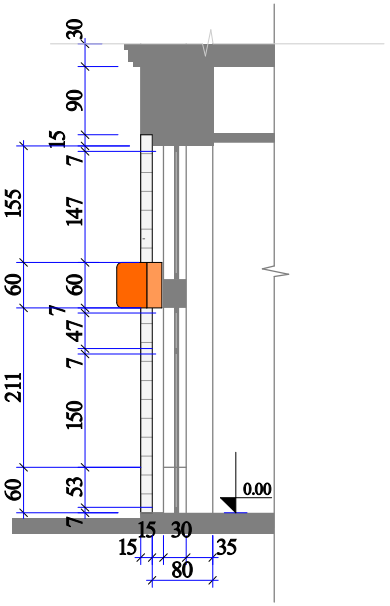

საპროექტო ფასადი მ. 1:100

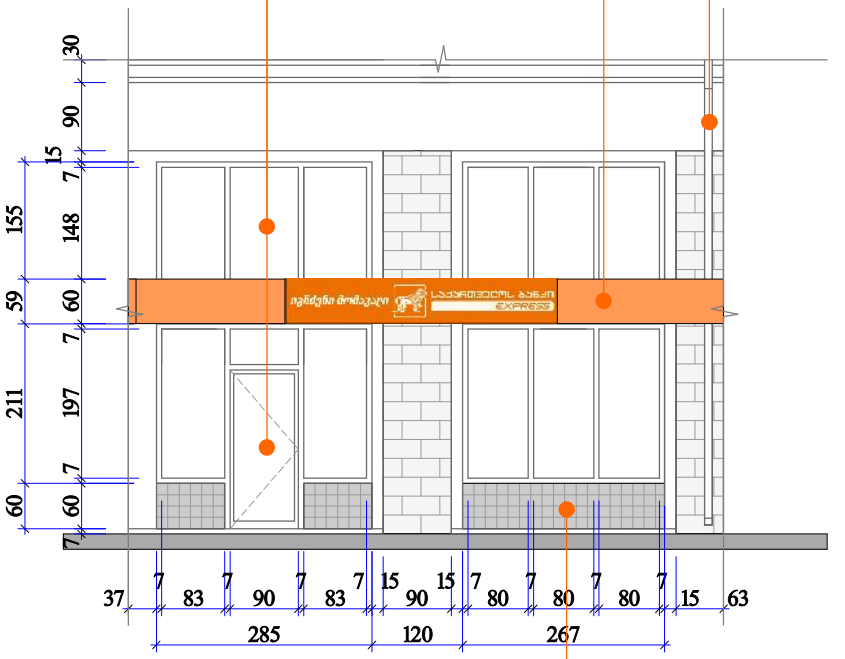

ბეტონის დეკორატიული ნაცრისფერი ფილა 15X15

დირექტორი:	ბ. ჯინჭარაძე		დამკვეთი: საქართველოს ბანკი		სტადია:	გვერდი: ფ-ელი: გვერდები
არ.პროექტორი:	ბ. ჯინჭარაძე					
			ჭავჭავაძის გამზ. №41 საქართველოს ბანკი-ს ფილიალის ფასადის რეკონსტრუქციის პროექტი		შ.პ.ს. სოც არქიტექტურა თბილისი XI მკ/რ. კორპ. №29, ბინა №22 ს.კ. 200272387	
არ.ინჯინერი:			3033 №04 01/2012			