შ.პ.ს. “დიდგორი-2011” “Didgori-2011” Ltd
საქართველო, ქ. თბილისი, სოფელი დიღომი, ს/კ 404901111. ტელ.: 551147980
Village Dighomi, Tbilisi, Georgia, I/d: 404901111. Tel.: 551147980

ქ. თბილისში, ბოლო აღმართის ქუჩა №8 ს/კ 01.15.05.088/001 სასტუმროს პროექტის კონსტრუქციული ნაწილი

გავლენის შეფასება მომიჯნავე შენობა-ნაგებობებზე

დირექტორი ნ. სილაგაძე

თბილისი 2019 წელი

ქ. თბილისში, ბოლო აღმართის ქუჩა №8 ს/კ 01.15.05.088/001 სასტუმროს პროექტის კონსტრუქციული ნაწილი

გავლენის შეფასება მომიჯნავე შენობა-ნაგებობებზე

საპროექტო ტერიტორიას, რომლის საკადასტრო კოდია 01.15.05.088/001 და ფართი შეადგენს 450 მ^2-ს უშუალოდ ესაზღვრება შემდეგი საკადასტრო ერთეულები:

1. ს/კ 01.15.05.088.027 ტერიტორიაზე განთავსებულია ცხრა ერთეული შენობა-ნაგებობა. ამათგან წითელი ხაზის გასწვრივ მდებარეობს 08 და 09 ერთსართულიანი ნაგებობები, რომლებიც საპროექტო ტერიტორიიდან გამოჯნულია მძლავრი რკინაბეტონის საყრდენი კედლით, რომელიც საპროექტო ტერიტორიის რელიეფის ნიშნულიდან დაფუძნებულია 3 მ სიღრმეზე. ამრიგად საპროექტო შენობა გავლენას ვერ მოახდენს მომიჯნავე საყრდენ კედელზე და შესაბამისად ნაგებობაზე.
2. ს/კ 01.15.05.088.024 ტერიტორიაზე განთავსებულია სამი ერთეული შენობა. აქედან 3/1 შენობა ესაზღვრება საპროექტო ტერიტორიას, რომელიც ქვაბულიდან დაშორებულია 3 მ-ით და გამოყოფილია იგივე რკინაბეტონის საყრდენი კედლით. შესაბამისად გავლენას ადგილი არ ექნება.
3. ს/კ 01.15.05.088.015 ტერიტორიაზე განხორციელებულია ოთხსართულიანი შენობა ერთი მიწისქვეშა სართულით, რომლის კორექტირებული პროექტი შეთანხმებულია 2018 წელს. საპროექტო შენობის ქვაბულიდან დაშორებულია 21 მ-ით და შესაბამისად გავლენას ადგილი არ ექნება.
4. ს/კ 01.15.05.088.026 რუკაზე არ ფიქსირდება საკადასტრო გეგმა. ვიზუალური დათვალიერებით აუცილებელია საპროექტო შენობასა და არსებულს შორის მოეწყოს რკინაბეტონის ფარდა შპუნტების სახით.

დასკვნა

ანალიზიდან გამომდინარე, საპროექტო შენობა გავლენას ვერ მოახდენს მომიჯნავე შენობა-ნაგებობებზე ვერც აგებისა და ვერც ექსპლუატაციის პროცესში.

კონსტრუქტორი ზ. სილაგაძე

გამოყენებული ლიტერატურა

1. პნ 01.01-09 სეისმომედეგი მშენებლობა;
2. პნ 02.01-08 შენობებისა და ნაგებობების ფუძეები;
3. პნ 03.01-09 ბეტონისა და რკინაბეტონის კონსტრუქციები.

შპუნტების განლაგება

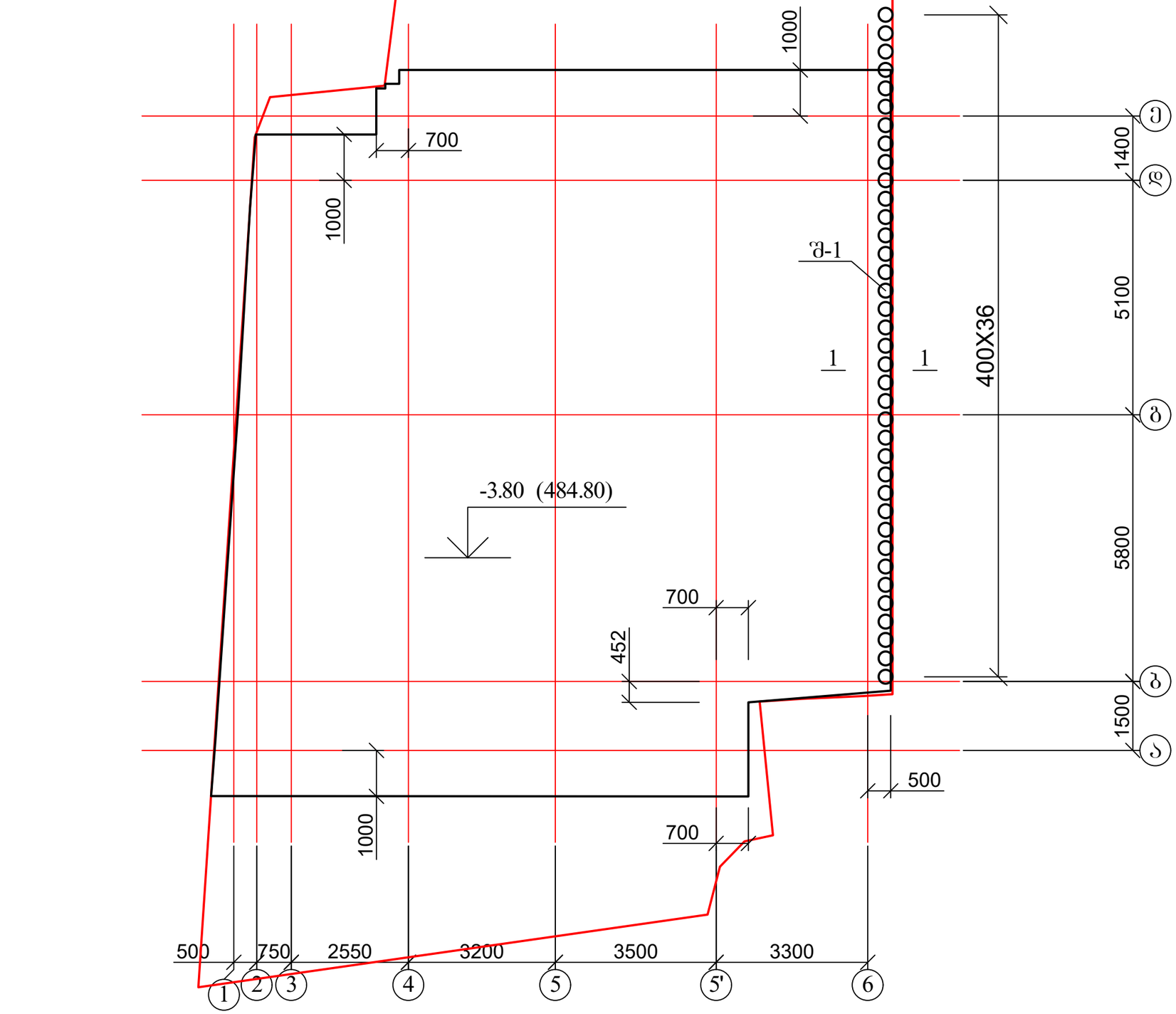

1. ჭრილი 1-1 იხ. ფურცელი კ-2;
2. შპუნტი შ-1 იხ. ფურცელი კ-3.

ქ. თბილისი, ბოლო აღმართის ქუჩა №8 ს/კ 01.15.05.088.001 საოჯახო სასტუმროს კონსტრუქციული პროექტი				სტადია	ფურც.	რაოდ
					კ-1	
დირექტორი	თ. მურვანიძე					შ.პ.ს. "არქიკოლეგიუმი"
პრ. მთ. არქიტ.	თ. მურვანიძე					
პრ. მთ. ინჟინ.	ზ. სილაგაძე		შპუნტების განლაგება	მასშტაბი		
შეასრულა	რ. სილაგაძე					
შეამოწმა	ზ. სილაგაძე					

ჭრილი 1-1

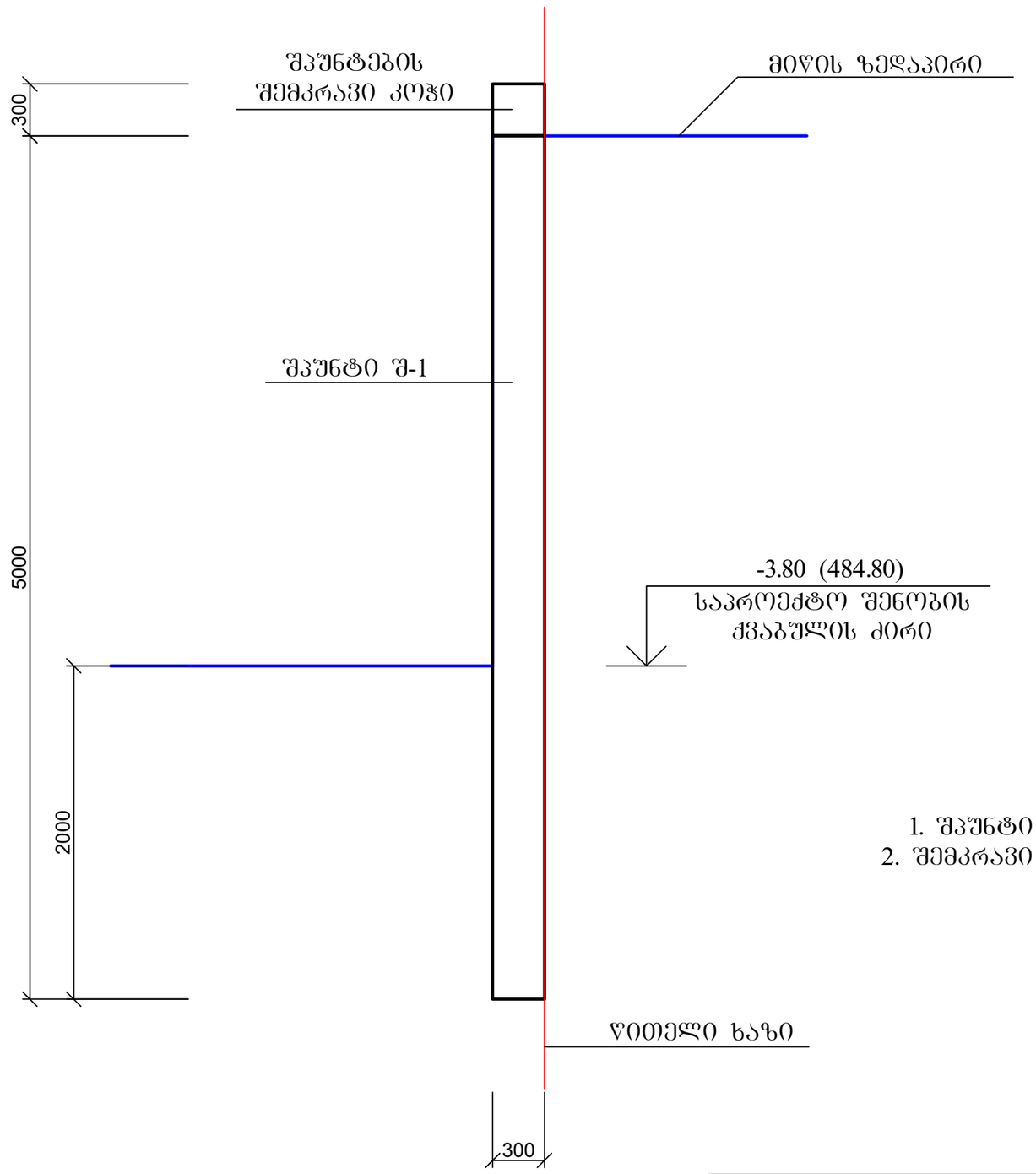

1. შაუნტი შ-1 იხ. ფურცელი კ-3;
2. შემკრავი კოჭი იხ. ფურცელი კ-3.

ქ. თბილისი, ბოლო აღმართის ქუჩა №8 ს/კ 01.15.05.088.001 საოჯახო სასტუმროს კონსტრუქციული პროექტი				სტადია	ფურც.	რაოდ
					კ-2	
დირექტორი	თ. მურვანიძე					
პრ. მთ. არქიტ.	თ. მურვანიძე					
პრ. მთ. ინჟინ.	ზ. სილაგაძე		ჭრილი 1-1	მასშტაბი	შ.პ.ს. "არქიკოლეგიუმი"	
შეასრულა	რ. სილაგაძე					
შეამოწმა	ზ. სილაგაძე					

შპუნტი შ-1

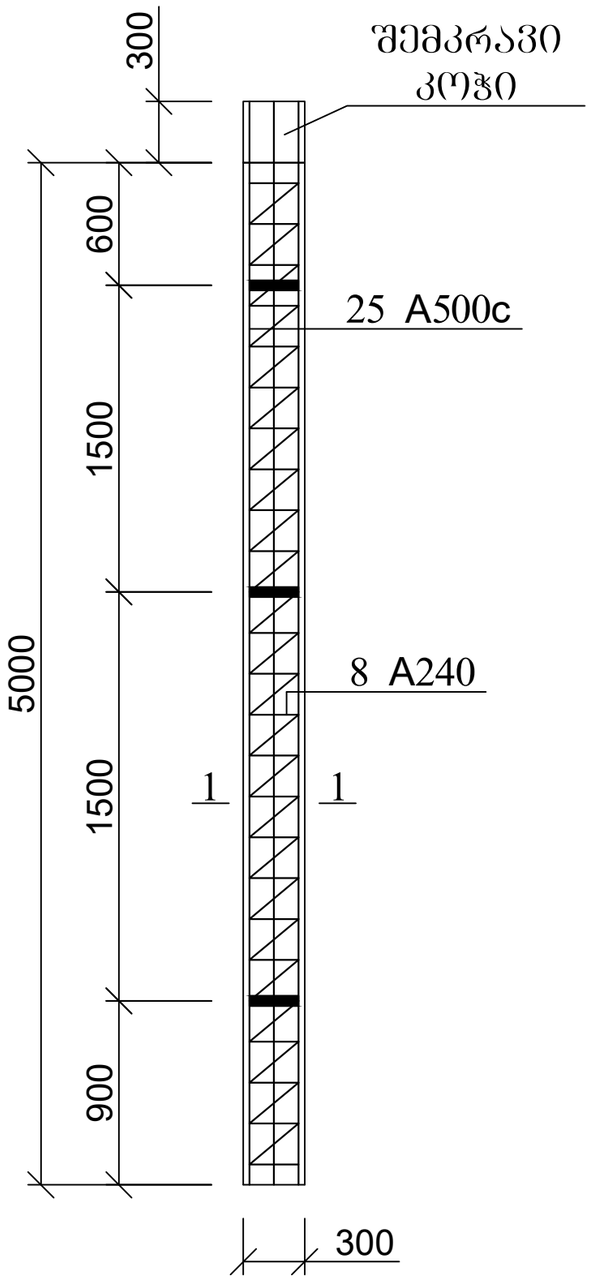

შპუნტის კვეთი 1-1

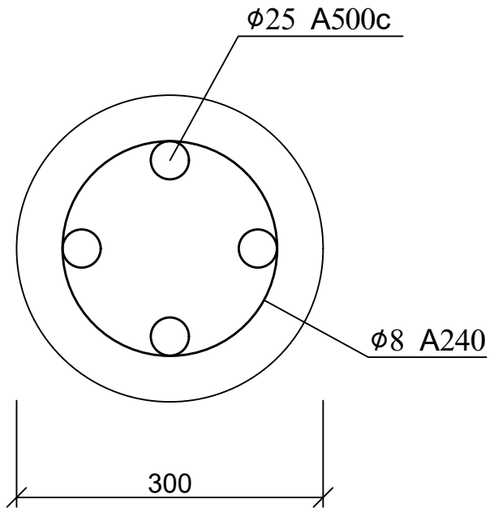

შემკრავი კოჭი კვეთი 1-1

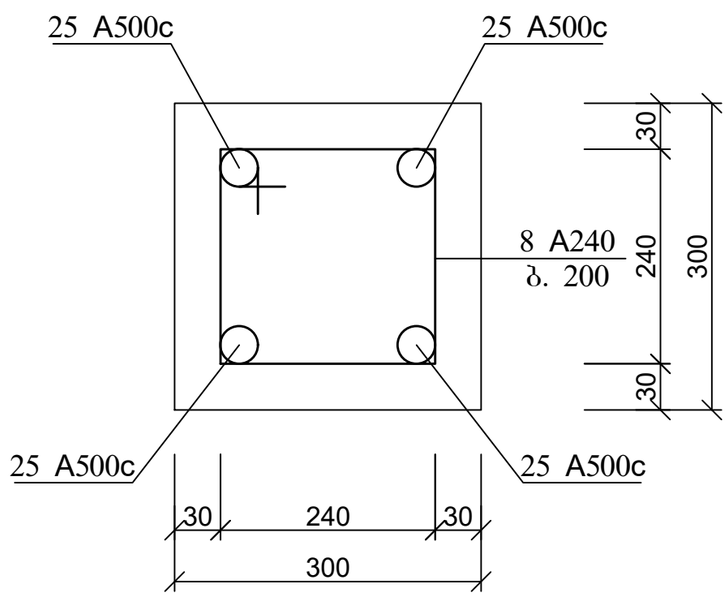

ქ. თბილისი, ბოლო აღმართის ქუჩა №8 ს/კ 01.15.05.088.001 საოჯახო სასტუმროს კონსტრუქციული პროექტი				სტადია	ფურც. / რაოდ
					კ-3 /
დირექტორი	თ. მურვანიძე				
პრ. მთ. არქიტ.	თ. მურვანიძე				
პრ. მთ. ინჟინ.	ზ. სილაგაძე		შპუნტი შ-1; შპუნტების შემკრავი კოჭი	მასშტაბი	შ.პ.ს. "არქიკოლეგიუმი"
შეასრულა	რ. სილაგაძე				
შეამოწმა	ზ. სილაგაძე				