# მშენებლობის ჯალედარული გრაფიკი

| სამუშაოთა ჩამონათვალი | I თვე | II თვე | II ნთვე | IVთვე | Vთვე | VIთვე | VII თვე | VIII თვე | IXთვე | Xთვე | XIთვე | XIIთვე | XIIIთვე | XIVთვე | XV თვე | XVI თვე | XVIIთვე | XVIIIთვე | XIXთვე | XX თვე | XXI თვე | XXII თვე | XXIII თვე | XXIV თვე |
|---|---|---|---|---|---|---|---|---|---|---|---|---|---|---|---|---|---|---|---|---|---|---|---|---|
| | 10 20 30 | 10 20 30 | 10 20 30 | 10 20 30 | 10 20 30 | 10 20 30 | 10 20 30 | 10 20 30 | 10 20 30 | 10 20 30 | 10 20 30 | 10 20 30 | 10 20 30 | 10 20 30 | 10 20 30 | 10 20 30 | 10 20 30 | 10 20 30 | 10 20 30 | 10 20 30 | 10 20 30 | 10 20 30 | 10 20 30 | 10 20 30 |
| საძირკვლის ქვეშ მიწის ამოღება | 120 | | | | | | | | | | | | | | | | | | | | | | | |
| შენობის ფუძის მოწყობა | | | | | | | | 100 | | | | | | | | | | | | | | | | |
| ნულოვანი ციკლის დასრულება | | | | | | | | | | 100 | | | | | | | | | | | | | | |
| შენობის რკინაბეტონის ჯარჯასის მონტაჟი | | | | | | | | | | | | | | | | | 240 | | | | | | | |
| შენობის გადახურვისა და იზოლაციის მოწყობა | | | | | | | | | | | | | | | | | | | 60 | | | | | |
| გვრე და შიდა კედლების ბლოკით ამოყვანა | | | | | | | | | | | | | | | | | | | | 200 | | | | |
| ჯარფანჯრების ჩასმა | | | | | | | | | | | | | | | | | | | | | | 90 | | |
| გარედა შიდა კედლების მოპირკეთება და ლესვა | | | | | | | | | | | | | | | | | | | | | | | 190 | |
| გარედა შიდა კედლების შეღებვა | | | | | | | | | | | | | | | | | | | | | | | | 190 |
| ტერიტორიის დასუფთავება და კეთილმოწყობა | | | | | | | | | | | | | | | | | | | | | | | | 480 |

ღობე

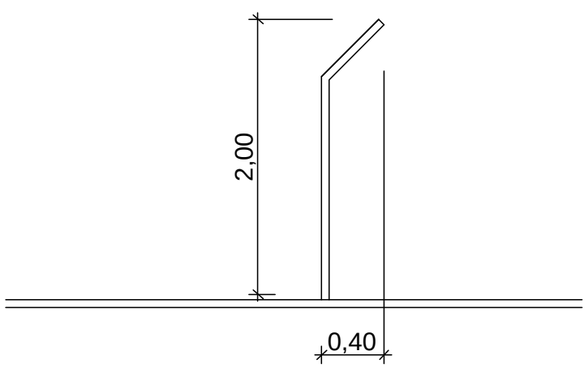


| | | | | | |
|---|---|---|---|---|---|
| დირექტორი | თ.ბაღათურია | | ქ.თბილისი, ბუხაიძის ქუჩა №54 | | 2019წ. |
| შეასრულა | ა.მაისაშვილი | | | | |
| | | | მშენებლობის ორგანიზაცია | სტადია | ფურ-ლი | სულ |
| | | | | მ.ო. | | |
| | | | მშენებლობის კალენდარული გრაფიკი | შ.პ.ს. “კოლხა-07„ | | |