სადემონტაჟო შენობების გენ გეგმა

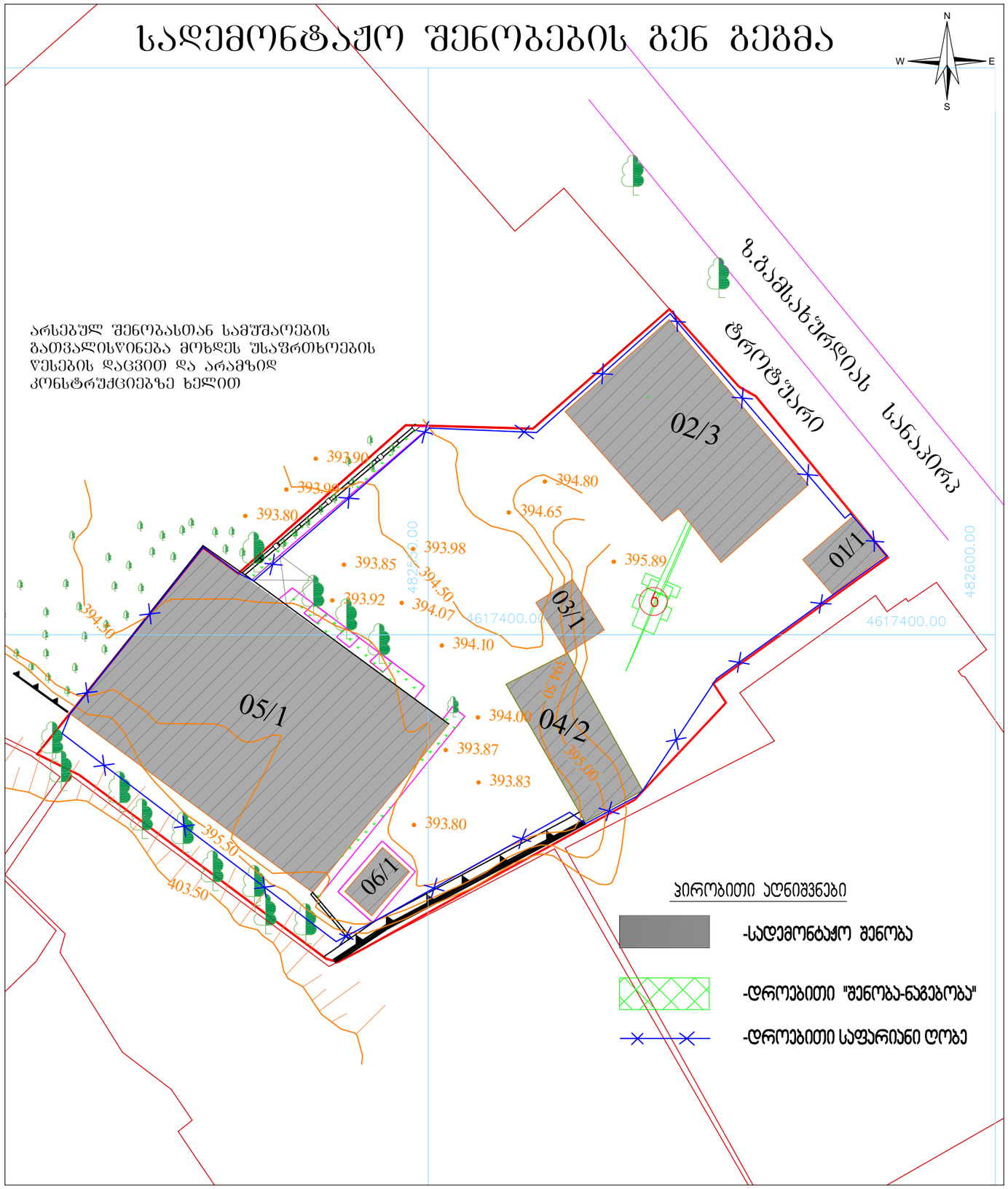

სარდაფი
შენობა №2

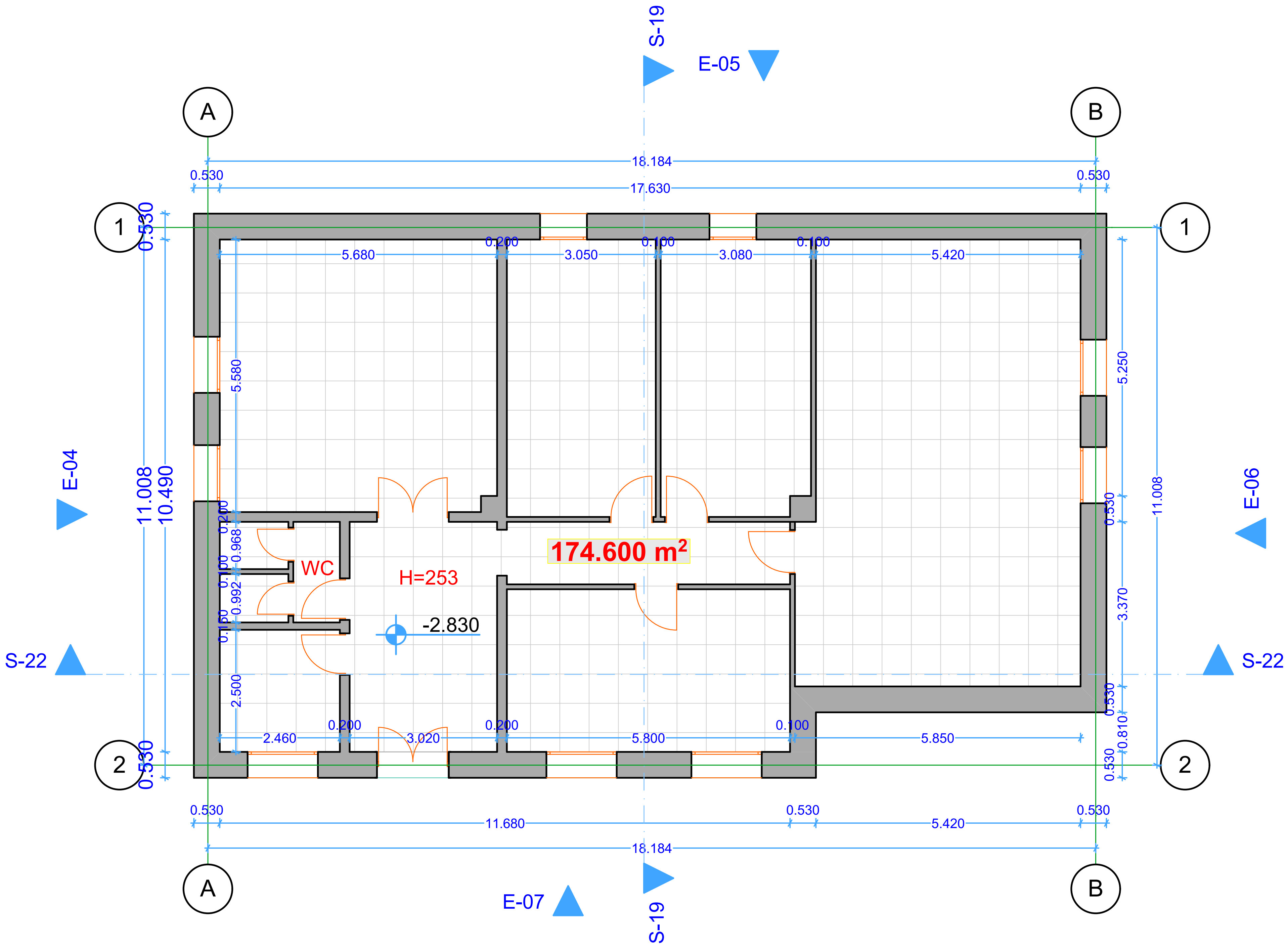

დირექტორი	გიორგი ჭუმბურიძე	ხელმოწერა	I სართული	თარ: 10.05.2019	შენობ:
არქიტექტორი	გიორგი ჭუმბურიძე	ხელმოწერა	დემონტაჟის პროექტი		მაშტაბი: 1.100 ფურც:
დამკვეთი			სანაპიროს № 6		სკ: 01.15.03.022.022

I სართული
შენობა №2

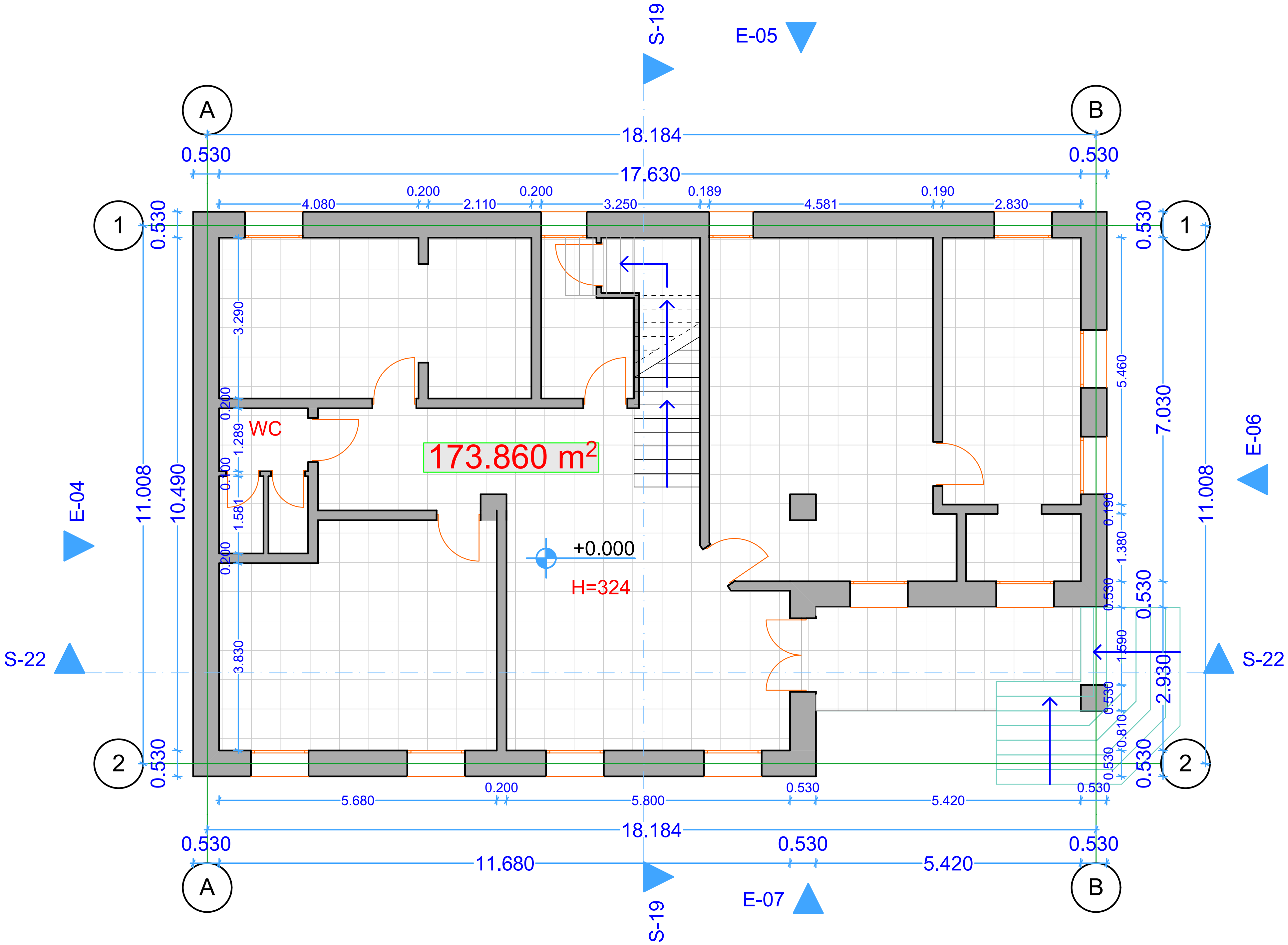

დირექტორი	გიორგი ჭუმბურიძე	ხელმოწერა	I სართული	თარ: 10.05.2019	შენობ:
არქიტექტორი	გიორგი ჭუმბურიძე	ხელმოწერა	დემონტაჟის პროექტი		მაშტაბი: 1.100 ფურც:
დამკვეთი			სანაპიროს № 6		სკ: 01.15.03.022.022

II სართული
შენობა №2

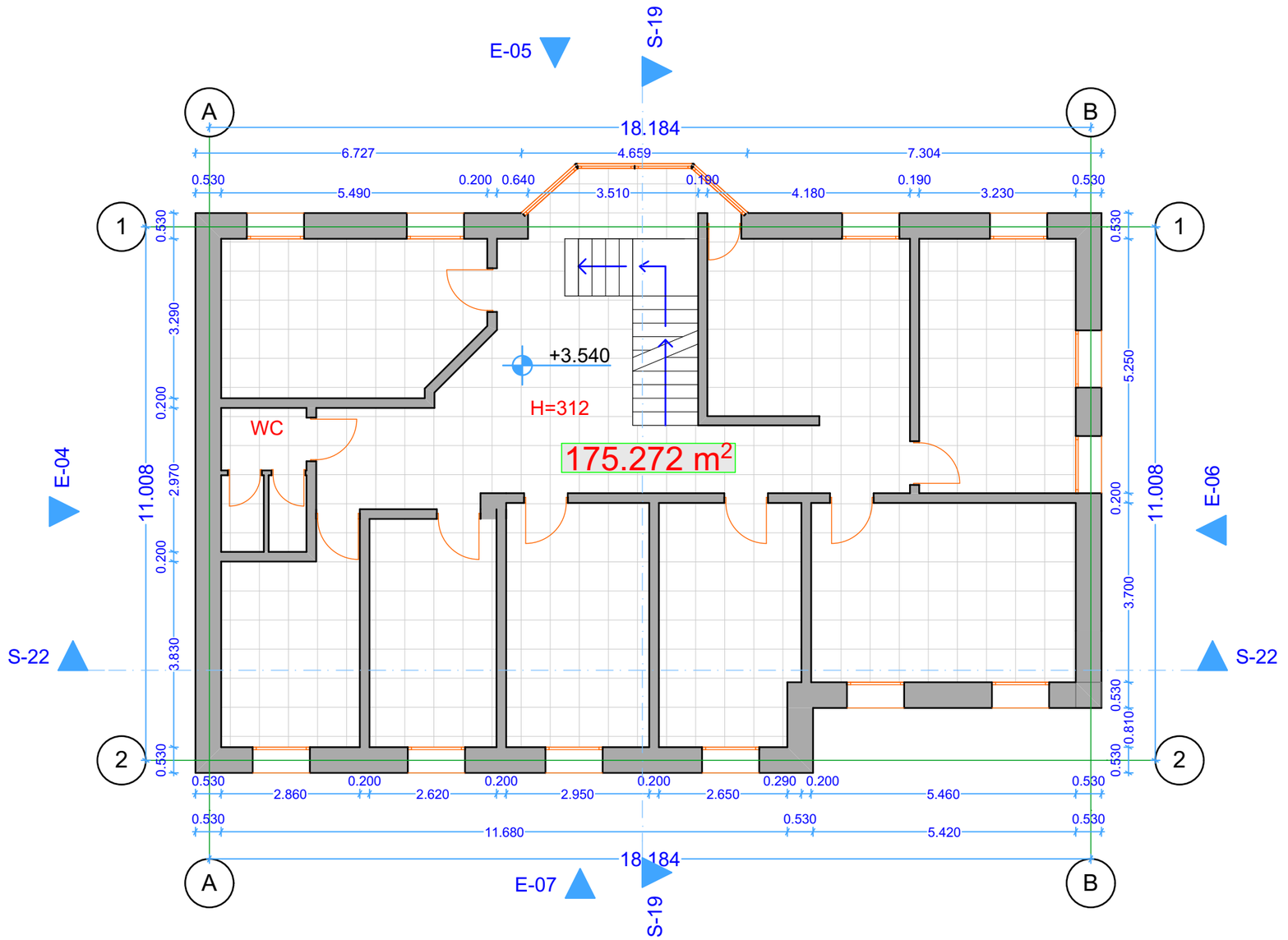

	დირექტორი	გიორგი ჭუმბურიძე	ხელმოწერა	I სართული	თარ: 10.05.2019	შენობ:
	არქიტექტორი	გიორგი ჭუმბურიძე	ხელმოწერა	დემონტაჟის პროექტი		მაშტაბი: 1:100
	დამკვეთი			სანაპიროს № 6		ფურც: სულ: 01.15.03.022.022

III სართული
შენობა №2

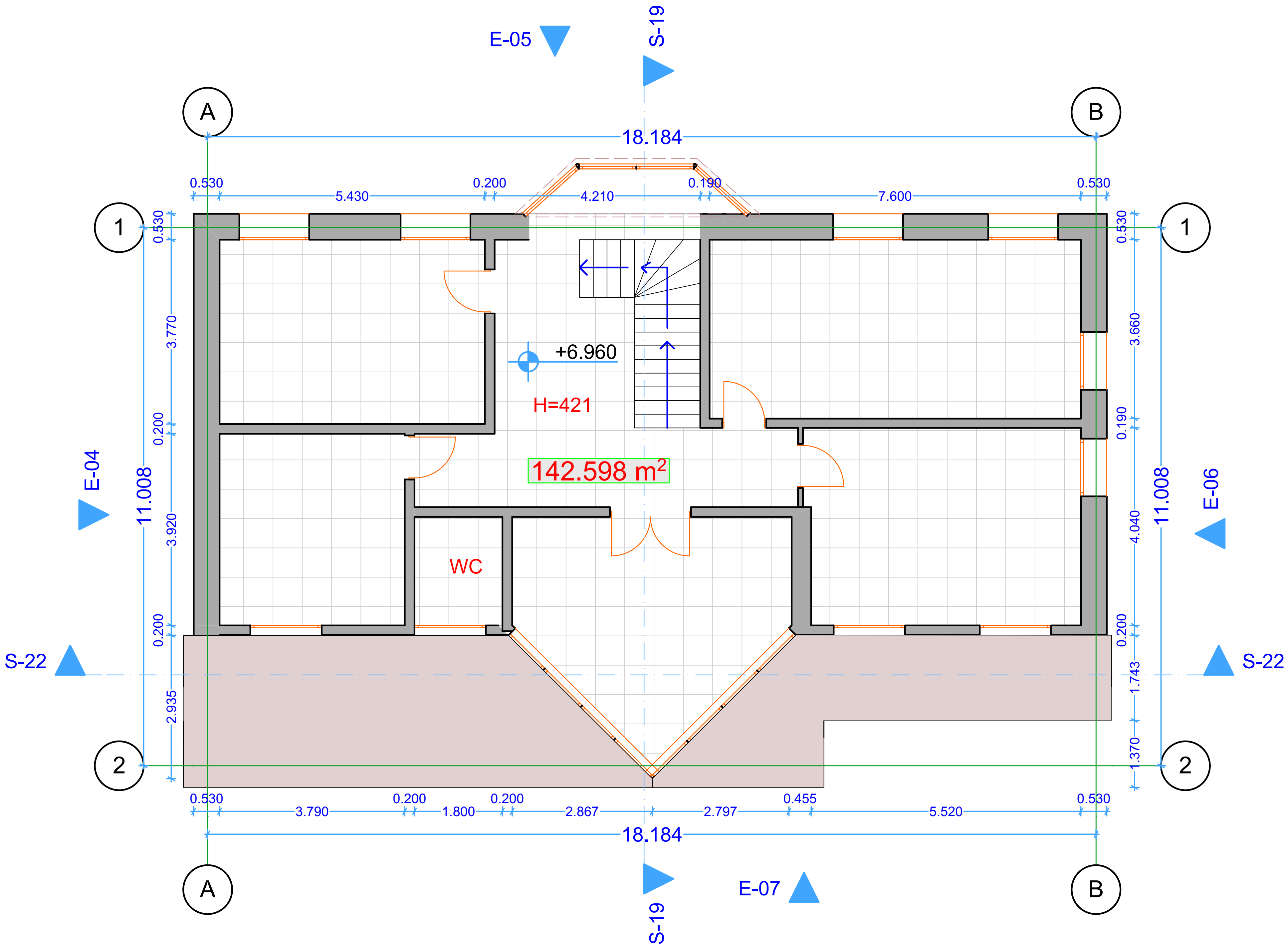

	დირექტორი	გიორგი ჭუმბურიძე	ხელმოწერა	I სართული	თარ: 10.05.2019	შენობ:
	არქიტექტორი	გიორგი ჭუმბურიძე	ხელმოწერა	დემონტაჟის პროექტი		მაშტაბი: 1.100
						ფურც:
	დამკვეთი			სანაპიროს № 6		სკ: 01.15.03.022.022

შენობა №2
ჭრილი

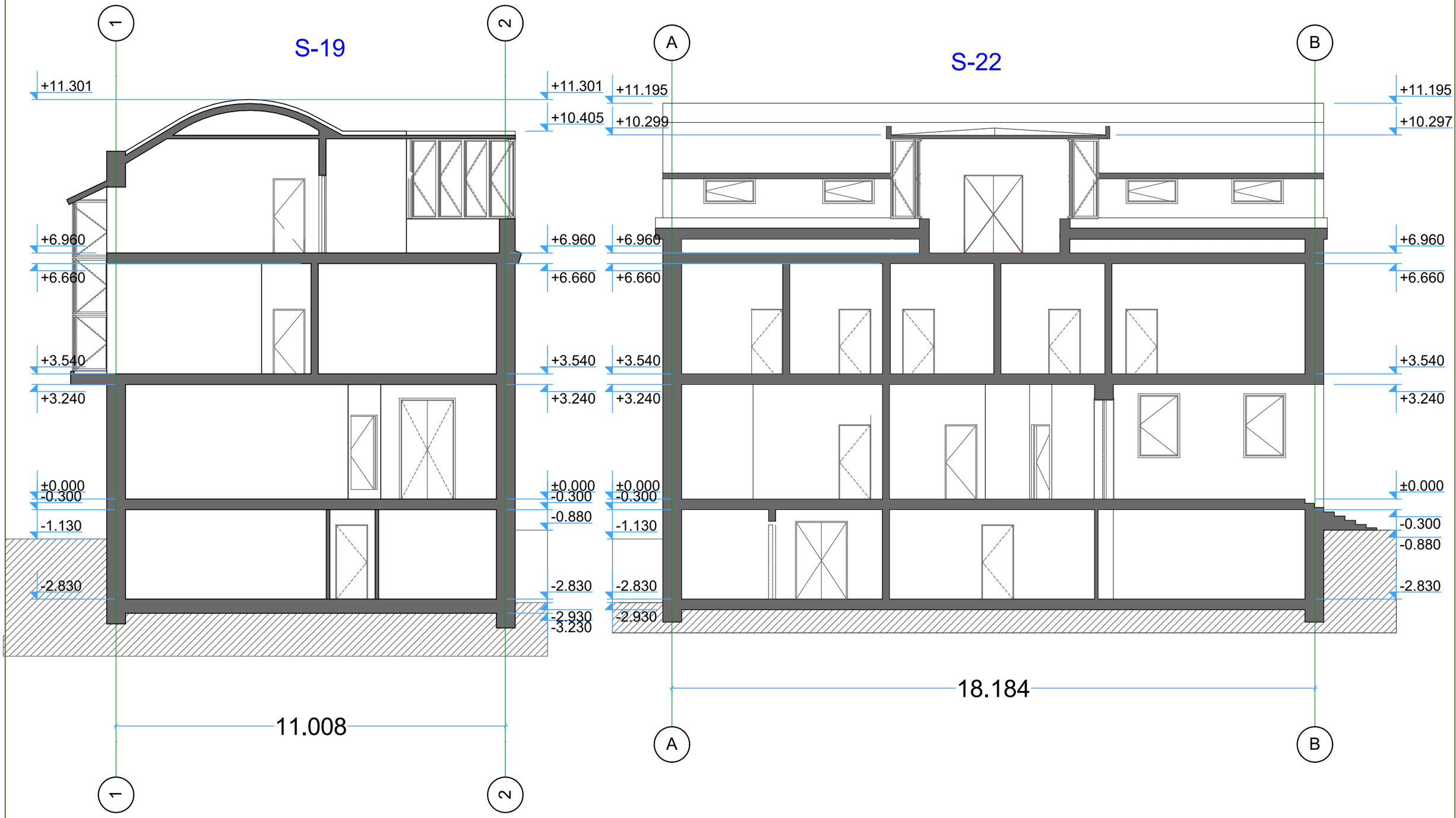

დირექტორი	გიორგი ჭუმბურიძე	ხელმოწერა	I სართული	თარ: 10.05.2019	შენობ:
არქიტექტორი	გიორგი ჭუმბურიძე	ხელმოწერა	დემონტაჟის პროექტი		მასშტაბი: 1.100
დამკვეთი					ფურც:
			სანაპიროს № 6		სა. 01.15.03.022.022

შენობა №2
ფასადი 1-2 B-A

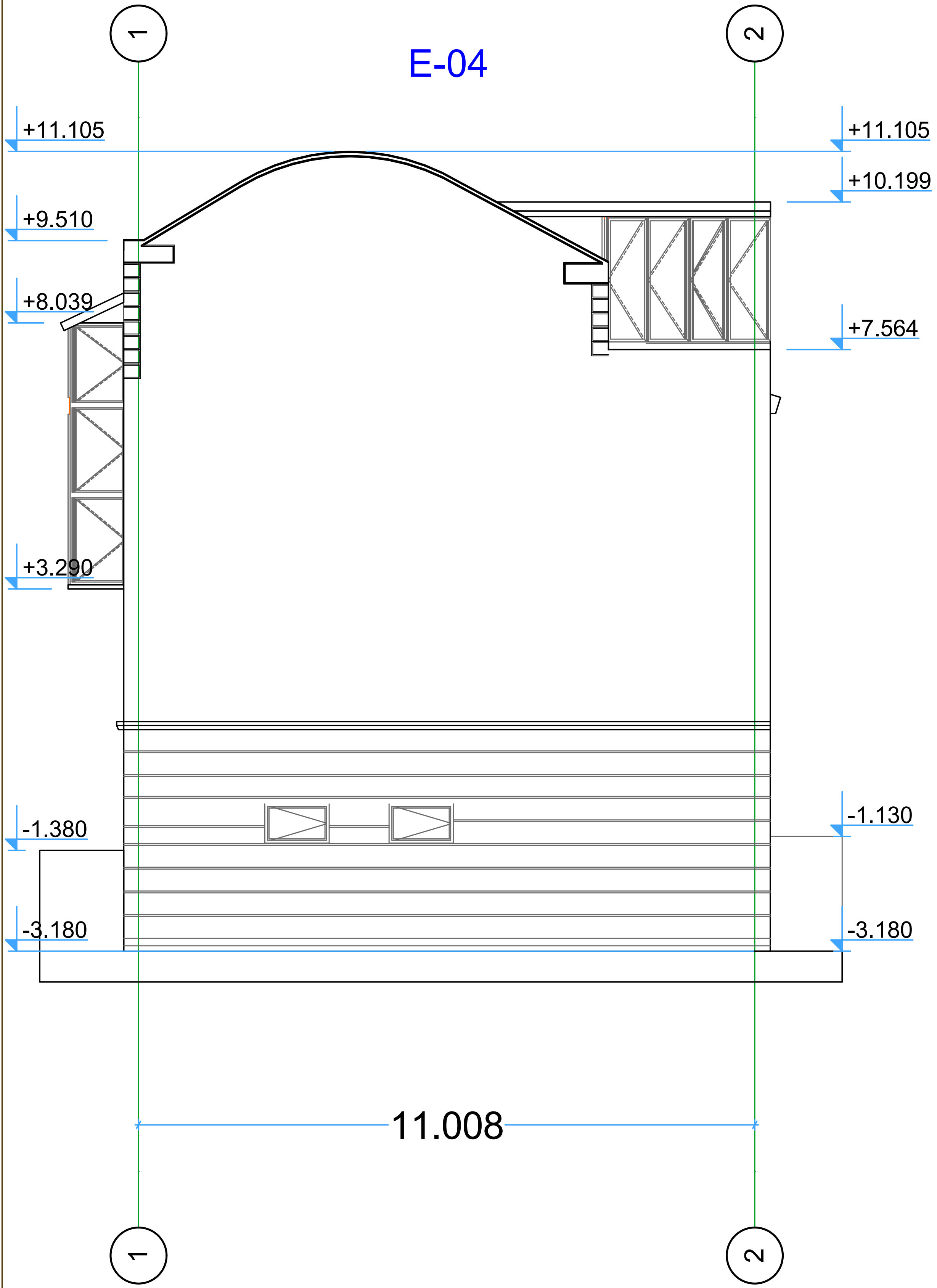

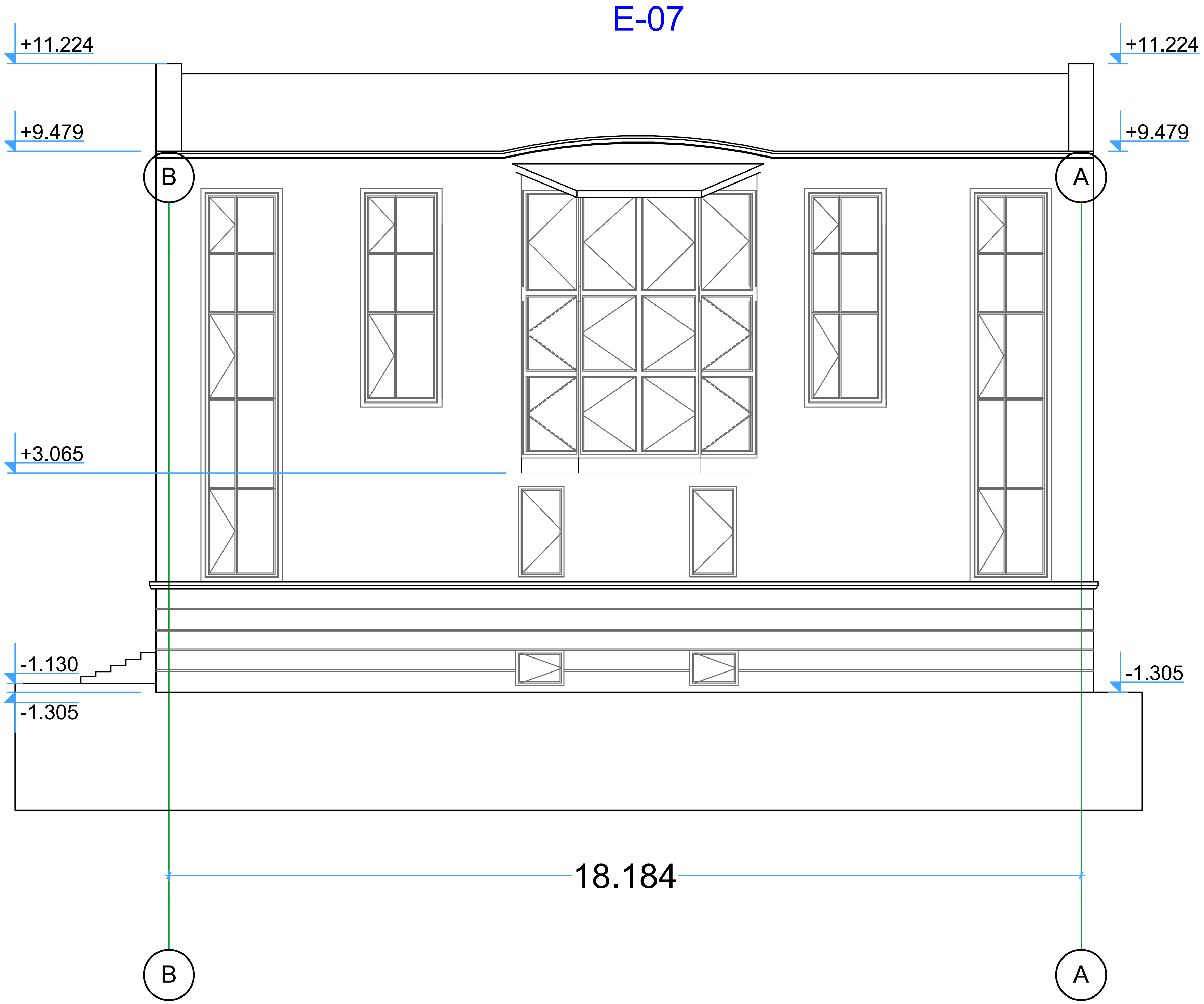

	დირექტორი	გიორგი ჭუმბურიძე	ხელმოწერა	I სართული	თარ: 10.05.2019	შენობ:
	არქიტექტორი	გიორგი ჭუმბურიძე	ხელმოწერა	დემონტაჟის პროექტი		მაშტაბი: 1.100 ფურც:
	დამკვეთი			სანაპიროს № 6		სკ: 01.15.03.022.022

შენობა №2
ფასადი 2-1 A-B

E-06

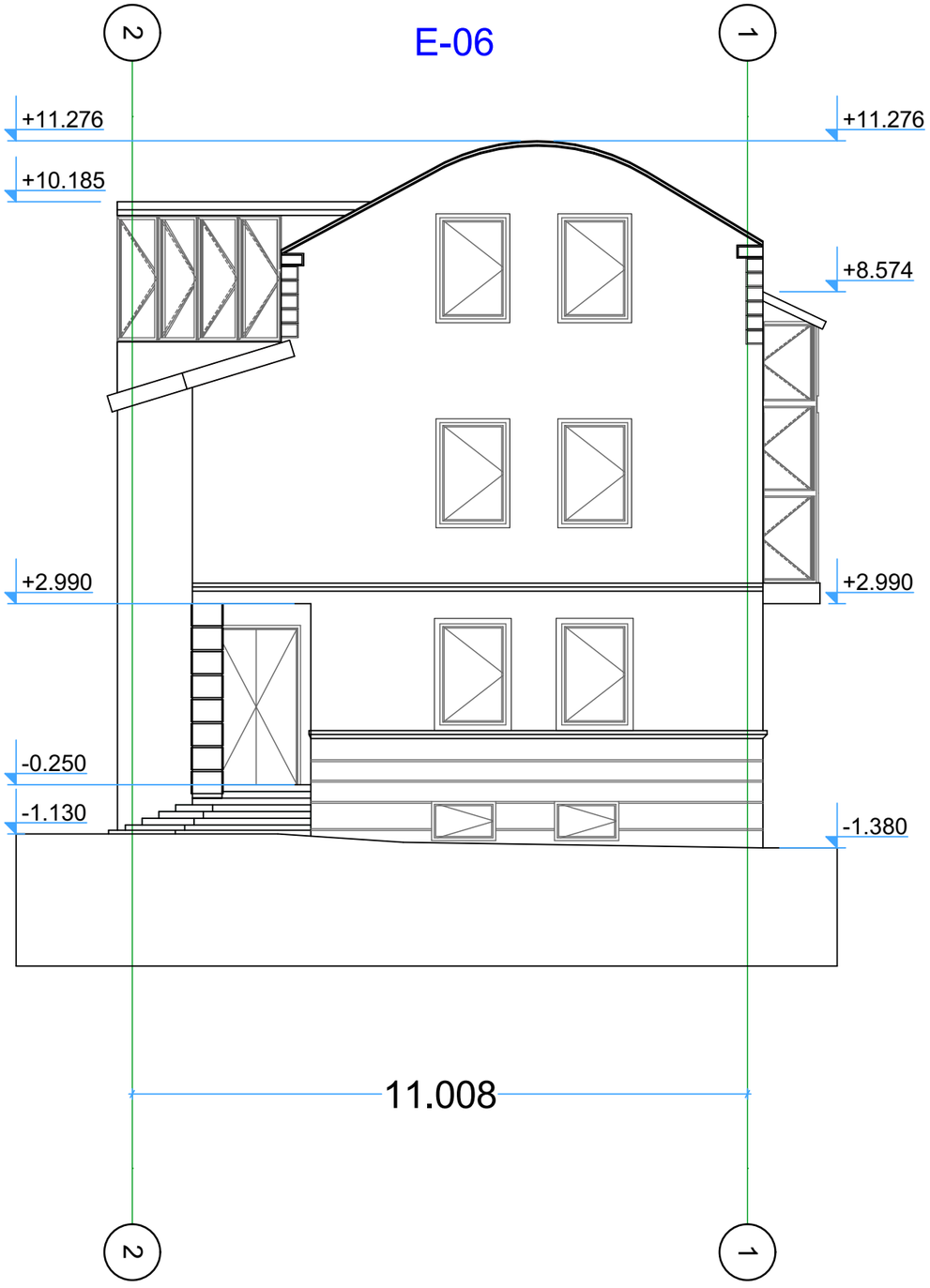

E-05

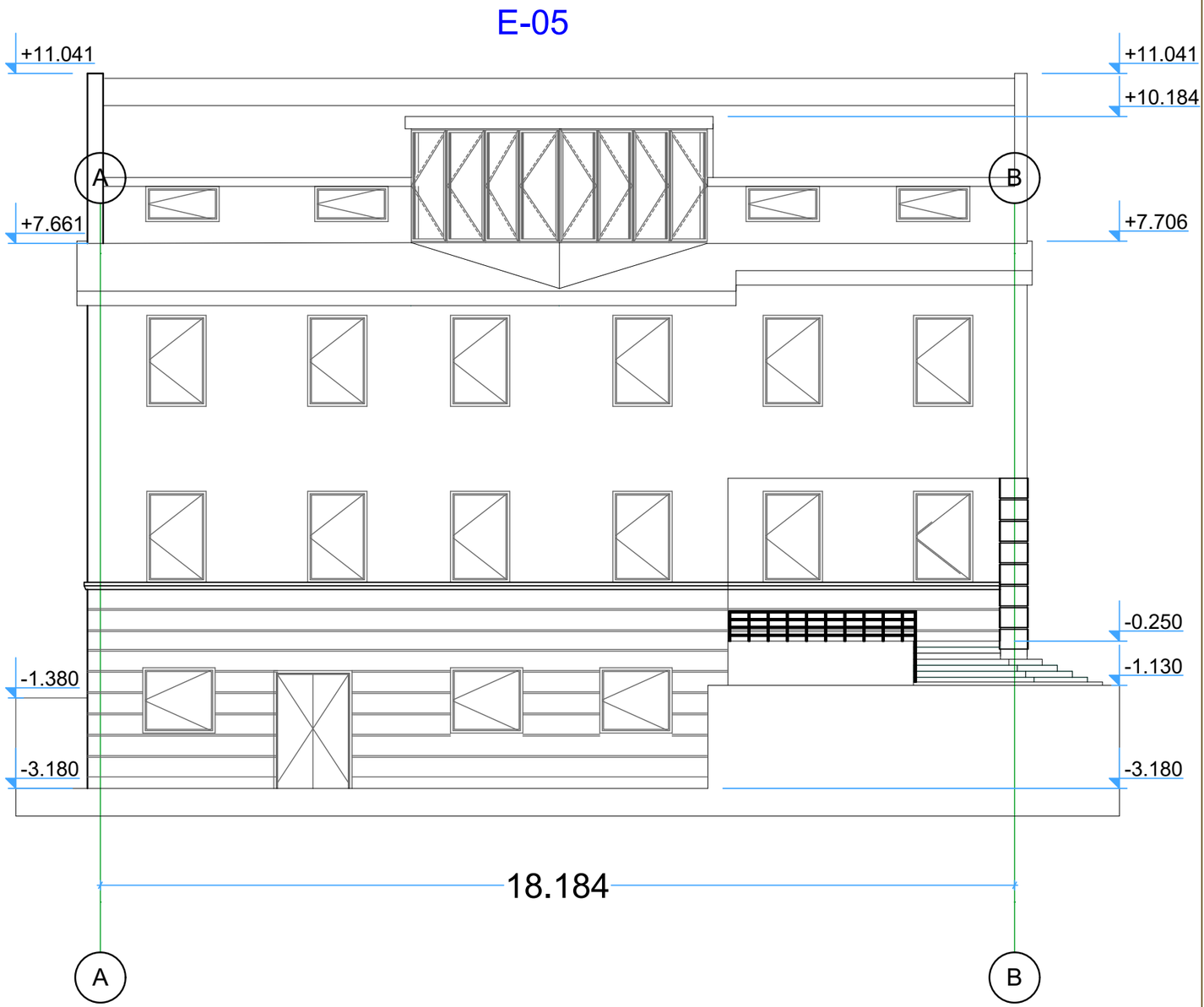

დირექტორი	გიორგი ჭუმბურიძე	ხელმოწერა	სართული	თარ: 10.05.2019	შენობა
არქიტექტორი	გიორგი ჭუმბურიძე	ხელმოწერა	დემონტაჟის პროექტი		მასშტაბი: 1:100
დამკვეთი			სანაპიროს № 6		ფურცელი
					სა: 01.15.03.022.022

შენობა №1
გეგმარება. ფასადები. ჭრილები.

გეგმა

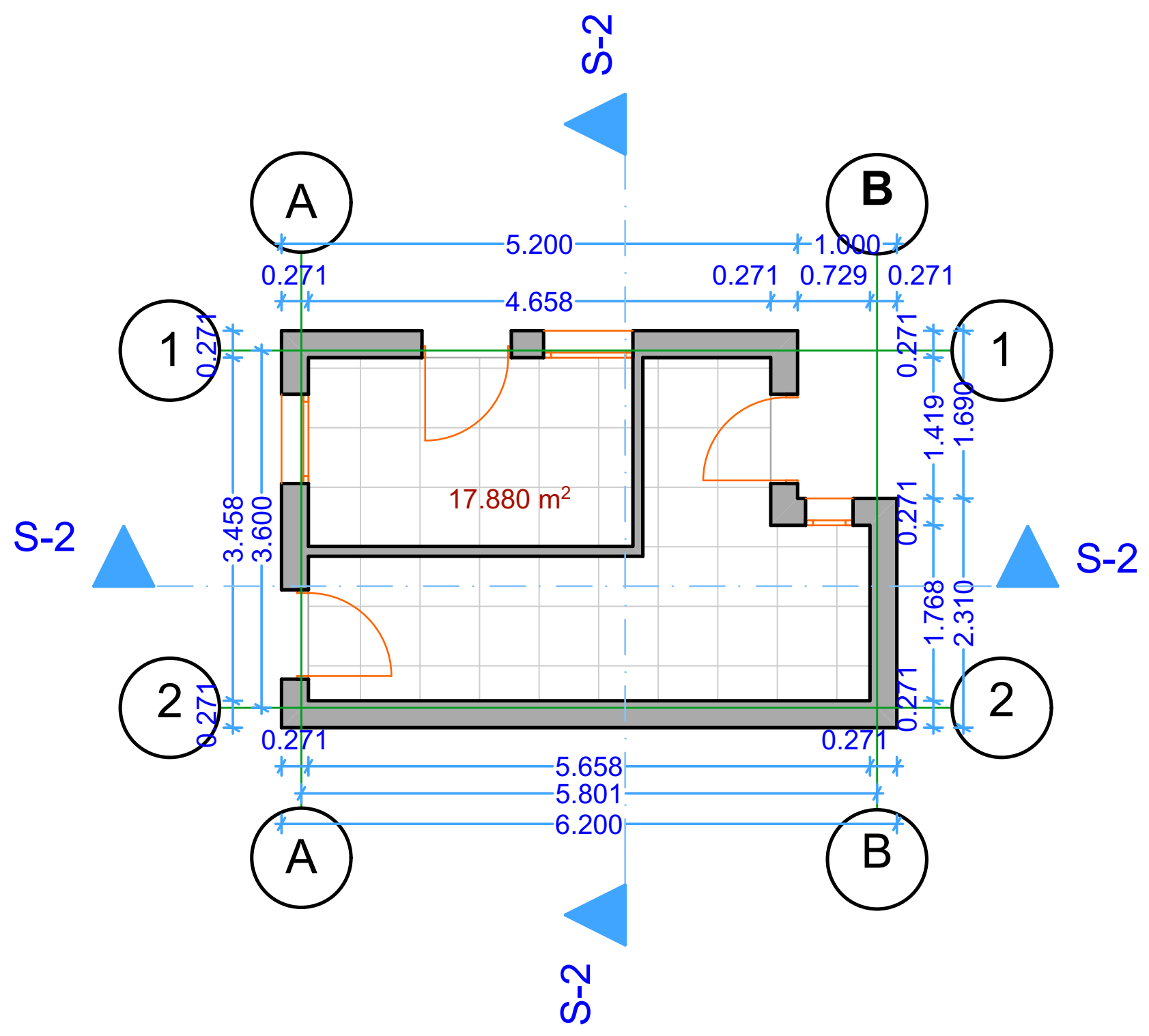

ფასადები

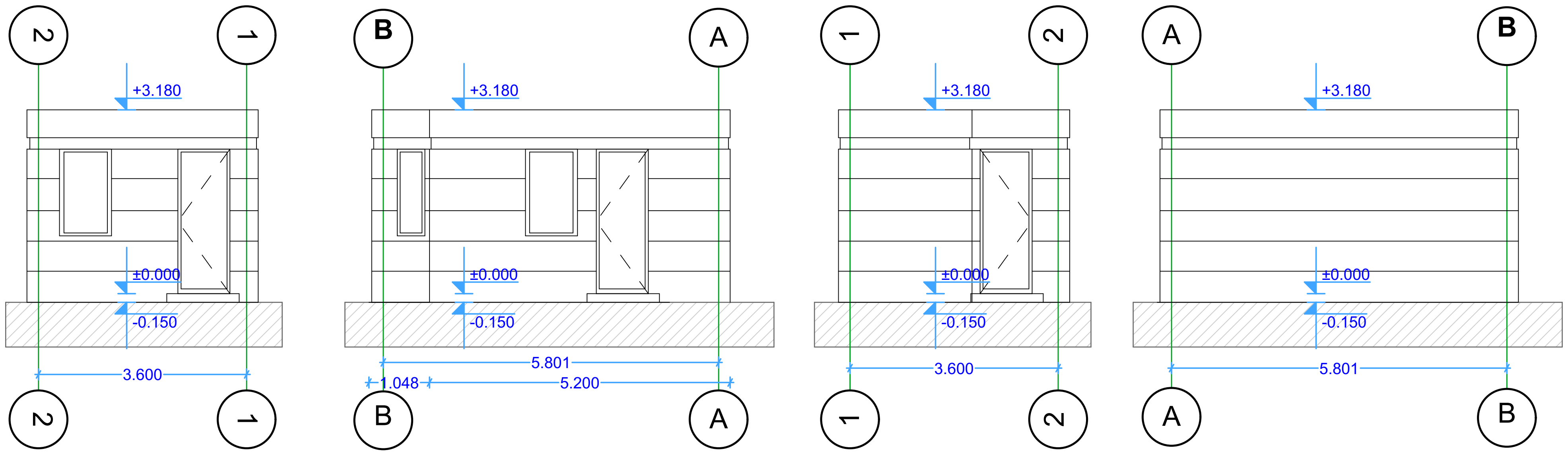

ჭრილები

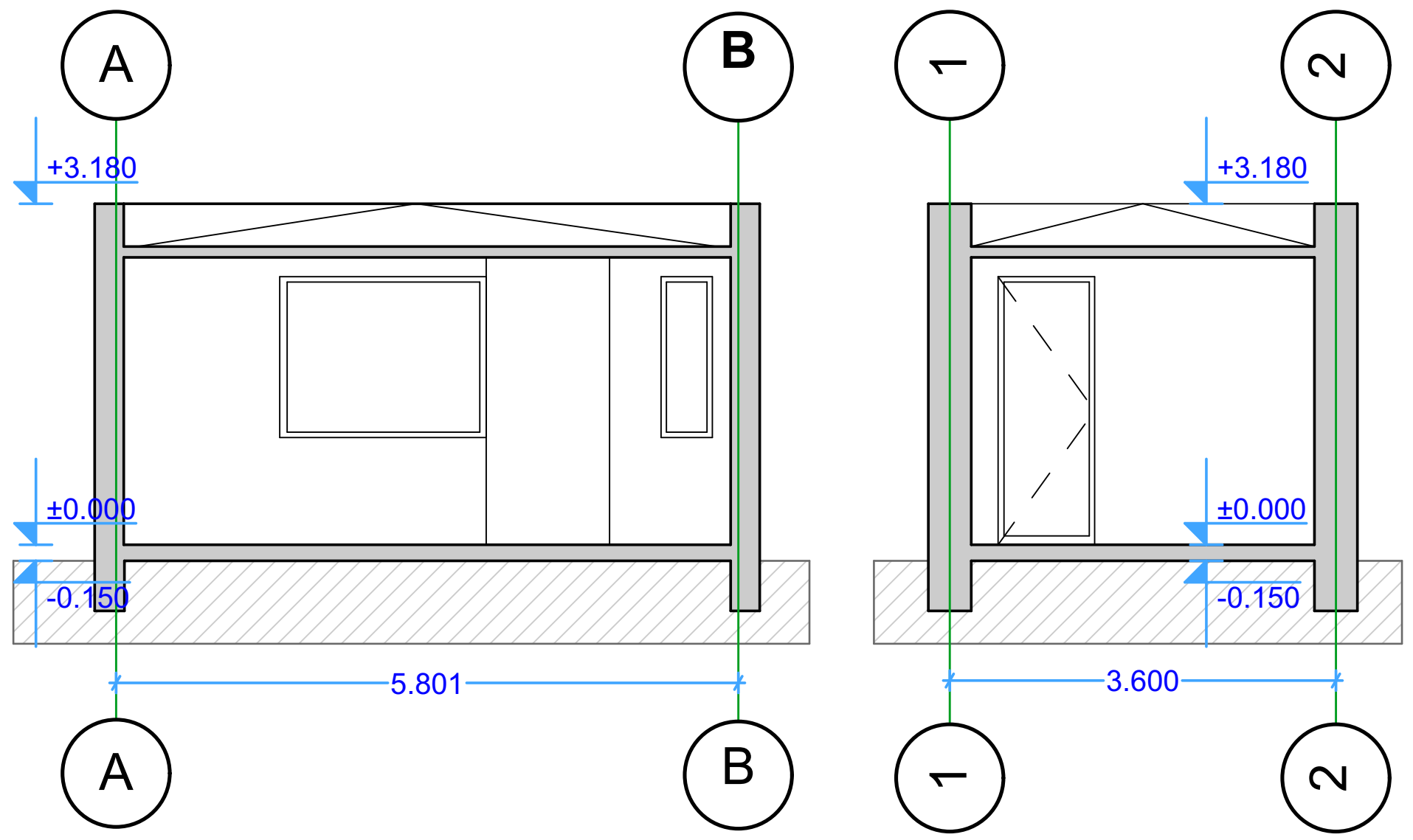

	დირექტორი	გიორგი ჭუმბურიძე	ხელმოწერა	I სართული	თარ: 10.05.2019	შენობ:
	არქიტექტორი	გიორგი ჭუმბურიძე	ხელმოწერა	დემონტაჟის პროექტი		მაშტაბი: 1.100 ფურც:
	დამკვეთი			სანაპიროს № 6		სკ: 01.15.03.022.022

შენობა №3-№4
I სართული

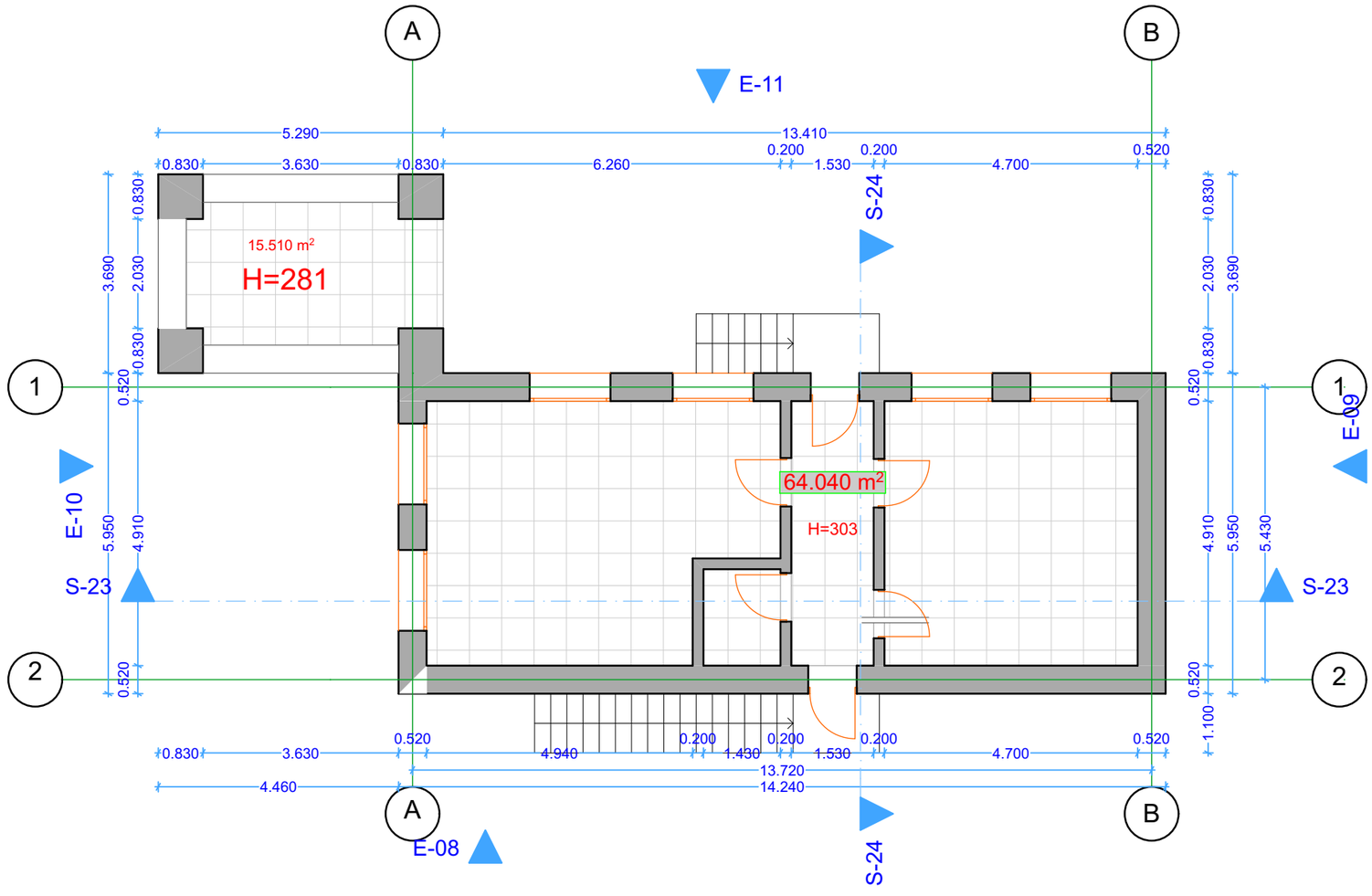

დირექტორი	გიორგი ჭუმბურიძე	ხელმოწერა	I სართული	თარ: 10.05.2019	შენობ:	
არქიტექტორი	გიორგი ჭუმბურიძე	ხელმოწერა	დემონტაჟის პროექტი		მასშტაბი: 1:100	
დამკვეთი			სანაპიროს № 6		ფურც:	
					ს.ნ: 01.15.03.022.022	

შენობა №3-№4
0 სართული

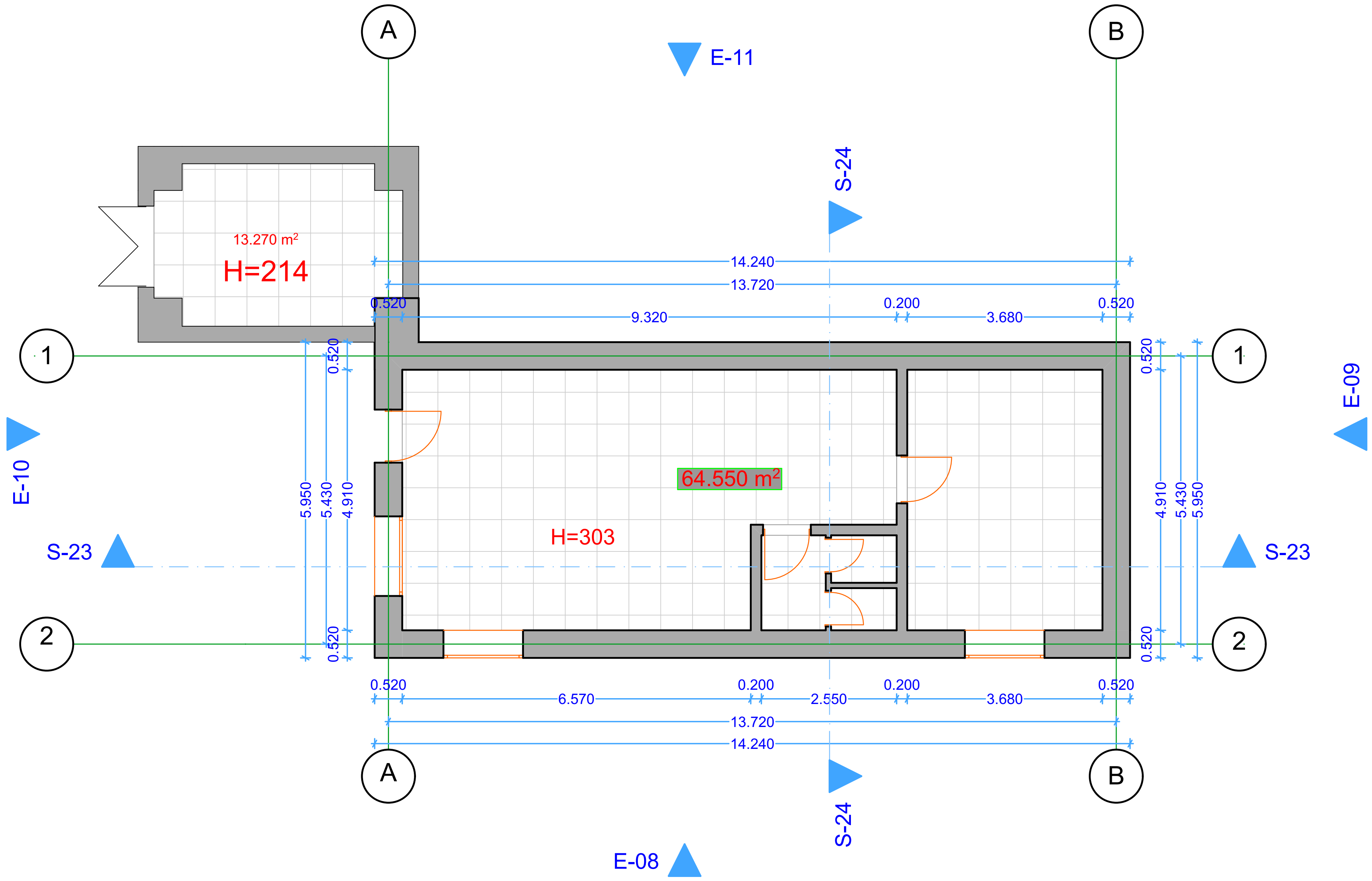

	დირექტორი	გიორგი ჭუმბურიძე	ხელმოწერა	I სართული	თარ: 10.05.2019	შენობ:
	არქიტექტორი	გიორგი ჭუმბურიძე	ხელმოწერა	დემონტაჟის პროექტი		მაშტაბი: 1.100
						ფურც:
	დამკვეთი			სანაპიროს № 6		სკ: 01.15.03.022.022

ᲨᲔᲜᲝᲑᲐ №3-4
ᲭᲠᲘᲚᲝ 1-2 A-B

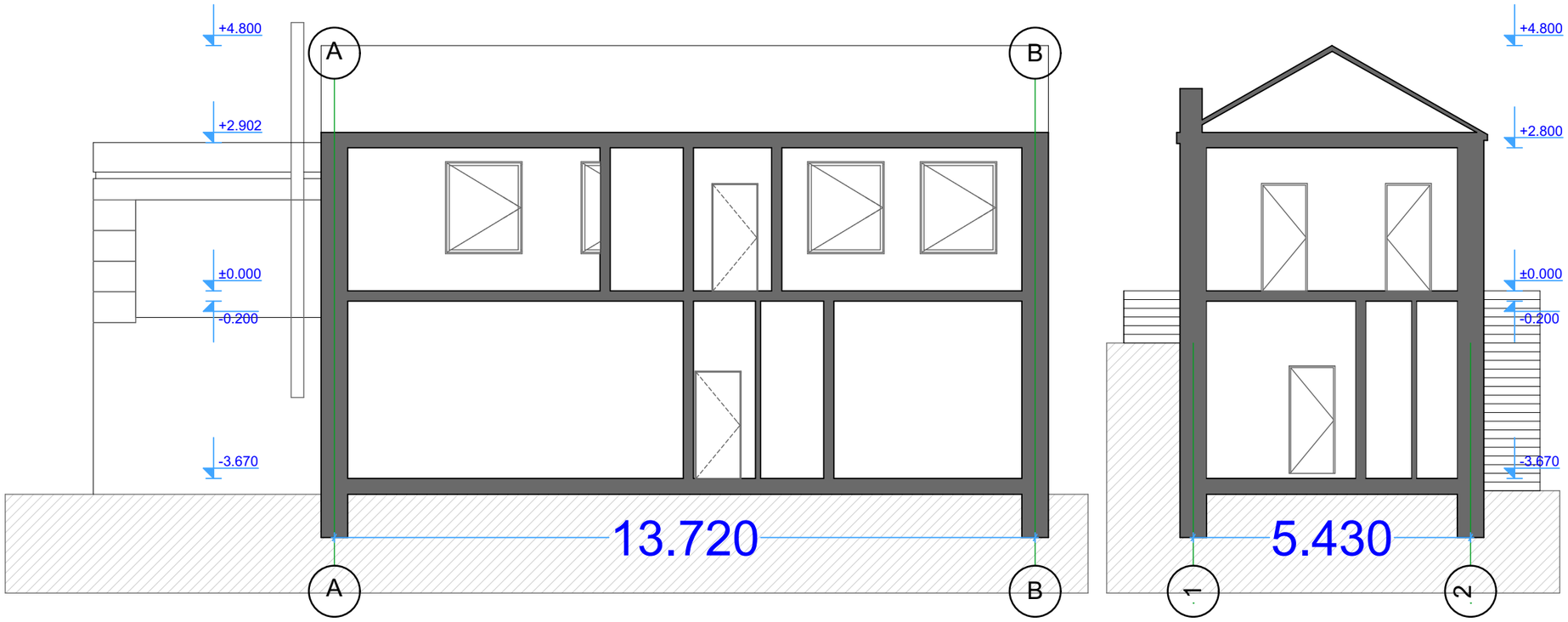

დირექტორი	გიორგი ჭუმბურიძე	ხელმოწერა	I სართული	თარ: 10.05.2019	შენობ:	
არქიტექტორი	გიორგი ჭუმბურიძე	ხელმოწერა	დვეინტაჟის პროექტი		მასშტაბი: 1:100	
					ფურც:	
დამკვეთი			სანაპიროს № 6		სად. 01.15.03.022.022	

შენობა №3-4
ფასადი 1-2 B-A

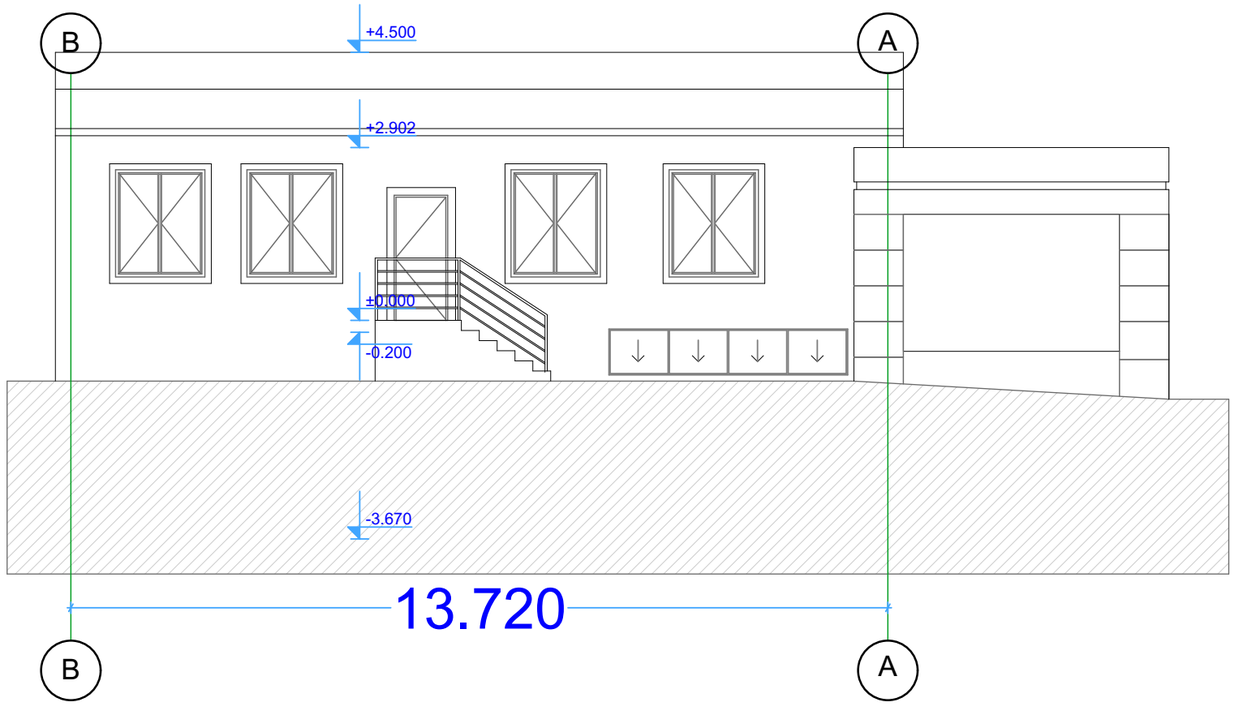

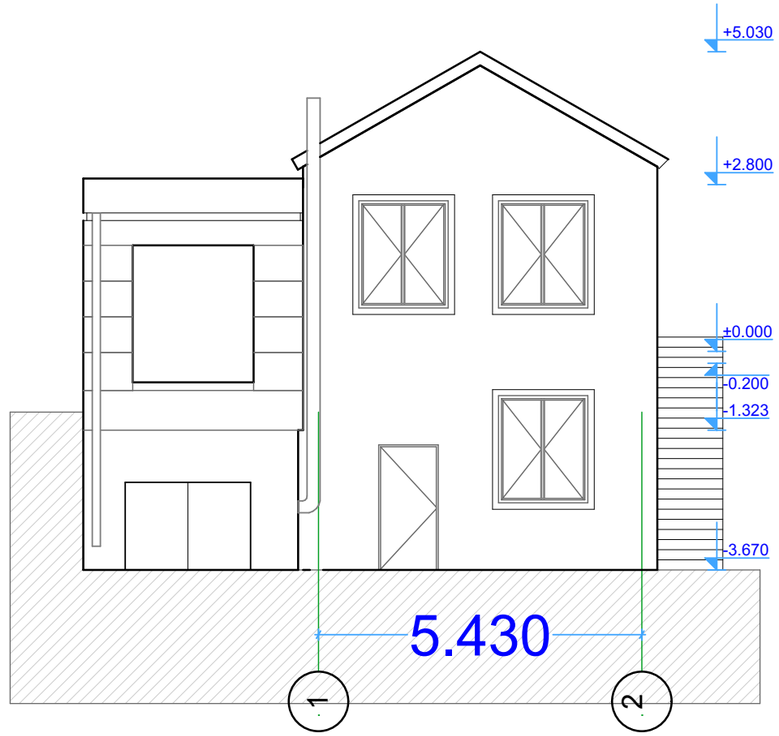

დირექტორი	გიორგი ჭუმბურიძე	ხელმოწერა		I სართული	თარ: 10.05.2019	შენობ:
არქიტექტორი	გიორგი ჭუმბურიძე	ხელმოწერა		დემონტაჟის პროექტი		მასშტაბი: 1:100
დამკვეთი				ხანაპირის № 6		ფურც:
						ს.ნ. 01.15.03.022.022

ᲨᲔᲜᲝᲑᲐ №3-4
ᲤᲐᲡᲐᲓᲘ 2-1 A-B

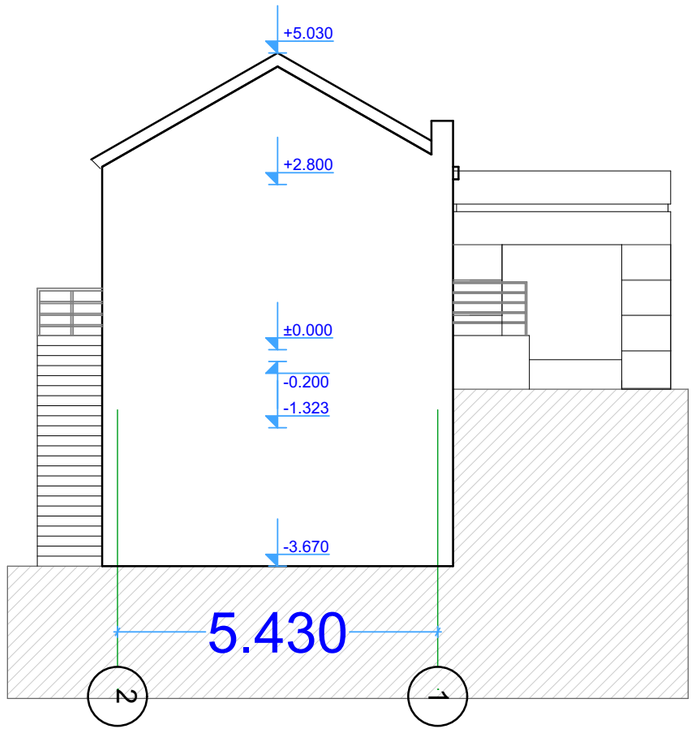

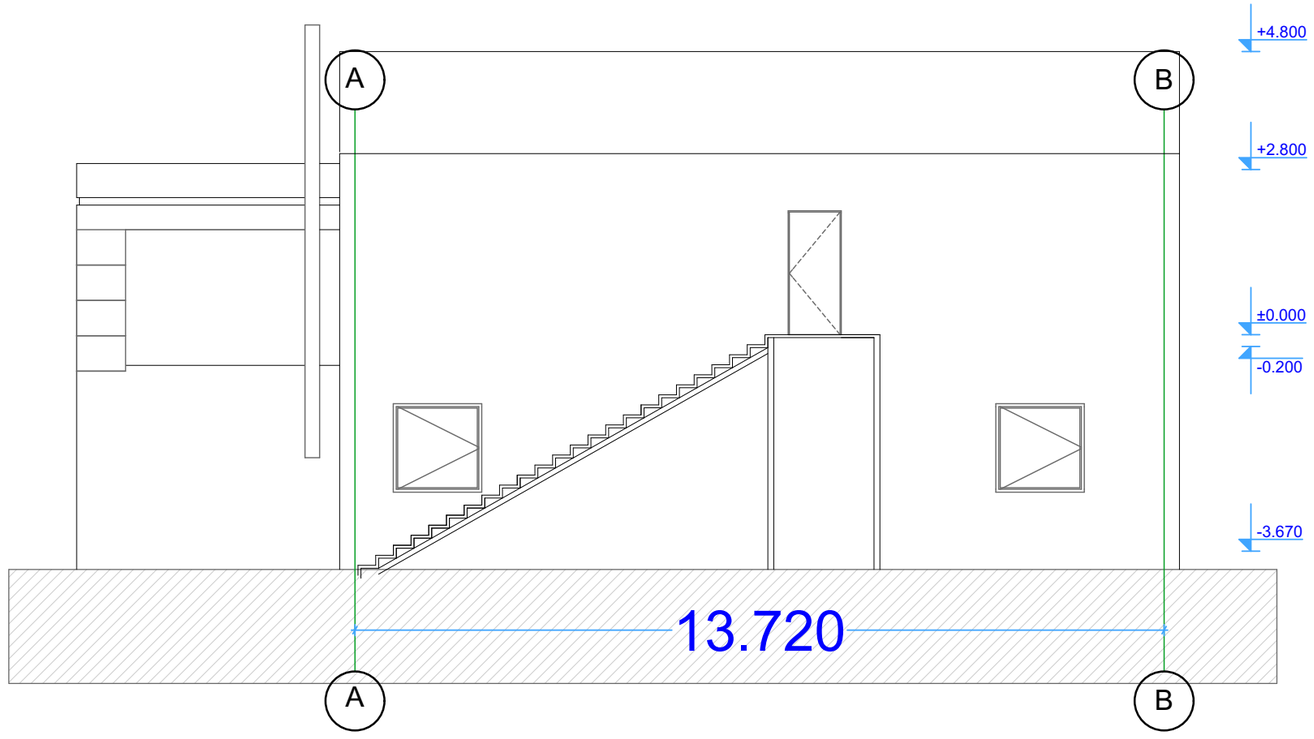

დირექტორი	გიორგი ჭუმბურიძე	ხელმოწერა	I სართული	თარ: 10.05.2019	შენობა	
არქიტექტორი	გიორგი ჭუმბურიძე	ხელმოწერა	დემონტაჟის პროექტი		მ.შკალა: 1:100	
დამკვეთი			ხანაპირის № 6		ფურც:	
					ს.ს: 01.15.03.022.022	

შენობა №5 I სართული

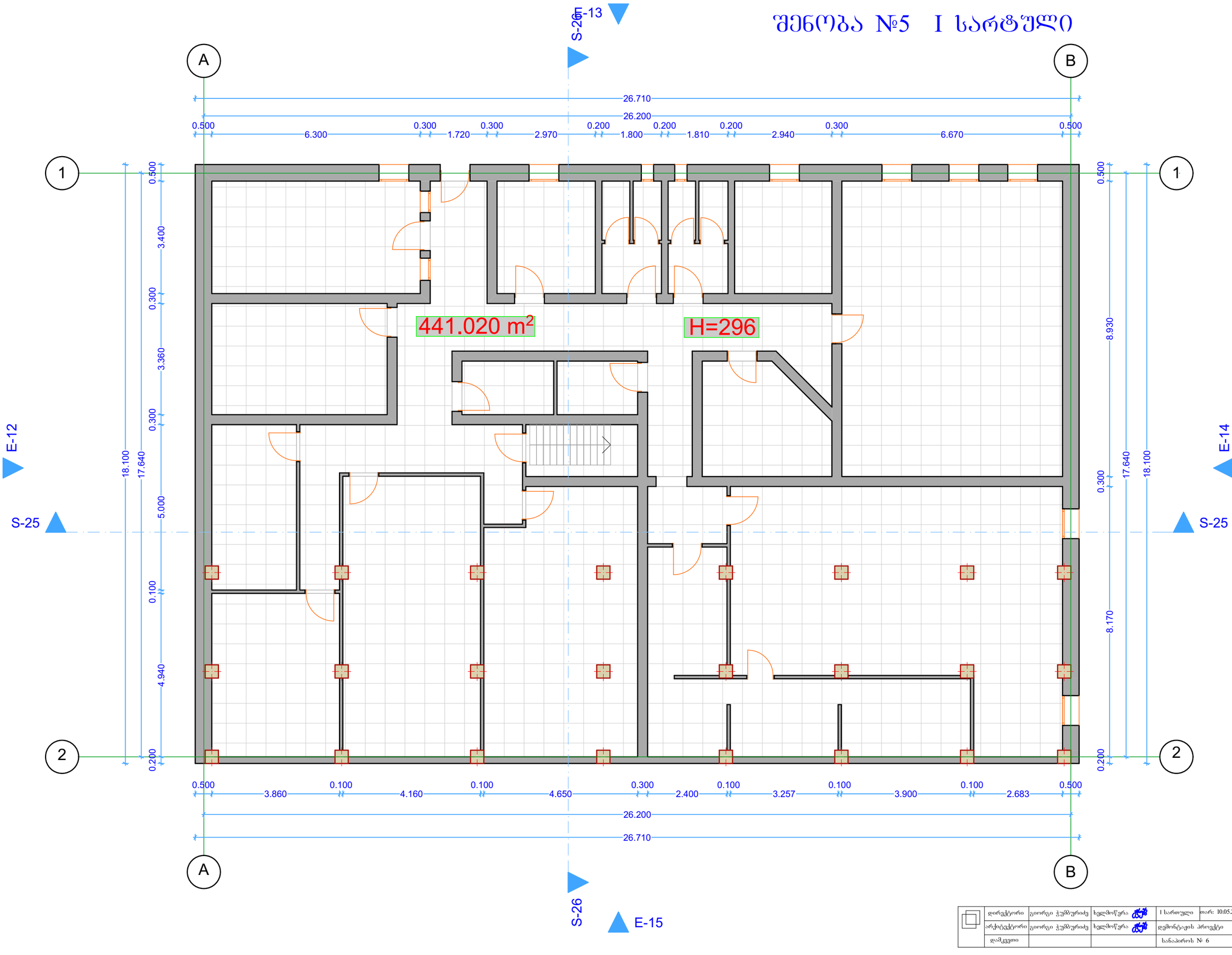

დირექტორი	გიორგი ჭუმბურიძე	ხელმოწერა	I სართული	თარ: 10.05.2019	შენობ:
არქიტექტორი	გიორგი ჭუმბურიძე	ხელმოწერა	დემონტაჟის პროექტი		მასშტაბი: 1:100
დამკვეთი			სანაპიროს № 6		ფურცელ: 1,2 01.15.03.022.022

შენობა №5 (ანტრესოლი)

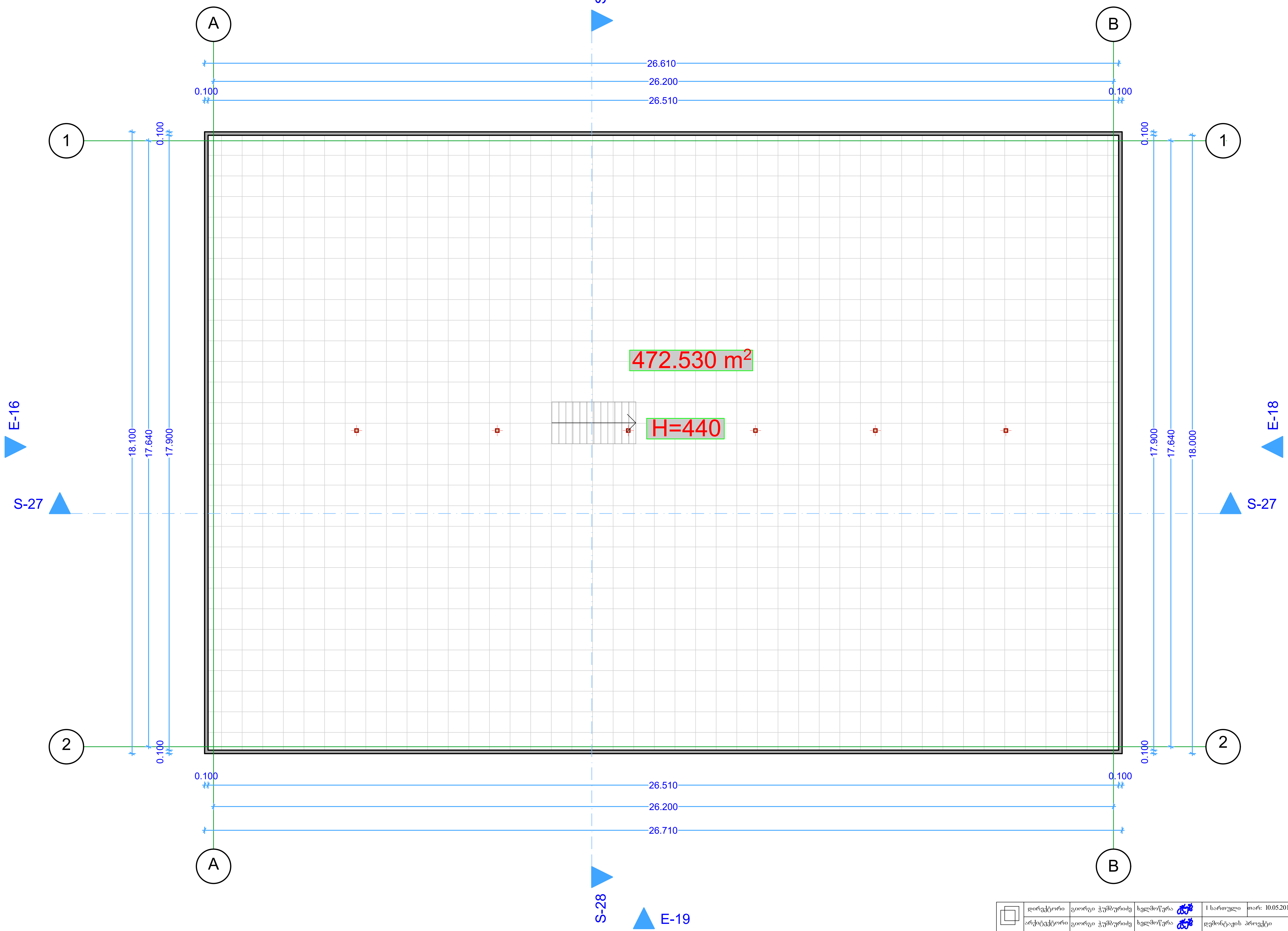

დირექტორი	გიორგი ჭუმბურიძე	ხელმოწერა	I სართული	თარ: 10.05.2019 / შენობ:
არქიტექტორი	გიორგი ჭუმბურიძე	ხელმოწერა	დემონტაჟის პროექტი	მაშტაბი: 1.100 / ფურც:
დამკვეთი			სანაპიროს № 6	სკ: 01.15.03.022.022

ᲨᲔᲜᲝᲑᲐ №5
ᲤᲐᲡᲐᲓᲘ A-B

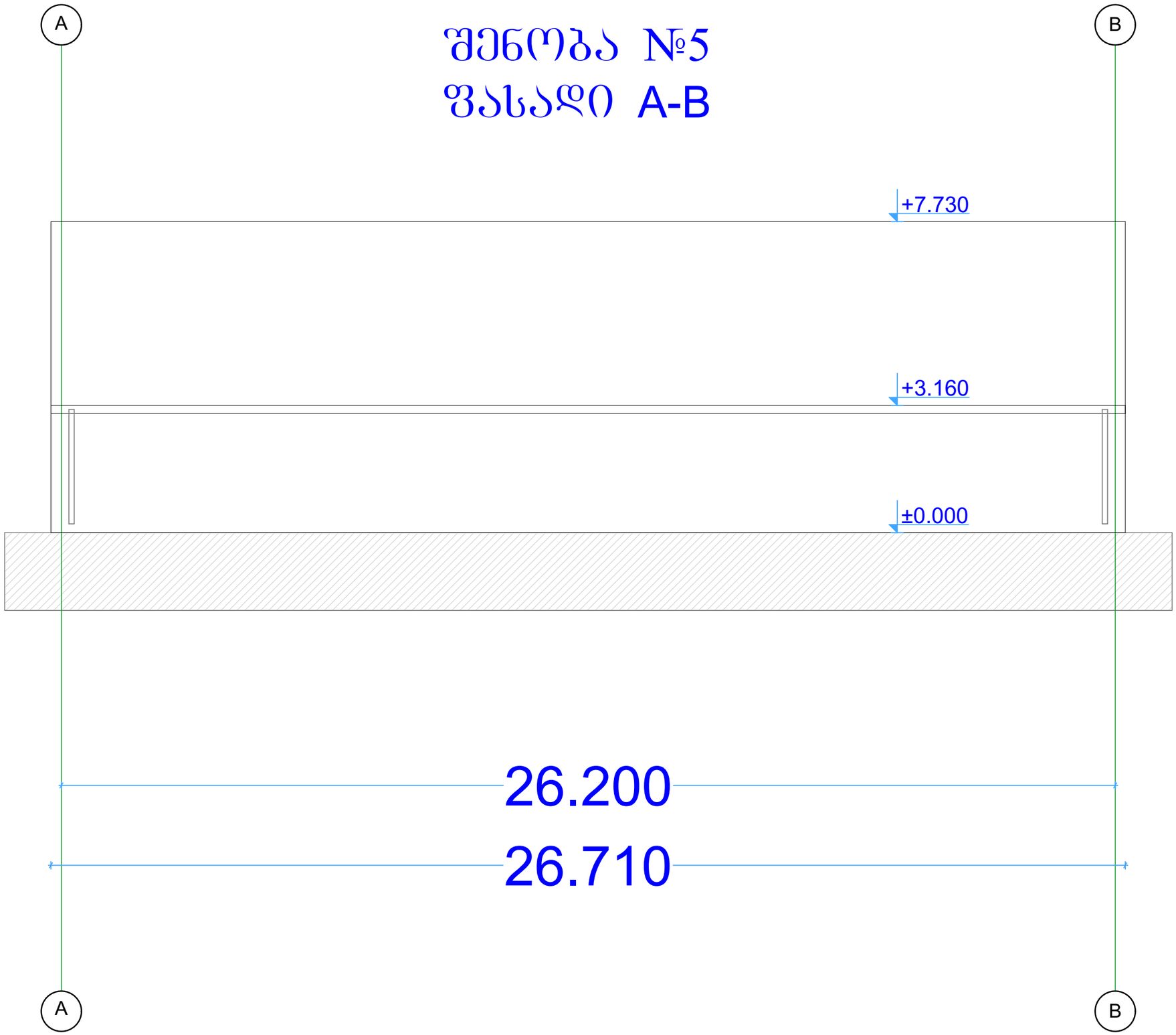

დირექტორი	გიორგი ჭუმბურიძე	ხელმოწერა	I სართული	თარ: 10.05.2019	შენობ:	
არქიტექტორი	გიორგი ჭუმბურიძე	ხელმოწერა	დემონტაჟის პროექტი		მაშტაბი: 1:100	
დამკვეთი			სანაპიროს № 6		ფურც:	
					სა: 01.15.03.022.022	

შენობა №5
ფასადი B-A



დირექტორი	გიორგი ჭუმბურიძე	ხელმოწერა	I სართული	თარ: 10.05.2019	შენობ:
არქიტექტორი	გიორგი ჭუმბურიძე	ხელმოწერა	დემონტაჟის პროექტი		მაშტაბი: 1.100 ფურც:
დამკვეთი			სანაპიროს № 6		სკ: 01.15.03.022.022

შენობა №5 ფასადი 2-1

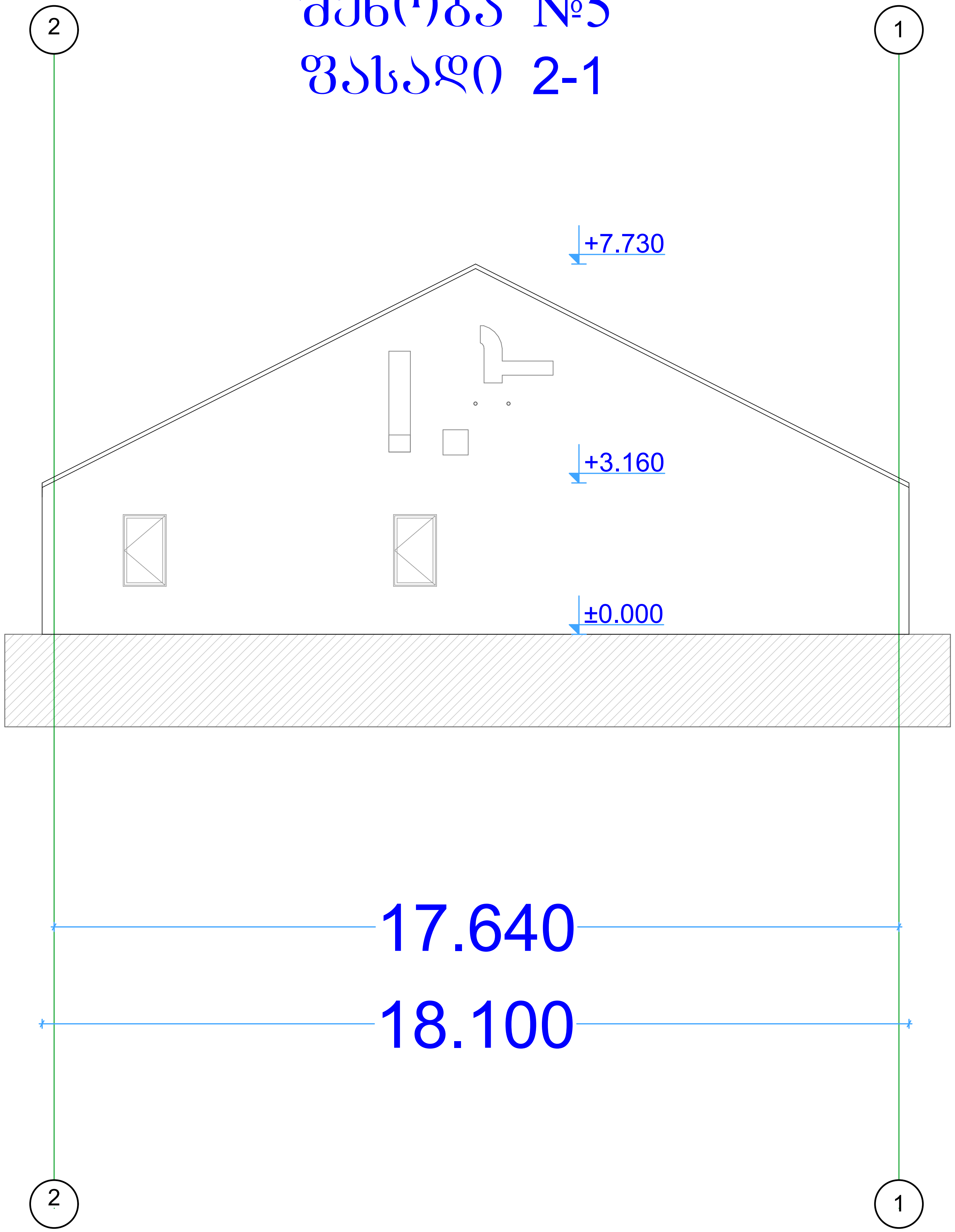

შენობა №5 ფასადი 1-2

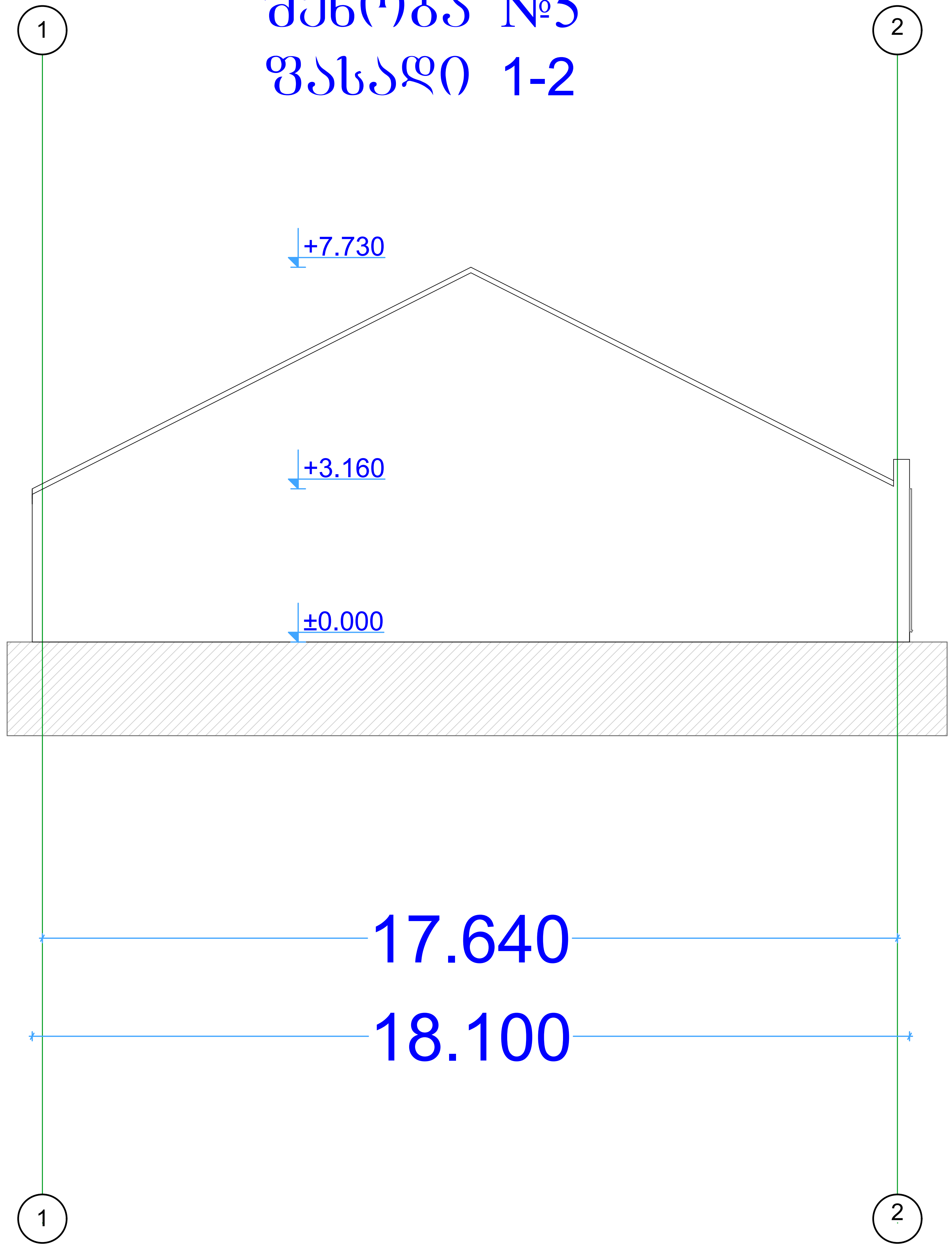

	დირექტორი	გიორგი ჭუმბურიძე	ხელმოწერა	I სართული	თარ: 10.05.2019	შენობ:
	არქიტექტორი	გიორგი ჭუმბურიძე	ხელმოწერა	დემონტაჟის პროექტი		მაშტაბი: 1.100 ფურც:
	დამკვეთი			სანაპიროს № 6		სკ: 01.15.03.022.022

შენობა №5
ჯრიღი 2-1

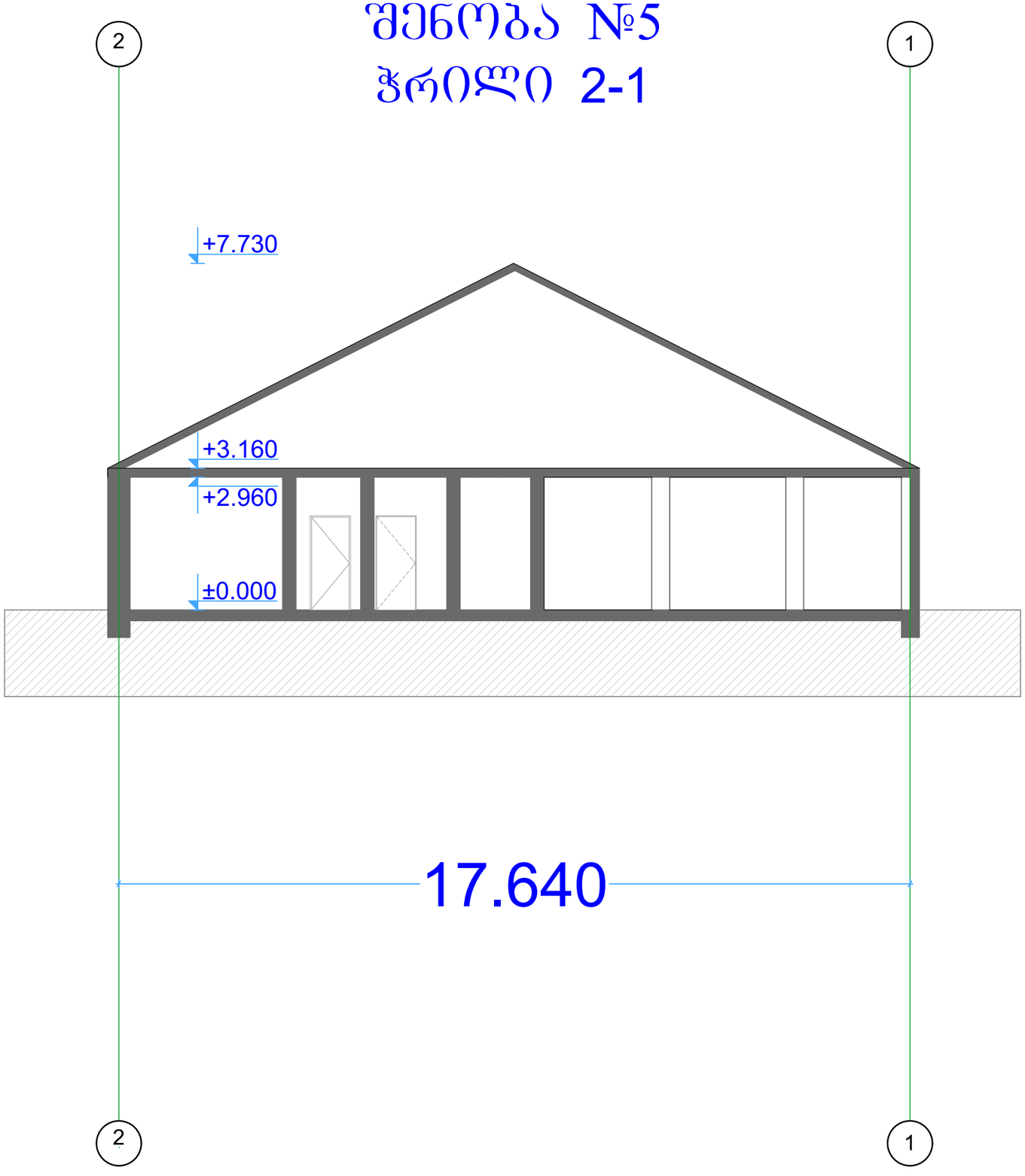

დირექტორი	გიორგი ჯუმბურიძე	ხელმოწერა	1 სართული	თარ: 10.05.2019	შენობ:	
არქიტექტორი	გიორგი ჯუმბურიძე	ხელმოწერა	დემონტაჟის პროექტი		მაშტაბი: 1:100	
დამკვეთი			ხანაპიროს № 6		ფურც:	
					სპ: 01.15.03.022.022	

შენობა №5
ჯრიღი A-B

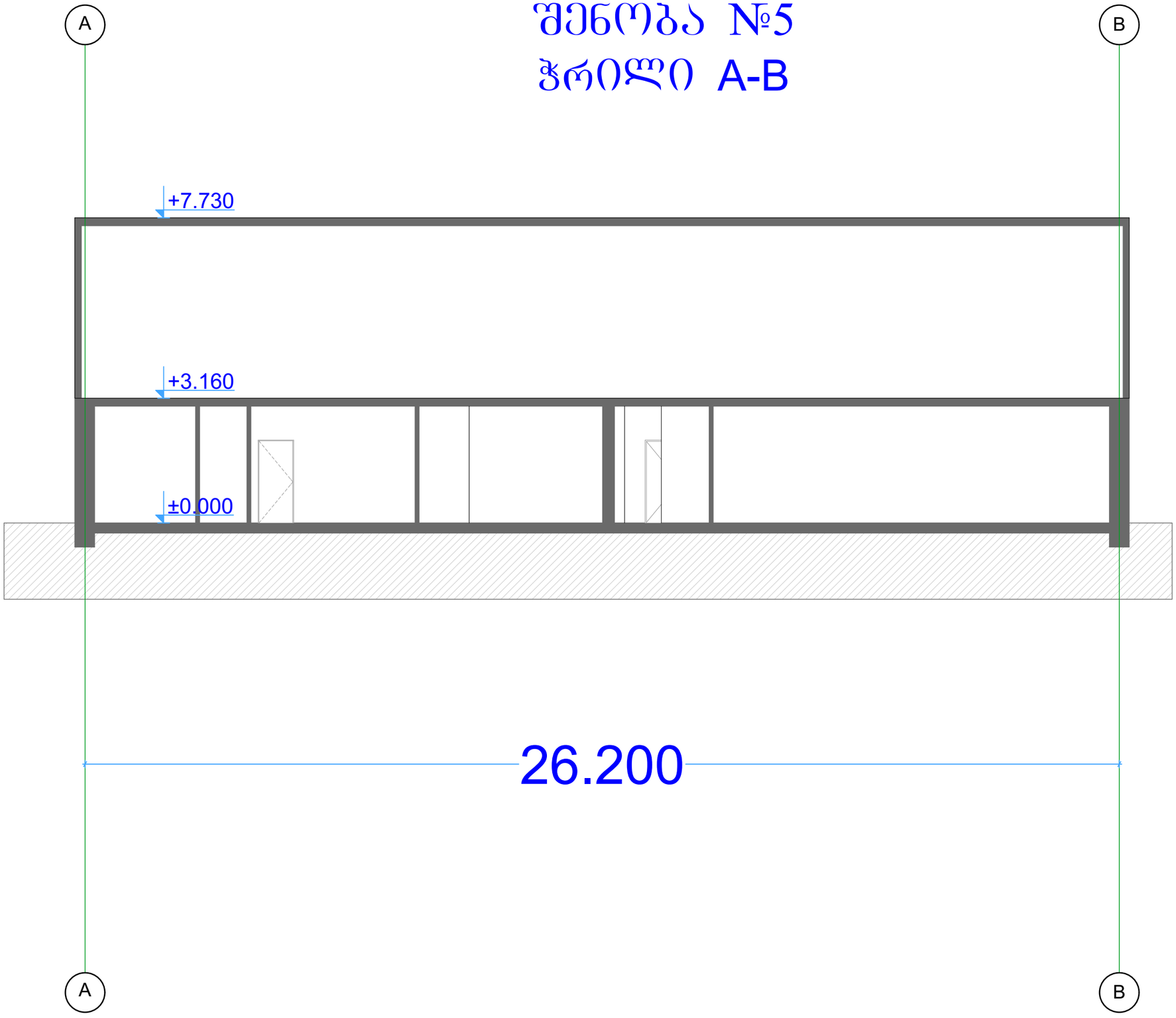

	დირექტორი	გიორგი ჭუმბურიძე	ხელმოწერა	I სართული	თარ: 10.05.2019	შენობ:
	არქიტექტორი	გიორგი ჭუმბურიძე	ხელმოწერა	დემონტაჟის პროექტი		მასშტაბი 1:100
	დამკვეთი			სანაპიროს № 6		ფურც:
						ს.ნ. 01.15.03.022.022

შენობა №6
გეგმარება. ფასადები. ჭრილები.

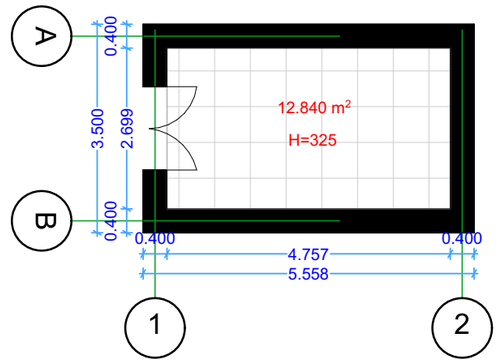

ფასადები

ჭრილები.

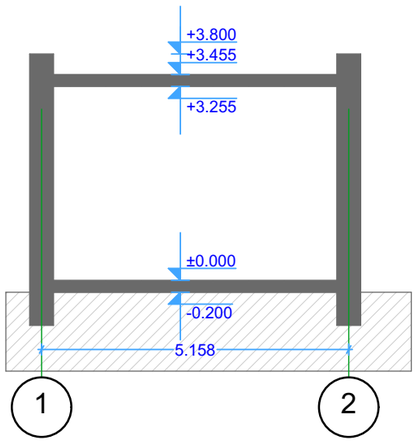

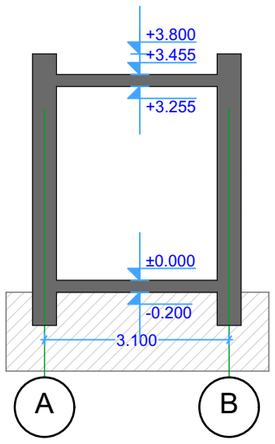

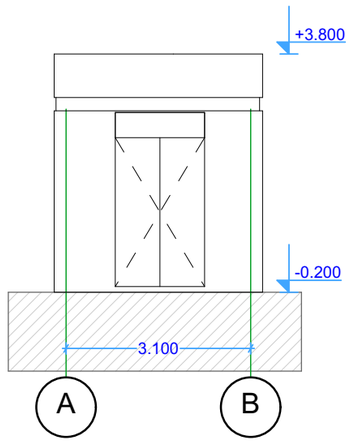

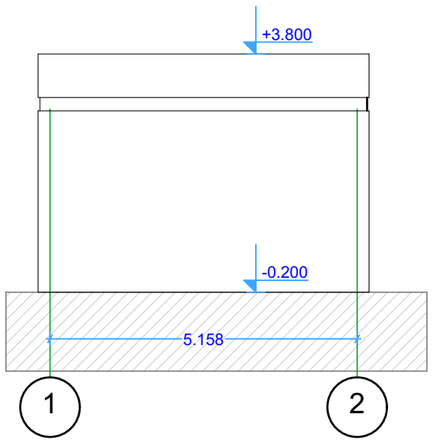

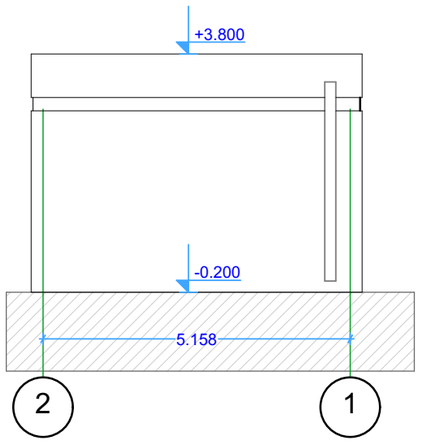

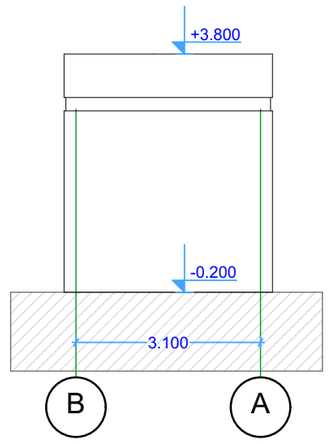

დირექტორი	გიორგი ჭუმბურიძე	ხელმოწერა		I სართული	თარ: 10.05.2019	შენობ:
არქიტექტორი	გიორგი ჭუმბურიძე	ხელმოწერა		დემონტაჟის პროექტი		მასშტაბი: 1:100
დამკვეთი				სანაპიროს № 6		ფურც: 5
						01.15.03.022.022

დამკვეთი: სს გეფა

მისამართი: სანაპიროს №6

მშენებლობის ორგანიზაციის დემონტაჟის პროექტი

ქ. თბილისი 2019წ

ა) განმარტებითი ბარათი

1 სამშენებლო ტერიტორიაზე /ქ. თბილისი, სანაპიროს №6 / განლაგებულია სადემონტაჟო 02/3 სართულიანი ობიექტი და 05/1 შენობას გააჩნია ანაკრები რკინაბეტონის გადახურვის ფილები და მზიდი აგურის კედლები. აგრეთვე იმავე ტერიტორიაზე განლაგებული რამდენიმე დამხმარე ნაგებობა {01/1, 03/1, 06/1,} მსუბუქი კონსტრუქციებისაგან და აგურის კედლებით. წინამდებარე პროექტში განხილულია შენობების სადემონტაჟო სამუშაოების პირობები და მეთოდები.

2 სამუშაოების დაწყებამდე, სამშენებლო ორგანიზაცია ამუშავებს სამუშაოთა წარმოების პროექტს. ამ პროექტის შედგენა უნდა ხდებოდეს მშენებლობის ორგანიზაციის პროექტში მიღებული გადაწყვეტილებების შესაბამისად. მოსამზადებელ პერიოდში უნდა მოხდეს: უცხო ხალხის გაყვანა სადემონტაჟო უბნიდან, გარე და შიგა ქსელების გამორთვა, სახურავების გაწმენდა-ფენილის მოხსნა, დროებითი შენობების დაყენება თავისუფალ ტერიტორიაზე ჯგუფურად, დროებითი საფარიანი ღობის დაყენება არსებული ღობის ადგილმდებარეობის გათვალისწინებით, ტროტუარების შემოღობვა ხდება მხოლოდ აღნიშნული ნაკვეთის ტერიტორიაზე, /იხილე გრაფიკული ნაწილი, ნახაზი მო-1 / სამშენებლო მოედნის უზრუნველყოფა დროებითი წყლით და ენერგიით არსებული ქალაქის ქსელებიდან, აქტის შედგენა მოსამზადებელი პერიოდის სამუშაობის შესახებ.

3 სადემონტაჟო სამუშაოების განხორციელება უნდა მოხდეს ზემოდან ქვევით სათანადო კომისიის დასწრებით. აკრძალულია: სადემონტაჟო სამუშაოების განხორციელება ორი-სამი კონსტრუქციების ერთად! სამუშოების დროს უნდა იყოს გათვალისწინებული: ყველა სადემონტაჟო კონსტრუქციის დროებითი გამაგრება, მუშების სათანადო ინსტრუქტაჟი და უზრუნველყოფა სპეციალური ქამრებით და სათვალეებით, დემონტირებული კონსტრუქციების დროებითი დასალაგებელი ადგილი, აქტის შედგენა ძირითადი პერიოდის სამუშაოების შესახებ. ავარიული სიტუაციის შემთხვევაში უნდა მოხდეს სამუშაოების შეჩერება და ყველა სადემონტაჟო კონსტრუქციების გამაგრება. ყველა საშიში ადგილი უნდა იყოს შემოღობილი სათანადო განათებით ღამის საათებში. სამშენებლო ნაგავი დროულად უნდა იქნას გატანილი.

შენობა 02/3 და 04/2 ანაკრები გადახურვის ფილების დემონტაჟი განხორციელდეს მუხლუხასავალიანი ამწე RDK-25-ის საშუალებით. ამწემ უნდა იმოძრაოს შიდა ეზოში “დ” ღერძთან პარალელურად.

შენობა 01/1, 03/1, 06/1 და 05/1 დემონტაჟი მსუბუქი კონსტრუქციების გამო მოხდეს მარტო ხელით.

	დირექტორი	გიორგი ჭუმბურიძე	ხელმოწერა	I სართული	თარ: 10.05.2019	შენობ:
	არქიტექტორი	გიორგი ჭუმბურიძე	ხელმოწერა	დემონტაჟის პროექტი		მაშტაბი: 1:100
	დამკვეთი			სანაპიროს № 6		ფურც:
						სა.ნ. 01.15.03.022.022

ანაკრები კონსტრუქციების დემონტაჟის დროს აუცილებლად გათვალისწინდეს:
-სამონტაჟო ლითონის კიბეების დაყენება მუშებისათვის / კონსტრუქციების მიმაგრების ადგილებთან /;
-ანაკრები კონსტრუქციების შორის ნაკერების და კვანძების გახსნა დროებითი გამაგრების გათვალისწინებით;
-ანაკრები კონსტრუქციების სამონტაჟო ყულფების შემოწმება და საჭიროების შემთხვევაში ახლის მოწყობა;
-დემონტირებული კონსტრუქციების გადმოტანა და დალაგება სპეციალურ ღია მოედანზე;
-ტრავერსების გამოყენება და მათი პარამეტრების გათვალისწინება ამწის შერჩევის დროს;
-მონოლითური რკინაბეტონის ნაწილების დაშლა სანგრევი ჩაქუჩებით.

ყურადღება! ამწის მარკა შეიძლება შეცვლილი იქნას სამშენებლო ორგანიზაციის სურვილის თანახმად ანალოგიურ მარკაზე.

4 ვინაიდან მშენებლობის ხანგრძლივობა არ განისაზღვრება СниП 1.04.03-85, ხანგრძლივობა პირობითად მიღებულია 6.00 თვე , სამუშაოთა მოცულობიდან გამომდინარე.

5. ყველა სამუშაოს განხორციელება მოხდეს საქართველოს მთავრობის 2007წ 28 მარტის №62 დადგენილების – “მშენებლობის უსაფრთხოების წესები”-ს მოთხოვნათა გათვალისწინებით.

6. სამუშაოების დაწყებამდე აუცილებლად მოხდეს მშენებლობის წარმოების პროექტის დამუშავება სამშენებლო ორგანიზაციის მიერ.

დირექტორი	გიორგი ჭუმბურიძე	ხელმოწერა	I სართული	თარ: 10.05.2019	შენობ:
არქიტექტორი	გიორგი ჭუმბურიძე	ხელმოწერა	დემონტაჟის პროექტი		მაშტაბი: 1.100 ფურც:
დამკვეთი			სანაპიროს № 6		სკ: 01.15.03.022.022

მანქანა-მექანიზმების უწყისი

N	დ ა ს ა ხ ე ლ ე ბ ა	ერთ გან.	რ-ბა
1	სამშენებლო ლითონის კიბე ბაქნით	ც	2
2	მიმღები ნაგვის ბუნკერი	ც	1
3	საკომპრესორო დანადგარი	ც	1
4	სანგრევი ჩაქუჩები	ც	2
5	ნიჩაბი	ც	4
6	ელექტროსახერხი	ც	2
7	სპეცტრანსპორტი	ც	4
8	შემდუღებელი აპარატი	ც	2
9	მუხლუხასავალიანი ამწე	ც	1

RDK -25–ის ტექნიკური დახასიათება

1 კოშკის სიმაღლე----------17.50მ
2 ბატიტელის სიგრძე----------20.00მ
3 ისრის შვერა:
მინიმალური----------6.41მ
მაქსიმალური----------17.55მ
4 ტვირთამწეობა:
მაქსიმალური----------8.00ტნ
მინიმალური----------1.05ტნ
5 აწევის სიმაღლე----------30.99მ
6 ამწის წონა----------41.10ტნ

დირექტორი	გიორგი ჭუმბურიძე	ხელმოწერა		I სართული	თარ: 10.05.2019	შენობ:
არქიტექტორი	გიორგი ჭუმბურიძე	ხელმოწერა		დემონტაჟის პროექტი		მაშტაბი: 1.100
დამკვეთი				სანაპიროს № 6		ფურც:
						სხ: 01.15.03.022.022

ბ) კალენდარული გეგმა T=6.00 თვე

N	სამუშაოს დასახელება	თვე	1 თვე						2 თვე						3 თვე					
			5	10	15	20	25	30	5	10	15	20	25	30	5	10	15	20	25	30
	მოსამზადებელი პერიოდის სამუშაოები																			
1	მოსამზადებელი სამუშაოების ჩატარება	0.5																		
	ძირითადი პერიოდის სადემონტაჟო სამუშაოები																			
	შენობა 1/3 2/4																			
1	სახურავის აყრა	5.5																		
2	სადემონტაჟო კონსტრუქციების მომზადება დემონტაჟისათვის																			
3	კარ-ფანჯრების ამოღება, იატაკების აყრა და ტიხრების დემონტაჟი																			
4	ანაკრები გადახურვის ფილების და მზიდი კედლების დემონტაჟი სართულების მიხედვით																			
5	გრუნტის დამუშავება ხელით																			
6	საძირკვლის ამოღება																			
	შენობა 3/1, 4/1, 6/1, 5/1																			
1	დამხმარე შენობების სადემონტაჟო სამუშაოების ჩატარება	0.5																		
	საერთო სამუშაოები																			
1	სამშენებლო ნაგვის გატანა	-																		
2	სხვადასხვა სამუშაოები	-																		

	დირექტორი	გიორგი ჭუმბურიძე	ხელმოწერა	I სართული	თარ: 10.05.2019	შენობ:
	არქიტექტორი	გიორგი ჭუმბურიძე	ხელმოწერა	დემონტაჟის პროექტი		მაშტაბი: 1:100
	დამკვეთი			სანაპიროს № 6		ფურც:
						სძ: 01.15.03.022.022

N	სამუშაოს დასახელება	თვე	4 თვე						5 თვე						6 თვე					
			5	10	15	20	25	30	5	10	15	20	25	30	5	10	15	20	25	30
	მოსამზადებელი პერიოდის სამუშაოები																			
1	მოსამზადებელი სამუშაოების ჩატარება	0.5																		
	ძირითადი პერიოდის სადემონტაჟო სამუშაოები																			
	შენობა 1/3 2/4																			
1	სახურავის აყრა	5.5																		
2	სადემონტაჟო კონსტრუქციების მომზადება დემონტაჟისათვის																			
3	კარ-ფანჯრების ამოღება, იატაკების აყრა და ტიხრების დემონტაჟი																			
4	ანაკრები გადახურვის ფილების და მზიდი კედლების დემონტაჟი სართულების მიხედვით																			
5	გრუნტის დამუშავება ხელით																			
6	საძირკვლის ამოღება																			
	შენობა 3/1, 4/1, 6/1, 5/1																			
1	დამხმარე შენობების სადემონტაჟო სამუშაოების ჩატარება	0.5																		
	საერთო სამუშაოები																			
1	სამშენებლო ნაგვის გატანა	-																		
2	სხვადასხვა სამუშაოები	-																		

დირექტორი	გიორგი ჭუმბურიძე	ხელმოწერა	1 სართული	თარ: 10.05.2019	შენობ:
არქიტექტორი	გიორგი ჭუმბურიძე	ხელმოწერა	დემონტაჟის პროექტი		მაშტაბი: 1:100
დამკვეთი			სანაპიროს № 6		ფურც:
					სპ: 01.15.03.022.022



+7.800
24.000
+6.200
+9.200
20.000
+6.200
7.700
10.000
±0.000
კედლის დეკორატიული
ლესვა და ღებვა RAL 7004
მეტალის ფირფიტა
ჟანგის ეფექტით
ალკაბონდის შეფუთვა
RAL 6021
-2.450
მეტალის საფასადე
კონსტრუქცია თეთრ
ფერში



+9.200

+9.700

+7.800

+6.200

RAL 6021

+6.200

16.000

0.500

10.300

±0.000

1.700

1.000

1.700

9.500

