GREEN CLINIC

ობიექტის დასახელება:	პროექტის დასახელება:	დამკვეთი	შემსრულებელი
ქ.თბილისი, სოფელი, ქვემო ლისი ს/კ 72.16.18.965, მრავალპროფილური სამედიცინო ცენტრი.	სახანძრო სიგნალიზაციის პროექტი	შპს "აიემდი"	შპს "ნს სტუდიო"

თარიღი: 10.05.2019

დაჯავებულობა	აღწერილობა	ფართი ($მ^2$)	დაჯავებულობის დატვირთვის ფაქტორი	დ.დ	ს.დ.დ
დს	დამხმარე სათავსოები, ემერჯის დამხმარე ოთახი	71.1	27.9	3	51
სქ	მასაჟის ოთახი,რენტგენი, მერჩაი, ემერჯი ოპერატორი ტომოგრაფია ოპერატორი, ტომოგრაფია, ფოტოთერაპიის ოთახები, სარრდინატორო ოთახები, ულტრაბგერის ოთახები, ულტრაბგერა ოპერატორის ოთახი, ჰოლი	441.42	9.3	46	
სწ-1	არქივის ოთახები	24.8	46.5	2	

დაჯავებულობა	საშხეფი სისტემის გარეშე (მ)	საშხეფი სისტემით (მ)
სქ	60	90
	60	75
დს	90	120



A-3

A-501

ობიექტის დასახელება:

ქ.თბილისი, სოფელი, ქვემო ლისი ს/კ 72.16.18.965, მრავალპროფილური სამედიცინო ცენტრი.

ნახაზი:

-2 სართულის სახანძრო სიგნალიზაციის გეგმა

-7.35 ნიშნულზე

დამკვეთი

შპს "აიემდი"

შემსრულებელი

შპს "ნს სტუდიო"

ექსპლიკაცია

პროექტი № 01.18

შესრულა: ნ.ჭანტურია

შეამოწმა: ლ.ჩაბანავა

საავტორო უფლებები: შპს ნს სტუდიო

NSSTUDIO
ARCHITECTURE & DESIGN

შპს ნს სტუდიო
0179 თბილისი ჭავჭავაძის №34
ტელ: 593 27 88 58
E-mail: info@nsstudio.ge

1:100

თარიღი: 10.05.2019

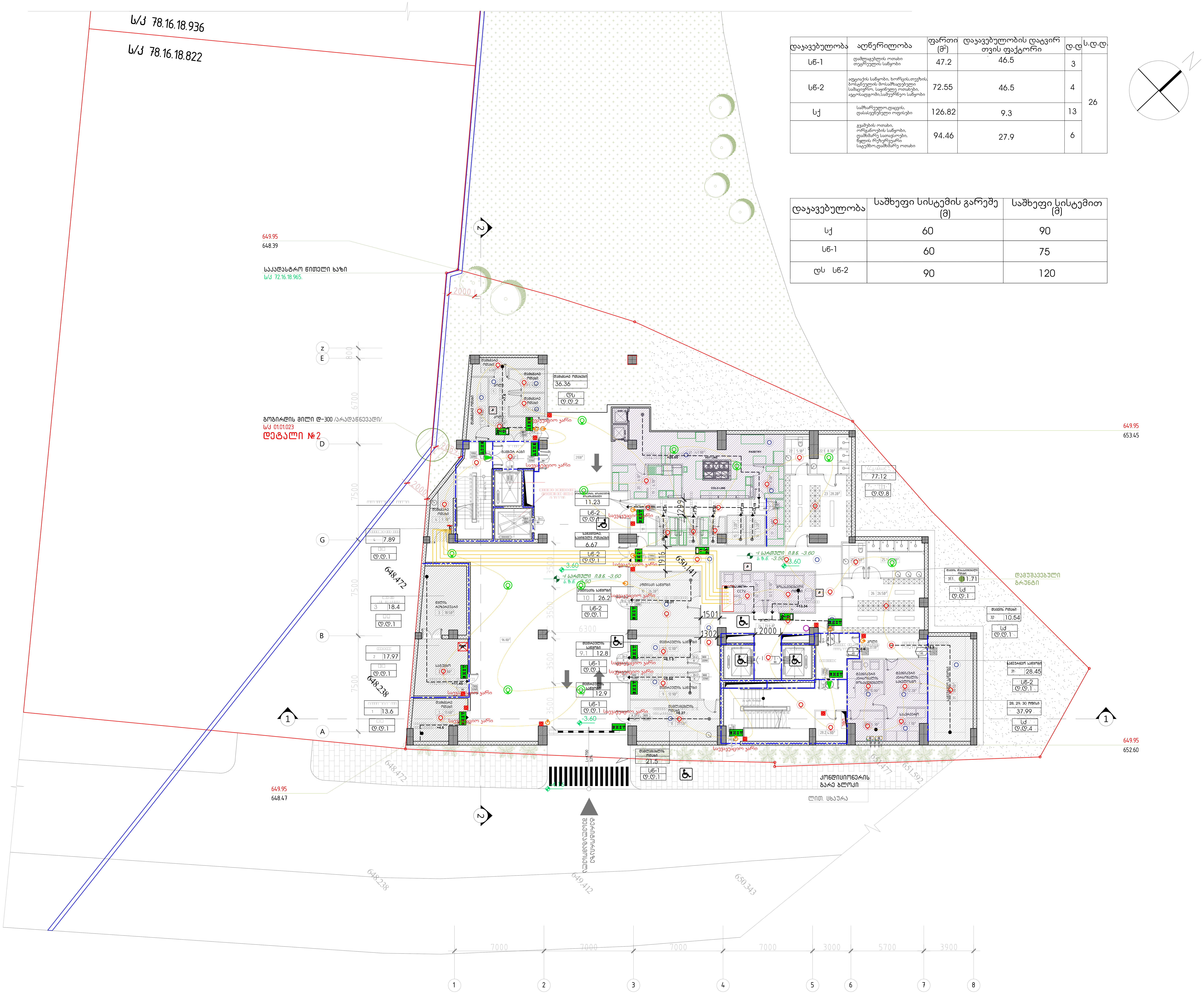

დაკავებულობა	აღწერილობა	ფართი (მ^2)	დაკავებულობის დატვირთვის ფაქტორი	დ.დ	ს.დ.დ.
სნ-1	დამლაგებლის ოთახი თეტრეულის საწყობი	47.2	46.5	3	26
სნ-2	აფტიაქის საწყობი, ხორცის,თევზის, ბოსტნეულის მოსამზადებელი სამაცივრო, საყინულე ოთახები, ავტოსადგომი,სამეურნეო საწყობი	72.55	46.5	4	
სქ	სამზარეულო,დაცვის, დასასვენებელი ოფისები	126.82	9.3	13	
	გვამების ოთახი, ორგანოების საწყობი, დამხმარე სათავსოები, წყლის რეზერვუარი სატუმბო,დამხმარე ოთახი	94.46	27.9	6	

დაკავებულობა	საშხეფი სისტემის გარეშე (მ)	საშხეფი სისტემით (მ)
სქ	60	90
სნ-1	60	75
ღს სნ-2	90	120

A-3

A-502

ობიექტის დასახელება:

ქ.თბილისი, სოფელი, ქვემო ლისი ს/კ 72.16.18.965, მრავალპროფილური სამედიცინო ცენტრი.

ნახაზი:

−1 სართულის სახანძრო სიგნალიზაციის გეგმა
−3.60 ნიშნულზე

დამკვეთი

შპს "აიემდი"

შემსრულებელი

შპს "ნს სტუდიო"

ექსპლიკაცია

სათავსი:

11– მიმღები.
12– ხორცის მოსამზადებელი
13– თევზის მოსამზადებელი
14– ბოსტნეულის მოსამზადებელი
15– მაცივარი
16– საყინულე
17– საწარმოო ოთახი
18– მშრალი პროდუქტი ოთახი
19– ჭურჭლის სამრეცხაო
20– სუფთა ჭურჭლის საწყობი
21– სამზარეულო
22– WC
22.1– საშხაპე
23– გასახდელი
24– ჰოლი
25– WC
25.1– საშხაპე
26– გასახდელი

პროექტი № 01.18
შეასრულა: ნ.ჭანტურია
შეამოწმა: ლ.ჩაგანავა
საავტორო უფლებები: შპს ნს სტუდიო

NSSTUDIO
ARCHITECTURE & DESIGN

შპს ნს სტუდიო
0179 თბილისი ჭავჭავაძის №34
ტელ: 593 27 88 58
E-mail: info@nsstudio.ge

1:100
თარიღი: 10.05.2019

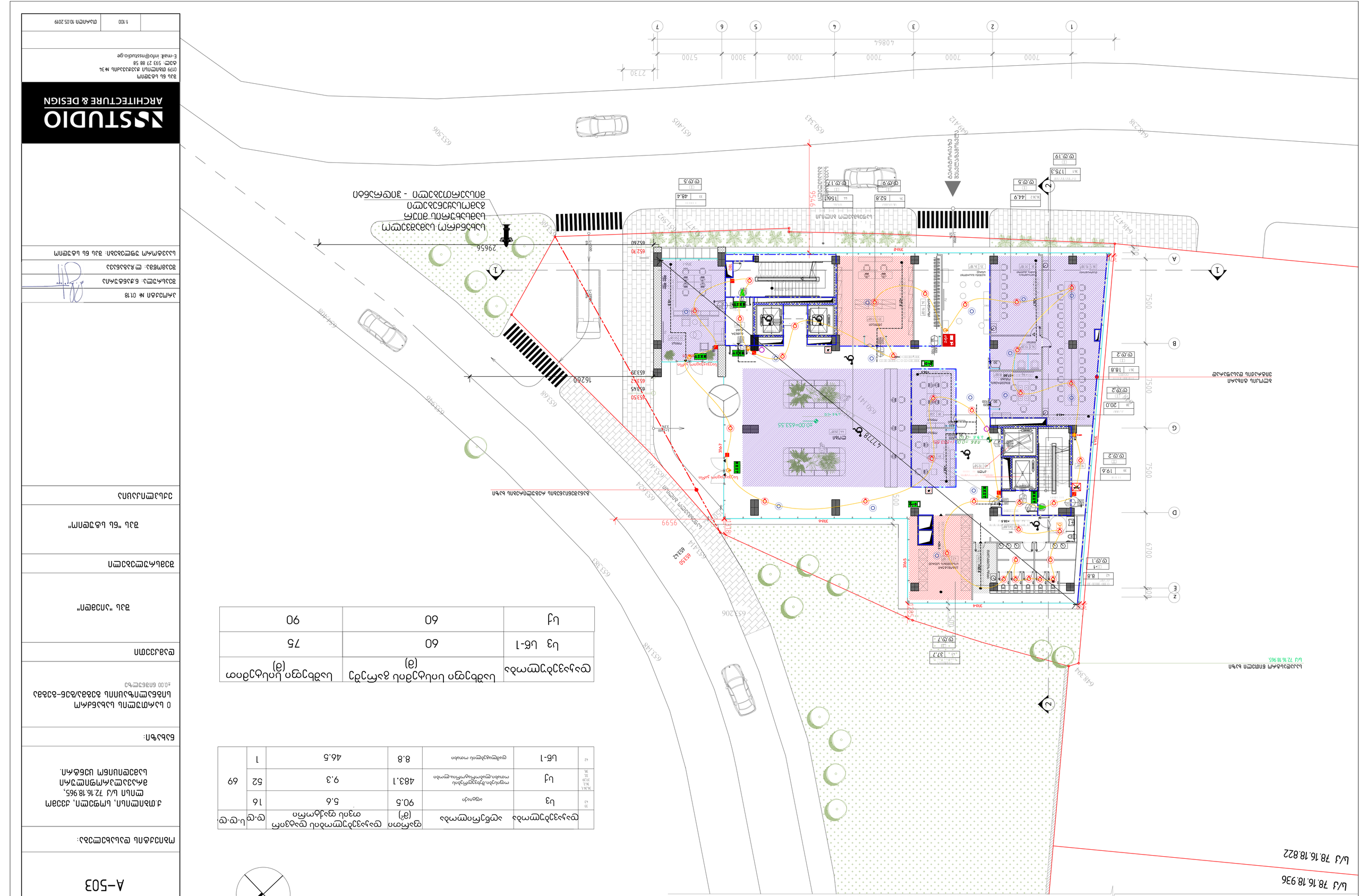
ს/კ 78.16.18.936
ს/კ 78.16.18.822
ბეტონის ბორდიური ქვაფენილით
ბეტონის ბორდიური ასფალტით
ასფალტის საფარი
ბეტონის ბორდიური
ბეტონის ბორდიური ასფალტით
ბეტონის ბორდიური ქვაფენილით

№№	დაჯავებულობა	აღწერილობა	ფართი (მ²)	დაჯავებულობის დატვირთვის ფაქტორი	დ.დ	ს.დ.დ.
	სქ	საორდინატორო,ჯაბინეტი	401,05	9.3	44	44

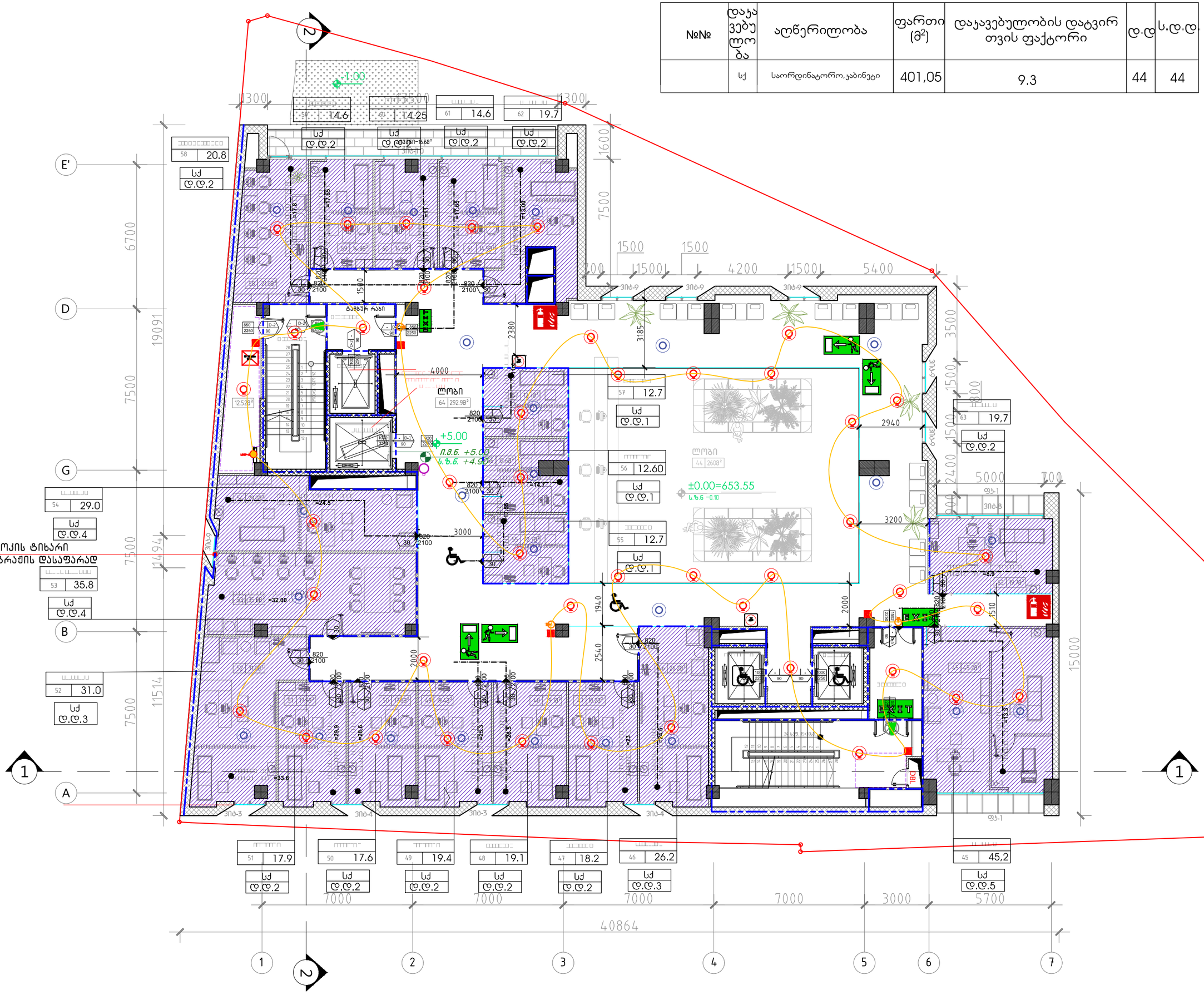

A-3

A-504

ობიექტის დასახელება:

ქ.თბილისი, სოფელი, ქვემო ლისი ს/ქ 72.16.18.965, მრავალპროფილური სამედიცინო ცენტრი.

ნახაზი:

I სართულის სახანძრო სიგნალიზაციის გეგმა

+5.00 ნიშნულზე

დამკვეთი

შპს "აიემდი"

შემსრულებელი

შპს "ნს სტუდიო"

ექსპლიკაცია

სათაური:

45- კაბინეტი
46- კაბინეტი
47- კაბინეტი
48- კაბინეტი
49- კაბინეტი
50- კაბინეტი
51- კაბინეტი
52- კაბინეტი
53- საორდინატორო
54- კაბინეტი
55- კაბინეტი
56- კაბინეტი
57- კაბინეტი
58- საორდინატორო
59- კაბინეტი
60- კაბინეტი
61- კაბინეტი
62- კაბინეტი
63- კაბინეტი
64- ლობი

პროექტი № 01.18

შეასრულა: ნ.ქანტურია

შეამოწმა: ლ.ჩაბანავა

საავტორო უფლებები: შპს "ნს სტუდიო

NSSTUDIO
ARCHITECTURE & DESIGN

შპს ნს სტუდიო
0179 თბილისი ჭავჭავაძის №34
ტელ: 593 27 88 58
E-mail: info@nsstudio.ge

1:100

თარიღი: 10.05.2019

№№	დატვირთვის ტიპი	აღწერილობა	ფართი (მ²)	დატვირთვის ფაქტორი	დ.დ	ს.დ.დ.
	სქ	საორდინატორო,ჯაბინეტი	501.65	9,3	55	55

ბლოკის ტიხარი
ვიტრაჟის დასაფარად

A-3	
A-505	
ობიექტის დასახელება:	
ქ.თბილისი, სოფელი, ქვემო ლისი ს/კ 72.16.18.965, მრავალპროფილური სამედიცინო ცენტრი.	
ნახაზი:	
II სართულის სახანძრო სიგნალიზაციის გეგმა +8.60 ნიშნულზე	
დამკვეთი	
შპს "აიემდი"	
შემსრულებელი	
შპს "ნს სტუდიო"	
ექსპლიკაცია	

სათაური:

65- კაბინეტი
66- კაბინეტი
67- კაბინეტი
68- კაბინეტი
69- კაბინეტი
70- კაბინეტი
71- კაბინეტი
72- კაბინეტი
73- კაბინეტი
74- საორდინატორო
75- საორდინატორო
76- კაბინეტი
77- საორდინატორო
78- კაბინეტი
79- კაბინეტი
80- კაბინეტი
81- კაბინეტი
82- კაბინეტი
83- კაბინეტი
84- კაბინეტი
85- კაბინეტი
86- კაბინეტი
87- კაბინეტი
88- კაბინეტი
89- კაბინეტი
90- WC
91- კაბინეტი
92- ჯოლი

პროექტი № 01.18	
შეასრულა: ნ.ჟანგბურია	
შეამოწმა: ლ.ჩაბანავა	
საავტორო უფლებები: შპს ნს სტუდიო	

NSSTUDIO
ARCHITECTURE & DESIGN
შპს ნს სტუდიო
0179 თბილისი ფავორიტის №34
ტელ: 593 27 88 58
E-mail: info@nsstudio.ge

	1:100	თარიღი: 10.05.2019

№№	დაკავებულობა	აღწერილობა	ფართი (მ²)	დაკავებულობის დატვირთვის ფაქტორი	დ.დ	ს.დ.დ.
109 110 111	დწ-2	პალატა	119.7	11.2	11	56
	დს	დამხმარე სათავსო	43.16	27.9	4	
	სქ	სარკინატორო.კაბინეტი	376.24	9.3	41	

დაკავებულობა	საშხეფი სისტემის გარეშე (მ)	საშხეფი სისტემით (მ)
დს	90	120

დაკავებულობა	საშხეფი სისტემის გარეშე (მ)	საშხეფი სისტემით (მ)
სქ	60	90

დაკავებულობა	საშხეფი სისტემის გარეშე (მ)	საშხეფი სისტემით (მ)
დწ-2	დაუშვებელია	60

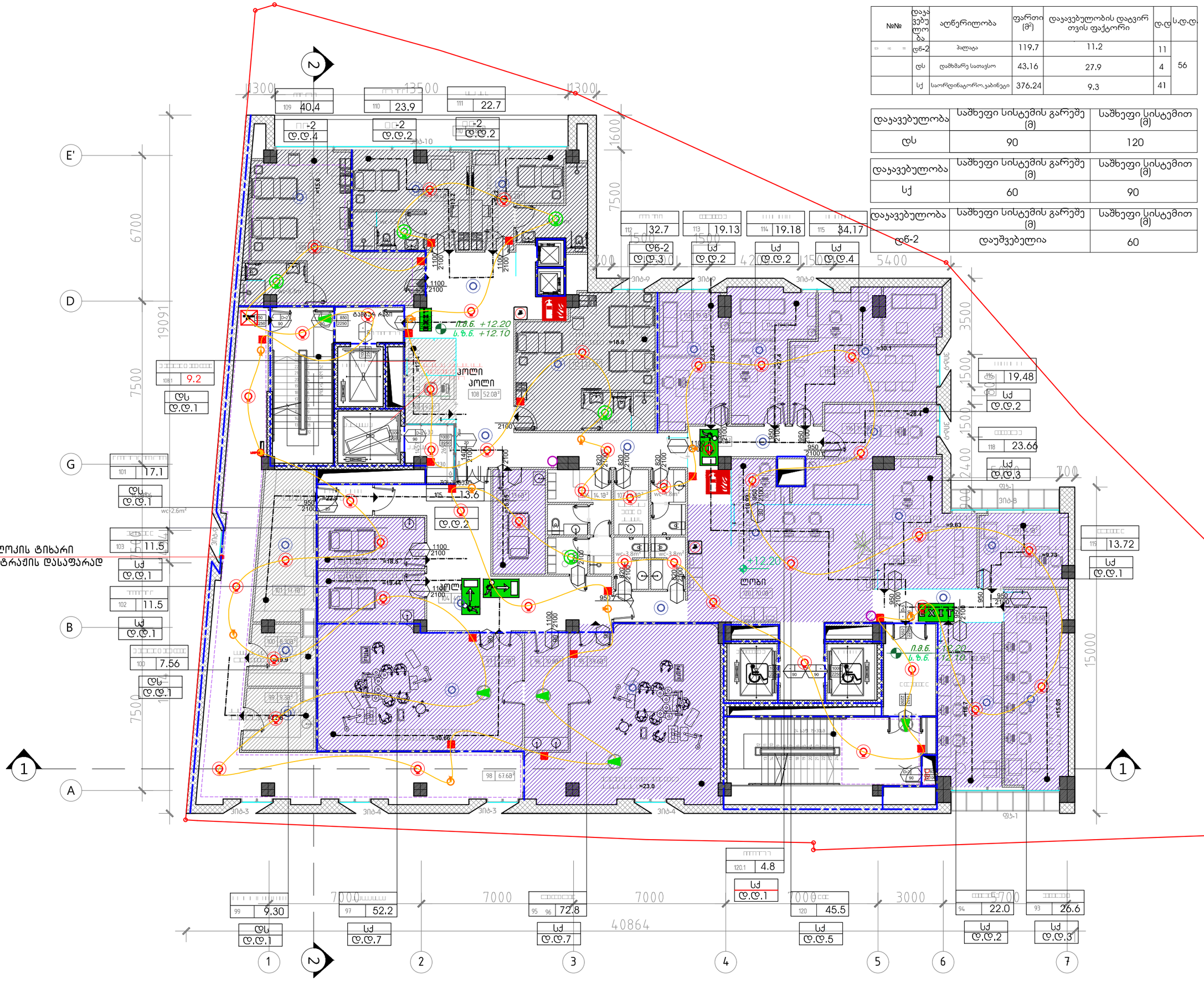

A-3

A-506

ობიექტის დასახელება:

ქ.თბილისი, სოფელი, ქვემო ლისი ს/კ 72.16.18.965, მრავალპროფილური სამედიცინო ცენტრი.

ნახაზი:

III სართულის სახანძრო სიგნალიზაციის გეგმა

+12.20 ნიშნულზე

დამკვეთი

შპს "აიემდი"

შემსრულებელი

შპს "ნს სტუდიო"

ექსპლიკაცია

სათაური:

93-კაბინები
94-კაბინები
95-სპორტსაცმო
96-სპორტსაცმო
97-სპორტსაცმო
98-ჯოლი
99- დამხმარე სათავსო
100-დამხმარე სათავსო
101-დამხმარე სათავსო
102-კაბინები
103-კაბინები
104-ჯოლი
105-მესახეთე.ოთახი
106-ექიმის ბაკალავრი
107-სანიტარის ოთახი
108-ჯოლი
108.1-დამხმარე სათავსო
109-პალატა
110- პალატა
111- პალატა
112-პალატა
113- კაბინები
114- კაბინები
115- კაბინები
116- კაბინები
117- კაბინები
118- კაბინები
119-კაბინები
120-ლიფტი

პროექტი № 01.18

შეასრულა: ნ.ჭანტურია

შეამოწმა: ლ.ჩაბანავა

საავტორო უფლებები: შპს ნს სტუდიო

NSSTUDIO ARCHITECTURE & DESIGN

შპს ნს სტუდიო
0179 თბილისი ფავორიტის №34
ტელ: 593 27 88 58
E-mail: info@nsstudio.ge

1:100 თარიღი: 10.05.2019

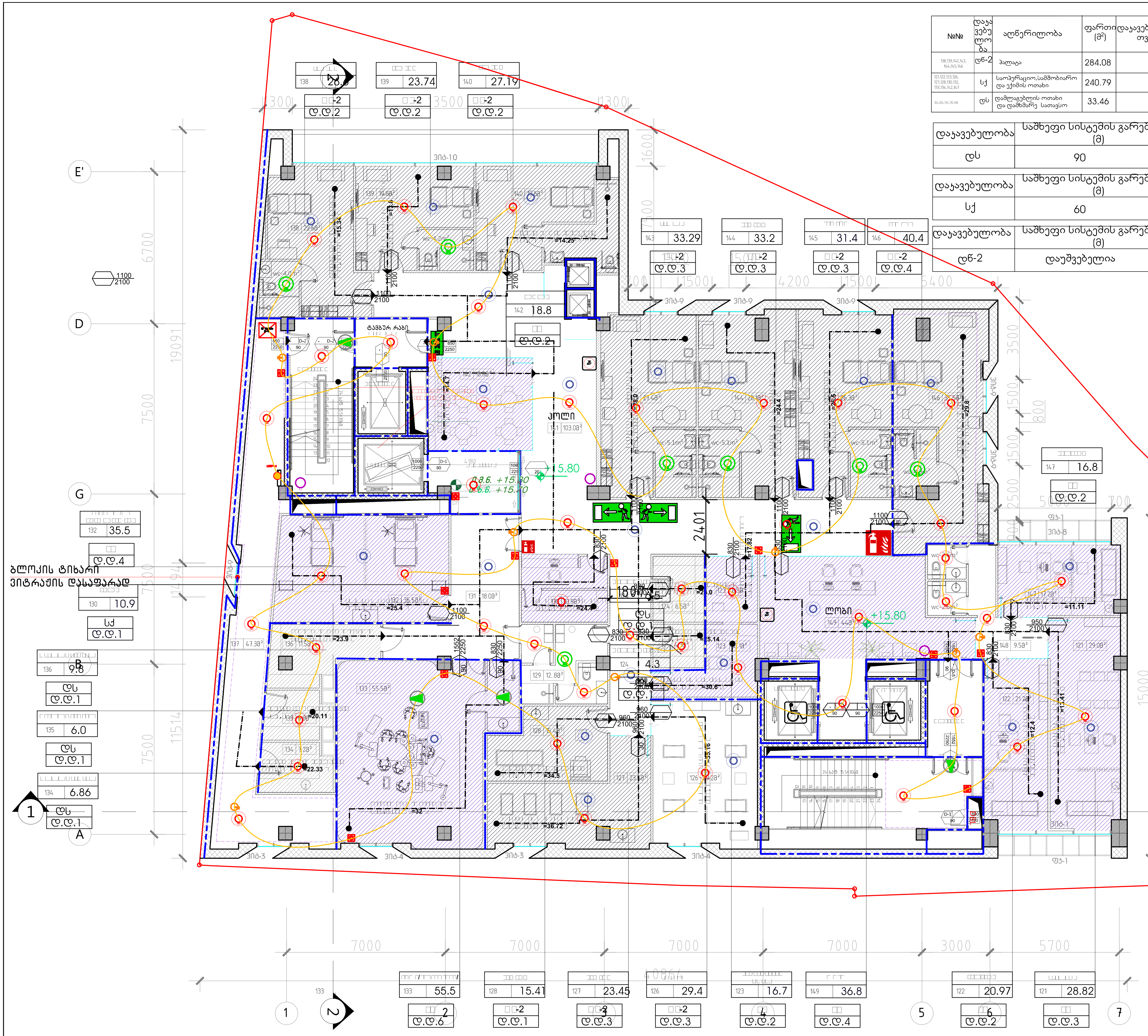

№№	დაკავებულობა	აღწერილობა	ფართი (მ²)	დაკავებულობის დატვირთვის ფაქტორი	დ.დ	ს.დ.დ.
138,139,140,143, 144,145,146	დნ-2	პალატა	284.08	11.2	26	57
121,122,123,126, 127,128,130,132, 133,134,142,147	სქ	საოპერაციო,სამშობიარო და ექიმის ოთახი	240.79	9.3	26	
124,125,134,135,136	დს	დამლაგებლის ოთახი და დამხმარე სათავსო	33.46	24.9	5	

დაკავებულობა	საშხეფი სისტემის გარეშე (მ)	საშხეფი სისტემით (მ)
დს	90	120

დაკავებულობა	საშხეფი სისტემის გარეშე (მ)	საშხეფი სისტემით (მ)
სქ	60	90

დაკავებულობა	საშხეფი სისტემის გარეშე (მ)	საშხეფი სისტემით (მ)
დნ-2	დაუშვებელია	60

A-3

A-507

ობიექტის დასახელება:

ქ.თბილისი, სოფელი, ქვემო ლისი ს/კ 72.16.18.965, მრავალპროფილური სამედიცინო ცენტრი.

ნახაზი:

IV სართულის სახანძრო სიგნალიზაციის გეგმა
+15.80 ნიშნულზე

დამკვეთი

შპს "აიემდი"

შემსრულებელი

შპს "ნს სტუდიო"

ექსპლიკაცია

სათავსი:

121- კაბინეტი
122- კაბინეტი
123- იმუნიზაციის ოთახი
124- დამხმარე სათავსო
125- დამხმარე სათავსო
126- პალატა
127- პალატა
128- პალატა
129- ექიმის გასახდელი
130- პოსტი
131- ჰოლი /საოპერაციო/
132- ინტენსიური მოვლის პალატა
133- საოპერაციო
134- დამხმარე სათავსო
135- დამხმარე სათავსო
136-დამხმარე სათავსო
137- ჰოლი
138- პალატა
139- პალატა
140- პალატა
141-ჰოლი
142-ბუფეტი
143-პალატა
144-პალატა
145-პალატა
146-პალატა
147- კაბინეტი
148-ჰოლი
149-ლობი

პროექტი № 01.18

შეასრულა: ნ.ჭანტურია

შეამოწმა: ლ.ჩაგანავა

საავტორო უფლებები: შპს ნს სტუდიო

NSSTUDIO
ARCHITECTURE & DESIGN

შპს ნს სტუდიო
0179 თბილისი ჭავჭავაძის №34
ტელ: 593 27 88 58
E-mail: info@nsstudio.ge

	1:100	თარიღი: 10.05.2019

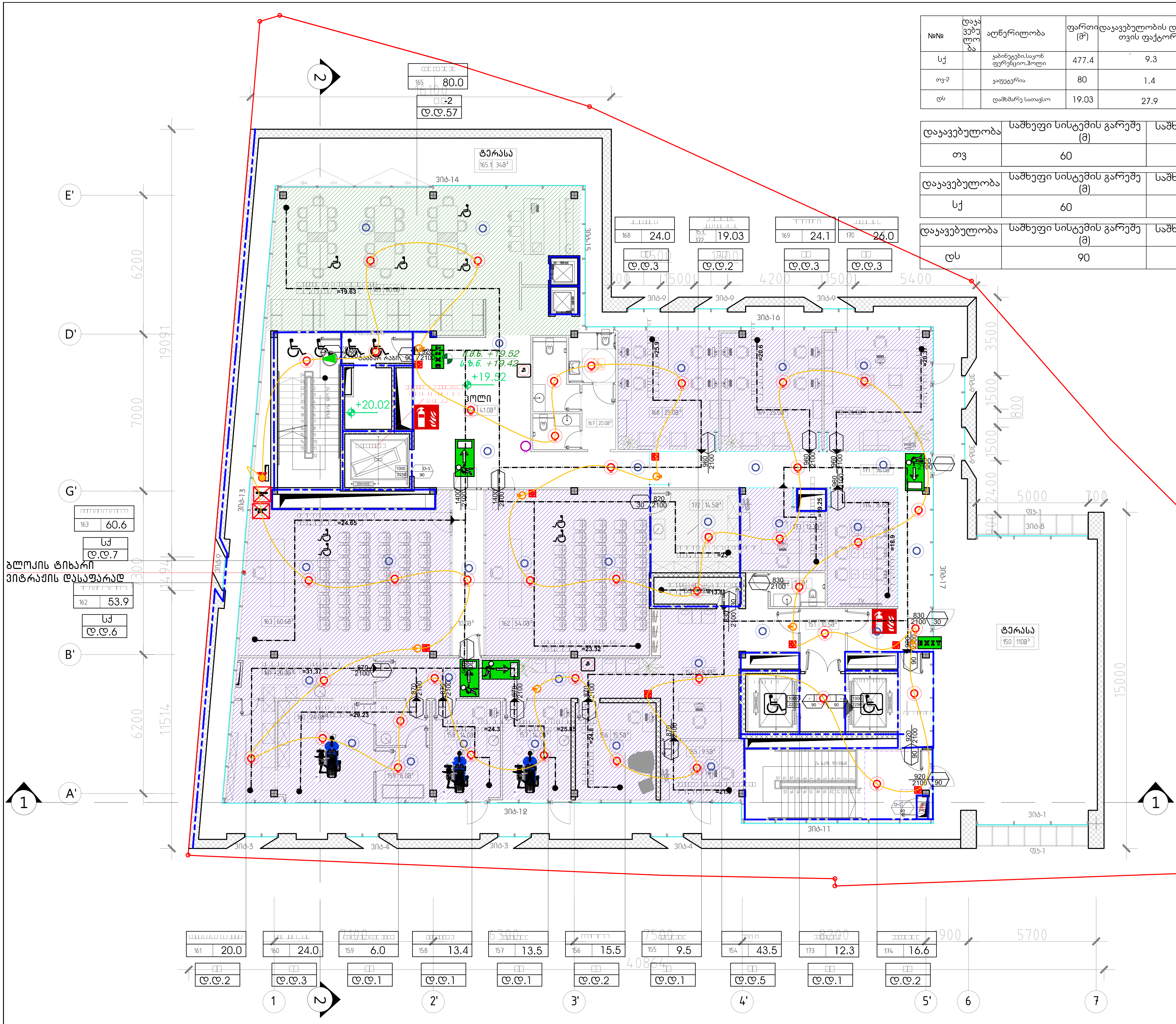

№№	დაკავებულობა	აღწერილობა	ფართი (მ²)	დაკავებულობის დატვირთვის ფაქტორი	დ.დ	ს.დ.დ.
სქ		კაბინეტები,საკონფერენციო,ჰოლი	477.4	9.3	58	117
თვ-2		კაფეტერია	80	1.4	57	
დს		დამხმარე სათავსო	19.03	27.9	2	

დაკავებულობა	საშხეფი სისტემის გარეშე (მ)	საშხეფი სისტემით (მ)
თვ	60	75

დაკავებულობა	საშხეფი სისტემის გარეშე (მ)	საშხეფი სისტემით (მ)
სქ	60	90

დაკავებულობა	საშხეფი სისტემის გარეშე (მ)	საშხეფი სისტემით (მ)
დს	90	120

A-3

A-508

ობიექტის დასახელება:

ქ.თბილისი, სოფელი, ქვემო ლისი ს/კ 72.16.18.965, მრავალპროფილური სამედიცინო ცენტრი.

ნახაზი:

V სართულის სახანძრო სიგნალიზაციის გეგმა
+19.40 ნიშნულზე

დამკვეთი

შპს "აიემდი"

შემსრულებელი

შპს "ნს სტუდიო"

ექსპლიკაცია

სათავსი:

151-ჰოლი
152-საპირფარეშო
153-დამხმარე სათავსო
154-ჰოლი
155-პალატა
156-პალატა
157-პალატა
158-პალატა
159-პოსტ. საოპერაციო
160-საოპერაციო ოთახი
161-სასტერილიზაციო
162-საკონფერენციო დარბაზი
163-საკონფერენციო დარბაზი
164-გარდერობი
165-კაფეტერია
166-ჰოლი
167-საპირფარეშო
168-კაბინეტი
169-კაბინეტი
170-კაბინეტი
171-ჰოლი
172-დამხმარე სათავსო
173-აბინეტი
174-კაბინეტი

პროექტი № 01.18
შეასრულა: ნ.ჭანტურია
შეამოწმა: ლ.ჩაგანავა
საავტორო უფლებები: შპს ნს სტუდიო

NSSTUDIO
ARCHITECTURE & DESIGN

შპს ნს სტუდიო
0179 თბილისი ჭავჭავაძის №34
ტელ: 593 27 88 58
E-mail: info@nsstudio.ge

1:100 | თარიღი: 10.05.2019

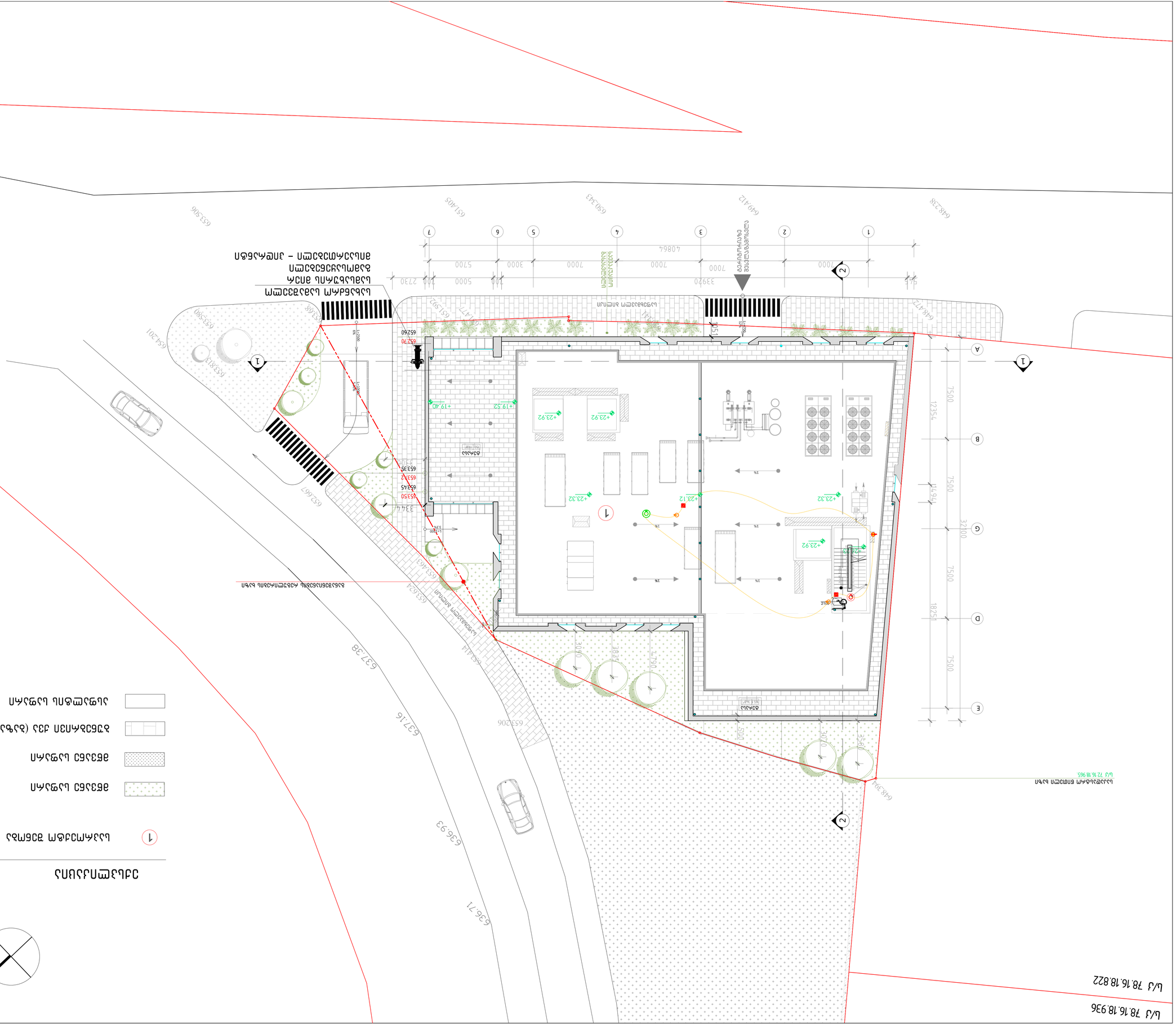
ს.ფხაღლი, ს.ოფოლი, კვარელი
ქობი ს/კ 72.16.18.965,
ბინა №3 (ორსართულიანი
საცხოვრებელი სახლი).
ნაკვეთის საზღვარი
ნაკვეთის ფარგლებში
მშენებარე შენობა
ნაკვეთის ფარგლებში
არსებული შენობა
(საკადასტრო ერთეული)
ნაკვეთის საზღვარი
ს/კ 72.16.18.965
ს/კ 78.16.18.936
ს/კ 78.16.18.822
ნაკვეთის საზღვრიდან
1 მეტრის დაშორებით
ხეების ადგილმდებარეობა
ნაკვეთის საზღვრიდან
1 მეტრის დაშორებით
ბუჩქების ადგილმდებარეობა
ნაკვეთის საზღვრიდან
1 მეტრის დაშორებით
ბუჩქების ადგილმდებარეობა
ნაკვეთის საზღვრიდან
1 მეტრის დაშორებით
ხეების ადგილმდებარეობა

პირობითი აღნიშვნები

მიწის ნაკვეთის საკადასტრო საზღვარი

იატაკის მოპირკეთების ნიშნული

სართული (ი.მ.ნ. X.XX)
ს.ზ.ნ. X.XX

სტრუქტურული ზედაპირის ნიშნული

კარების თავისუფალი სიგანე
ოთახის ნომერი
ოთახის აღნიშვნა
ხანძარმედეგობა(წთ)
კარის თავისუფალი სიმაღლე

0 100
50 30
82
21

შენობიდან გასასვლელი

მისაწვდომი სვლაგეზი

დწ დაკავებულობა

სვ დაკავებულობა

თვ დაკავებულობა

სქ დაკავებულობა

დს დაკავებულობა

სწ დაკავებულობა

ბეტონის ბლოკის წყობა

კედლის ცეცხლმედეგობა(ერთსაათიანი)

კედლის ცეცხლმედეგობა(ორსაათიანი)

ოთახი
38 18.8
დ.დ.2

ოთახის ნომერი
ოთახის დასახელება
ოთახის ფართობი
დაკავებულობის ჯგუფი
დაკავებულობის დატვირთვა

1
ჭრილის ხაზი

1
ღერძის ხაზი

N
ჩრდილოეთის აღმნიშვნელი ნიშანი

ხელის ცეცხლმაქრი

EXIT
შენობიდან გასასვლელი

შენობიდან გასასვლელის მიმართულების მიმანიშნებელი

სახანძრო სამაშველო სამსახურის მიერ გამოსაყენებელი მისაერთებელი - ჰიდრანტი

მილდგარი

ავტოსაშხეფი სისტემა

კვამლის ავტომატური აღმომჩენი

თბური ავტომატური აღმომჩენი

ხმოვანი-მნათობი განგაშის სისტემა

სახანძრო მნათობი

მექანიკური საგანგაშო □ილაკი

IO Module
Io □o□□□

სახანძრო კაბელი 90 □180

უსაფრთხო ზონა

A-3

A-002

ობიექტის დასახელება:

ქ.თბილისი, სოფელი, ქვემო ლისი ს/კ 72.16.18.965, მრავალპროფილური სამედიცინო ცენტრი.

ნახაზი:

პირობითი აღნიშვნები

დამკვეთი

შპს "აიმედი"

შემსრულებელი

შპს "ნს სტუდიო"

ექსპლიკაცია

პროექტი № 01.18
შეასრულა: ნ.ჭანტურია
შეამოწმა: ლ.ჩაგანავა
საავტორო უფლებები: შპს ნს სტუდიო

NSSTUDIO
ARCHITECTURE & DESIGN
შპს ნს სტუდიო
0179 თბილისი ჭავჭავაძის №34
ტელ: 593 27 88 58
E-mail: info@nsstudio.ge

1:100 | თარილი: 10.05.2019

GREEN CLINIC

ობიექტის დასახელება:	პროექტის დასახელება:	დამკვეთი	შემსრულებელი
ქ.თბილისი, სოფელი, ქვემო ლისი ს/კ 72.16.18.965, მრავალპროფილური სამედიცინო ცენტრი.	საევაკუაციო განათების პროექტი	შპს "აიემდი"	შპს "ნს სტუდიო"

თარიღი: 10.05.2019

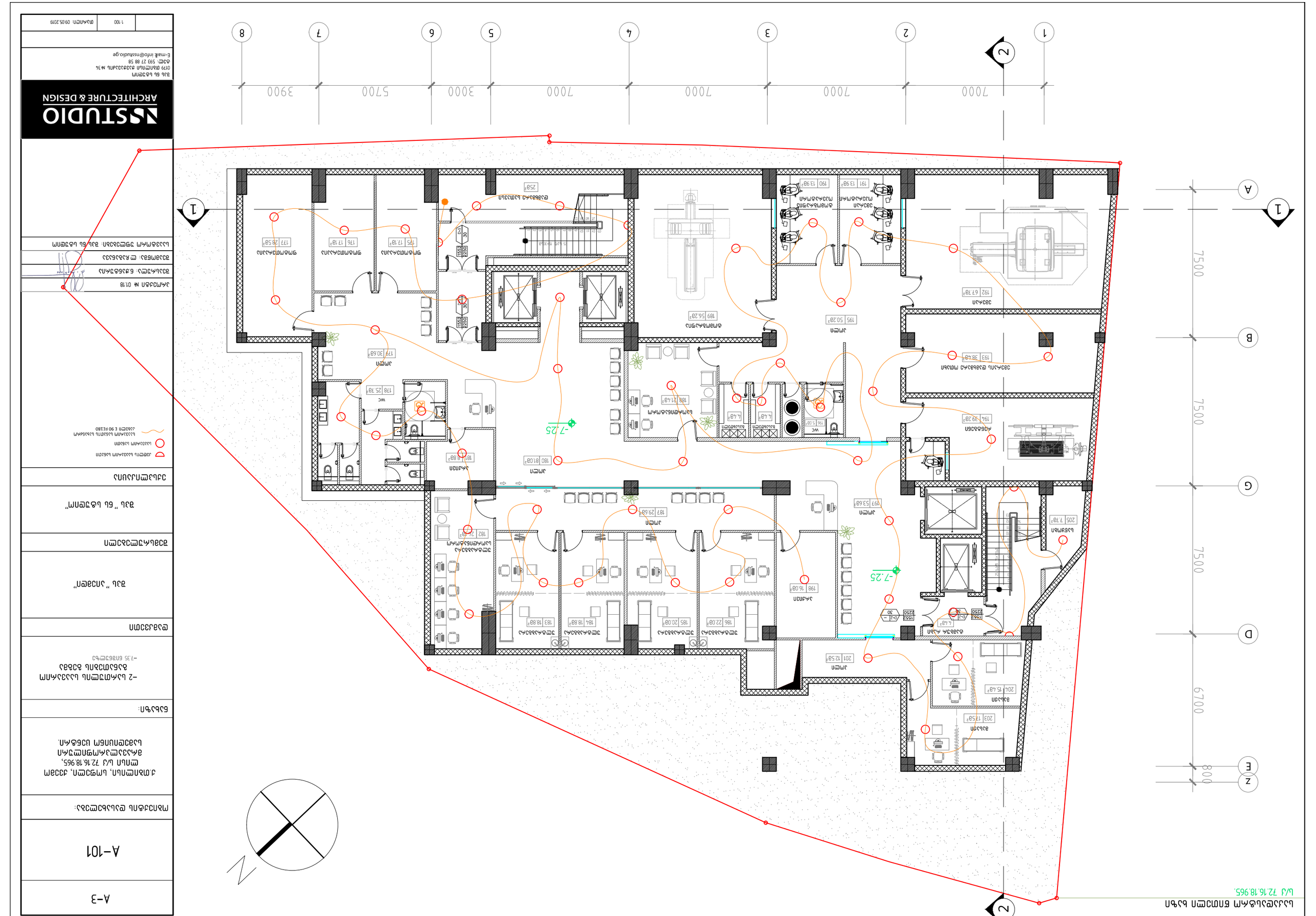

პროექტის დასახელება:	ვეტერინარული კლინიკის კორპუსის რეკონსტრუქცია
მისამართი:	ქ.თბილისი, საფუძვლის ქუჩა №7, ს/ქ 72.16.18.965, გარემოსდაცვითი ზემოქმედების სკრინინგის განაცხადი
ნახაზის:	ელექტრული განათების გეგმა
	–2 სართულის ნაწილობრივი გეგმა ნიშნულ –7.35 ნიშნულზე
ფაილის:	ელექტრული განათების გეგმა
	შპს "არქიტექტურული სტუდია"
	ელექტრული განათების გეგმა
	შპს "ნ ვ ი ტ ე ქ ტ ი"
	ტელ: 593 27 88 58
	E-mail: info@nvstudio.ge
	1:100
	თარიღი: 09.05.2019

NVSTUDIO
ARCHITECTURE & DESIGN

ავტორი:	ნ.ვეკუა
თანაავტორი:	ნ.ბერიძე
ინჟინერი:	ნ.ბერიძე
ინჟინერი:	ნ.ბერიძე
ინჟინერ

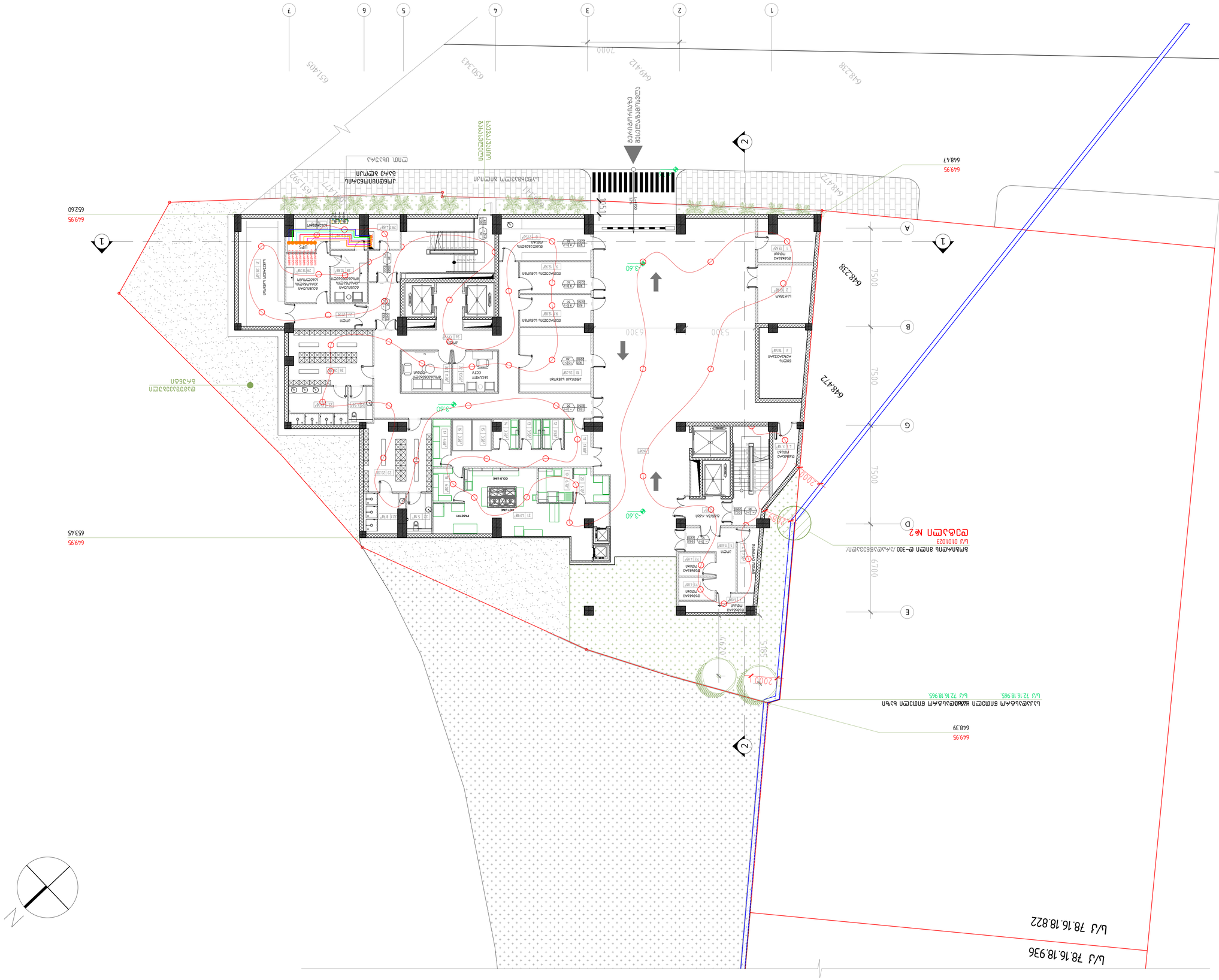
ა/კ 78.16.18.936
ა/კ 78.16.18.822
ა/კ 72.16.18.965
ა/კ 72.16.18.965
ა/კ 72.16.18.965
ა/კ 01010123
ელექტრო №2
ელექტრო პანელი ე-300 /ა.მ.ე/ნ.ნ.ნ.


ნაგებობის ძირითადი შესასვლელი
ნაგებობის ძირითადი შესასვლელი
ტროტუარის ახალი მოწყობა
ტროტუარის ახალი მოწყობა
ტროტუარის ახალი მოწყობა

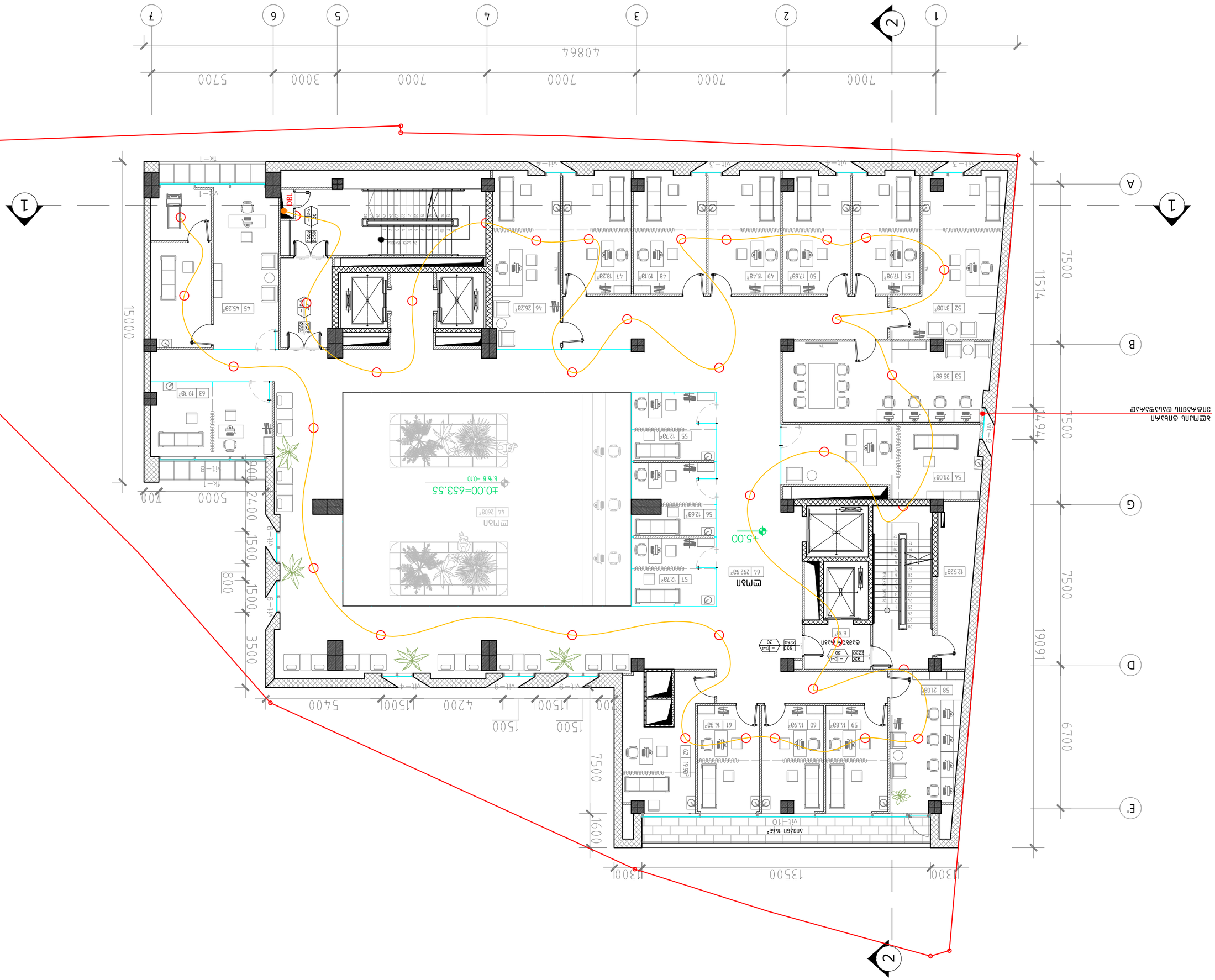
1
2
3
4
5
6
7
A
B
G
D
E
7000
7000
7000
3000
5700
40864
7500
11514
14944
19091
6700
15000
5000
2400
1500
3500
800
1500
4200
15001
5400
1500
1300
13500
1300
7500
1600
100
200
+5.00
±0.00=653.55
ბ&ნ -010
ოთახი
44 26.03²
ოთახი
64 292.98²
ოთახი
ელ.ფარი
ელ.ფარი
ელ.ფარ

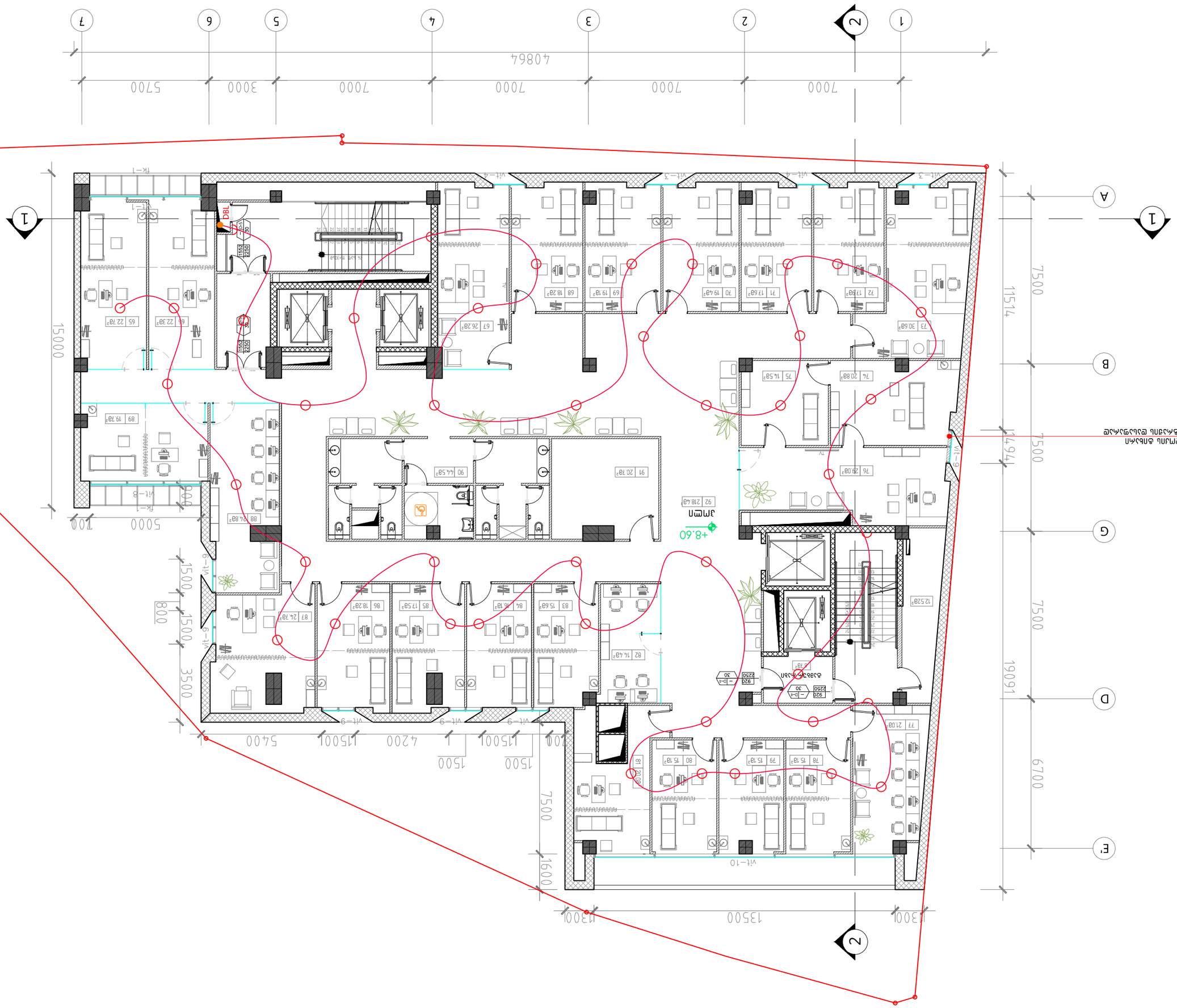
1
2
3
4
5
6
7
A
B
G
D
E
7000
7000
7000
3000
5700
40864
15000
11514
7500
7500
19091
6700
13500
1600
7500
5400
4200
1500
1500
3500
1500
1500
800
5000
1200
1300
1300
+8.60
ვიტ–1
ვიტ–2
ვიტ–3
ვიტ–4
ვიტ–5
ვიტ–6
ვიტ–7
ვიტ–8
ვიტ–9
ვიტ–10
ტკ–1
DBL
1554
2250
30
65 22.73²
66 22.38²
67 26.28²
68 18.28²
69 19.13²
70 19.43²
71 17.63²
72 17.63²
73 30.63²
74 20.83²
75 14.53²
76 28.03²
77 21.03²
78 15.13²
79 15.13²
80 15.13²
81 20.03²
82 14.43²
83 15.63²
84 16.13²
85 17.53²
86 18.23²
87 24.73²
88 24.83²
89 19.73²
90 44.53²
91 20.73²
92 218.43²
1528²
920
2250
30
ვიტ–3
ვიტ–4
ვიტ–9
ვიტ–10
ტკ–1
ვიტ–8
ვიტ–1
ვიტ–9
ვიტ–9
ვიტ–9
ვიტ–10
ვიტ–9
ვიტ–9
ვიტ–9

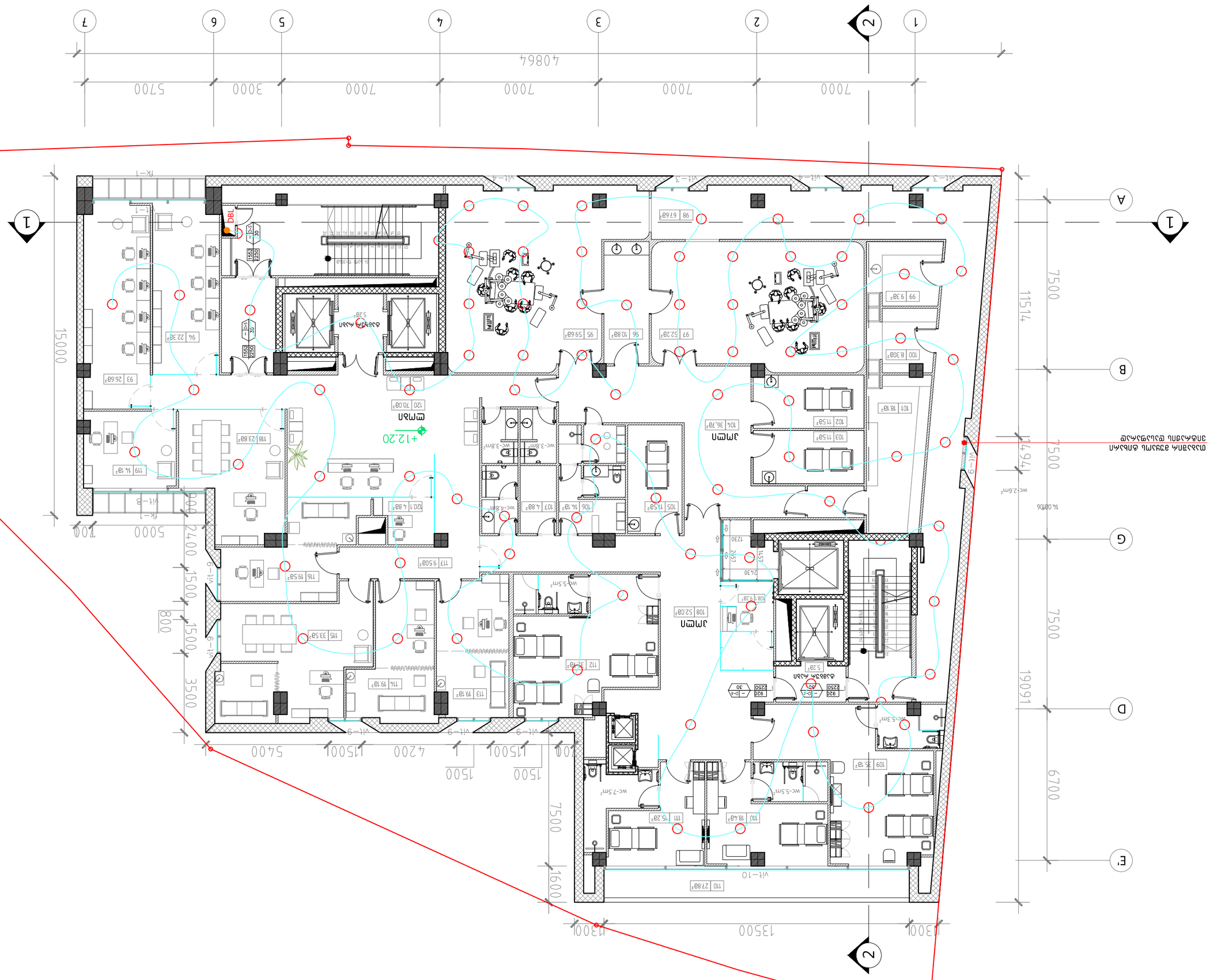

	1:100
	თარიღი: 09.05.2019

STUDIO
ARCHITECTURE & DESIGN

შპს სს სტუდიო
0179 თბილისი ჯავახიშვილის №34
კონტ: 593 27 88 58
E-mail: info@nsstudio.ge

ნახატის:	A–3
პროექტის დასახელება:	A–106
ობიექტის მისამართი, საქართველო, ქ.თბილისი, ს/კ 72.16.18.965, გარეშემოვლითი ქუჩის ნაკვეთი.	
ნაწილი:	
ფაზა	
ნახატის დასახელება	III სართულის სანიტარული ბლოკების გეგმა +12.20 ნიშნულზე
ნახატის №	
ავტორი	
თანაავტორი	
კონსულტანტი	
ხელმძღვანელი	
დამკვეთი:	შპს "ნაგებობა"
ობიექტის ხელმძღვანელი	
ავტორის ხელმოწერა	

99 – ნაგებობა
98 – ნაგებობა
97 – ნაგებობა
96 – ნაგებობა
95 – ნაგებობა
94 – ნაგებობა
93 – ნაგებობა
92 – ნაგებობა
91 – ნაგებობა
90 – ნაგებობა
89 – ნაგებობა
88 – ნაგებობა
87 – ნაგებობა
86 – ნაგებობა
85 – ნაგებობა
84 – ნაგებობა
83 – ნაგებობა
82 – ნაგებობა
81 – ნაგებობა
80 – ნაგებობა
79 – ნაგებობა
78 – ნაგებობა
77 – ნაგებობა
76 – ნაგებობა
75 – ნაგებობა
74 – ნაგებობა
73 – ნაგებობა
72 – ნაგებობა
71 – ნაგებობა
70 – ნაგებობა
69 – ნაგებობა
68 – ნაგებობა
67 – ნაგებობა
66 – ნაგებობა
65 – ნაგებობა
64 – ნაგებობა
63 – ნაგებობა
62 – ნაგებობა
61 – ნაგებობა
60 – ნაგებობა
59 – ნაგებობა
58 – ნაგებობა
57 – ნაგებობა
56 – ნაგებობა
55 – ნაგებობა
54 – ნაგებობა
53 – ნაგებობა
52 – ნაგებობა
51 – ნაგებობა
50 – ნაგებობა
49 – ნაგებობა
48 – ნაგებობა
47 – ნაგებობა
46 – ნაგებობა
45 – ნაგებობა
44 – ნაგებობა
43 – ნაგებობა
42 – ნაგებობა
41 – ნაგებობა
40 – ნაგებობა
39 – ნაგებობა
38 – ნაგებობა
37 – ნაგებობა
36 – ნაგებობა
35 – ნაგებობა
34 – ნაგებობა
33 – ნაგებობა
32 – ნაგებობა
31 – ნაგებობა
30 – ნაგებობა
29 – ნაგებობა
28 – ნაგებობა
27 – ნაგებობა
26 – ნაგებობა
25 – ნაგებობა
24 – ნაგებობა
23 – ნაგებობა
22 – ნაგებობა
21 – ნაგებობა
20 – ნაგებობა
19 – ნაგებობა
18 – ნაგებობა
17 – ნაგებობა
16 – ნაგებობა
15 – ნაგებობა
14 – ნაგებობა
13 – ნაგებობა
12 – ნაგებობა
11 – ნაგებობა
10 – ნაგებობა
9 – ნაგებობა
8 – ნაგებობა
7 – ნაგებობა
6 – ნაგებობა
5 – ნაგებობა
4 – ნაგებობა
3 – ნაგებობა
2 – ნაგებობა
1 – ნაგებობა

ნაგებობა:

ავტორის ხელმოწერა	
ტექნიკური ზედამხედველის ხელმოწერა	
ტექნიკური ზედამხედველის სახელი, გვარი, სერტიფიკატის № 0118	
ტექნიკური ზედამხედველის ელ.ფოსტა: s.gogichaishvili@gmail.com	
ტექნიკური ზედამხედველის ტელ:	
ტექნიკური ზედამხედველის ხელმოწერა: შპს სს სტუდიო	

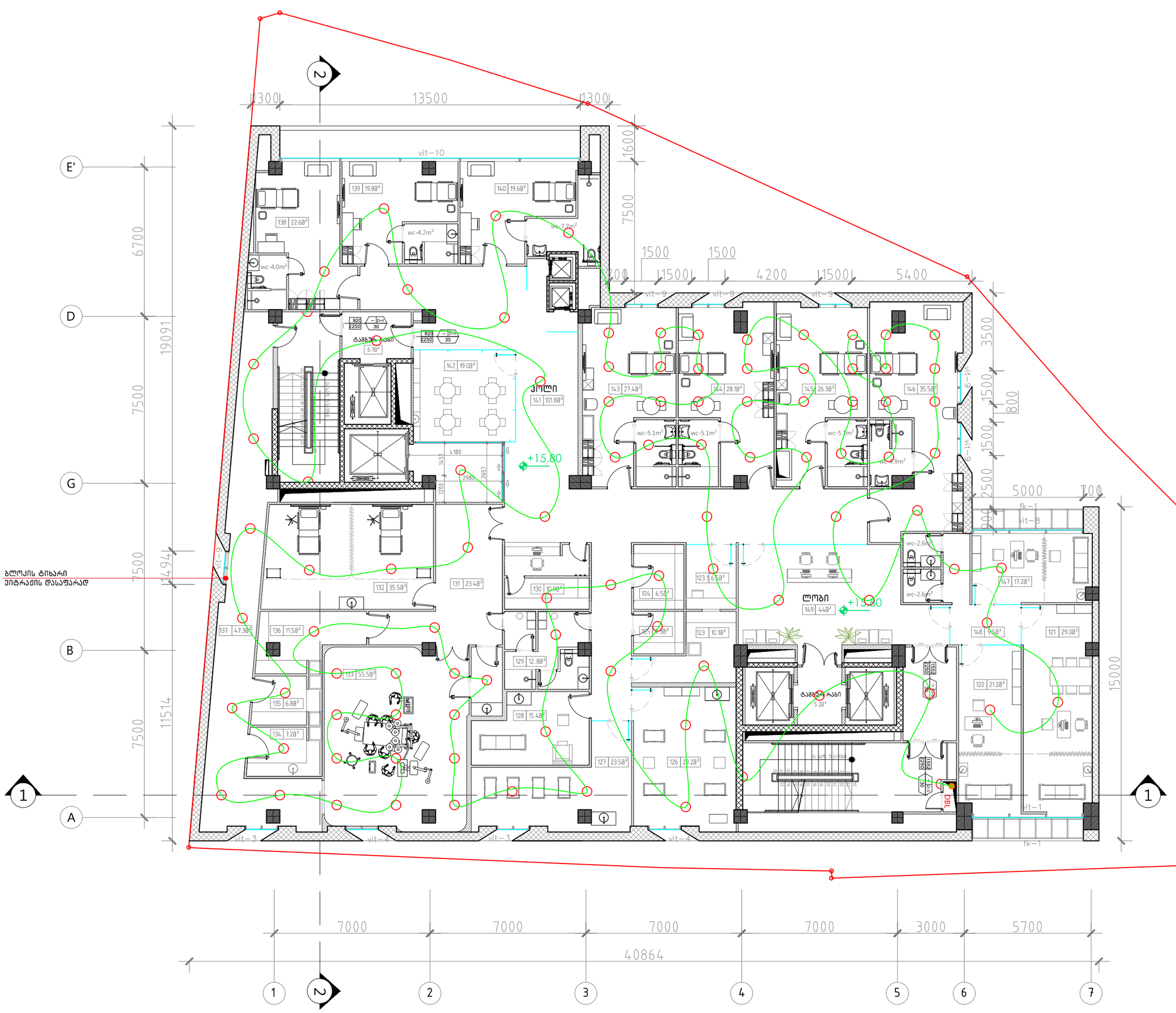

A–3

A–107

ობიექტის დასახელება:

ქ.თბილისი, სოფელი, ქვემო ლისი ს/ქ 72.16.18.965, მრავალპროფილური სამედიცინო ცენტრი.

ნახაზი:

IV სართულის საავარიო განათების გეგმა

+15.80 ნიშნულზე

დამკვეთი

შპს "აიემდი"

შემსრულებელი

შპს "ნს სტუდიო"

ექსპლიკაცია

სათაური:

121- კაბინეტი
122- კაბინეტი
123- იმუნიზაციის ოთახი
124- დამხმარე სათაცმო
125- დამხმარე სათაცმო
126- პალატა
127- პალატა
128- პალატა
129- ექიმის განსახდელი
130- პოსტი
131- პოლი ს/პოვარაციო
132- ინტენსიური მოვლის პალატა
133- პალატაციო
134- დამხმარე სათაცმო
135- დამხმარე სათაცმო
136-დამხმარე სათაცმო
137- კოლი
138- პალატა
139- პალატა
140- პალატა
141-პოლი
142-ბუფეტი
143-პალატა
144-პალატა
145-პალატა
146-პალატა
147- კაბინეტი
148-პოლი
149-ლობი

კედლის საავარიო განათი

საავარიო განათი

საავარიო განათის სახანძრო კაბელი E 90 FE180

პროექტი № 01.18

შეასრულა: ნ.ჭანტურია

შეამოწმა: ლ.ჩაბანავა

საავტორო უფლებები: შპს ნს სტუდიო

NSSTUDIO
ARCHITECTURE & DESIGN

შპს ნს სტუდიო
0179 თბილისი ჭავჭავაძის №34
ტელ: 593 27 88 58
E-mail: info@nsstudio.ge

1:100

თარიღი: 09.05.2019

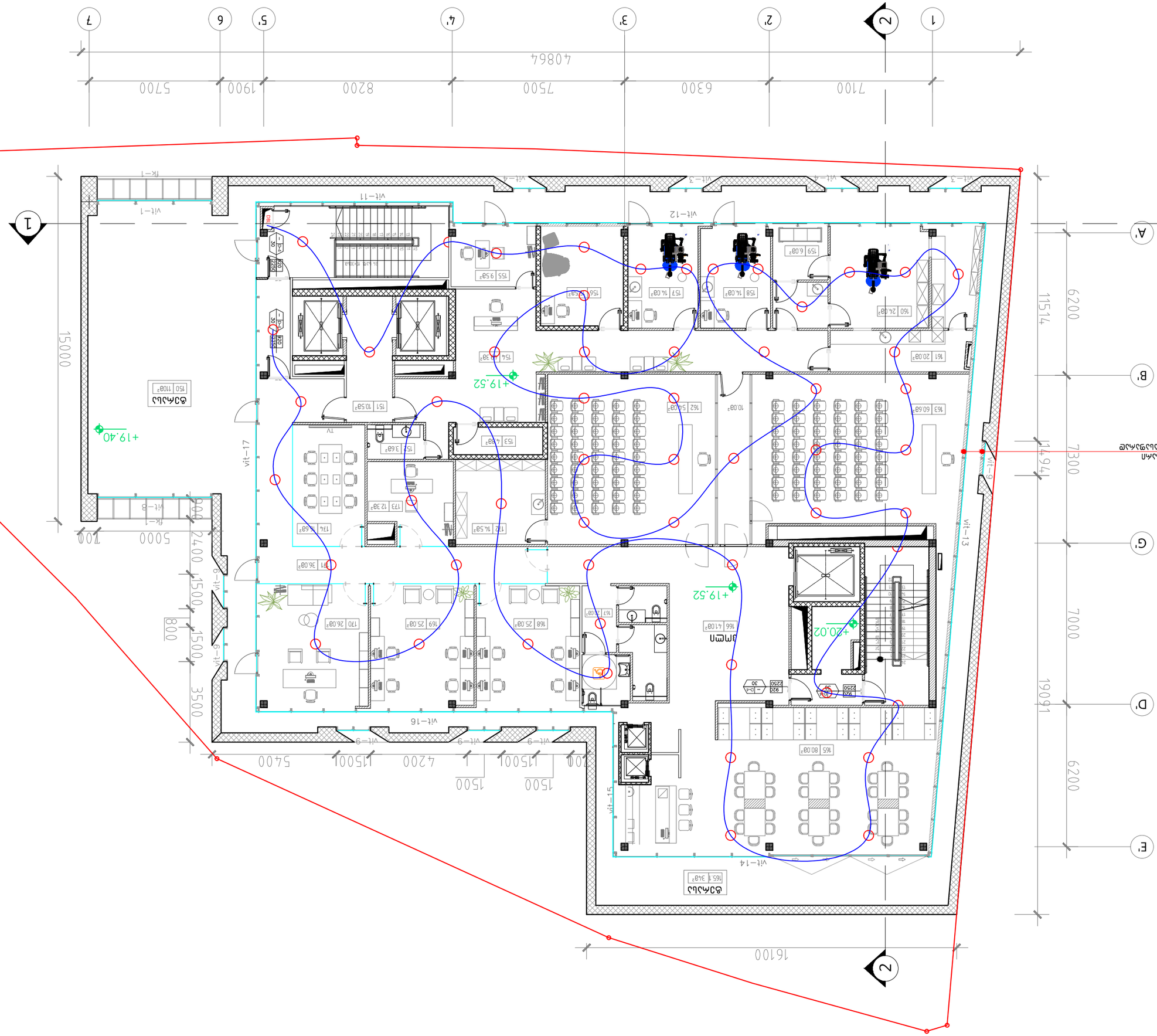
1
2
1'
2'
3'
4'
5'
6
7
7100
6300
7500
8200
1900
5700
40864
A
B'
G'
D'
E'
11514
6200
7300
11494
7000
6200
19091
15000
5000
700
2400
1500
1500
1500
3500
800
700
1500
1500
4200
1500
5400
16100
vit–1
vit–2
vit–3
vit–4
vit–5
vit–6
vit–7
vit–8
vit–9
vit–10
vit–11
vit–12
vit–13
vit–14
vit–15
vit–16
vit–17
+19.40
+19.52
+19.52
+20.02
სველი წერტილი
სველი წერტილი
სველი წერტილი
სველი წერტილი
სველი წერტილი
150 110მ²
151 10.58²
152 14.58²
153 4.68²
154 .30²
155 9.58²
156 .52²
157 14.08²
158 14.08²
159 6.08²
160 24.08²
161 20.08²
162 5.08²
163 60.68²
10.08²
164 3.68²
165 80.08²
166 41.08²
167 .20²
168 25.08²
169 25.08²
170 26.08²
171 36.08²
172 14.58²
173 12.38²
174 14.68²
175 3.48²
3მელი
ელ. ფარი
ელ. ფარი
ელ. ფარ

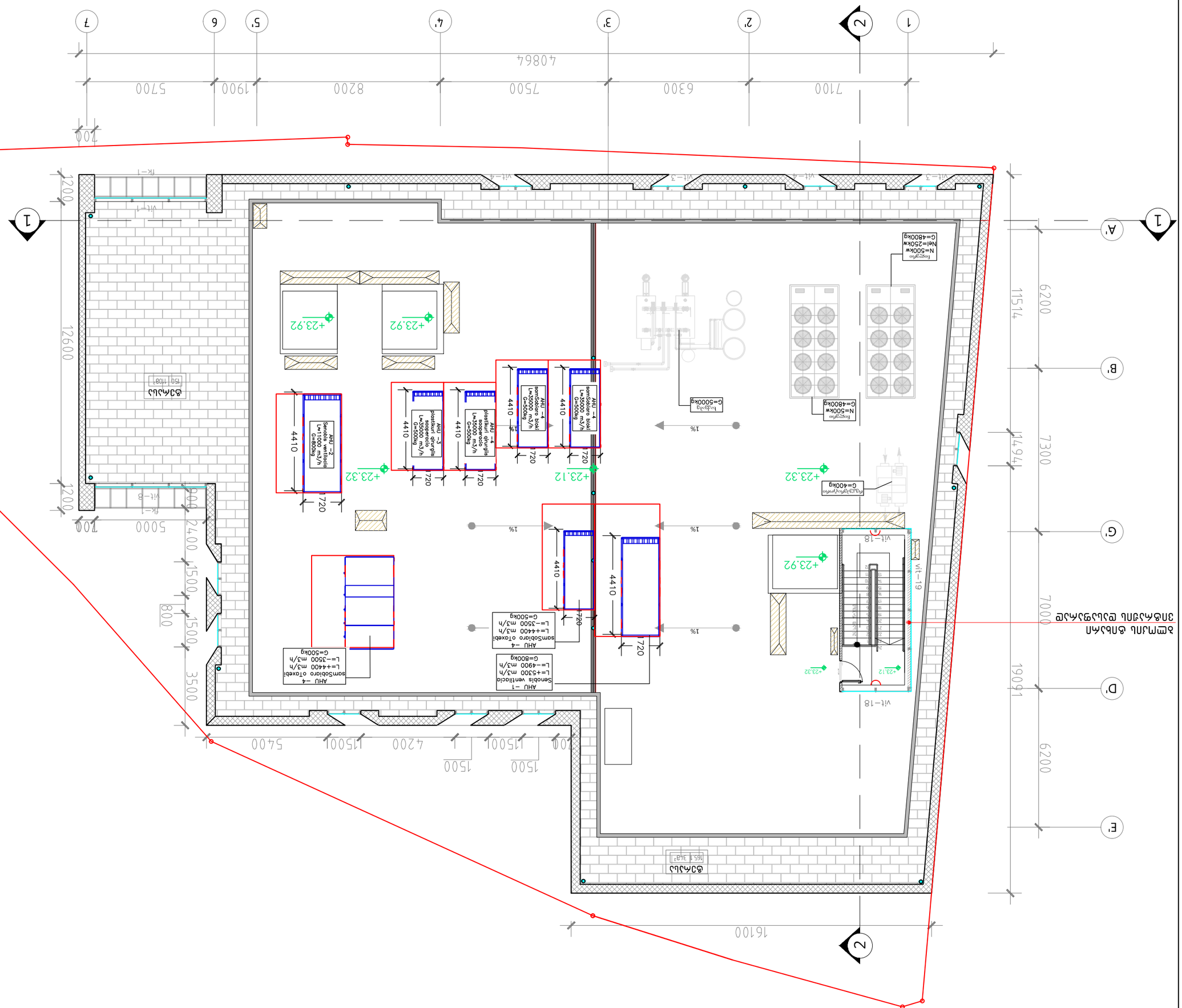

	1:100
	თარიღი: 09.05.2019

STUDIO
ARCHITECTURE & DESIGN

ვახტანგ ბაქრაძის ქუჩა №34
0179 თბილისი, საქართველო
ტელ.: 593 27 88 58
E-mail: info@nsstudio.ge

ვახტანგ ბაქრაძის ქუჩა №6, 3ბლ

პროექტის ავტორი:
ვახტანგ ბაქრაძე

ავტორის ზედამხედველობა:

ქალაქ თბილისის მუნიციპალიტეტის ტერიტორიაზე არსებული ობიექტების ინტეგრირებული სეისმური რისკის შეფასება და სეისმური ზონირების რუკების შედგენა

ნაწილი:

ა(ა)იპ "ეროვნული სეისმური დაცვის სააგენტო"

ა(ა)იპ "ეროვნული სეისმური დაცვის სააგენტოს ტექნიკური საბჭო"

ვახტანგ ბაქრაძის ქუჩა №6, 3ბლ

ფასადები

A–109

A–3

GREEN CLINIC

ობიექტის დასახელება:	პროექტის დასახელება:	დამკვეთი	შემსრულებელი
ქ.თბილისი, სოფელი, ქვემო ლისი ს/კ 72.16.18.965, მრავალპროფილური სამედიცინო ცენტრი.	ელექტრო პროექტის ნაწილი	შპს "აიემდი"	შპს "ნს სტუდიო"

თარიღი: 14.05.2019


1
2
A
B
G
D
Z
E
7000
7000
7000
3000
5700
3900
7500
7500
6700
800
-7.35
-7.35
9-ელევატორი
ON/OFF damper 700X400
ON/OFF damper 200X500
1552
2250
30
D-2
1300
1300
1300

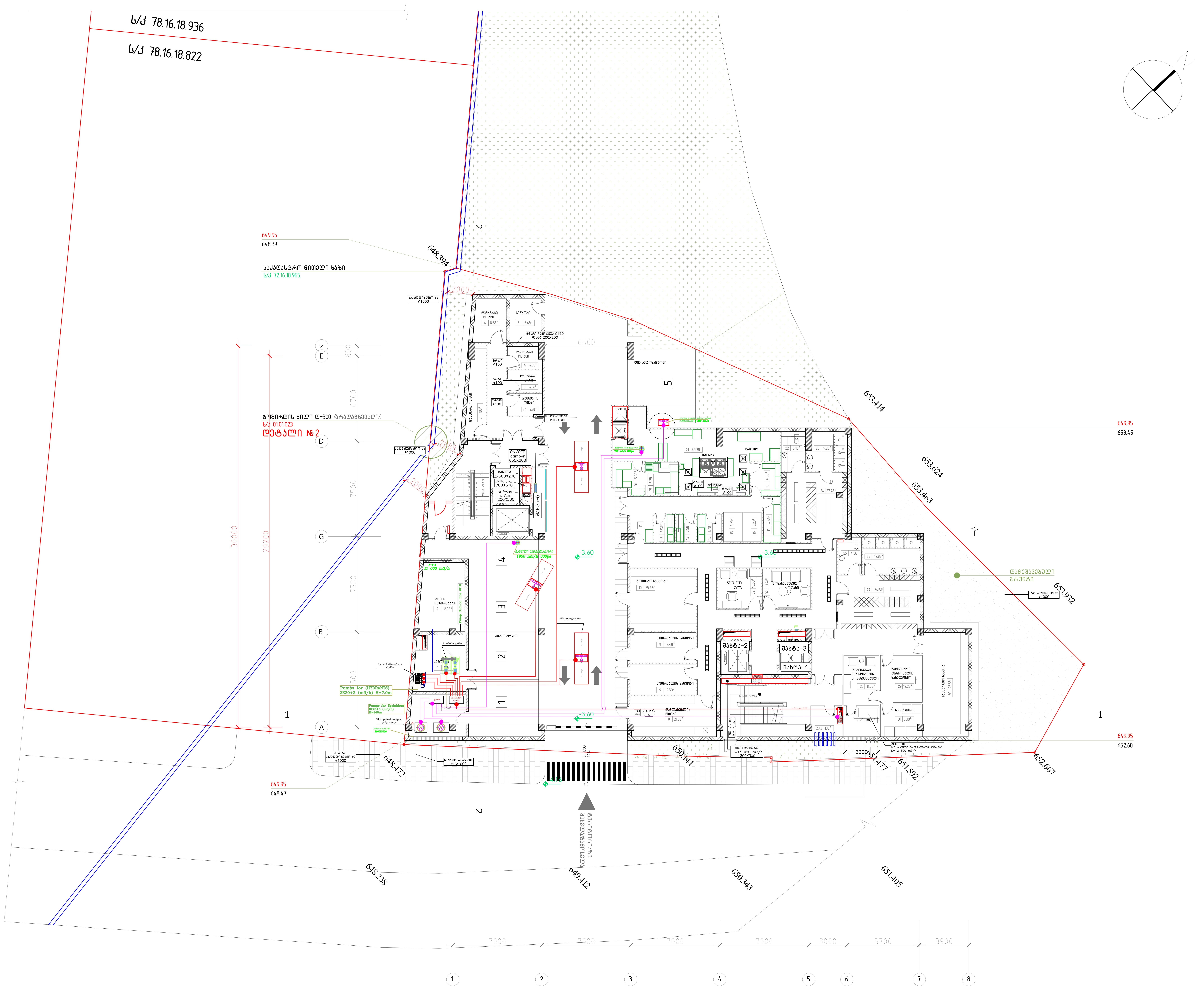

A-3

A-101

ობიექტის დასახელება:

ქ.თბილისი, სოფელი, ქვემო ლისი ს/კ 72.16.18.965, მრავალპროფილური სამედიცინო ცენტრი.

ნახაზი:

-1 სართულის დანადგარების ელექტროობის სქემა
-3.60 ნიშნულზე

დამკვეთი

შპს "აიემდი"

შემსრულებელი

შპს "ნს სტუდიო"

ექსპლიკაცია

სათავსი:

11- მიმღები.
12- ხორცის მოსამზადებელი
13- თევზის მოსამზადებელი
14- ბოსტნეულის მოსამზადებელი
15- მეციველი
16- საყინულე
17- საწარმოო ოთახი
18- მშრალი პროდუქტი ოთახი
19- ჭურჭლის სამრეცხაო
20- სუფთა ჭურჭლის საწყობი
21- სამზარეულო
22- WC
23- საშხაპე
24- გასახდელი
25- WC
26- საშხაპე
27- გასახდელი

BUS BAR — ელექტრო მიმწოდებელი რელსი
DBL — გამანაწილებელი ფარი
სახანძრო კაბელი
JET - ვენტილატორი

პროექტი № 01.18
შეასრულა: ნ.ჟანტურია
შეამოწმა: ლ.ჩაგანავა
საავტორო უფლებები: შპს ნს სტუდიო

NSSTUDIO ARCHITECTURE & DESIGN

შპს ნს სტუდიო
0179 თბილისი ჭავჭავაძის №34
ტელ: 593 27 88 58
E-mail: info@nsstudio.ge

1:100 | თარიღი: 14.05.2019

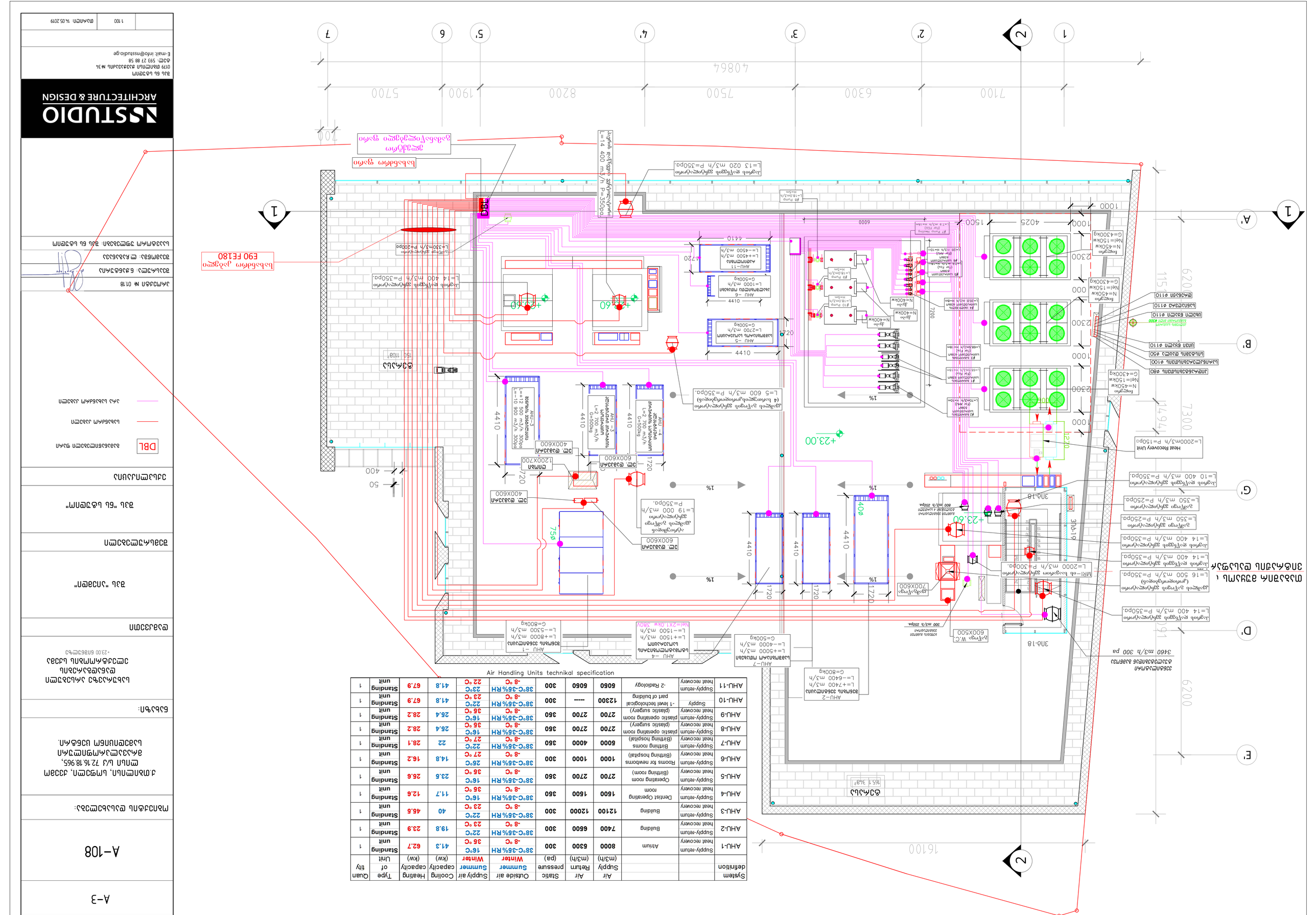
1
2
1'
2'
3'
4'
5'
6
7
A'
B'
C'
D'
E'
G'
16100
7100
6300
7500
8200
1900
5700
40864
6200
7300
1494
1150
700
1000
1500
4025
2300
2300
2300
1000
1000
1000
1000
6000
4410
4410
4410
4410
4410
4410
1720
1720
1720

GREEN CLINIC

ობიექტის დასახელება:	პროექტის დასახელება:	დამკვეთი	შემსრულებელი
ქ.თბილისი, სოფელი, ქვემო ლისი ს/კ 72.16.18.965, მრავალპროფილური სამედიცინო ცენტრი.	შენობის მექანიკური და სახანძრო ვენტილაციის პროექტი პროექტი	შპს "აიემდი"	შპს "ნს სტუდიო"

თარიღი: 14.05.2019

Green Clinic

სახანძრო ვენტილაციის განმარებითი ბარათი

ინჟინერი:  გ. მანდარია

ქ.თბილისი 2019 წ.

დამწნეხი სისტემები:

დამწნეხი სავენტილაციო სისტემების ემსახურება შენობაში განთავსებულ კიბის უჯრედებს და ლიფტის შახტებს, კიბის უჯრედისთვის ყველა სართულზე სუფთა ჰაერის მოდინება ხორციელდება დამწნეხი სავენტილაციო არხის მეშვეობით, თითოეულ სართულზე გათვალისწინებულია მოდინებითი გისოსები, ჰაერი აღება ხორციელდება შენობის სახურავის დონიდან. კიბის უჯრედში DP=50Pa შესანარჩუნებლად გათვალისიწნებულია წნევის მარეგულირებელი დამპერი.

ლიფტის შახტებში ჰაერის დაწნეხვა ხორციელდება სახურავის დონიდან, შენობაში სახანძრო სიგნალიზაქციის გააქტიურებისას ავტომატურ რეჟიმში უნდა განხორცეილდეს ყველა დამწნეხი სავენტილაციო სისტემების გააქტიურება.

სისტემის გაშევება ასევე უნდა ხორციელდებოდეს მექანიკურად სახანძრო სიგნალიზაციის სიტემების მართვის ოთახიდან.

კვამლგამწოვი სისიტემები:

შენობაში კვმალგამწოვი სისტემები ემსახურება ჰოლის სივრცეებს. კვმალის გაგდება ხორციელდება სახურავის ნიშნულზე. თითოეული სართულისთვის სისტემა კვამლის აღოჩენის შემთხვევაში ავტომატურ რეჟიმში აქტიურდება. კვამლგამწოვი ვენტილატორის ჩართვისას ავტომატურ რეჟიმში იხსნება ელექტორო აქტუატორით აღჭურვილი სავენტილაციო დამპერი შესაბამის სახანძრო ზონაში. კვამლის გაწოვა კორიდორებიდან ხორციელდება ორ სართულზე ერთდროულად ანუ აქტიური ზონიდან და მის ზემოთ არსებულ სართულზე.

კვამლგაწოვა ატრიუმიდან ხორციელდება ყველაზე მაღალი წერტილიდან და ყვამლის გატყორცნა ხდება სახურავზე.

კვამლგამწოვი სავენტილაციო სისტემებს მონიტორინგი უნდა გაუწიოს სახანძრო სიგნალიზაციის სისტემებმა. პროექტში გამოყენებული კვამლგამწოვი ვენტილატორები ცეცხლმედეგია და იგი უძლებს 400°C ორი საათის განმავლობაში.

სისტემებისთვის გამოყენებულია შავი მეტალის თუნუქის ფურცელი 1მმ სისქის.

დამწნეხი და კვამლგამწოვი სავენტილაციო სისტემები შეფუულია იზოლაციით ქვაბამბა 5მმ სახანძრო უსაფრთხოების მიზნით უნდა მოხდეს საკომუნიკაციო ღიობების ამოვსება. რეკომენდირებულია ქვაბამბის კედელი და ორივე მხარეთან მშრალი შელესვა.

კვამლის და ალის გავრცელების თავიდან აცილება:

შენობაში ყველა სავენტილაციო დანადგარი ინტეგირდება სახანძრო დეტექციის სისტემასთან რათა ხანძრის შემთხვევაში მოდეს მათი მუშაობის შეწყვეტა. სახანძრო სცენარის გააქტიურების შემთხვევაში სავენტილაციო დანადგარები წვეტენ მუშაობას და ხდება მათი სავენტილაციო არხების გადაკეტვა ელექტო ამძრავიანი დამპერების მეშვეობით,

ყველა სავენტილაციო არხი შახტიდან სართულზე შესვლამდე აღჭურვილია მექანიკური ლღვბადი ფიქსატორიანი სახანძრო დამპერებით რომლებიც იკეტებიან ალის სავენტილაციო არხში მოხვედრისას. ეს ღონისძიება უზრუნველყოფს ალის ან კვამლის სართულიდან სართულზე გავრცელებას.

შენობაში სართულზე არსებული კლინიკები წარმოადგენენ სახანძრო ზონის ერთეულს ხოლო მათ ემსახურებათ საერთო(ცენტრალური) სავენტილაციო სისტემა ამიტომ სახანძრო უსაფრთხოების შესაბამისად ყოველ მათგანის ჰაერსატარზე გათვალისწინებულია სახანძრო მექანიკური დამპერები. მათი დამონტაჟება ხდება სახანძრო ზონის საზღვარზე ჰაერსატარში. სახანძრო ზონის საზღვარს წარმოადგენს ცეცხლგამძლე ოთხმაგი თაბაშირმუყაო ან რკინაბეტონის კედელი.

შენიშვნა:

კვმალგამწოვი და დამწნეხი სავენტილაციო სისტემები თავსებადობაში უნდა იყოს სუსტი დენის სახანძრო სიგნალიზაციის სისტემებთან.

III რეკომენდაციები სამონტაჟო სამუშაოებისთის.

ჰაერსატარები უნდა დამზადდეს SMACNA- (SHEET METAL AND AIR CONDITIONING CONTRACTORS NATIONAL ASSOCIATION) მოთხოვნების შესაბამისად. განშტოებები გადაყვანები და მოხვევები შესრულდეს წარმოდგენილია ქვემოთ მოცემული მოთხოვნების შესაბამისად.

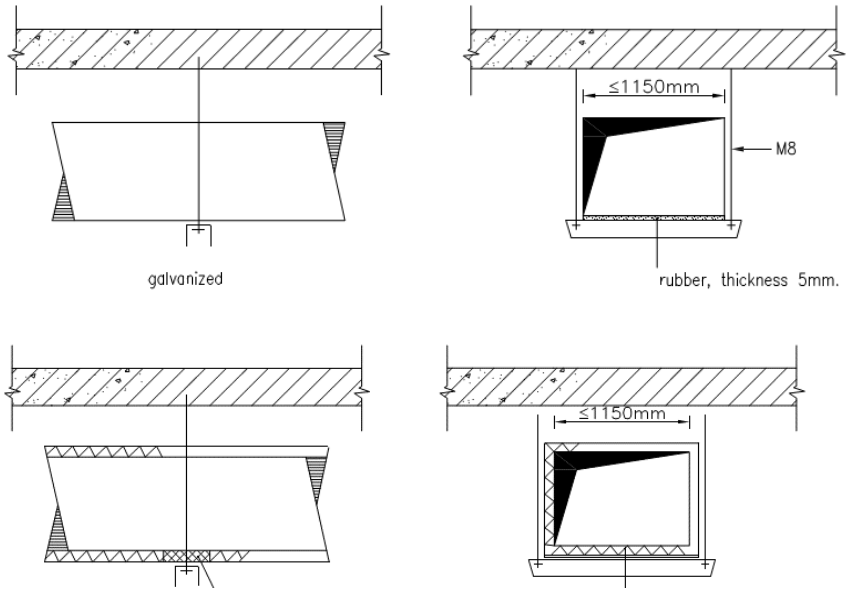

ჰაერსატარის კუთხეში მიმაგრებით მეთოდი

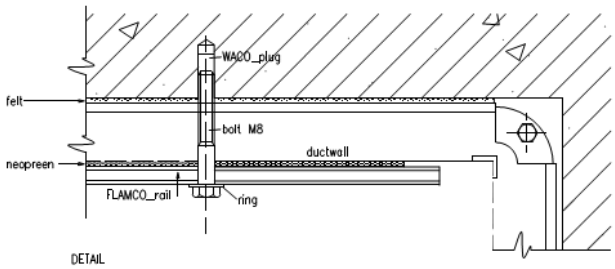

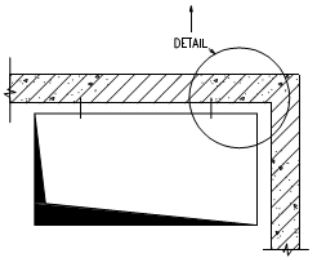

მუხლის მოწყობის მეთოდი

GROUP	BEND – 90°		N	RADIUSES OF GUIDE VANES		
	a	a	Number of guide vanes	R1	R2	R3
A.	> 400	≤ 800	1	R + a/3		
B.	> 800	≤ 1600	2	R + a/4	R + a/2	
C.	> 1600	≤ 2000	3	R + a/8	R + a/3	R + a/2
D.	> 2000		3	R + a/12,5	R + a/3	R + a/1,6

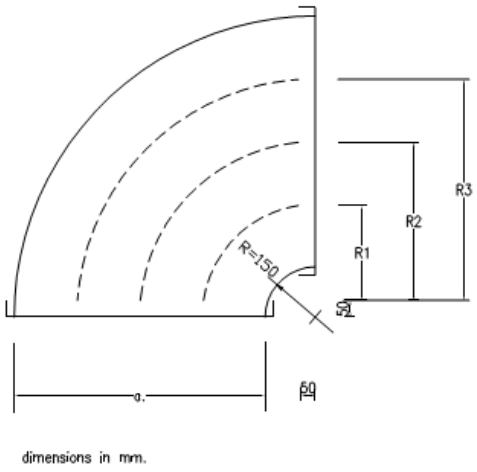

სამკაპის მოწყობის მეთოდი

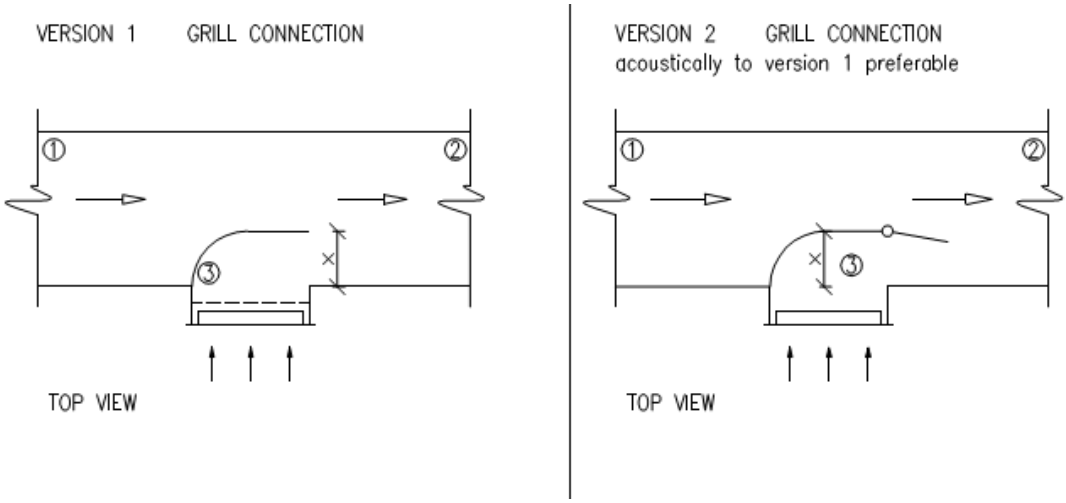

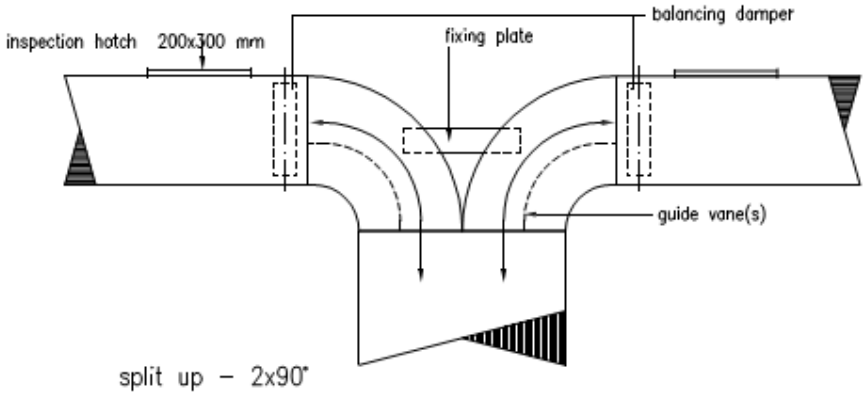

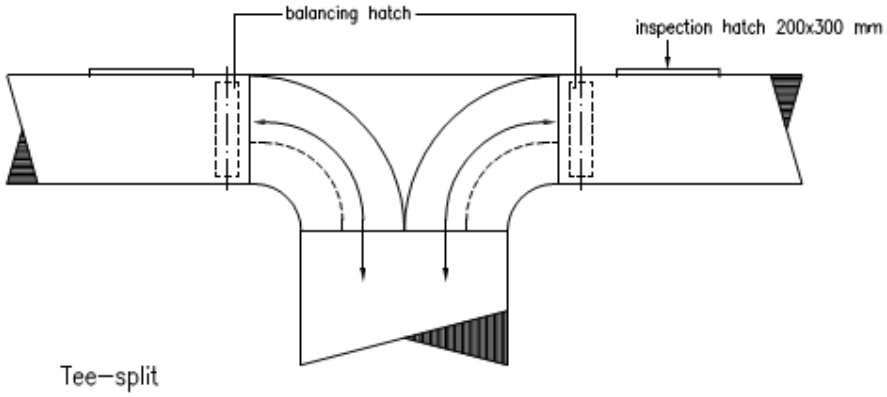

რევიზიის მოწყობის სქემა სამზარეულოში

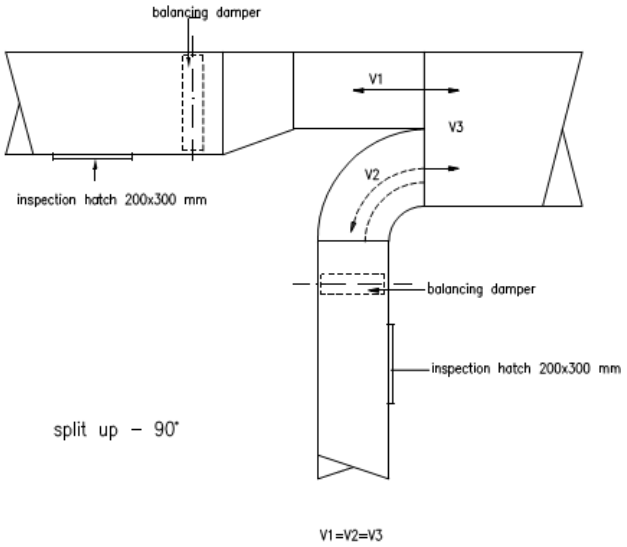

განშტოების მოწყობის მეთოდი

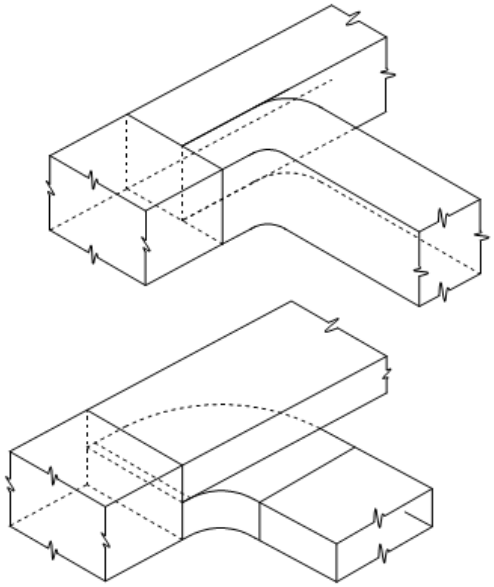

სავენტილაციო მოდინებითი დანადგარის დაერთება ცენტრალურ ჰაერსატართან

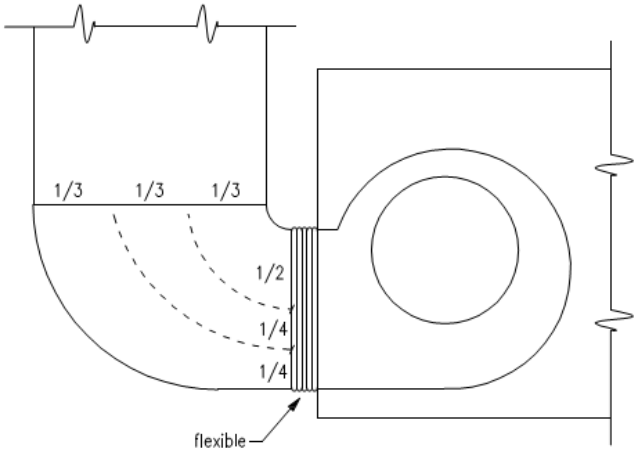

ჰაერის ნაკადების ბალანსირებადი მართვა

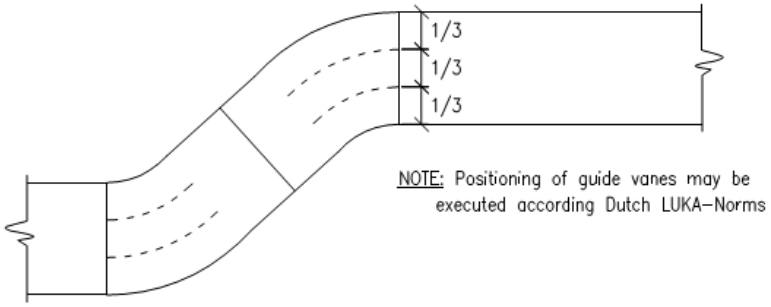

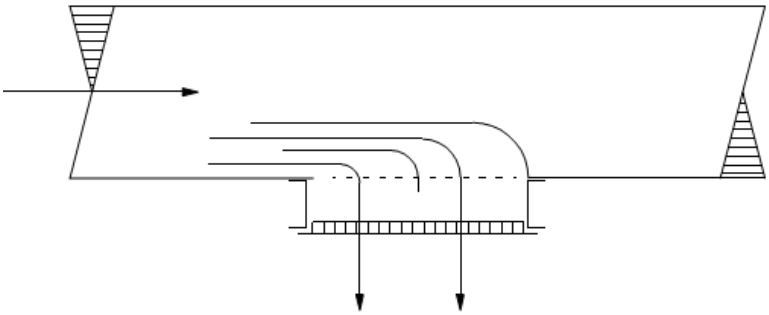

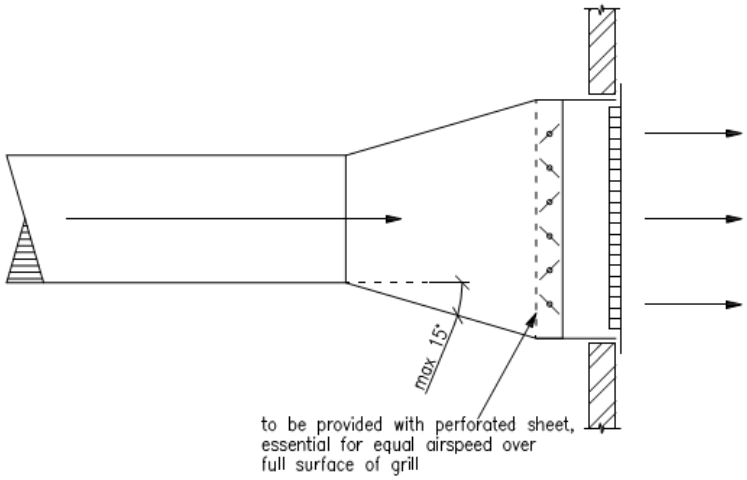

ჰაერსატარით შემოვლების მოწყობა

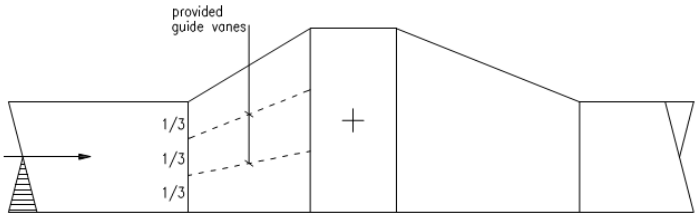

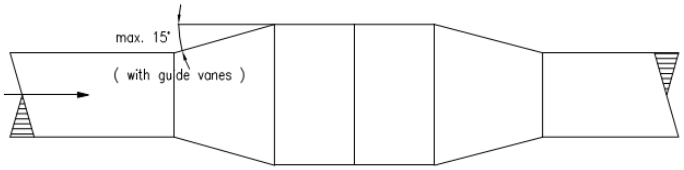
max. 15°
(with guide vanes)

sakadastro wiTeli xazi
s/k 72.16.18.965.

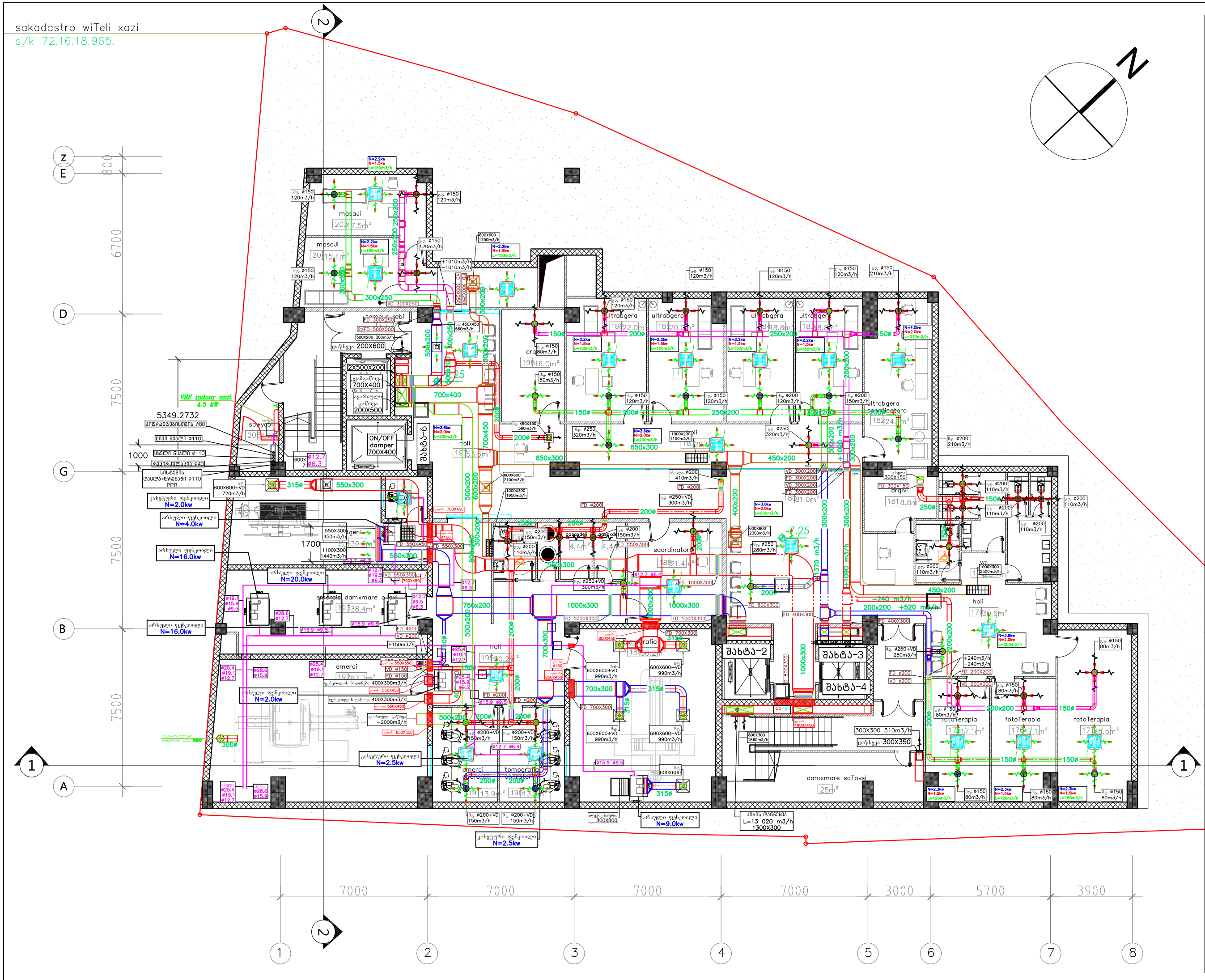
VRF indoor unit 4.5 kW
ON/OFF damper 700X400
masaji 20m 17.5m²
masaji 20m 15.4m²
ultrabgera
ultrabgera
ultrabgera
ultrabgera
ultrabgera
ultrabgera
saxanZro 200X600
2X500X200
700X400
gamSvebi 200X500
saxanZro
saqvabi 20m 7.4m²
holi 19m 53.9m²
arq 19m 16.0m²
holi 19m 30.0m²
damxmare 19m 38.4m²
emerai 19m 67.7m²
tomografia operatori
saordinatori
damxmare saTavsi 25m²
holi 17m 39.6m²
fotoTerapia 17m 17.1m²
fotoTerapia 17m 17.1m²
fotoTerapia 17m 18.5m²
ultrabgera 18m 24.1m²
argivi 18m 18.8m²
ultrabgera 18m 22.0m²
ultrabgera 18m 20.0m²
ultrabgera 18m 18.8m²
ultrabgera 18m 18.8m²
ultrabgera 18m 18.8m²
saordinatori 18m 21.4m²
damxmare saTavsi 18m 36.2m²
ultrabgera 18m 31.0m²
ultrabgera 18m 31.0m²
ultrabgera 18m 31.0

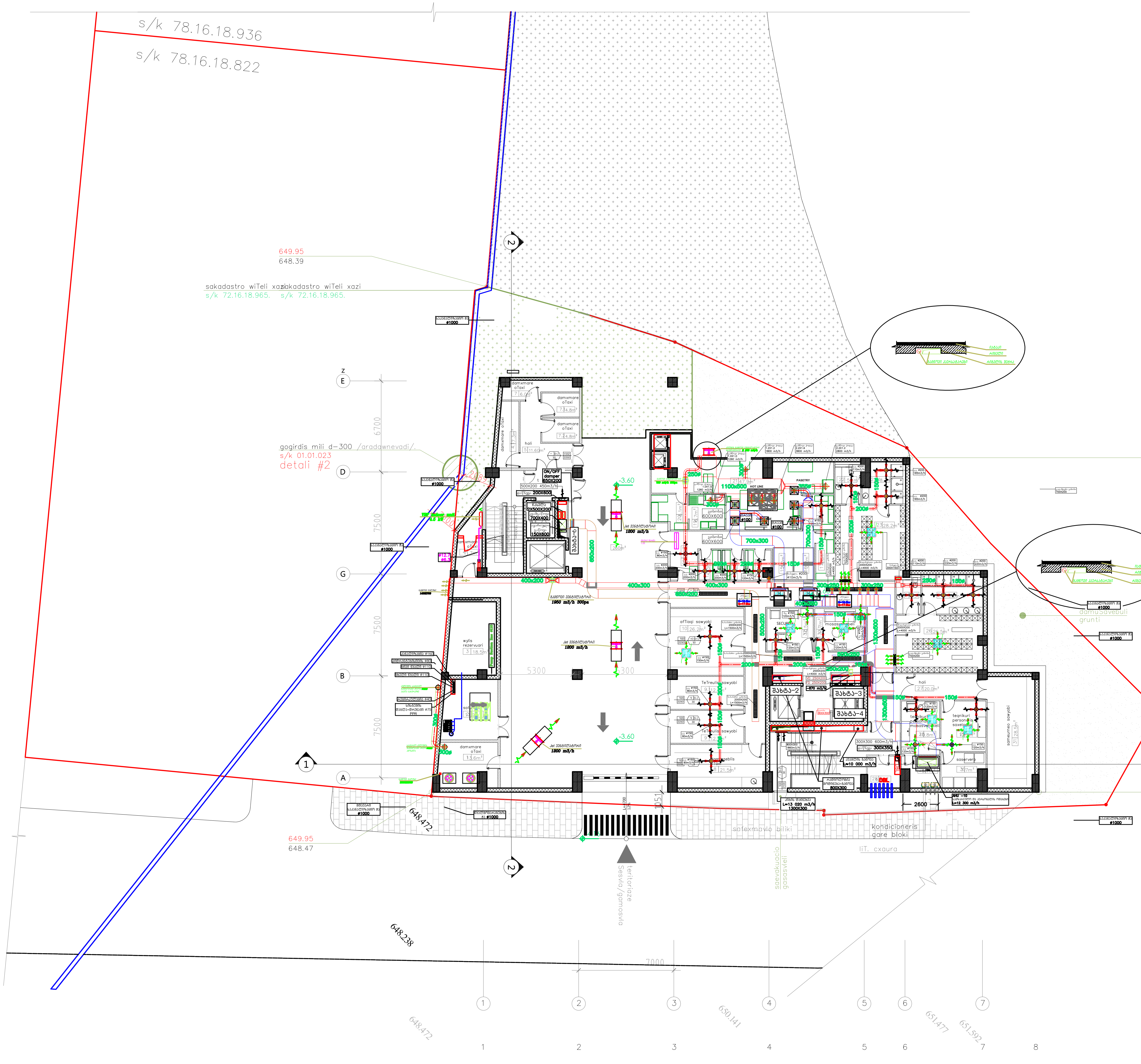

სათავსი:

11- მიმღები.
12- ხორცის მოსამზადებელი
13- თევზის მოსამზადებელი
14- ბოსტნეულის მოსამზადებელი
15- მეცივარი
16- საყინულე
17- საწარმოო ოთახი
18- მშრალი პროდუქტი ოთახი
19- ჭურჭლის სამრეცხაო
20- სუფთა ჭურჭლის საწყობი
21- სამზარეულო
22- WC
22.1- საშხაპე
23- გასახდელი
24- ჰოლი
25- ჭჩ
25.1- საშხაპე
26- გასახდელი

A–3
A–102
ობიექტის დასახელება:
ქ.თბილისი, სოფელი, ქვემო ლისი ს/კ 72.16.18.965, მრავალპროფილური სამედიცინო ცენტრი.
ნახაზი:
-1 სართულის გეგმა ვენტილაციის სისტემების დატანით -3.60 ნიშნულზე
დამკვეთი
შპს "აიემდი"
შემსრულებელი
შპს "ნს სტუდიო"
ექსპლიკაცია
300x200 გამწოვი სავენტილაციო მილი 250x200 მოდინებითი სავენტილაციო მილი 200x200 კვამლგამწოვი ჰაერსატარი გამწოვი დიფუზორი მოდინებითი დიფუზორი კასეტური ფენკოილი არხული ფენკოილი გამწოვი ვენტილატორი
პროექტი № 01.18
შეასრულა: გ. მანდარია
შეამოწმა: ლ.ჩაჩანავა
საავტორო უფლებები: შპს ნს სტუდიო
შპს ნს სტუდიო 0179 თბილისი ჭავჭავაძის №34 tel: 593 27 88 58 E-mail: info@nsstudio.ge
1:100
თარიღი: 14.05.2019



A–3

A–103

ობიექტის დასახელება:

ქ.თბილისი, სოფელი, ქვემო ლისი ს/კ 72.16.18.965, მრავალპროფილური სამედიცინო ცენტრი.

ნახაზი:

0 სართულის გეგმა/ზენ-გეგმა ვენტიალციის სისტემების დატანით
±0.00 ნიშნულზე

დამკვეთი

შპს "აიემდი"

შემსრულებელი

შპს "ნს სტუდიო"

ექსპლიკაცია

300x200 გამწოვი სავენტილაციო მილი
250x200 მოდინებითი სავენტილაციო მილი
200x200 კვამლგამწოვი ჰაერსატარი
გამწოვი დიფუზორი
მოდინებითი დიფუზორი
კასეტური ფენკოილი
არხული ფენკოილი
გამწოვი ვენტილატორი

პროექტი № 01.18

შეასრულა: გ. მანდარია

შეამოწმა: ლ.ჩაგანავა

საავტორო უფლებები: შპს ნს სტუდიო

შპს ნს სტუდიო
0179 თბილისი ჟავჟავაძის №34
tel: 593 27 88 58
E-mail: info@nsstudio.ge

1:100 | თარიღი: 14.05.2019

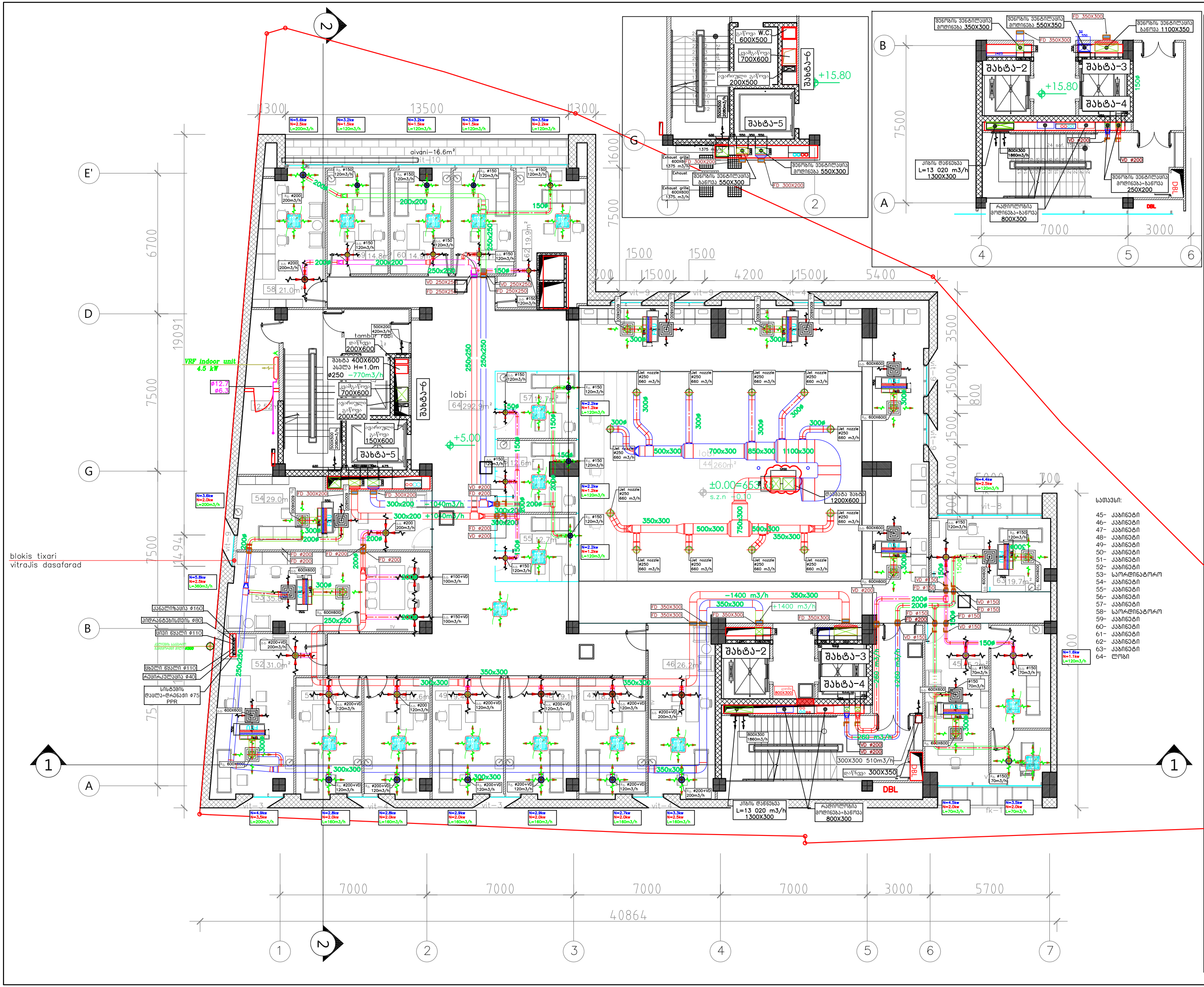

	A–3
	A–104
ობიექტის დასახელება:	ქ.თბილისი, სოფელი, ქვემო ლისი ს/კ 72.16.18.965, მრავალპროფილური სამედიცინო ცენტრი.
ნახაზი:	I სართულის გეგმა ვენტილაციის სისტემების დატანით +5.00 ნიშნულზე
დამკვეთი	შპს "აიემდი"
შემსრულებელი	შპს "ნს სტუდიო"
ექსპლიკაცია	
პროექტი № 01.18	
შეასრულა: გ. მანდარია	
შეამოწმა: ლ.რაბანავა	
საავტორო უფლებები: შპს ნს სტუდიო	

შპს ნს სტუდიო
0179 თბილისი ჭავჭავაძის №34
tel: 593 27 88 58
E-mail: info@nsstudio.ge

1:100	თარიღი: 14.05.2019

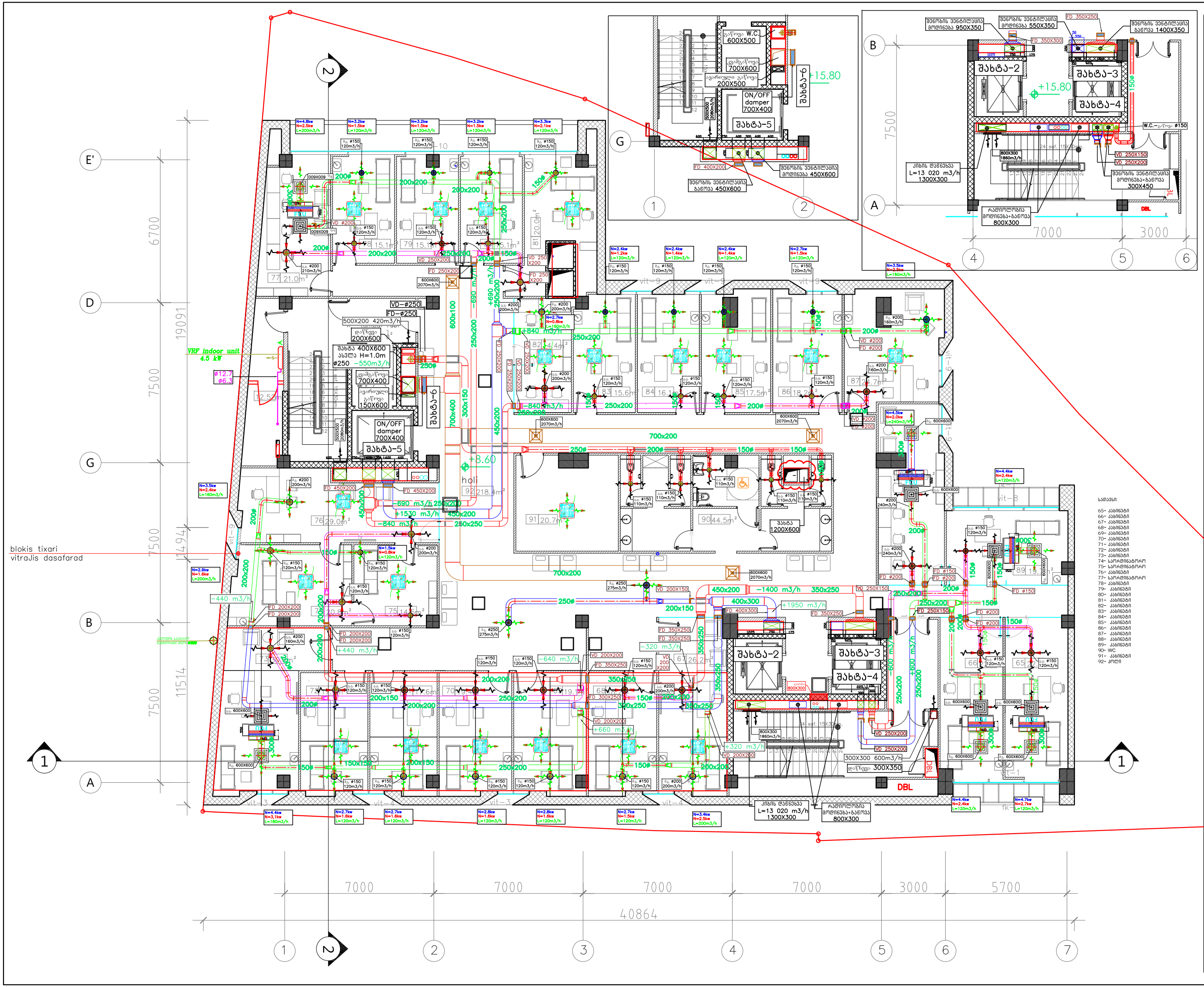

	A–3
	A–105
ობიექტის დასახელება:	ქ.თბილისი, სოფელი, ქვემო ლისი ს/ქ 72.16.18.965, მრავალპროფილური სამედიცინო ცენტრი.
ნახაზი:	II სართულის გეგმა ვენტილაციის სისტემების დატანით +8.60 ნიშნულზე
დამკვეთი	შპს "აიემდი"
შემსრულებელი	შპს "ნს სტუდიო"

ექსპლიკაცია

300x200 გაყვანილი სავენტილაციო მილი
250x200 მოქნილგამაძიო სავენტილაციო მილი
200x200 კვადრატგაყვანილი ალუმინატარი
გაყვანილი ფილტრით
გაყვანილი ფილტრით
მოქნილგამაძიო ფილტრით
კასეტური ფანკოილი
არხული ფანკოილი
გაყვანილი ვენტილატორით

პროექტი № 01.18	
შეასრულა: გ. მანდარია	
შეამოწმა: ლ.რაბანავა	
სააგტორო უფლებები: შპს ნს სტუდიო	

შპს ნს სტუდიო
0179 თბილისი ჟვანიას №34
tel: 593 27 88 58
E-mail: info@nsstudio.ge

1:100	თარიღი: 14.05.2019

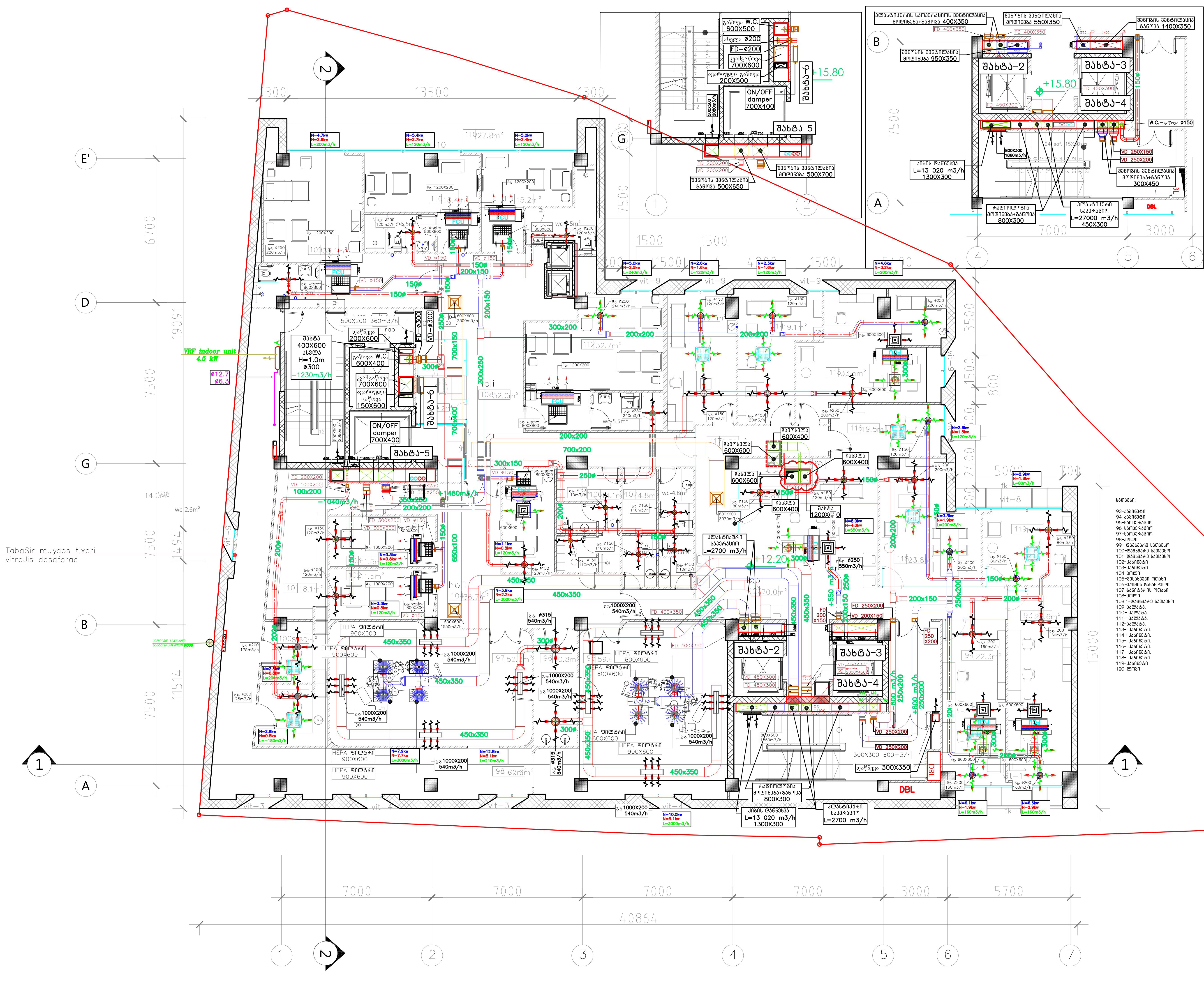

A-3

A-106

ობიექტის დასახელება:

ქ.თბილისი, სოფელი, ქვემო ლისი ს/კ 72.16.18.965, მრავალპროფილური სამედიცინო ცენტრი.

ნახაზი:

III სართულის გეგმა ვენტიალციის სისტემების დატანით
+12.20 ნიშნულზე

დამკვეთი

შპს "აიემდი"

შემსრულებელი

შპს "ნს სტუდიო"

ექსპლიკაცია

300x200	გამწოვი სავენტილაციო მილი
250x200	მოდინებითი სავენტილაციო მილი
200x200	კვამლგამწოვი ჰაერსატარი
	გამწოვი დიფუზორი
	მოდინებითი დიფუზორი
	კასეტური ფენკოილი
	არხული ფენკოილი
	გამწოვი ვენტილატორი

პროექტი № 01.18

შეასრულა: გ. მანდარია

შეამოწმა: ლ.ჩაგანავა

საავტორო უფლებები: შპს ნს სტუდიო

შპს ნს სტუდიო
0179 თბილისი ჭავჭავაძის №34
tel: 593 27 88 58
E-mail: info@nsstudio.ge

1:100

თარიღი: 14.05.2019

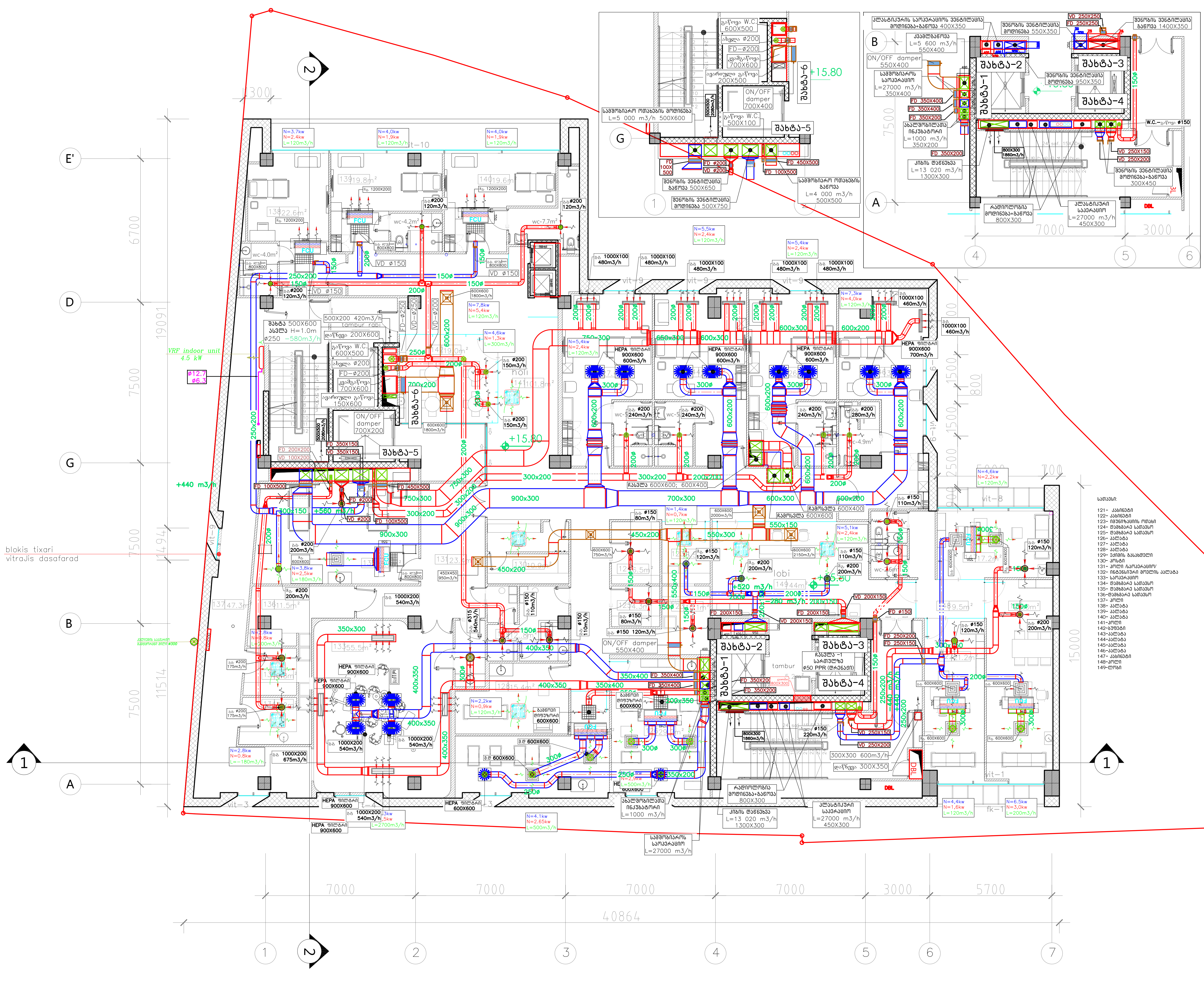

A–3

A–107

ობიექტის დასახელება:

ქ.თბილისი, სოფელი, ქვემო ლისი ს/კ 72.16.18.965, მრავალპროფილური სამედიცინო ცენტრი.

ნახაზი:

IV სართულის გეგმა ვენტილაციის სისტემების დატანით
+15.80 ნიშნულზე

დამკვეთი

შპს "აიემდი"

შემსრულებელი

შპს "ნს სტუდიო"

ექსპლიკაცია

300x200	გამწოვი სავენტილაციო მილი
250x200	მოდინებითი სავენტილაციო მილი
200x200	კვამლგამწოვი ჰაერსატარი
	გამწოვი დიფუზორი
	მოდინებითი დიფუზორი
	კასეტური ფენკოილი
	არხული ფენკოილი
	გამწოვი ვენტილატორი

პროექტი № 01.18

შეასრულა: გ. მანდარია

შეამოწმა: ლ.ჩაგანავა

საავტორო უფლებები: შპს ნს სტუდიო

შპს ნს სტუდიო
0179 თბილისი ჭავჭავაძის №34
tel: 593 27 88 58
E-mail: info@nsstudio.ge

1:100

თარიღი: 14.05.2019

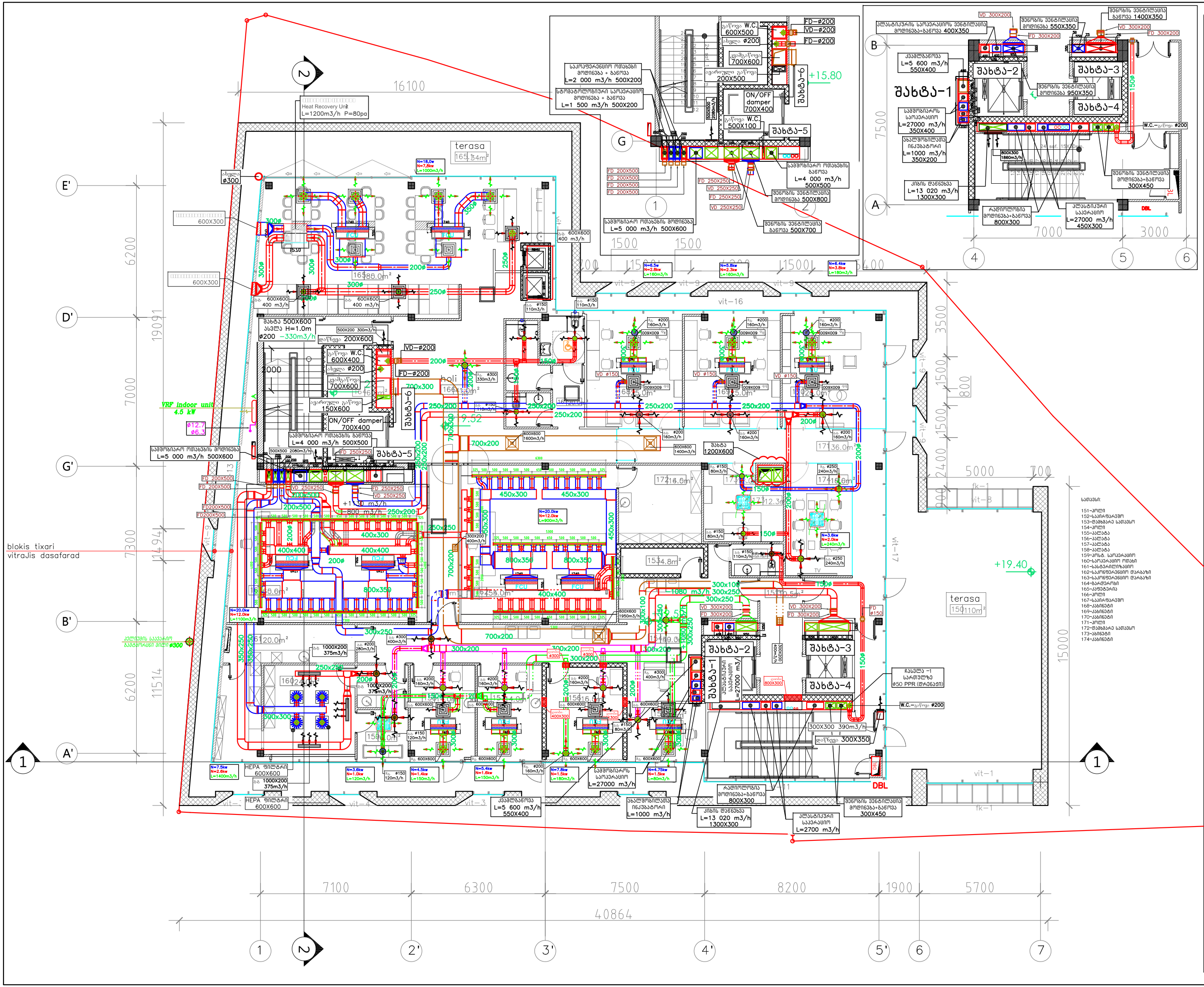

	A–3
	A–108
ობიექტის დასახელება:	ქ.თბილისი, სოფელი, ქვემო ლისი ს/ქ 72.16.18.965, მრავალპროფილური სამედიცინო ცენტრი.
ნახაზი:	V სართულის გეგმა ვენტილაციის სისტემების დატანით +19.40 ნიშნულზე
დამკვეთი	შპს "აიემდი"
შემსრულებელი	შპს "ნს სტუდიო"

ექსპლიკაცია

300x200	გაწოვის საკონტროლებიო მილი
250x200	მიწოდებებიდი საკონტროლებიო მილი
200x200	ჩამაწოვებელი ჰაერსატარები
	გაწოვის ღიობარი
	მიწოდებების ღიობარი
	კანტრული წნევრეგი
	ხარჯის ზომაწილი
	გაწოვის ვენტილატორი

პროექტი №: 01.18	
შეასრულა: გ. მანდარია	
შეამოწმა: ლ.ჩაგანავა	
საავტორო უფლებები: შპს ნს სტუდიო	

შპს ნს სტუდიო
0179 თბილისი ჟავჟავაძის №34
tel: 593 27 88 58
E-mail: info@nsstudio.ge

1:100	თარიღი: 14.05.2019

System definition			Air Supply (m3/h)	Air Return (m3/h)	Static pressure (pa)	Outside air Summer / Winter	Supply air Summer / Winter	Cooling capacity (kw)	Heating capacity (kw)	Type of Unit	Quantity
AHU-1	Supply-return heat recovery	Atrium	8000	5300	300	38°C-35% RH / -8 °C	16°C / 35 °C	41.3	62.7	Standing unit	1
AHU-2	Supply-return heat recovery	Building	7400	6500	300	38°C-35% RH / -8 °C	22°C / 23 °C	19.8	23.9	Standing unit	1
AHU-3	Supply-return heat recovery	Building	12100	12000	300	38°C-35% RH / -8 °C	22°C / 23 °C	40	45.5	Standing unit	1
AHU-4	Supply-return heat recovery	Dentist Operating room	1500	1500	350	38°C-35% RH / -8 °C	16°C / 35 °C	11.7	12.6	Standing unit	1
AHU-5	Supply-return heat recovery	Operating room (Birthing room)	2700	2700	350	38°C-35% RH / -8 °C	16°C / 35 °C	23.5	25.6	Standing unit	1
AHU-6	Supply-return heat recovery	Rooms for newborns (Birthing hospital)	1000	1000	300	38°C-35% RH / -8 °C	25°C / 27 °C	14.8	16.2	Standing unit	1
AHU-7	Supply-return heat recovery	Birthing rooms (Birthing hospital)	5000	4000	350	38°C-35% RH / -8 °C	22°C / 27 °C	22	28.1	Standing unit	1
AHU-8	Supply-return heat recovery	plastic operating room (plastic surgery)	2700	2700	350	38°C-35% RH / -8 °C	16°C / 35 °C	25.4	28.2	Standing unit	1
AHU-9	Supply-return heat recovery	plastic operating room (plastic surgery)	2700	2700	350	38°C-35% RH / -8 °C	16°C / 35 °C	25.4	28.2	Standing unit	1
AHU-10	Supply	-1 level techological part of building	12300	-----	300	38°C-35% RH / -8 °C	22°C / 23 °C	41.8	67.9	Standing unit	1
AHU-11	Supply-return heat recovery	-2 Radiology	5050	5050	300	38°C-35% RH / -8 °C	23°C / 22 °C	41.8	67.9	Standing unit	1

Air Handling Units technical specification

terasa 165.34m²

terasa 150.11m²

ვენტილატორი ტუალეტებიდან გამოწოვა 3460 m3/h 300 pa

ტამბურების დაწნევა L=3100 m3/h P=350pa.

AHU-2 მენოჰის ვენტილაცია L=+7400 m3/h L=-6400 m3/h G=800kg

AHU-7 სამფოტოარის ოთახები L=+5000 m3/h L=-4000 m3/h G=500kg

AHU -4 სტომატოლოგიური საოპერაციო L=+1500 m3/h L=-1500 m3/h Nel=2X1.0kw 380V

AHU -1 მენოჰის ვენტილაცია L=+8000 m3/h L=-5300 m3/h G=800kg

ჰაერის დაწნევის ვენტილატორი L=14 400 m3/h P=350pa.

კაბინის გაწოვის ვენტილატორი (ცოლოდორებიდან) L=16 500 m3/h P=350pa.

MRI-ის საავარიო ვენტილატორი L=2000 m3/h P=300pa.

ჰაერის დაწნევის ვენტილატორი L=14 400 m3/h P=350pa.

ჰაერის დაწნევის ვენტილატორი L=14 400 m3/h P=350pa.

გაწოვა ვენტილატორი L=350 m3/h P=250pa.

გაწოვა ვენტილატორი L=350 m3/h P=250pa.

ჰაერის დაწნევის ვენტილატორი L=10 400 m3/h P=350pa.

Heat Recovery Unit L=2000m3/h P=150pa

გაწოვა W.C. 600X500

კვამწოვი 700X600

AHU-11 რადიოლოგია L=+4500 m3/h L=-4500 m3/h

AHU -6 ახალშობილთა ოთახები L=1000 m3/h G=500kg

AHU -5 სამფოტოარის საოპერაციო L=2700 m3/h G=500kg

AHU -4 ენდოსკოპიის საოპერაციო L=2700 m3/h G=500kg

AHU -3 ორთოპედიის საოპერაციო L=2 700 m3/h G=500kg

ელ. დამპერი 600X600

ელ. დამპერი 400X600

ლიფტი 1200X700

აერაციიდან კაბინის გაწოვი ვენტილატორი L=19 000 m3/h P=350pa.

მღც. ბოილერი V=1000L

კაბინის გაწოვის ვენტილატორი (4 სართულის,ცოლოდორებიდან) L=5 600 m3/h P=350pa.

კლასტიკური საოპერაციო L=2 700 m3/h

ჰიდრო ბლოკი

Pump L=18.0m3/h H=5m

მენოჰის ვენტილაცია L=12 100 m3/h

ტამბურების დაწნევა L=4500 m3/h P=350pa.

ჰაერის დაწნევის ვენტილატორი L=14 400 m3/h P=350pa.

დაწნევა 300X350

რადიაცია L=330m3/h P=200pa

რადიოლოგია L=5050 m3/h

კლასტიკური საოპერაციო L=2700 m3/h

სამფოტოარის საოპერაციო L=2700 m3/h

ახალშობილთა ინკუბატორი L=1000 m3/h

კაბინის დანაწყვა L=13 020 m3/h 1300X300

ჰაერის დაწნევის ვენტილატორი L=13 020 m3/h P=350pa.

ჰაერის დაწნევის ვენტილატორი L=14 400 m3/h P=350pa.

მენოჰის ვენტილაცია მოლივება+გაწოვა 300X450

blokis tixari
vitraJis dasafara

16100 · 6200 · 7300 · 11494 · 6200 · 11514 · 12600 · 3500 · 1500 · 800 · 2400 · 1200 · 7200 · 6000 · 40864 · 7100 · 6300 · 7500 · 8200 · 1900 · 5700 · 700

A' B' D' E' G' · 1 2 2' 3' 4' 5' 6 7

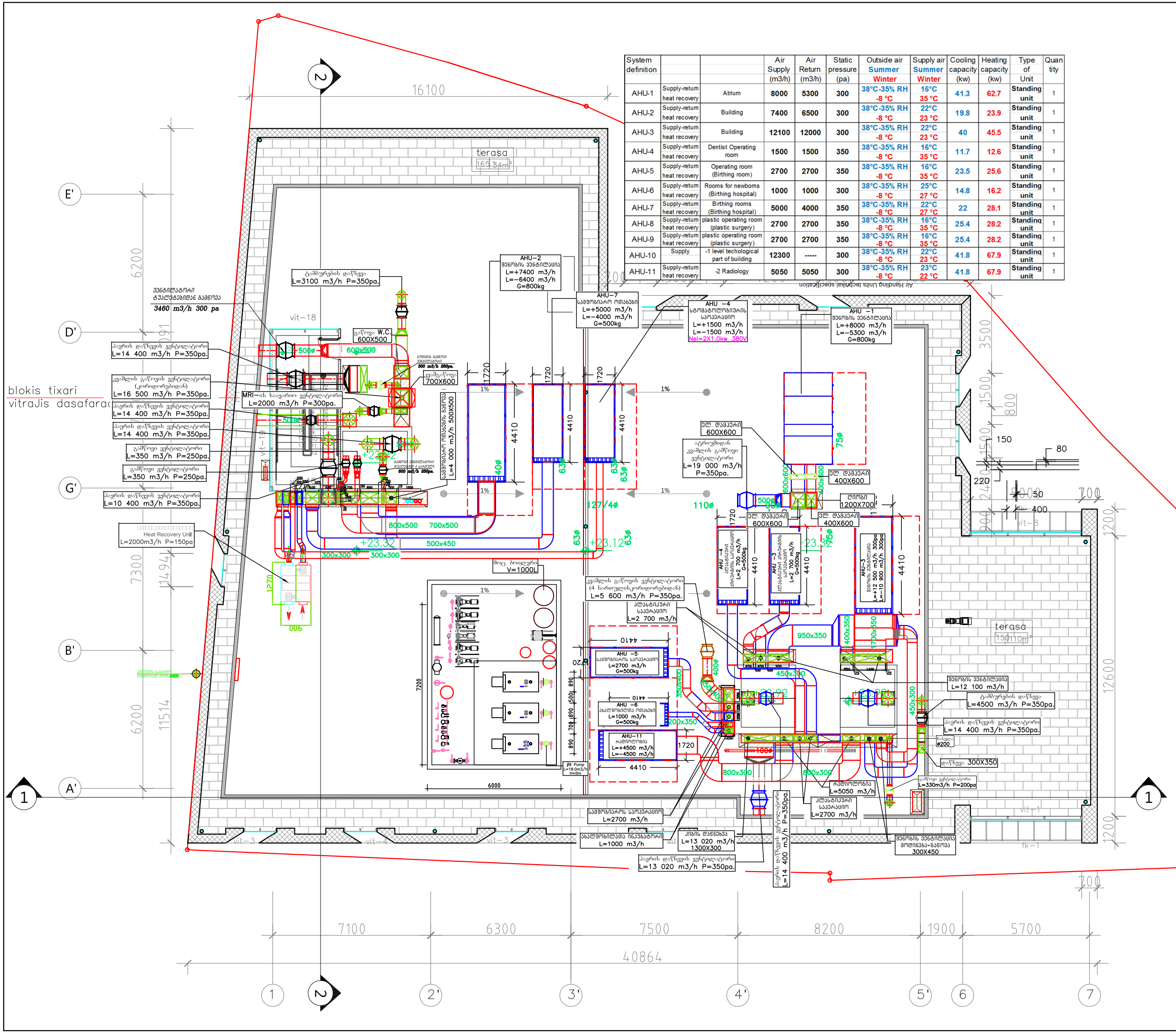

A–3	
A–109	
ობიექტის დასახელება:	
ქ.თბილისი, სოფელი, ქვემო ლისი ს/კ 72.16.18.965, მრავალპროფილური სამედიცინო ცენტრი.	
ნახაზი:	
სახურავის გეგმა ვენტილაციის სისტემების დატანით +23.00 ნიშნულზე	
დამკვეთი	
შპს "აიემდი"	
შემსრულებელი	
შპს "ნს სტუდიო"	
ექსპლიკაცია	
300x200 გაწოვის საკვებმილადებელი მილი 250x200 მოლიცხაციის საკვებმილადებელი მილი 200x200 კვამწოვაწოვის კაპისატაკი გაწოვის ღიფუზორი მოლიცხაციის ღიფუზორი კაპისტრის ფენტილი არხული ფენტილი გაწოვის ვენტილატორი	
პროექტი № 01.18	
შეასრულა: ბ. მანდარია	
შეამოწმა: ლ.ჩაგანავა	
საავტორო უფლებები: შპს ნს სტუდიო	
შპს ნს სტუდიო 0179 თბილისი ჟვანეცკის №34 tel: 593 27 88 58 E-mail: info@nsstudio.ge	
1:100	თარიღი: 14.05.2019

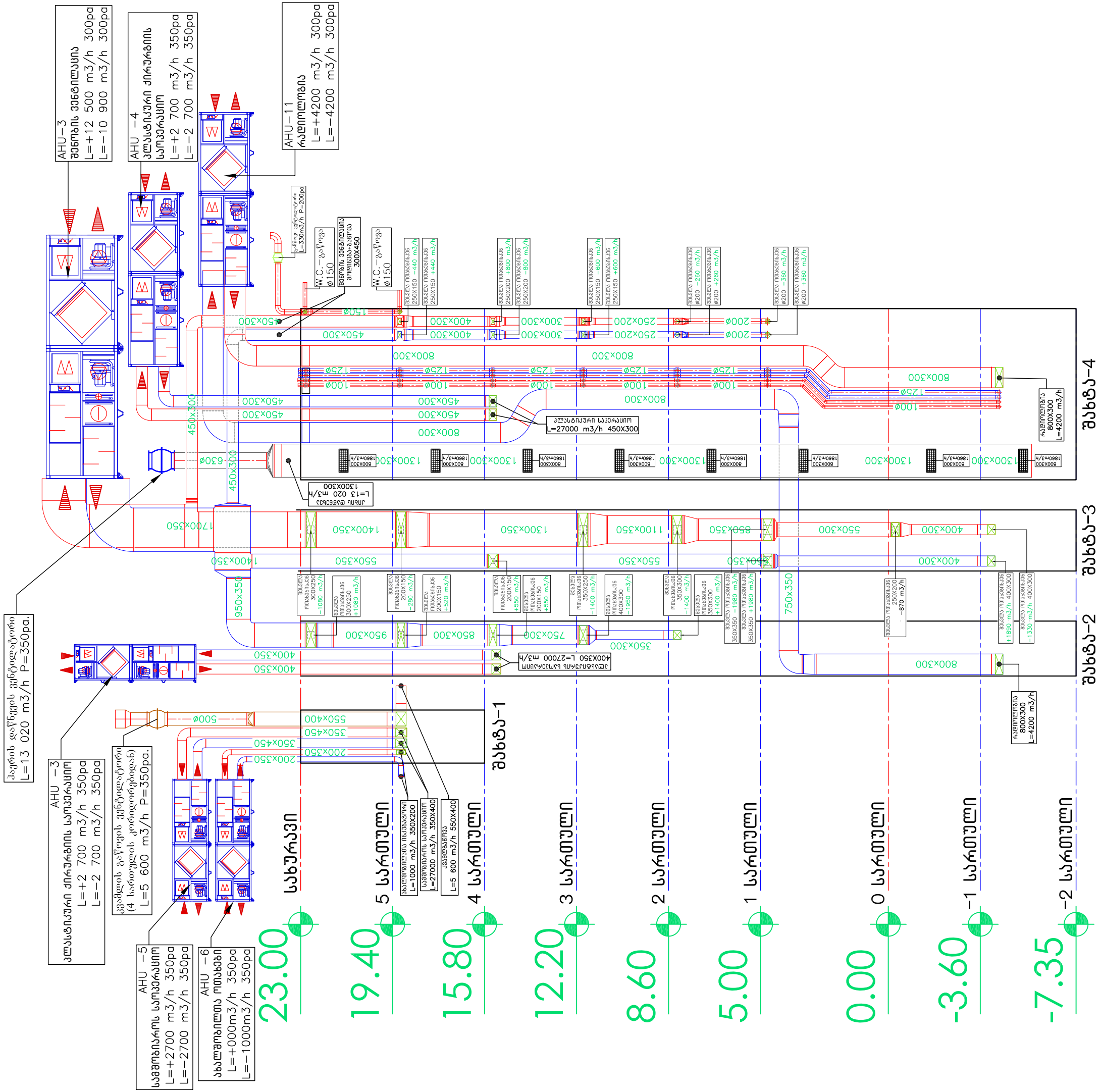

A–3

A–102

ობიექტის დასახელება:

ქ.თბილისი, სოფელი, კვემო ლისი ს/კ 72.16.18.965, მრავალპროფილური სამედიცინო ცენტრი.

ნახაზი:

შენობის ვენტილაციის რინციპული სქემა–1

დამკვეთი

შპს "აიემდი"

შემსრულებელი

შპს "ნს სტუდიო"

ექსპლიკაცია

სათაური:

11– მიმღები.
12– ხორცის მოსამზადებელი
13– თევზის მოსამზადებელი
14– პოსტნაულის მოსამზადებელი
15– მეცივეარი
16– საყინულე
17– საწყობო ოთახი
18– მშრალი პროდუქტი ოთახი
19– ჭურჭლის სამრეცხაო
20– სუფთა ჭურჭლის საწყობი
21– სამზარეულო
22– WC
22.1– საშხაპე
23– გასასდელი
24– ჯოლი
25– ჭრ
25.1– საშხაპე
26– გასასდელი

პროექტი № 01.18

შესრულა: გ. მანდარია

შეამოწმა: ლ.ჩაგანავა

საავტორო უფლებები: შპს ნს სტუდიო

Sps ns studio
0179 Tbilisi WavWavaZis #34
tel: 593 27 88 58
E-mail: info@nsstudio.ge

1:150

თარიღი: 14.05.2019

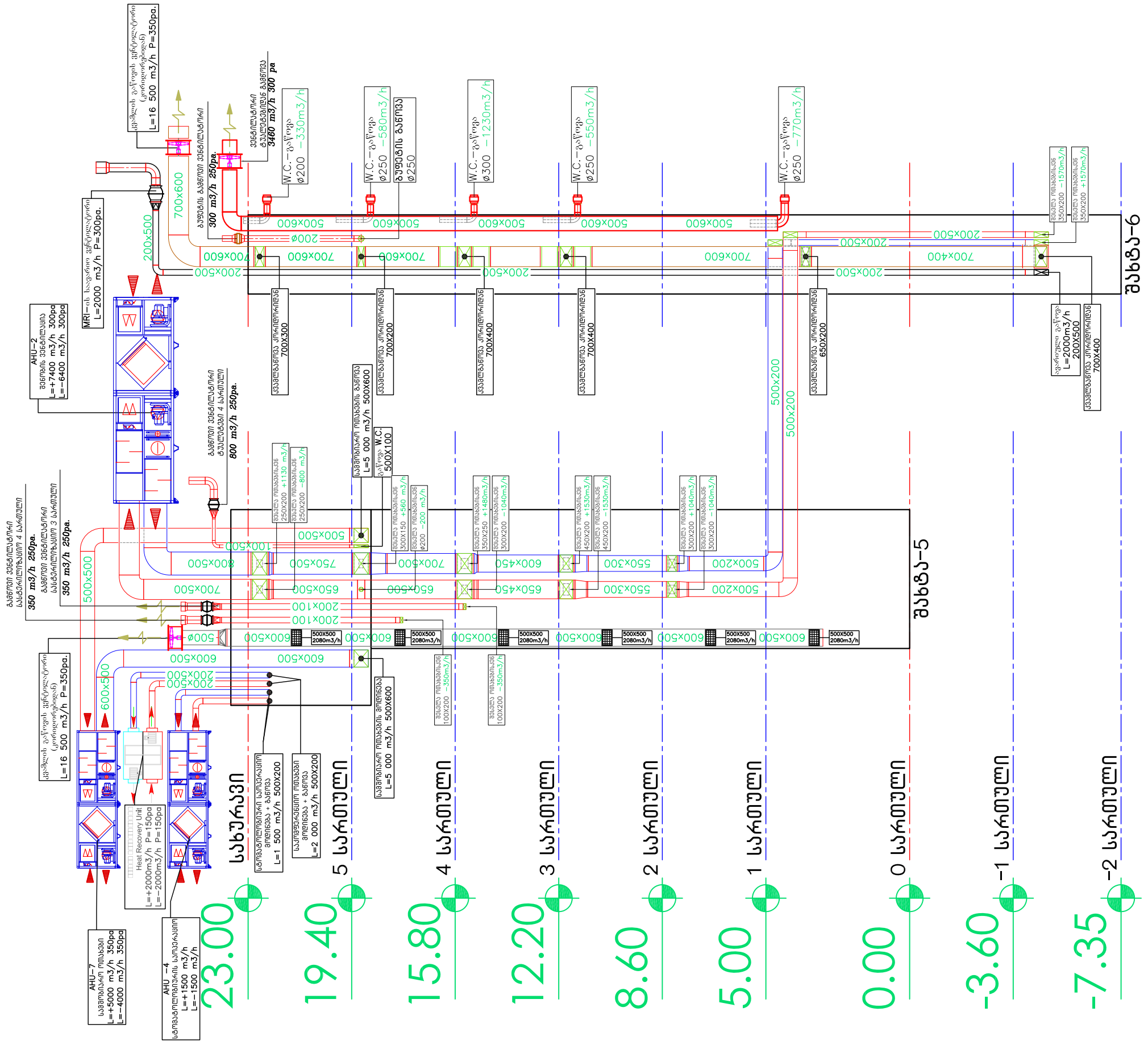

A—3

A—102

ობიექტის დასახელება:

ქ.თბილისი, სოფელი, ქვემო ლისი ს/კ 72.16.18.965, მრავალპროფილური სამედიცინო ცენტრი.

ნახაზი:

შენობის ვენტილაციის რინციპული სქემა-2

დამკვეთი

შპს "აიემდი"

შემსრულებელი

შპს "ნს სტუდიო"

ექსპლიკაცია

სათაური:

11- მიმღები.
12- ხორცის მოსამზადებელი
13- თევზის მოსამზადებელი
14- პოსტნეულის მოსამზადებელი
15- მეცივარი
16- საყინულე
17- სანარმოო ოთახი
18- მშრალი პროდუქტი ოთახი
19- ჟურჟლის სამრეცხაო
20- სუფთა ჟურჟლის საწყობი
21- სამზარეულო
22- WC
22.1- საშხაპე
23- გასახდელი
24- პოლი
25- ჭრ
25.1- საშხაპე
26- გასახდელი

პროექტი № 01.18

შეასრულა: გ. მანდარია

შეამოწმა: ლ.ჩაგანავა

საავტორო უფლებები: შპს ნს სტუდიო

Sps ns studio
0179 Tbilisi WavWavaZis #34
tel: 593 27 88 58
E-mail: info@nsstudio.ge

1:150

თარიღი: 14.05.2019

GREEN CLINIC

ობიექტის დასახელება:	პროექტის დასახელება:	დამკვეთი	შემსრულებელი
ქ.თბილისი, სოფელი, ქვემო ლისი ს/კ 72.16.18.965, მრავალპროფილური სამედიცინო ცენტრი.	პროექტის ხანძარქრობის ნაწილი	შპს "აიემდი"	შპს "ნს სტუდიო"

თარიღი: 14.05.2019

Green Clinic

ხანძარქრობის განმარტებით ბარათი

ინჟინერი:  გ. მანდარია

ქ.თბილისი 2019 წ.

სახანძრო სისტემების განმარტებითი ბარათი

განმარტებითი ბარათი დამუშავებულია:

- საქართველოში მომქმედი საპროექტო ნორმების.
- ქ. თბილისის კლიმატური პირობების.
- არქიტექტურულ-ტექნოლოგიური ნახაზების მონაცემთა ბაზების მიხედვით
- საერთაშორისო კოდების საბჭოს კოდები, რომლებიც დარეგისტრირებულია საქართველოს სტანდარტად 2006 International Building Code
- NFPA 13: Standard for the Installation of Sprinkler Systems (National Fire Protection Association USA)
- საქართველოს შინაგან საქმეთა მინისტრის ბრძანება №449 2007 წლის 27 მარტი, საქართველოში მოქმედი სახანძრო უსაფრთხოების წესების დამტკიცების შესახებ
- СНиП 2.04.01-85 Системы противопожарного водопровода

სახანძრო უსაფრთხოებისთვის სტანდარტების შესაბამისად გათვალისწინებული არის სატუმბო სადგური აღჭურვილი ორი ცალი ძირითადი-სარეზერვო ტუმბოთი და გამთამაშებელი (jokey) ტუმბოთი. რომელიც უნდა იკვება წყლის რეზერვუარიდან. სახანძრო სისტემას საჭიროების შემთხვეაში შესაძლებელია წყალი მიეწოდოს ქალაქის ქსელიდან სახანძრო ტუმბოების საშუალებით. ასევე სახანძრო სისტემას შესაძლოა წყალი მიეწოდოს წყალმომარაგების ტუმბოების საშუალებით რომელის წარმადობაც საშუალებას იძლევა დააკმაყოფილოს ხანძარქრობის სისტემის მოთხოვნა.

გარე ავტოსადგომისათვის გათვალისწინებულია გარე სამონტაჟო ჰიდრანტი ორი ცალი. სახანძრო სისტემისათვის გათვალისწინებულია სახანძრო მანქანის მიერთების კვანძი, რომლითაც ხდება სისტემის წყლისთ მომარაგება. სახანძრო მანქანის მიერთების კვანძი მდებარეობს შენობის მთავარი შესასვლელის მიმდებარეთ.

შენობაში გათვალისწინებულია აირით ქრობა შემდეგი სათავსებისათვის: მაგნიტურ-რეზონანსული ტომოგრაფისთვის, რენტგენის ოთასათვის, კომპიუტერული ტომოგრაფის ოთახისათვის, რადიოლოგიის ტექნიკურ-ტექნოლოგიური ოთახისათვის,

სამზარეულოს ქოლგისათვის. აირით ქორობის ბალონები განთავსებულია სატუმბო სადგურის ვერდით სათავსში. მათი რაოდენობა შეადგენს 18 ცალს თოთეულის მოცულობა შეადგენს 40 ლიტრს და მასში სამუშაო წნება შეადგენს 200 ბარს.

აირით ქორიბისთვის გამოყენებული მუშა ნარევი წარმოადგენს ინერტული აირების ნაზავს რომლებიც არის აზოტი, არგონი და ნახშირორჟანგი (N, Ar, CO_2) შემდეგი თანაფარდობით: N-52%, Ar-40%, CO_2-8%. ამ თანაფარდობის ნაზავი აირი უზრუნველყოფს ჰარში არსებულ 21% ჟანგბადის შემცველობის შემცირებას 15 % მდე რაც უზრუნველყოფს ხანძრის ქრობას და არ არის მავნებელი იქ მყოფი ადამიანებისათვის.

ყოველ სართულზე გათვალისწინებულია ორი ცალი მეხანძრის ვენტილი კიბის უჯრედის მიმდებარეთ.

სატუმბი სადგურის კოლექტორი აღჭურვილია შესაბამისი ჩამკეტ მარეგულირებელი ავტომატიკით და არმატურით რომელიც უერთდება დაცვის ოთახში განთავსებულ სახანძრო კარადას.

სახანძრო წყალმფრქვევი სისტემები (სპრინკლერები) ემსახურება მთლიან შენობას, ასევე შენობაში განლაგებულია სახანძრო კაბინები რომლის სახანძრო შლანგების სიგრძეა 30მ , დამატებით კაბიებში

გათვალისწინებულია ცეცხლმაქრი 6კგ ბალონებით ცეცხლის ABC-კატეგორიებისთვის.

სტანდარტების შესაბამისად 1 კლასის ხანძრის შემთხვევაში სპრინკლერის თავებს შორის მანძლი როდესაც სიმაღლე სივრცის ზედაპირიდან 3-4 მეტრია უნდა მოხდეს 3X4-ზე მეტრის დისტანციით.

სპრინკლერის დაბალ მგრძნობიარე ავტომატური ხანძარქრობის სისტემა მუშა ტემპერატურა 68°C.

სახანძრო ავზი აღჭურვილია ტივტივით და სადრენაჟო მილგყავანილობით. პერიოდულობით მოხდეს სხანძრო ავის მექანიკურად გადაღვრა, დაცლა, გასუფთავება, შევსება.

ზოგადი მონაცემები:

სპრინკლერზე წყლის ინტენსივობად მიღებულია 0,12ლ/წმ 1მ^2- ფართზე.
სპრინკლერ სისტემების მუშაობის დრო 30 წთ,
სახანძრო კაბინისთვის წყლინს ინტენსიობა მიღებულია 2,5ლ/წმ
სახანძრო კაბინის მუშაობის დრო 90წთ.
სახანძრო უზრუნველყოფის მიზნით დადგმულია 50 მ^3 მოცულობის ავზი.

ერთი ტუმბოს წარმადობა არის V=190მ3//სთ. H=7.0bar.
მცირე პრეცენდენტის ან გაჟონვის შემთხვევაში გამოყენებულია ჟოკეი ტუმბო V= 0.648მ3/სთ

მონაცემების მოკლე აღწერა:

შენობაში 0 სართულზე სადაც არის ყველაზე დიდი სახანძრო ზონა სპრინკლერების ჯამური ოდენობა 80ცალი. 30წთ მუშაობისთვის წყლის ჯამური ხარჯია 22,68 მ3/სთ (0,12 * 105 * 3.6 . 0,5 = 22,68)
2 ცალი სახანძრო კაბინის ჯამური წყლის მოხამრება 27მ3/სთ = ტუმბოს წარმადობას. (2,5 * 2 * 3,6 * 3 = 54)
სახანძრო ავზის ზომებია: სიგრძე 3.5მ, სიგანე 5.4მ, სიმაღლე 3.3მ, = მოცლობა 50 მ3, საპროექტოდ წყლის დონე გათვილია 2,7მ.
სპრინკლერ სისტემისთვის 30წთ და 1 ცალი სახანძრო კაბინის 3სთ ჯამური მუშოაბისთვის დადგმული ავზია 50მ3.
შენობის სიმაღლეა 30მ, ხოლო სახანძრო სისტემებისთვის საჭირო წნევას განსაზღრულია მინიმუმ 7.0bar_ით.
ჯოკეი ტუმბო გათვილია 3 ცალი სპრინკლერი გაფრქვევის შემთხვევისთვის = 0. 64 მ3/სთ. (0,12 * 3 * 3.6 . 1,5 = 0.648)
ავზის გაჟონვის შემთხვევაში მშრალი ტუმბო(ჩაძირული ტუმბო) 14მ3/სთ H=11ბარ წარმადობით ანხორციელებს წყლის ამოტუმბვას.

უბნის ნომერი	სიგრძე	სპრინკ. რაოდენობა	სპინკ. ხარჯი	დიამეტრი	სიჩქარე მ/წ	დანაკარგი ერთ მ	წნევის დანაკარგ.	წნევის ჯამ. დან.
5 სართული								
1-2	1	1	0.96	25	1.78	0.3861	0.3861	0.3861
2-3	2.6	2	1.92	40	1.55	0.1603	0.41678	0.80288
3-4	1.5	3	2.88	50	1.37	0.0932	0.1398	0.94268
4-5	3	4	3.84	50	1.79	0.16	0.48	1.42268
5-6	1	8	7.68	80	1.55	0.0692	0.0692	1.49188
6-7	20	10	9.6	80	1.93	0.1076	2.152	3.64388

7-8	11	10	9.6	100	1.13	0.0262	0.2882	3.93208
8-9	30	10	9.6	125	0.72	0.009234	0.27702	4.2091

უბნის ნომერი	სიგრძე	სპრინკ. რაოდენობა	სპინკ. ხარჯი	დიამეტრი	სიჩქარე მ/წ	დანაკარგი ერთ მ	წნევის დანაკარგ.	წნევის ჯამ. დან.
4 სართული								
1-2	1	1	0.96	25	1.78	0.3861	0.3861	0.3861
2-3	2.6	2	1.92	40	1.55	0.1603	0.41678	0.80288
3-4	1.5	3	2.88	50	1.37	0.0932	0.1398	0.94268
4-5	3	4	3.84	50	1.79	0.16	0.48	1.42268
5-6	1	8	7.68	80	1.55	0.0692	0.0692	1.49188
6-7	20	10	9.6	80	1.93	0.1076	2.152	3.64388
7-8	11	10	9.6	100	1.13	0.0262	0.2882	3.93208
8-9	30	10	9.6	125	0.72	0.009234	0.27702	4.2091

უბნის ნომერი	სიგრძე	სპრინკ. რაოდენობა	სპინკ. ხარჯი	დიამეტრი	სიჩქარე მ/წ	დანაკარგი ერთ მ	წნევის დანაკარგ.	წნევის ჯამ. დან.
3 სართული								
1-2	1	1	0.96	25	1.78	0.3861	0.3861	0.3861

2-3	2.6	2	1.92	40	1.55	0.1603	0.41678	0.80288
3-4	1.5	3	2.88	50	1.37	0.0932	0.1398	0.94268
4-5	3	4	3.84	50	1.79	0.16	0.48	1.42268
5-6	1	8	7.68	80	1.55	0.0692	0.0692	1.49188
6-7	20	10	9.6	80	1.93	0.1076	2.152	3.64388
7-8	11	10	9.6	100	1.13	0.0262	0.2882	3.93208
8-9	30	10	9.6	125	0.72	0.009234	0.27702	4.2091

უბნის ნომერი	სიგრძე	სპრინკ. რაოდენობა	სპინკ. ხარჯი	დიამეტრი	სიჩქარე მ/წ	დანაკარგი ერთ მ	წნევის დანაკარგ.	წნევის ჯამ. დან.
2 სართული								
1-2	1	1	0.96	25	1.78	0.3861	0.3861	0.3861
2-3	2.6	2	1.92	40	1.55	0.1603	0.41678	0.80288
3-4	1.5	3	2.88	50	1.37	0.0932	0.1398	0.94268
4-5	3	4	3.84	50	1.79	0.16	0.48	1.42268
5-6	1	8	7.68	80	1.55	0.0692	0.0692	1.49188
6-7	20	10	9.6	80	1.93	0.1076	2.152	3.64388
7-8	11	10	9.6	100	1.13	0.0262	0.2882	3.93208
8-9	30	10	9.6	125	0.72	0.009234	0.27702	4.2091

უბნის ნომერი	სიგრძე	სპრინკ. რაოდენობა	სპინკ. ხარჯი	დიამეტრი	სიჩქარე მ/წ	დანაკარგი ერთ მ	წნევის დანაკარგ.	წნევის ჯამ. დან.
1 სართული								
10-11	2	1	0.96	25	1.78	0.3861	0.7722	0.7722
11-12	2	2	1.92	32	1.99	0.297	0.594	1.3662
12-13	4.5	3	2.88	50	1.37	0.0932	0.22368	1.58988
13-14	1.3	4	3.84	50	1.79	0.16	0.144	1.73388
14-15	1.6	8	7.68	80	1.55	0.0692	0.20097	1.93485
15-16	11	10	9.6	80	1.93	0.1076	0.03036	1.96521
16-8	4	10	9.6	100	1.13	0.0262	0.05056	2.01577
8-9	30	10	9.6	125	0.72	0.009234	0.0782	2.09397

უბნის ნომერი	სიგრძე	სპრინკ. რაოდენობა	სპინკ. ხარჯი	დიამეტრი	სიჩქარე მ/წ	დანაკარგი ერთ მ	წნევის დანაკარგ.	წნევის ჯამ. დან.
-1 სართული								
18-19	3.6	1	0.96	25	1.78	0.3861	1.38996	1.38996
19-20	1.5	2	1.92	32	1.99	0.297	0.4455	1.83546
20-21	2.8	3	2.88	50	1.37	0.0932	0.22368	2.05914
21-22	0.8	4	3.84	50	1.79	0.16	0.144	2.20314
22-23	2.5	8	7.68	80	1.55	0.0692	0.20097	2.40411
23-8	20	10	9.6	80	1.93	0.1076	0.03036	2.43447
8-9	30	10	9.6	125	0.72	0.009234	0.0782	2.51267

უბნის ნომერი	სიგრძე	სპრინკ. რაოდენობა	სპინკ. ხარჯი	დიამეტრი	სიჩქარე მ/წ	დანაკარგი ერთ მ	წნევის დანაკარგ.	წნევის ჯამ. დან.
-2 სართული								
18-19	3.6	1	0.96	25	1.78	0.3861	1.38996	1.38996
19-20	1.5	2	1.92	32	1.99	0.297	0.4455	1.83546
20-21	2.8	3	2.88	50	1.37	0.0932	0.22368	2.05914
21-22	0.8	4	3.84	50	1.79	0.16	0.144	2.20314
22-23	2.5	8	7.68	80	1.55	0.0692	0.20097	2.40411
23-8	20	10	9.6	80	1.93	0.1076	0.03036	2.43447
8-9	30	10	9.6	125	0.72	0.009234	0.0782	2.51267

სახანძრო ონკანის ანგარიში

საჭირო მუშა დაწნევა სახანძრო ონკანის წინ არის Hსო =H_{fcp}+H_{ip} სადაც H_{ip} არის წნევის დანაკარგი სახანძრო შლანგში და ტოლია $A_{ტრ}$x $L_{ტრ}$xq_{pk} სადაც $A_{ტრ}$- ხვედრითი წინაღობაა რეზიანიანი შლანგისთვის და 50მმ-ანისთვის ტოლია 0.0075. q_{pk} არის 2.5 ლ/წ. $L_{ტრ}$ = 25მეტრს.H_{ip}=0.0075x25x2.5^2ъ11.72 მ.

$$\text{Hfcp} = \frac{a * hk}{1 - \varphi * a * \text{hk}} = \frac{1.198 * 10}{1 - 0.0124 * 1.108 * 10} = 14.09$$

სადაც hk=საჭირო სიმაღლეს კომპაქტური ჭავლისთვის და = 10 მეტრს..

a კოეფიციენტია რომელიც დამოკიდებულია ჭავლის სიმაღლეზე. იგი ტოლია 1.19+80$(0.01hk)^4$=1.198

კოეფიციენტი φ ტოლია 0.25:[dჭავლის+$(0.1d)^3$]=0.0124

სახანძრო მუშა დაწნევა სახანძრო ონკანთან არის Hსო =H_{fcp}+H_{ip} =10+11.72=25.81 მ.

No	შინაარსი	დასურათება
საინჟინრო ნაწილი		
60.1	**სპრინკლერის თავაკი** ფერები და მუშა ტემპერატურები **სპრინკლერების მუშაობის არეალი**	 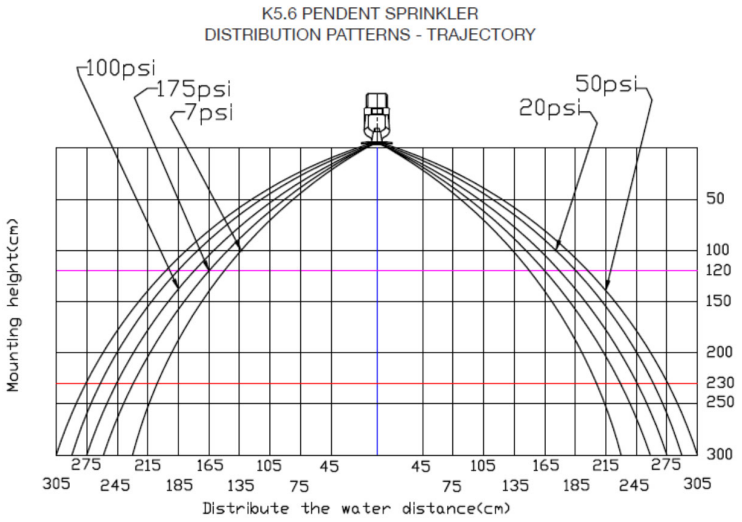

სახანძრო კარადის
სამონტაჟო სიმაღლეები

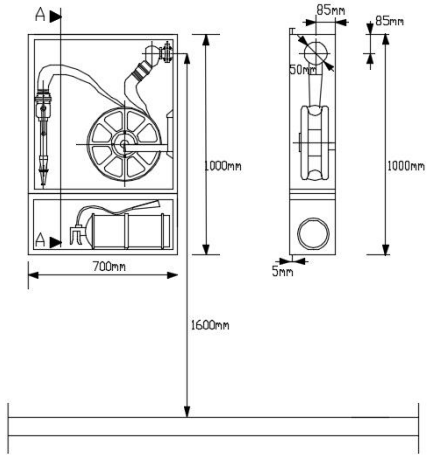

System definition			Air Supply (m3/h)	Air Return (m3/h)	Static pressure (pa)	Outside air Summer	Outside air Winter	Supply air Summer	Supply air Winter	Cooling capacity (kw)	Heating capacity (kw)	Type of Unit	Quantity
AHU-1	Supply-return heat recovery	Atrium	8000	5300	300	38°C-35%RH	-8 °C	16°C	35 °C	41.3	62.7	Standing unit	1
AHU-2	Supply-return heat recovery	Building	7400	6500	300	38°C-35%RH	-8 °C	22°C	23 °C	19.8	23.9	Standing unit	1
AHU-3	Supply-return heat recovery	Building	12100	12000	300	38°C-35%RH	-8 °C	22°C	23 °C	40	45.5	Standing unit	1
AHU-4	Supply-return heat recovery	Dentist Operating room	1500	1500	350	38°C-35%RH	-8 °C	16°C	35 °C	11.7	12.6	Standing unit	1
AHU-5	Supply-return heat recovery	Operating room (Birthing room)	2700	2700	350	38°C-35%RH	-8 °C	16°C	35 °C	23.5	25.6	Standing unit	1
AHU-6	Supply-return heat recovery	Rooms for newborns (Birthing hospital)	1000	1000	300	38°C-35%RH	-8 °C	25°C	27 °C	14.8	16.2	Standing unit	1
AHU-7	Supply-return heat recovery	Birthing rooms (Birthing hospital)	5000	4000	350	38°C-35%RH	-8 °C	22°C	27 °C	22	28.1	Standing unit	1
AHU-8	Supply-return heat recovery	plastic operating room (plastic surgery)	2700	2700	350	38°C-35%RH	-8 °C	16°C	35 °C	25.4	28.2	Standing unit	1
AHU-9	Supply-return heat recovery	plastic operating room (plastic surgery)	2700	2700	350	38°C-35%RH	-8 °C	16°C	35 °C	25.4	28.2	Standing unit	1
AHU-10	Supply	-1 level technological part of building	12300	-----	300	38°C-35%RH	-8 °C	22°C	23 °C	41.8	67.9	Standing unit	1
AHU-11	Supply-return heat recovery	-2 Radiology	5050	5050	300	38°C-35%RH	-8 °C	23°C	22 °C	41.8	67.9	Standing unit	1

23.00 Roof

19.40 5 Floor

15.80 4 Floor

12.20 3 Floor

8.60 2 Floor

5.00 1 Floor

0.00 0 Floor

-3.60 -1 Floor

-7.35 -2 Floor

A–3

A–102

ობიექტის დასახელება:

კ.თბილისი, სოფელი, ქვემო ლისი სკ/ 72.16.18.965, მრავალფუნქციური საავტომობილო სცენარი.

ნახაზის:

შენობის: ხანძარქრობის, სხელი და სიცი ნყლის, სითბო-სისივილი მოპარაგების პრინციპული სქემა

დამკვეთი

შპს "ლიქმი"

შემსრულებელი

შპს "ნნ სტუდიო"

ექსპლიკაცია

სართული:

11- მიწისთა
12- ბრიკის მოსაწმენდებელი
13- მეპეზის მოსაწმენდებელი
14- ბრიკნიკელის მოსაწმენდებელი
15- მეიმპაკი
16- საპინპელი
17- სანარიერო რიპანი
18- მპაკლის პარიპენანი რიპანი
19- მპაკლის სამარპანი
20- სპეციპ მპაკლის სამარილი
21- სამზარეული
22- WC
22.1- სამსპაკე
23- მპაპაზიები
24- პრელი
25- მრ
25.1- სამსპაკე
26- მპაპაზიები

პროექტის № 01.18

შემსრულა: ბ. მენთარა

შემოწმა: ლ.ჩაჩანაკა

საპაბორო უფლებები: შპს ნს სტუდიო

Sps ns studio
0179 Tbilisi WavWavaZis #34
tel: 593 27 88 58
E-mail: info@nsstudio.ge

1:100 | მაისი 14.05.2019

sakadastro wiTeli xazi
s/k 72.16.18.965.

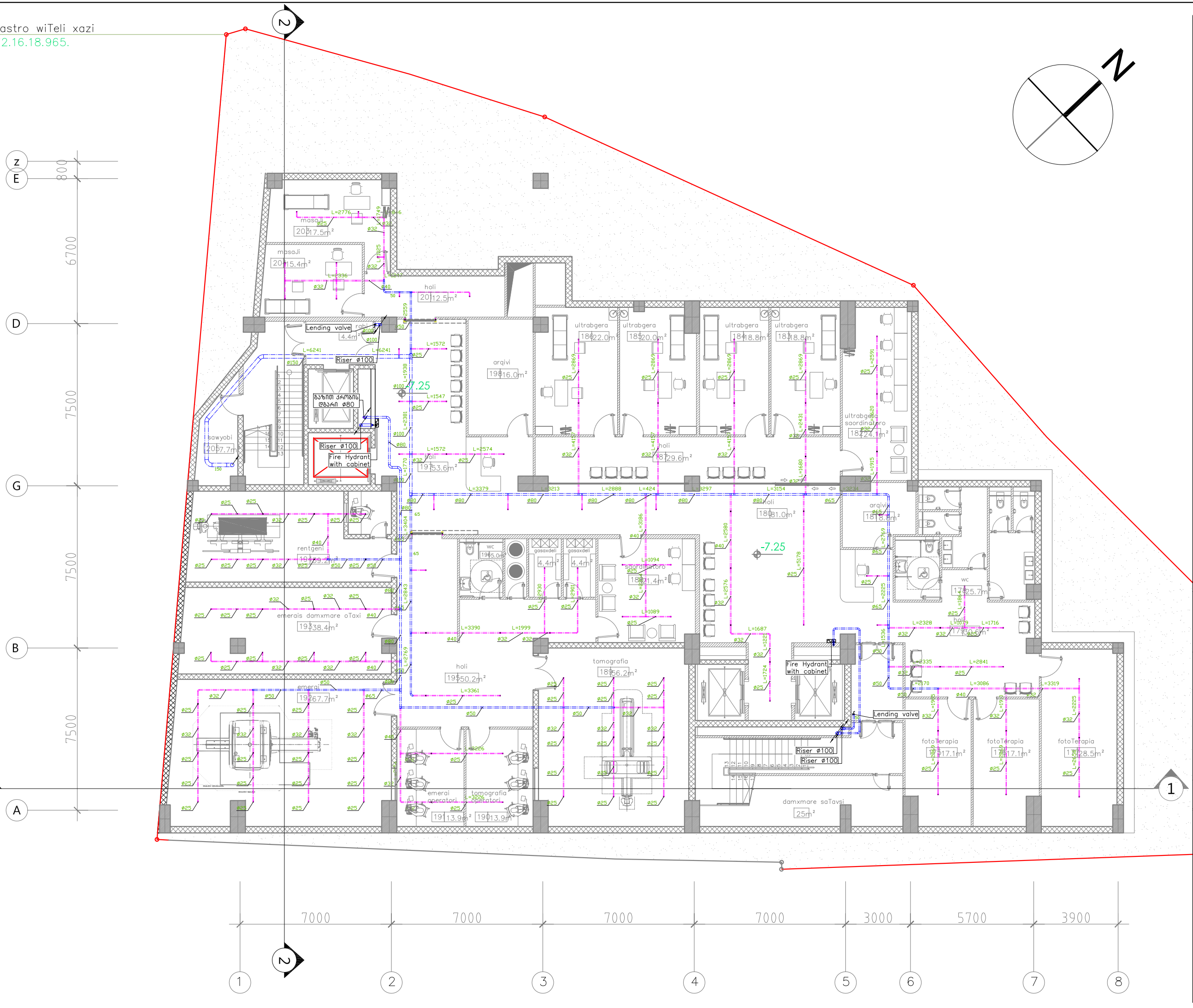

A–3	
A–101	
ობიექტის დასახელება:	
ქ.თბილისი, სოფელი, ქვემო ლისი ს/კ 72.16.18.965, მრავალპროფილური სამედიცინო ცენტრი.	
ნახაზი:	
-2 სართულის გეგმა წყალმომარაგების სისტემების დატანით -7.35 ნიშნულზე	
დამკვეთი	
შპს "აიემდი"	
შემსრულებელი	
შპს "ნს სტუდიო"	
ექსპლიკაცია	

MagiCAD 3D image, line drawi	Top view preview (2D)	Product	2D symbol
		CABINET 'Fire cabinet surface DN50 small-Button'	
		RISER 'Fire hydrant'	
		SPRINKLER 'SP-15-K80-6 BDGR-STD'	

პროექტი №: 01.18	
შესრულა: ბ. მანდარია	
შეამოწმა: ლ.ჩაბანავა	
საავტორო უფლებები: შპს ნს სტუდიო	

შპს ნს სტუდიო
0179 თბილისი ჟვანიას №34
tel: 593 27 88 58
E-mail: info@nsstudio.ge

	1:100	თარიღი: 17.05.2019

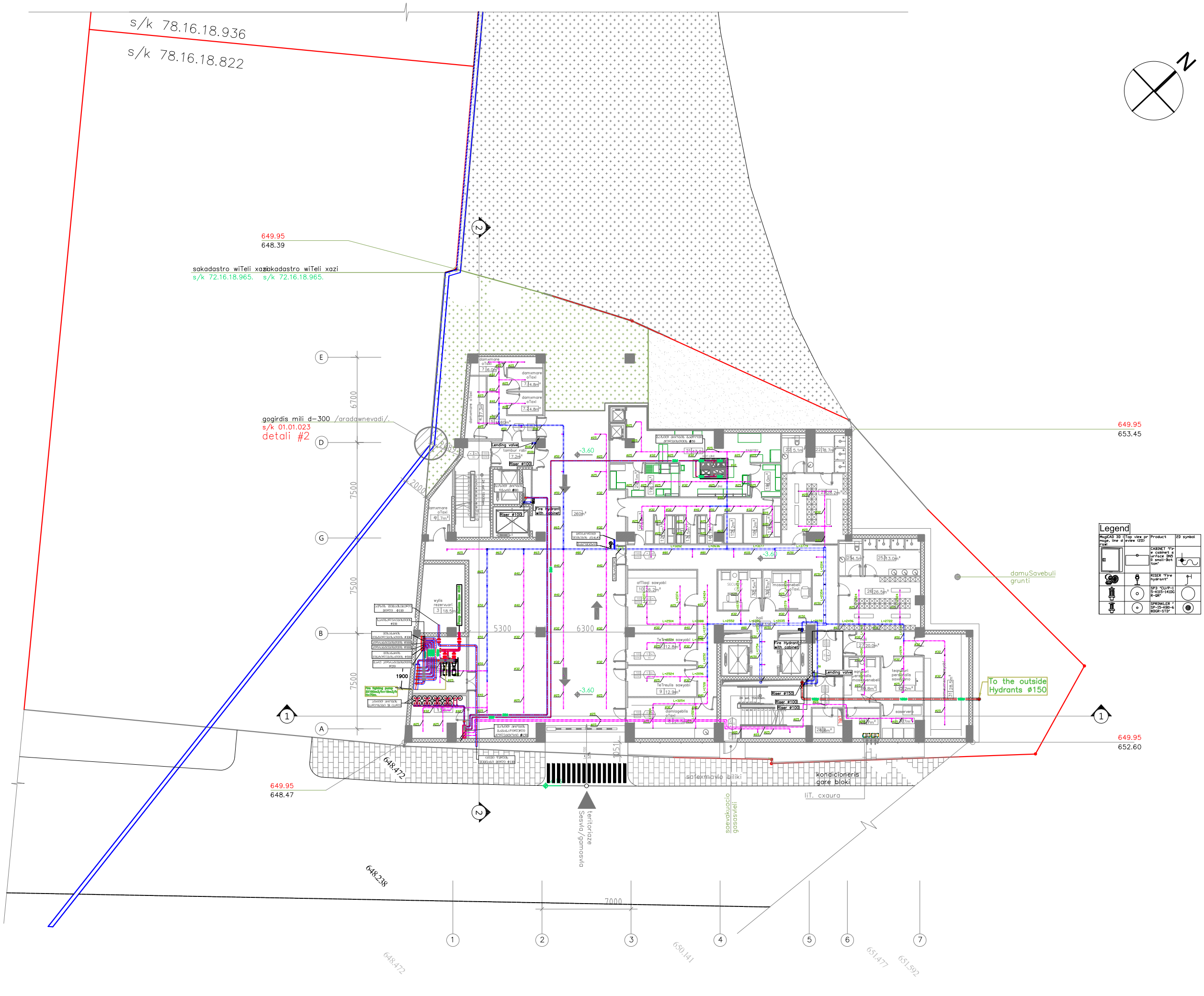

A-3	
A-102	
ობიექტის დასახელება:	
ქ.თბილისი, სოფელი, ქვემო ლისი ს/კ 72.16.18.965, მრავალპროფილური სამედიცინო ცენტრი.	
ნახაზი:	
-1 სართულის გეგმა წყალმომარაგების სისტემების დატანით -3.60 ნიშნულზე	
დამკვეთი	
შპს "აიემდი"	
შემსრულებელი	
შპს "ნს სტუდიო"	
ექსპლიკაცია	
სათავსი: 11- მიმღები. 12- ხორცის მოსამზადებელი 13- თევზის მოსამზადებელი 14- ბოსტნეულის მოსამზადებელი 15- მეცივარი 16- საყინულე 17- საწარმო ოთახი 18- მშრალი პროდუქტი ოთახი 19- ჭურჭლის სამრეცხაო 20- სუფთა ჭურჭლის საწყობი 21- სამზარეულო 22- WC 22.1- საშხაპე 23- გასასხელი 24- პოლი 25- ჭრ 25.1- საშხაპე 26- გასასხელი	
პროექტი №: 01.18	
შესრულა: ბ. მანდარია	
შეამოწმა: ლ.ჩაგანავა	
საავტორო უფლებები: შპს ნს სტუდიო	
შპს ნს სტუდიო 0179 თბილისი ჟაჟღაშაძის №34 tel: 593 27 88 58 E-mail: info@nsstudio.ge	
1:100	თარიღი: 17.05.2019

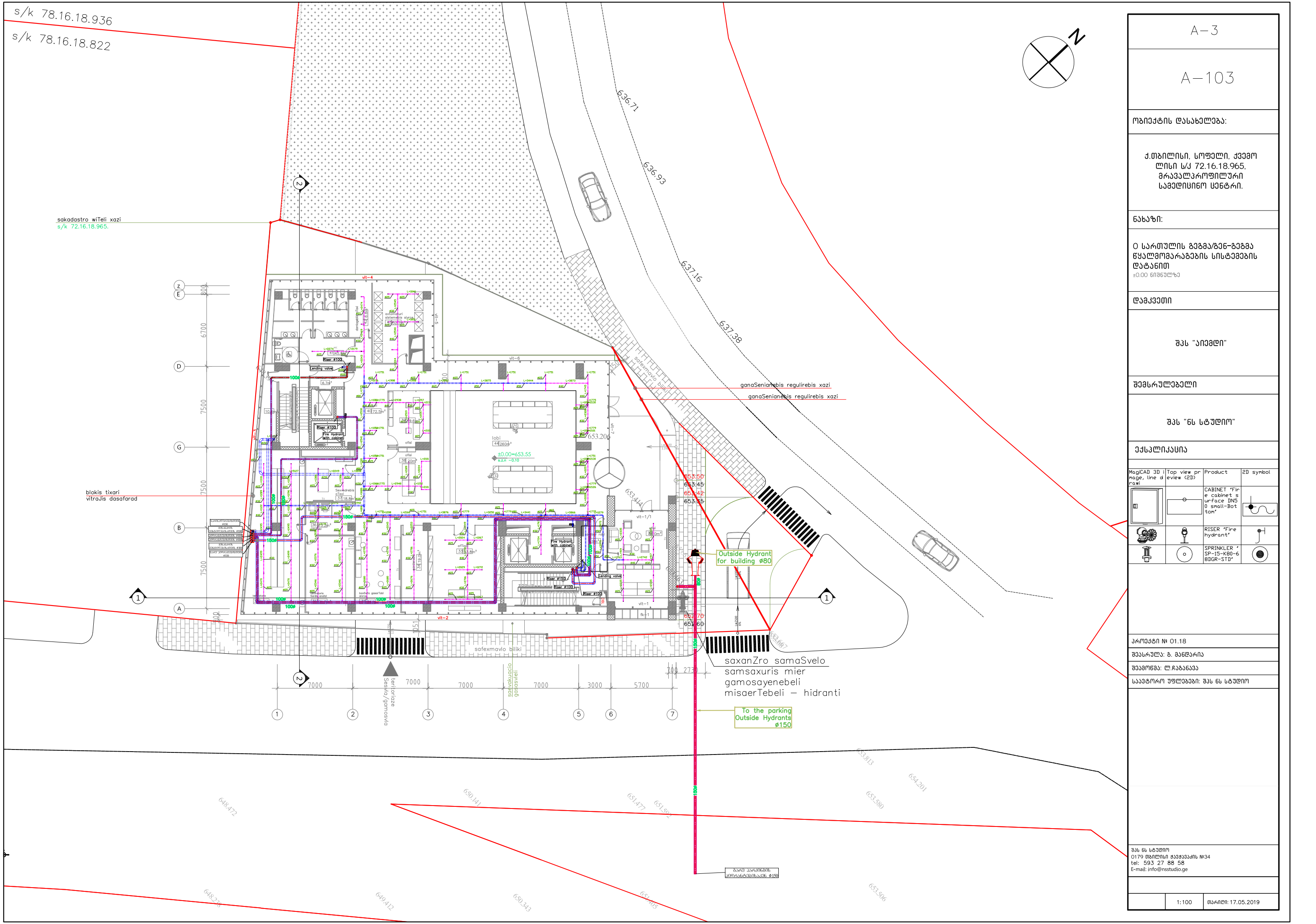

A–3
A–103
ობიექტის დასახელება:
ქ.თბილისი, სოფელი, კვემო ლისი ს/კ 72.16.18.965, მრავალპროფილური სამედიცინო ცენტრი.
ნახაზი:
0 სართულის გეგმა/გენ-გეგმა წყალმომარაგების სისტემების დატანით ±0.00 ნიშნულზე
დამკვეთი
შპს "აიემდი"
შემსრულებელი
შპს "ნს სტუდიო"
ექსპლიკაცია

MagiCAD 3D Image, line drawi	Top view preview (2D)	Product	2D symbol
		CABINET 'Fire cabinet surface DN50 small-Bottom'	
		RISER 'Fire hydrant'	
		SPRINKLER 'SP-15-K80-6 BDGR-STD'	

პროექტი № 01.18
შეასრულა: გ. მანდარია
შეამოწმა: ლ.ჩაგანავა
საავტორო უფლებები: შპს ნს სტუდიო

შპს ნს სტუდიო
0179 თბილისი ჟვანიას №34
tel: 593 27 88 58
E-mail: info@nsstudio.ge

1:100	თარიღი: 17.05.2019

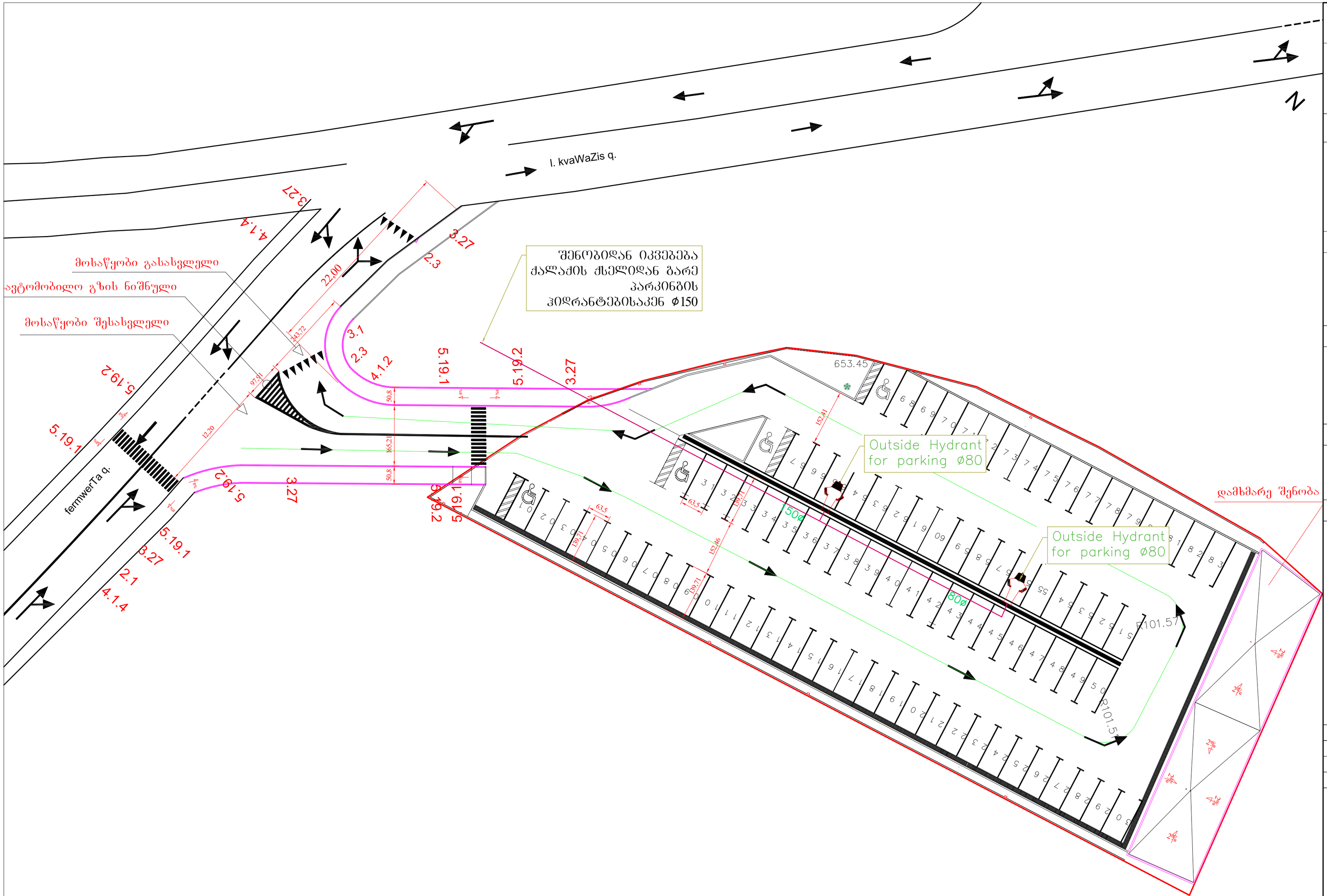

A–2

A–100

ობიექტის დასახელება:

ქ.თბილისი, სოფელი, ჟველო ლისი ს/კ 72.16.18.965, მრავალპროფილური სამედიცინო ცენტრი.

ნახაზი:

ღია ავტოსადგომის გეგმა ჰიდრანტების დატანით

დამკვეთი

შპს "აიემდი"

შემსრულებელი

შპს "ნს სტუდიო"

ექსპლიკაცია

პროექტი № 01.18

შეასრულა: გ. მანდარია

შეამოწმა: ლ.ჩაბანავა

საავტორო უფლებები: შპს ნს სტუდიო

შპს ნს სტუდიო
0179 თბილისი ჭავჭავაძის №34
tel: 593 27 88 58
E-mail: info@nsstudio.ge

1: 750

თარიღი: 17.05.2019

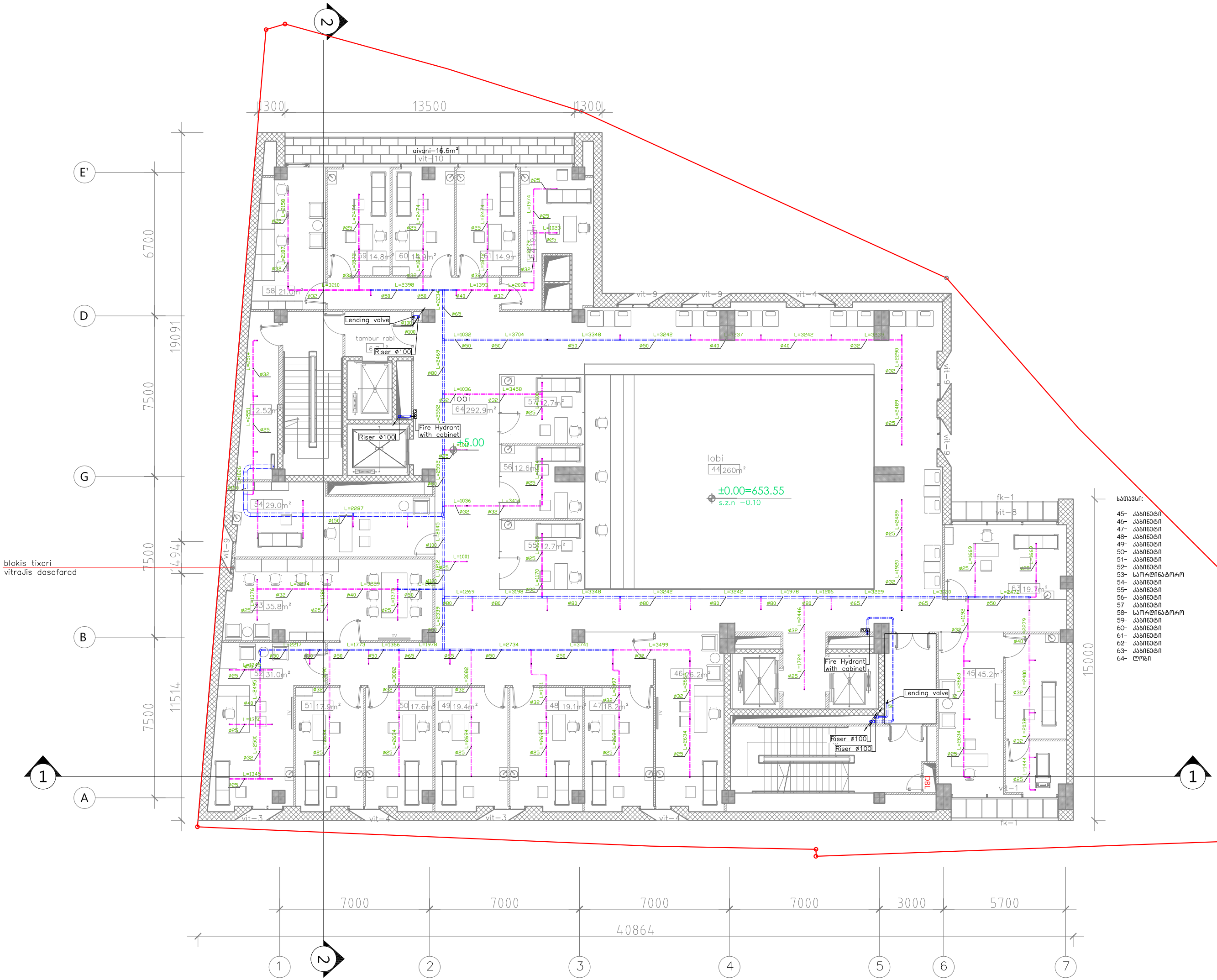

სათავსი:

45- კაბინეტი
46- კაბინეტი
47- კაბინეტი
48- კაბინეტი
49- კაბინეტი
50- კაბინეტი
51- კაბინეტი
52- კაბინეტი
53- სორდინატორი
54- კაბინეტი
55- კაბინეტი
56- კაბინეტი
57- კაბინეტი
58- სორდინატორი
59- კაბინეტი
60- კაბინეტი
61- კაბინეტი
62- კაბინეტი
63- კაბინეტი
64- ლოჯი

A–3

A–104

ობიექტის დასახელება:

ქ.თბილისი, სოფელი, კვემო ლისი ს/კ 72.16.18.965, მრავალპროფილური სამედიცინო ცენტრი.

ნახაზი:

I სართულის გეგმა წყალმომარაგების სისტემების დატანით
+5.00 ნიშნულზე

დამკვეთი

შპს "აიემდი"

შემსრულებელი

შპს "ნს სტუდიო"

ექსპლიკაცია

MagiCAD 3D image, line d rawi	Top view preview (2D)	Product	2D symbol
		CABINET 'Fire cabinet surface DN50 small-Bottom'	
		RISER 'Fire hydrant'	
		SPRINKLER 'SP-15-K80-6 BDGR-STD'	

პროექტი № 01.18

შეასრულა: გ. მანდარია

შეამოწმა: ლ.ჩაგანავა

საავტორო უფლებები: შპს "ნს სტუდიო"

შპს ნს სტუდიო
0179 თბილისი ჭავჭავაძის №34
tel: 593 27 88 58
E-mail: info@nsstudio.ge

1:100

თარიღი: 17.05.2019

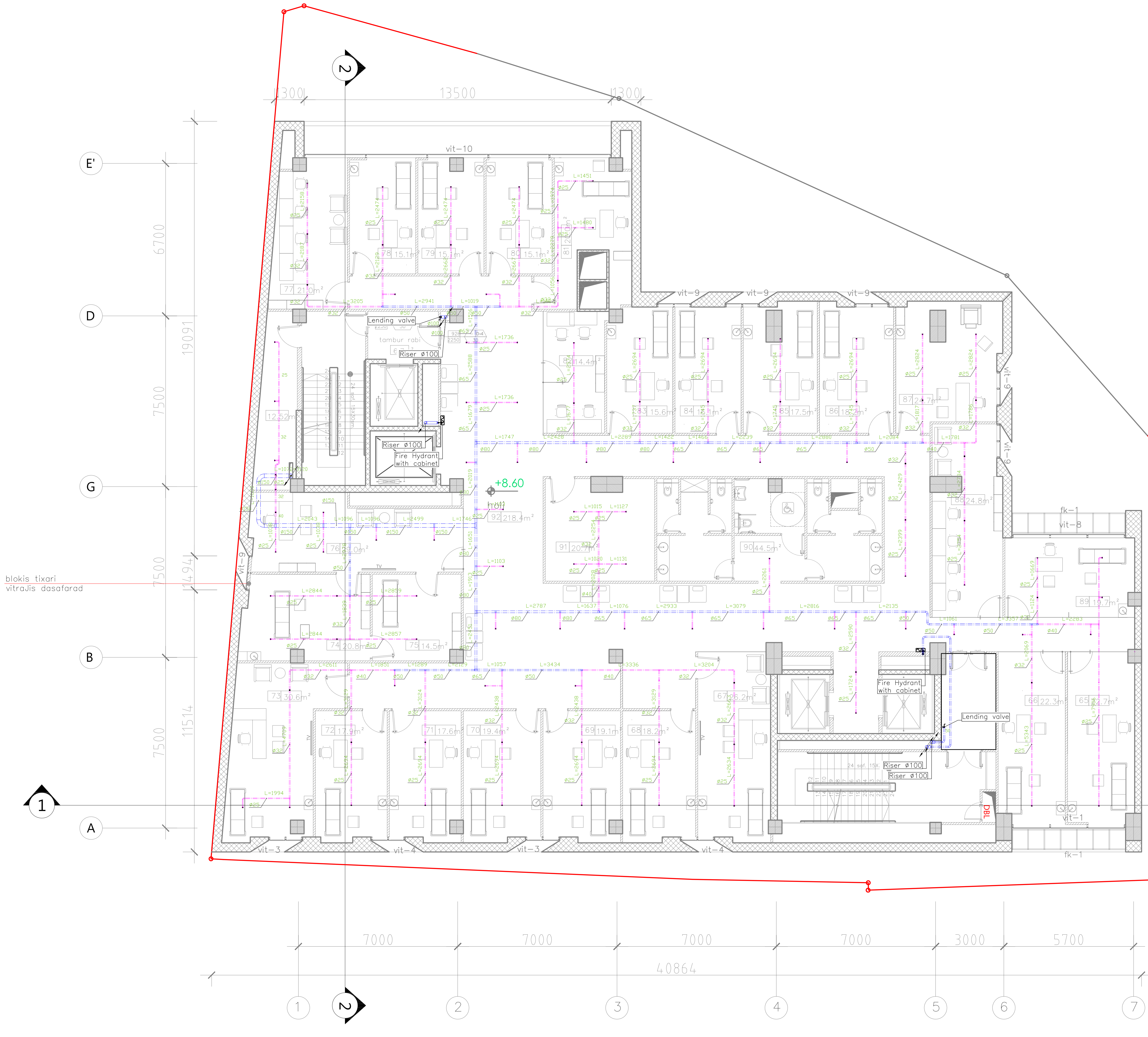

სათავსი:

65- კაბინეტი
66- კაბინეტი
67- კაბინეტი
68- კაბინეტი
69- კაბინეტი
70- კაბინეტი
71- კაბინეტი
72- კაბინეტი
73- კაბინეტი
74- საორდინატორო
75- საორდინატორო
76- კაბინეტი
77- საორდინატორო
78- კაბინეტი
79- კაბინეტი
80- კაბინეტი
81- კაბინეტი
82- კაბინეტი
83- კაბინეტი
84- კაბინეტი
85- კაბინეტი
86- კაბინეტი
87- კაბინეტი
88- კაბინეტი
89- კაბინეტი
90- WC
91- კაბინეტი
92- ჰოლი

A-3

A-105

ობიექტის დასახელება:

ქ.თბილისი, სოფელი, ქვემო ლისი ს/კ 72.16.18.965, მრავალპროფილური სამედიცინო ცენტრი.

ნახაზი:

II სართულის გეგმა წყალმომარაგების სისტემების დატანით
+8.60 ნიშნულზე

დამკვეთი

შპს "აიემდი"

შემსრულებელი

შპს "ნს სტუდიო"

ექსპლიკაცია

MagiCAD 3D image, line drawi	Top view preview (2D)	Product	2D symbol
		CABINET "Fire cabinet surface DN50 small-Bottom"	
		RISER "Fire hydrant"	
		SPRINKLER " SP-15-K80-6 BDGR-STD"	

პროექტი № 01.18

შეასრულა: გ. მანდარია

შეამოწმა: ლ.ჩაგანავა

საავტორო უფლებები: შპს ნს სტუდიო

შპს ნს სტუდიო
0179 თბილისი ჭავჭავაძის №34
tel: 593 27 88 58
E-mail: info@nsstudio.ge

1:100

თარიღი: 17.05.2019

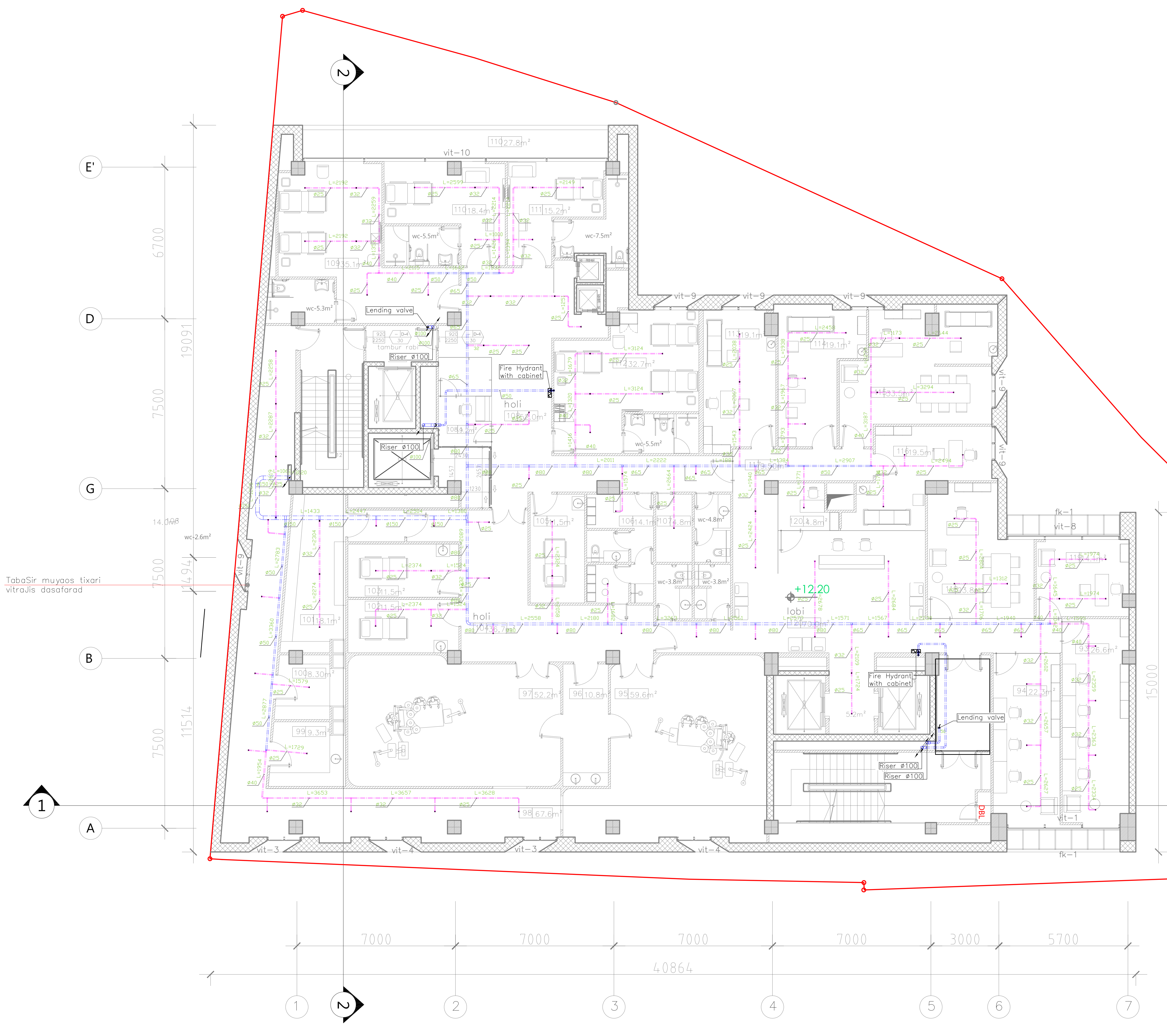

სათავსი:

93-კაბინეტი
94-კაბინეტი
95-საოპერაციო
96-საოპერაციო
97-საოპერაციო
98-ჰოლი
99- დამხმარე სათავსო
100-დამხმარე სათავსო
101-დამხმარე სათავსო
102-კაბინეტი
103-კაბინეტი
104-ჰოლი
105-შესახვევი ოთახი
106-ექიმის გასახდელი
107-სანიტარის ოთახი
108-ჰოლი
108.1-დამხმარე სათავსო
109-პალატა.
110- პალატა.
111- პალატა.
112-პალატა.
113- კაბინეტი.
114- კაბინეტი.
115- კაბინეტი.
116- კაბინეტი.
117- კაბინეტი.
118- კაბინეტი
119-კაბინეტი
120-ლობი

A-3

A-106

ობიექტის დასახელება:

ქ.თბილისი, სოფელი, ქვემო ლისი ს/კ 72.16.18.965, მრავალპროფილური სამედიცინო ცენტრი.

ნახაზი:

III სართულის გეგმა წყალმომარაგების სისტემების დატანით
+12.20 ნიშნულზე

დამკვეთი

შპს "აიემდი"

შემსრულებელი

შპს "ნს სტუდიო"

ექსპლიკაცია

MagiCAD 3D image, line drawi	Top view preview (2D)	Product	2D symbol
		CABINET "Fire cabinet surface DN50 small-Bottom"	
		RISER "Fire hydrant"	
		SPRINKLER " SP-15-K80-6 BDGR-STD"	

პროექტი № 01.18

შეასრულა: გ. მანდარია

შეამოწმა: ლ.ჩაგანავა

საავტორო უფლებები: შპს ნს სტუდიო

შპს ნს სტუდიო
0179 თბილისი ჭავჭავაძის №34
tel: 593 27 88 58
E-mail: info@nsstudio.ge

1:100

თარიღი: 17.05.2019

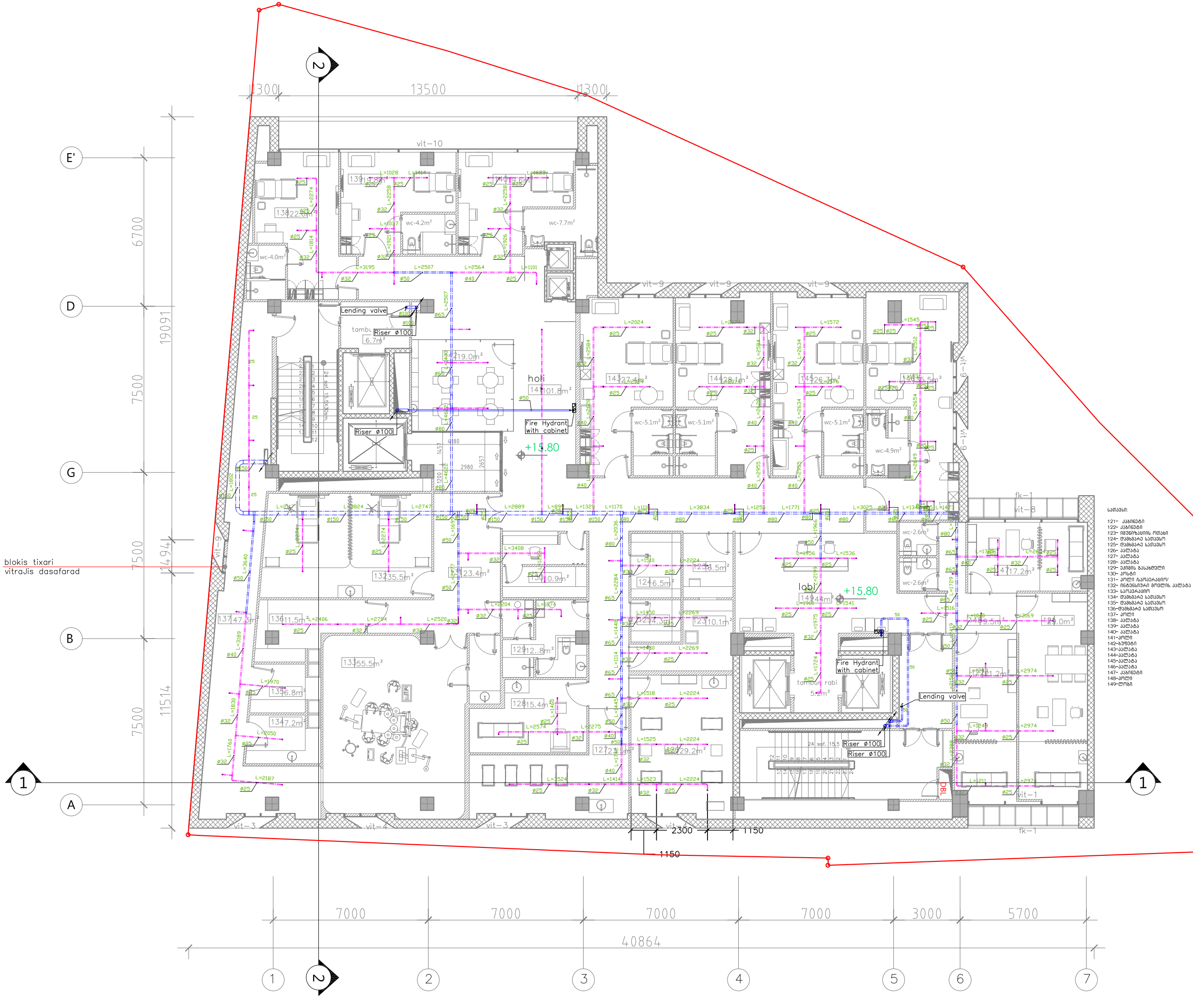

სათაური:

121- კაბინები
122- კაბინები
123- იშვიათობის ოთახი
124- დამხმარე სათავსო
125- დამხმარე სათავსო
126- პალატა
127- პალატა
128- პალატა
129- ექიმის გასახდელი
130- პოსტი
131- ლიფტი ჩარჩორაციის
132- ინტენსიური მოვლის პალატა
133- საოპერაციო
134- დამხმარე სათავსო
135- დამხმარე სათავსო
136-დამხმარე სათავსო
137- ლიფტი
138- პალატა
139- პალატა
140- პალატა
141-ლიფტი
142-კაბინები
143-პალატა
144-პალატა
145-პალატა
146-პალატა
147- კაბინები
148-ლიფტი
149-ლიფტი

A–3
A–107
ობიექტის დასახელება:
ქ.თბილისი, სოფელი, კვევი ლისი ს/კ 72.16.18.965, მრავალპროფილური სამედიცინო ცენტრი.
ნახაზი:
IV სართულის გეგმა წყალმომარაგების სისტემების დატანით +15.80 ნიშნულზე
დამკვეთი
შპს "აიემდი"
შემსრულებელი
შპს "ნს სტუდიო"
ექსპლიკაცია

MagiCAD 3D image, line draw	Top view preview (2D)	Product	2D symbol
		CABINET 'Fire cabinet surface DN50 small-Bottom'	
		RISER 'Fire hydrant'	
		SPRINKLER 'SP-15-K80-68DGR-STD'	

პროექტი № 01.18
შეასრულა: გ. მანდარია
შეამოწმა: ლ.ჩაგანავა
საავტორო უფლებები: შპს "ნს სტუდიო"

შპს "ნს სტუდიო"
0179 თბილისი ჭავჭავაძის №34
tel: 593 27 88 58
E-mail: info@nsstudio.ge

1:100 თარიღი: 17.05.2019

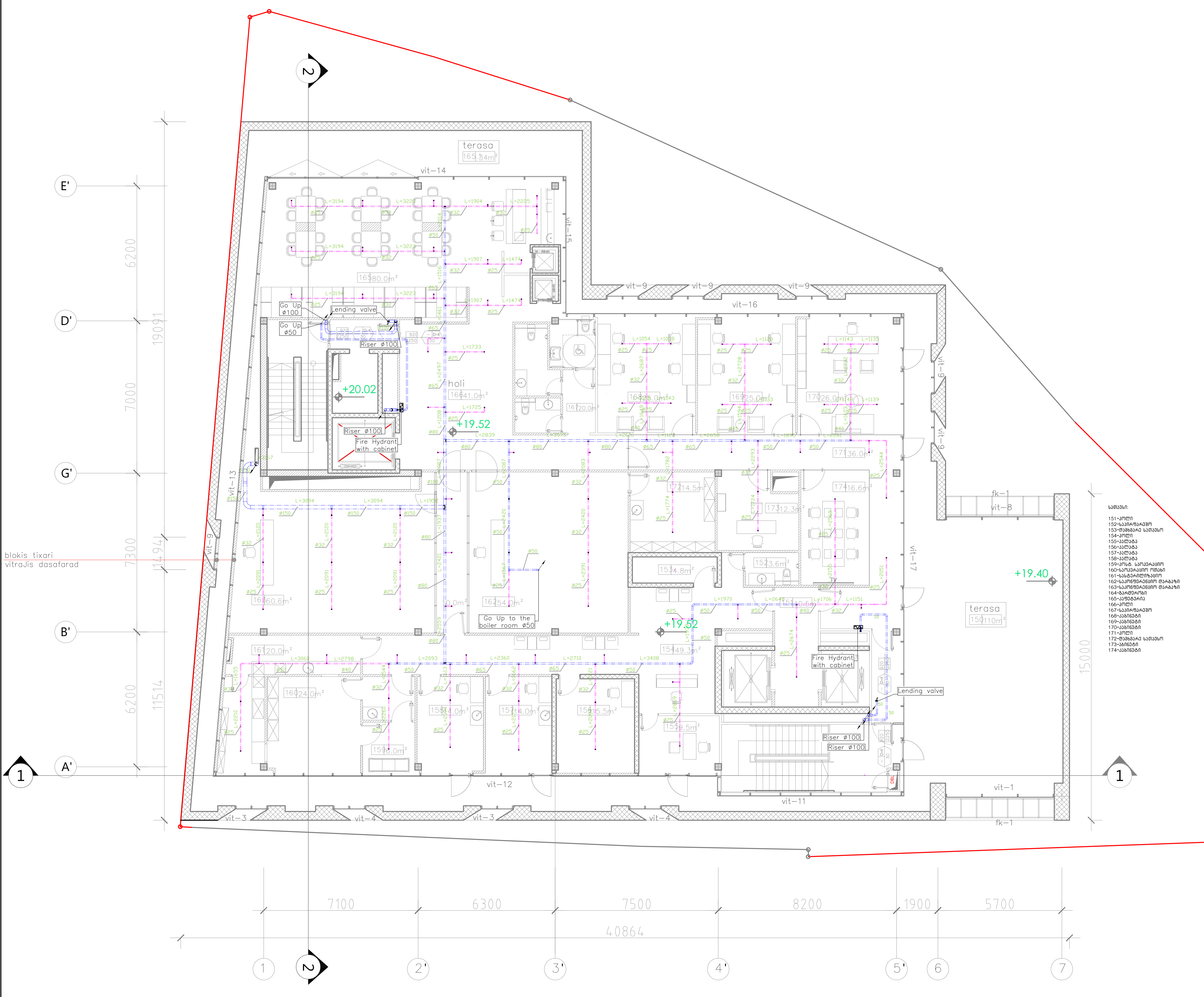

A–3

A–108

ობიექტის დასახელება:

ქ.თბილისი, სოფელი, ქვემო ლისი ს/კ 72.16.18.965, მრავალპროფილური სამედიცინო ცენტრი.

ნახაზი:

V სართულის გეგმა წყალმომარაგების სისტემების დატანით
+19.40 ნიშნულზე

დამკვეთი

შპს "აიემდი"

შემსრულებელი

შპს "ნს სტუდიო"

ექსპლიკაცია

MagiCAD 3D image, line drawi	Top view preview (2D)	Product	2D symbol
		CABINET "Fire cabinet surface DN50 small-Bottom"	
		RISER "Fire hydrant"	
		SPRINKLER "SP-15-K80-6 BDGR-STD"	

პროექტი № 01.18

შეასრულა: გ. მანდარია

შეამოწმა: ლ.ჩაბანავა

საავტორო უფლებები: შპს ნს სტუდიო

შპს ნს სტუდიო
0179 თბილისი ჭავჭავაძის №34
tel: 593 27 88 58
E-mail: info@nsstudio.ge

1:100

თარიღი: 14.05.2019

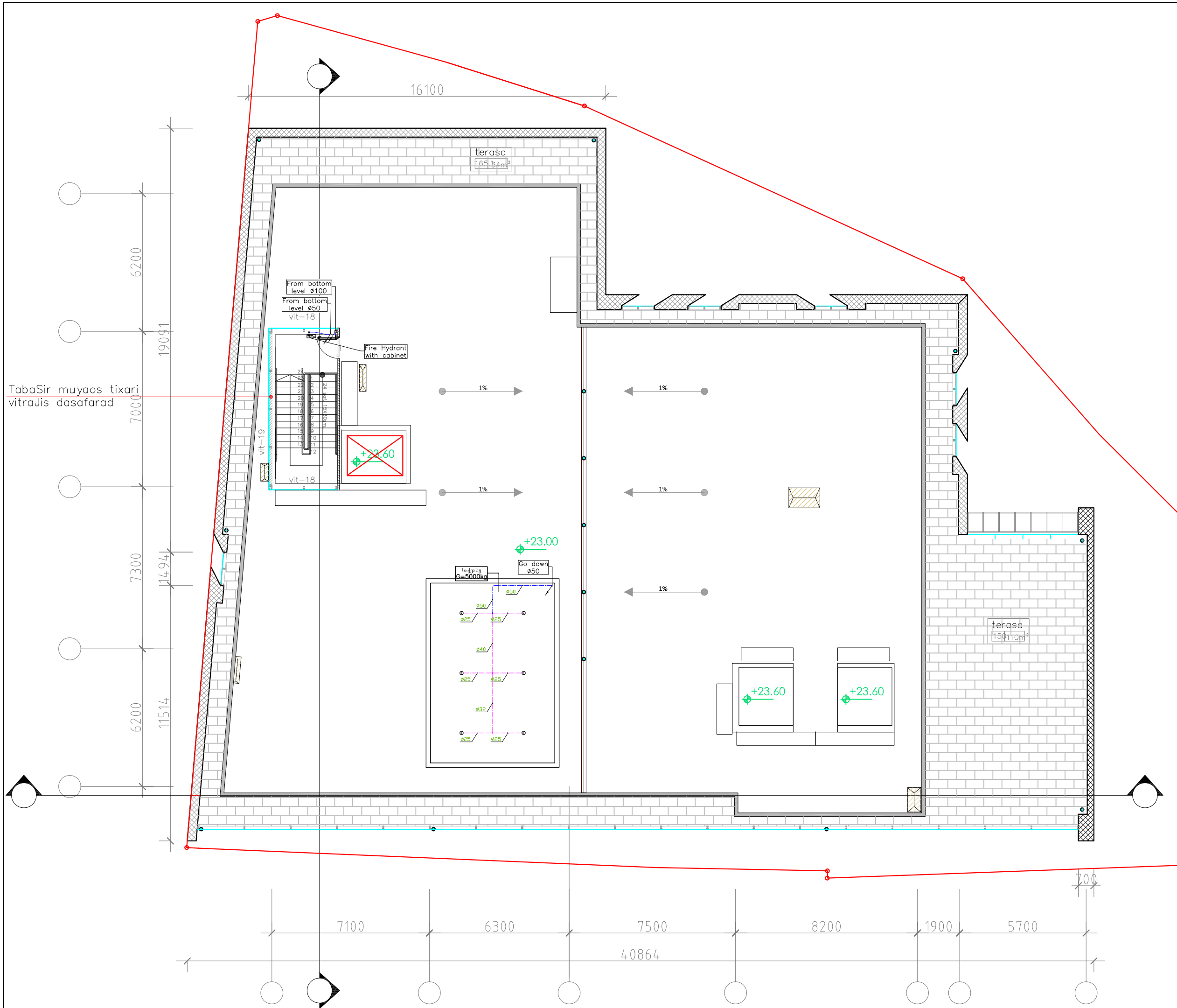

A–3

A–108

ობიექტის დასახელება:

ქ.თბილისი, სოფელი, ქვემო ლისი ს/კ 72.16.18.965, მრავალპროფილური სამედიცინო ცენტრი.

ნახაზი:

სახურავის გეგმა სარინკლერებისა და კიდრანტების დატანით

+23.00 ნიშნულზე

დამკვეთი

შპს "აიემდი"

შემსრულებელი

შპს "ნს სტუდიო"

ექსპლიკაცია

MagiCAD 3D image, line draw	Top view preview (2D)	Product	2D symbol
		CABINET 'Fire cabinet surface DN50 small-Bottom'	
		RISER 'Fire hydrant'	
		SP7 'SU-15-K115-141DGR-QR'	

proeqti # 01.18

შესრულა: გ.მანდარია

შეამოწმა: ლ.რაბანავა

საავტორო უფლებები: შპს ნს სტუდიო

შპს ნს სტუდიო
0179 თბილისი მაჭავარიანის №34
tel: 593 27 88 58
E-mail: info@nsstudio.ge

1:100

თარიღი: 14.05.2019