

მასშტაბი	1 : 100	ფორმატი	594X1500

ექსპლიკაცია

ზომები მოცემულია მეტრებში

- საყრდენი სარდაფი
- მაბრკოლე საყრდენი სარდაფი
- წყლისმიმღები საყრდენი სარდაფი
- A და B ტიპის შიბრ.
- სახანძრო მილსადენი
- ხელის ღილაკსამუშაო
- გამანაწილებელი საკაბელო მილსადენი
- ქვის ბაზა
- ღეროს ბაზა
- კაპიტალი დეკორატიული
- არტესიანული წყლის ჭაბურღილი
- ჯალამბარი წყლის
- სახანძრო ჯიხურები
- გამაქსელირებელ ხაზი
- გამაქსელირებელ საკაბელო დერეფანი ხაზი
- ნიღაბის შესრულება
- სახანძრო სატუმბი
- ბინა №2-112
  ფართობი მისაღები ოთახის
  სულ: 46,9
  ფართობი საძინებელი ოთახის
  სულ: 14
  ფართობი მისაღები ოთახის
  სულ: 42,6
  დერეფნების ფართობი
  სულ:7
  დერეფნების ფართობი
  ფილ=3
- სახანძრო გამანაწილებელი
- ლიფის სამანქანეების სიმაღლე
- ლიფის ბიჯიანება
- ლიფის სიგანე
- საპროექტებელი ფართობი
- საცხრილე ფართობი
- სახანძრო ფართობი
- შენობის ფართობი
- ფასადის ფერადოვანების ფერადოვანების ფერადოვანების

ფასადი 5-1

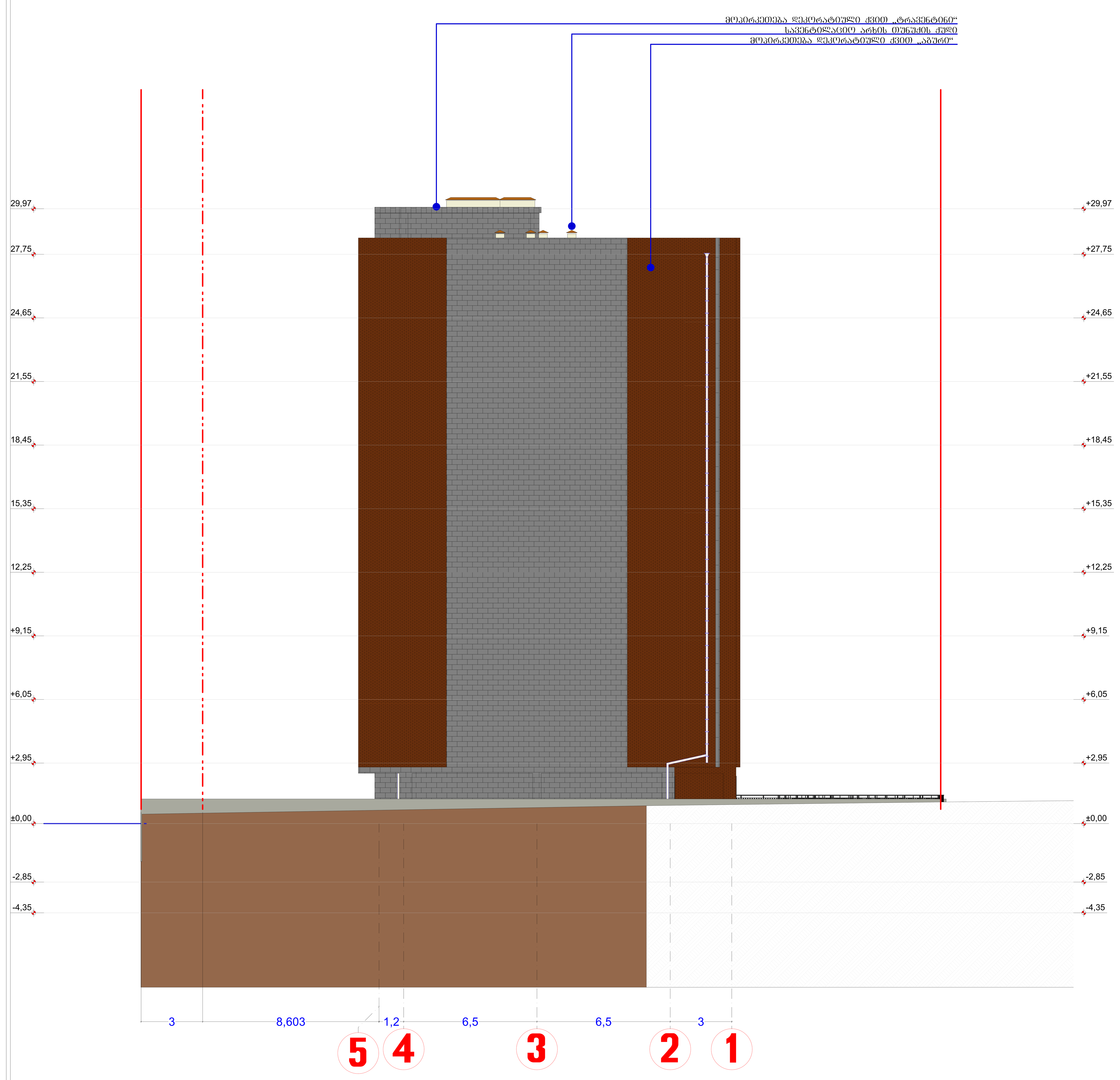

ფასადი 1-5

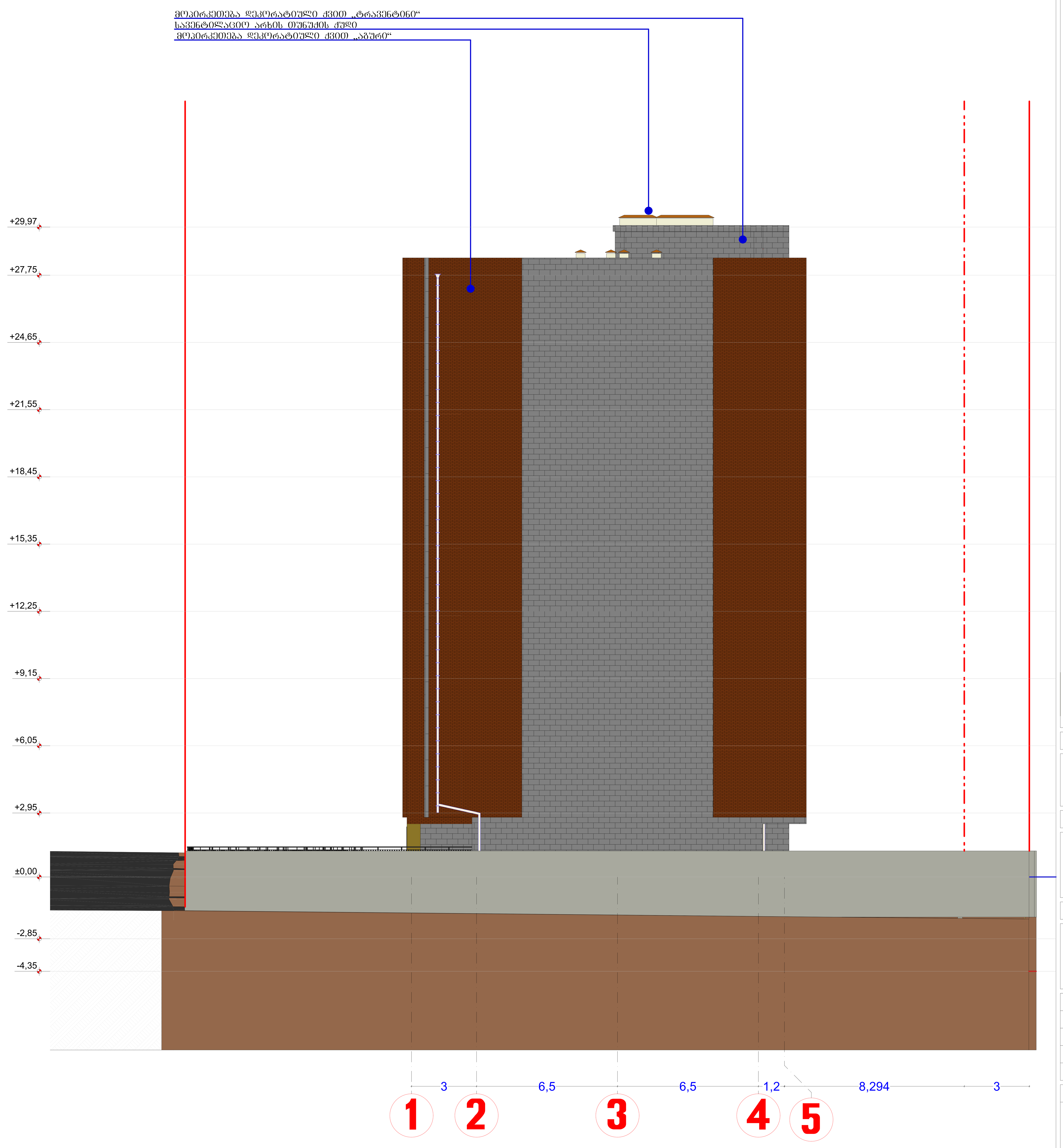

მასშტაბი	1 : 100	ფორმატი 594X1500

ექსპლიკაცია

ზომები მოცემულია მეტრებში

საკადასტრო საზღვარი

მომიჯნავე საკადასტრო საზღვარი

წარმოსახვითი საკადასტრო საზღვარი A და B ბლოკებს შორის.

გაძლიერებული მონოლითური კედელი, სვეტი,კოჭი,ფილა.

ბლოკის კედელი

პრ. დასახელება

მრავალბინიანი საცხოვრებელი სახლი ს/კ 01.72.14.036.442

დამკვეთი

ი.ზ.ა. „ქვაკუთხედი“

შემსრულებელი

შ.პ.ს „სამშენებლო კომპანია საბე ჯგუფი“

თანამდებობა	გვარი	ხელმოწერა
დირექტორი	ლ.ბაძგარაძე	
პრ.ავტორი	გ.ბეჟუაშვილი	
შეასრულა	გ.ბეჟუაშვილი	

ნახაზის დასახელება

ფასადი

სტადია	ფურცელი№	ფურცლები
პრ	18	



მასშტაბი	1 : 100	ფორმატი	594X1500

ექსპლიკაცია

ზომები მოცემულია მეტრებში

- საკადასტრო საზღვარი
- მიმდინარე საკადასტრო საზღვარი
- წარსულისდროო საკადასტრო საზღვარი
- A და B ზღვრის ზოლის
- სანაპირო ზოლისაზღვარი
- ხეების ექსპლიკაცია
- გამართულებული საფარი მანქანების
- ქვის ბორდიური ზოლი
- ასფალტბეტონის საფარი
- ტროტუარის საფარი
- სანაპირო ზოლისაზღვარი
- გამართულების ტექნიკური ზოლი
- გამართულების საკადასტრო დელეტი ზოლი
- ნიშნების შესრულება
- სანაპირო ზოლისაზღვარი
- ბანკი №2-112
- ფართობი მიწის კატეგორიაში
- სულ: 46.0
- ტიპები ფართობი
- სულ: 3.4
- ფართობი მიწის კატეგორიაში
- სულ: 42.6
- დაკადასტრირების ობიექტი
- ზე/ა
- დაკადასტრირების დოკუმენტი
- ფორ=3
- სანაპირო გამართულები
- ავის სანაპირო ზოლისაზღვარი
- ავის ბორდიური
- ავის საფენი
- საცხოვრებელი ობიექტი
- საავტო ობიექტი
- სანაპირო ობიექტი
- შენობის საფარი
- გათბობა კონდიციონერის ობიექტის გამოტანის ადგილი
- ელექტროგადაცემის ხაზობა 10კვ
- ელექტროგადაცემის ხაზობა 0,4კვ
- გასაყარებელი მიმდინარეები ელექტრო სადენი-კომუნიკაციები
- ბალიან ელექტრო

პრ. დასახელება

მრავალბინიანი საცხოვრებელი სახლი
ს/კ 01.72.14.036.442

დამკვეთი

ი.ბ.ბ. „ქვაკუთხედი“

შემსრულებელი

შ.პ.ს „სამშენებლო კომპანია საბე ჯგუფი“

თანამდებობა	გვარი	ხელმოწერა
ხელმძღვანელი	ლ.ბაბაბარაძე	
პროექტორი	გ.ბეჭვაშვილი	
შემსრულებელი	გ.ბეჭვაშვილი	

ნახაზის დასახელება

ფასადი

ობიექტი	ფურცლების	ფურცლები
პრ	19	

დეტალი 1
მ 1:50

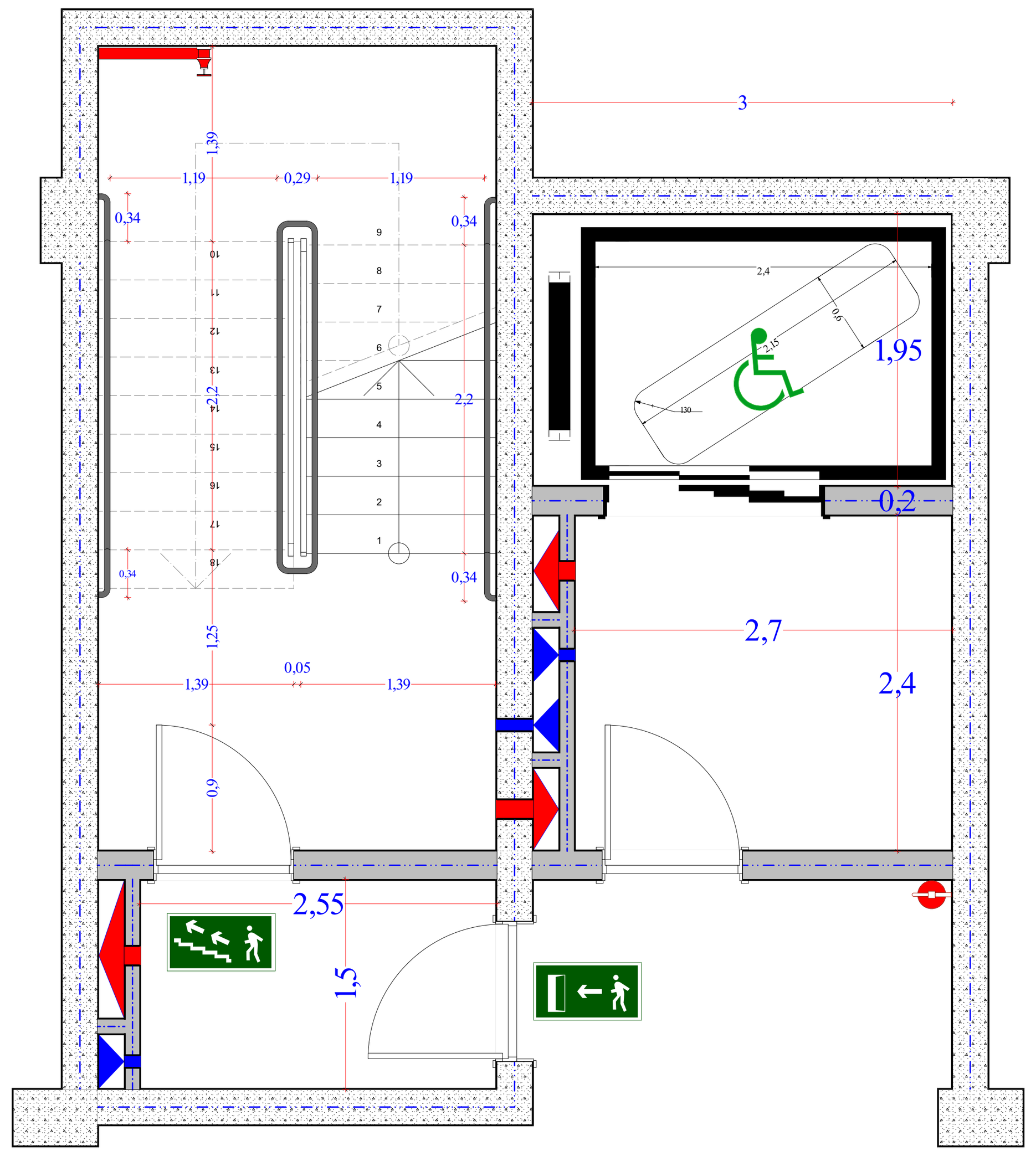

დეტალი 2
მ 1:50

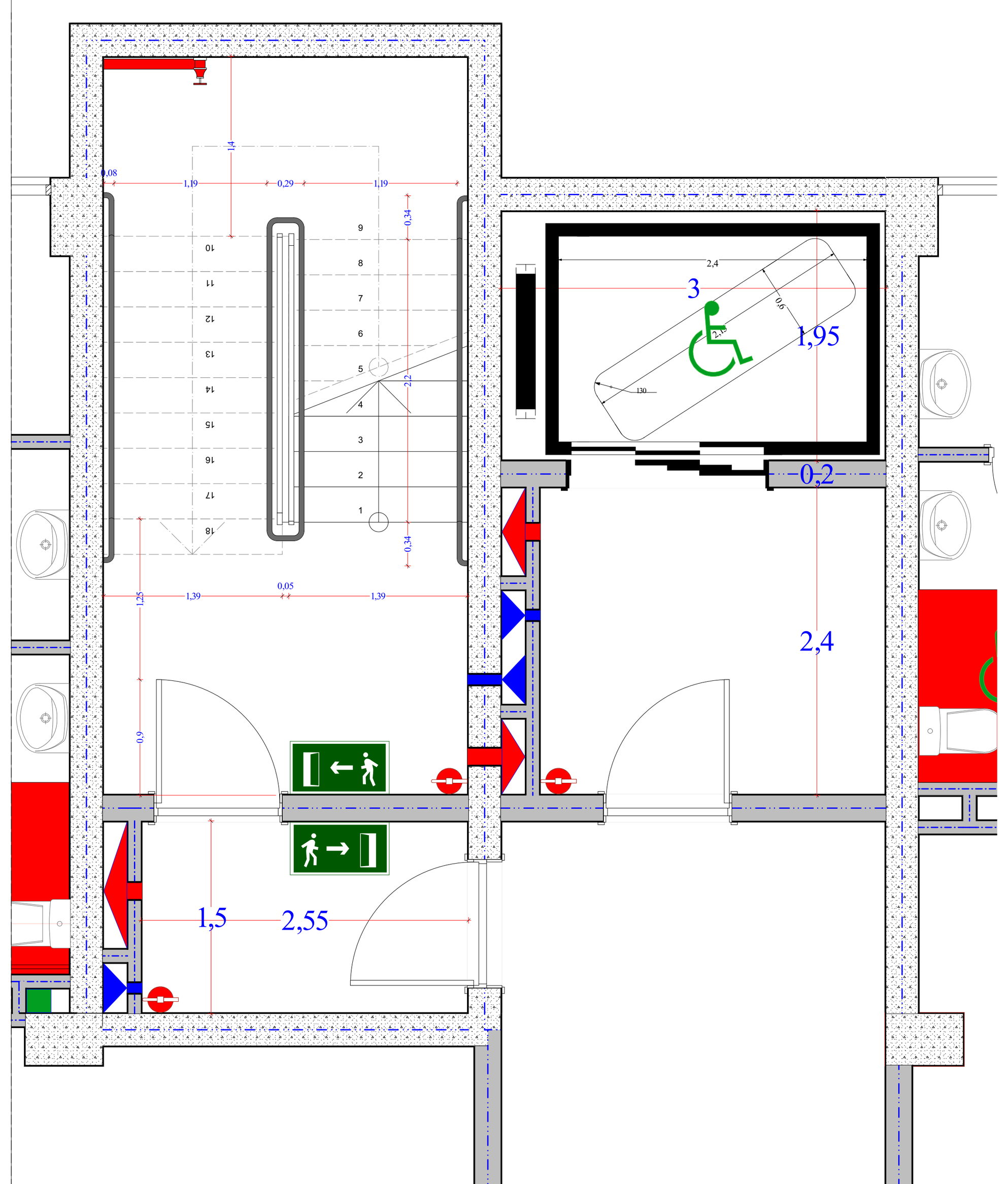

დეტალი 3
მ 1:50

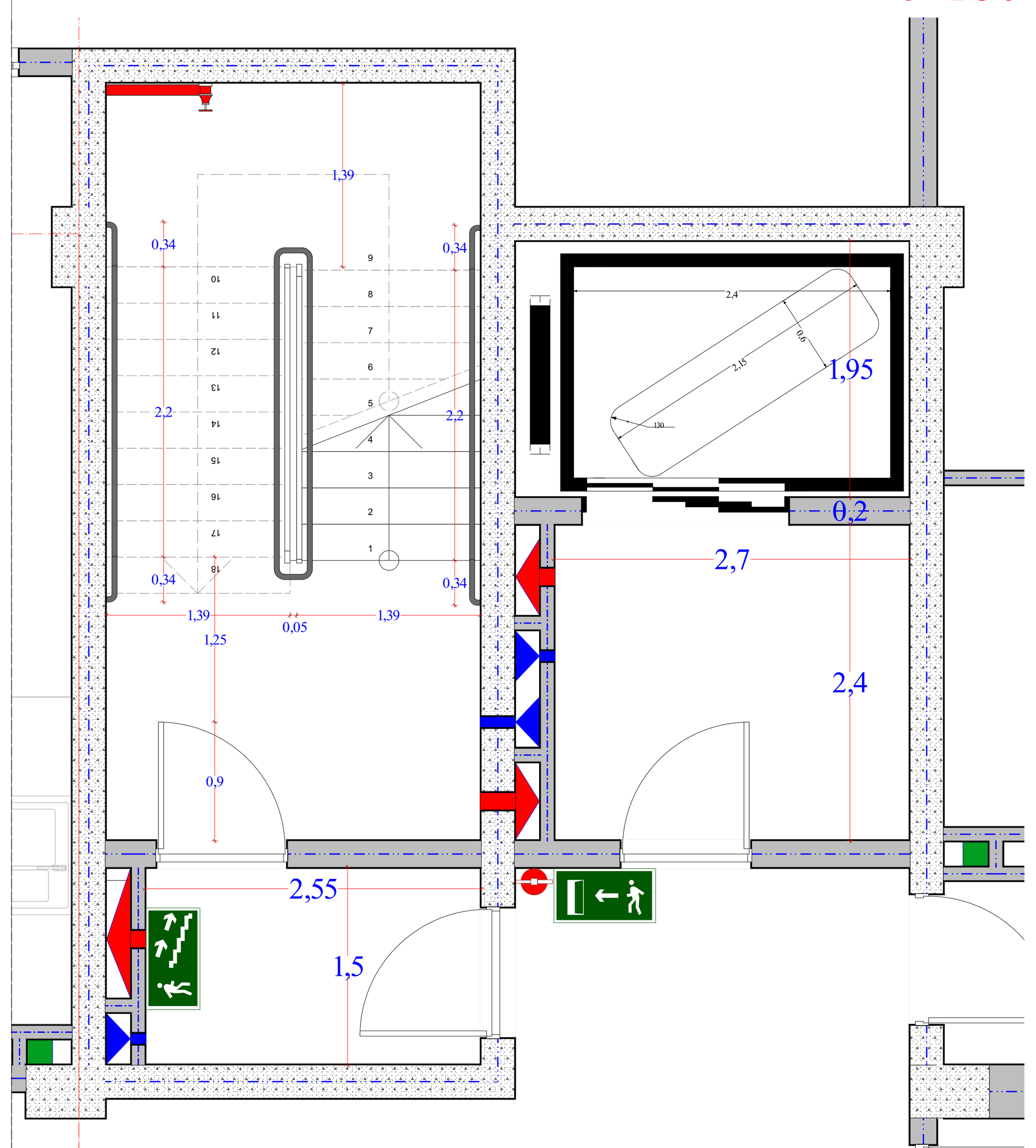

დეტალი 4
მ 1:75

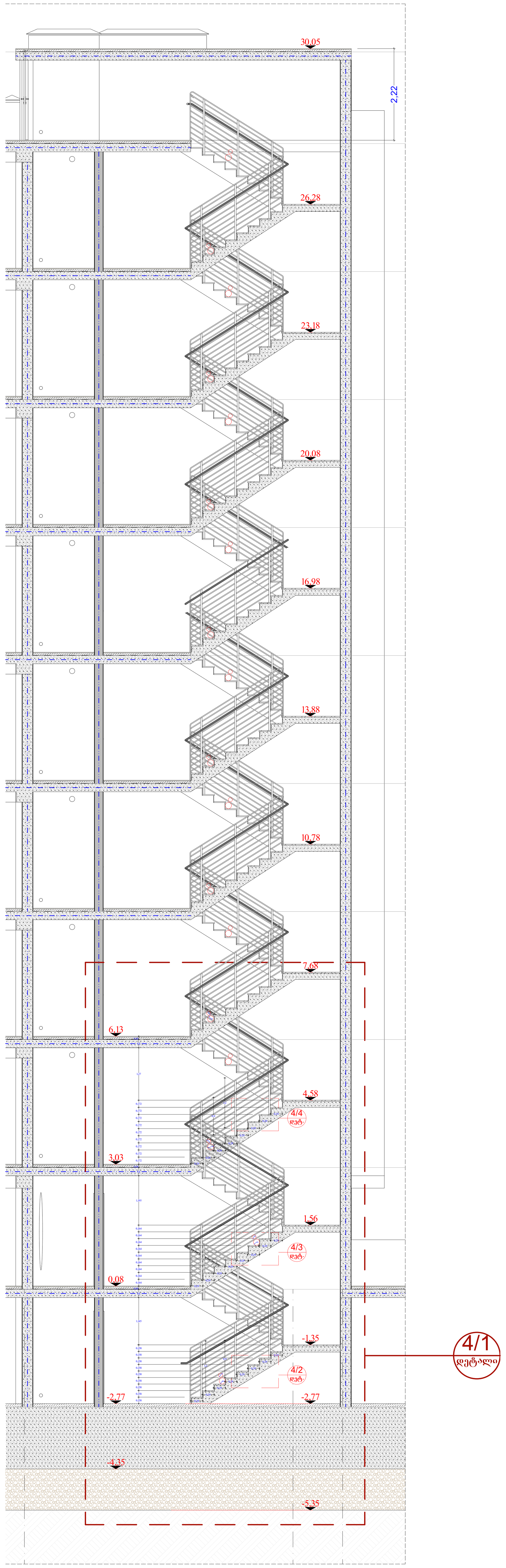

4/1
დეტალი

დეტალი 4-1
მ 1:50

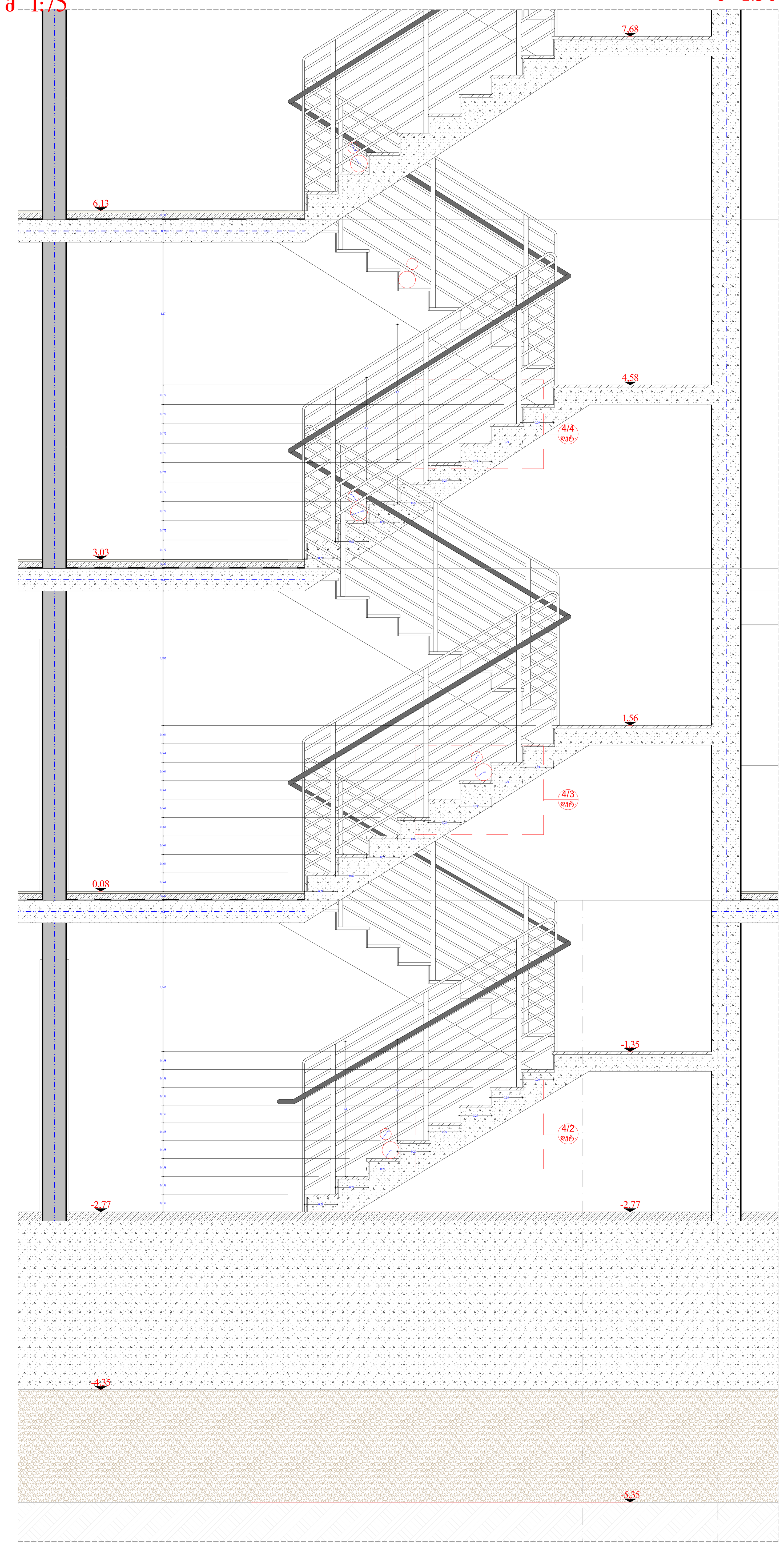

დეტალი 4-2
მ 1:10

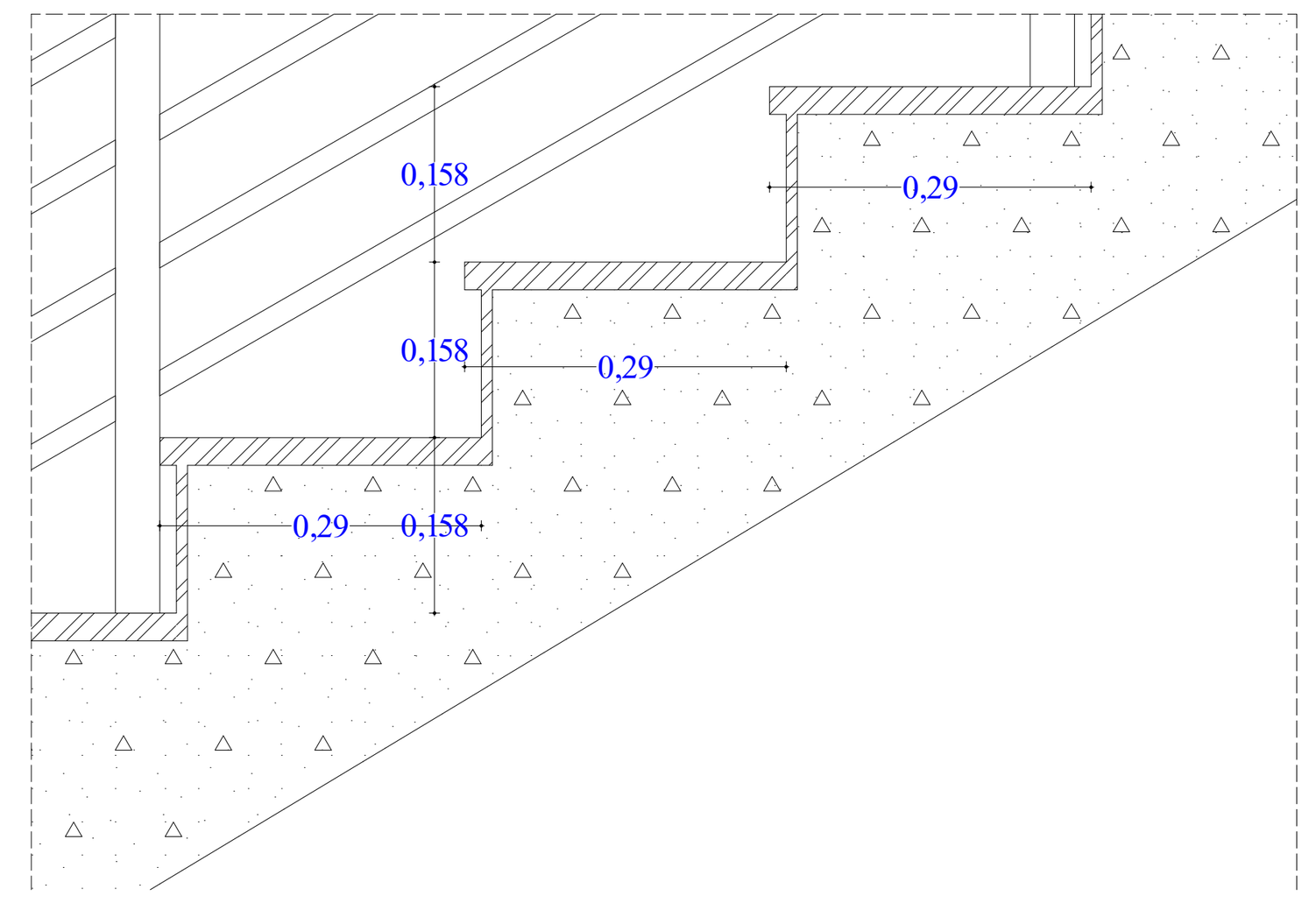

დეტალი 4-3
მ 1:10

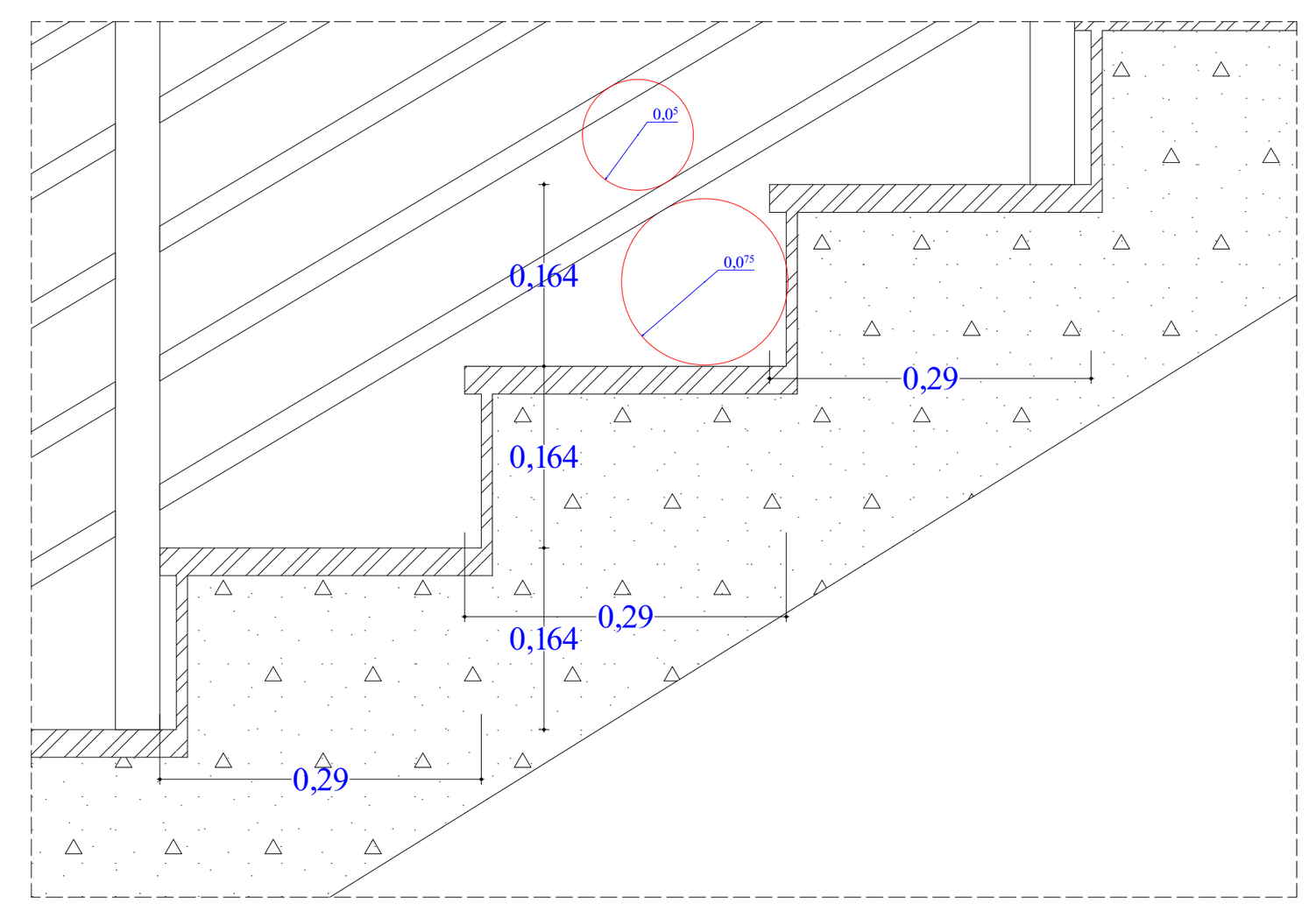

დეტალი 4-4
მ 1:10

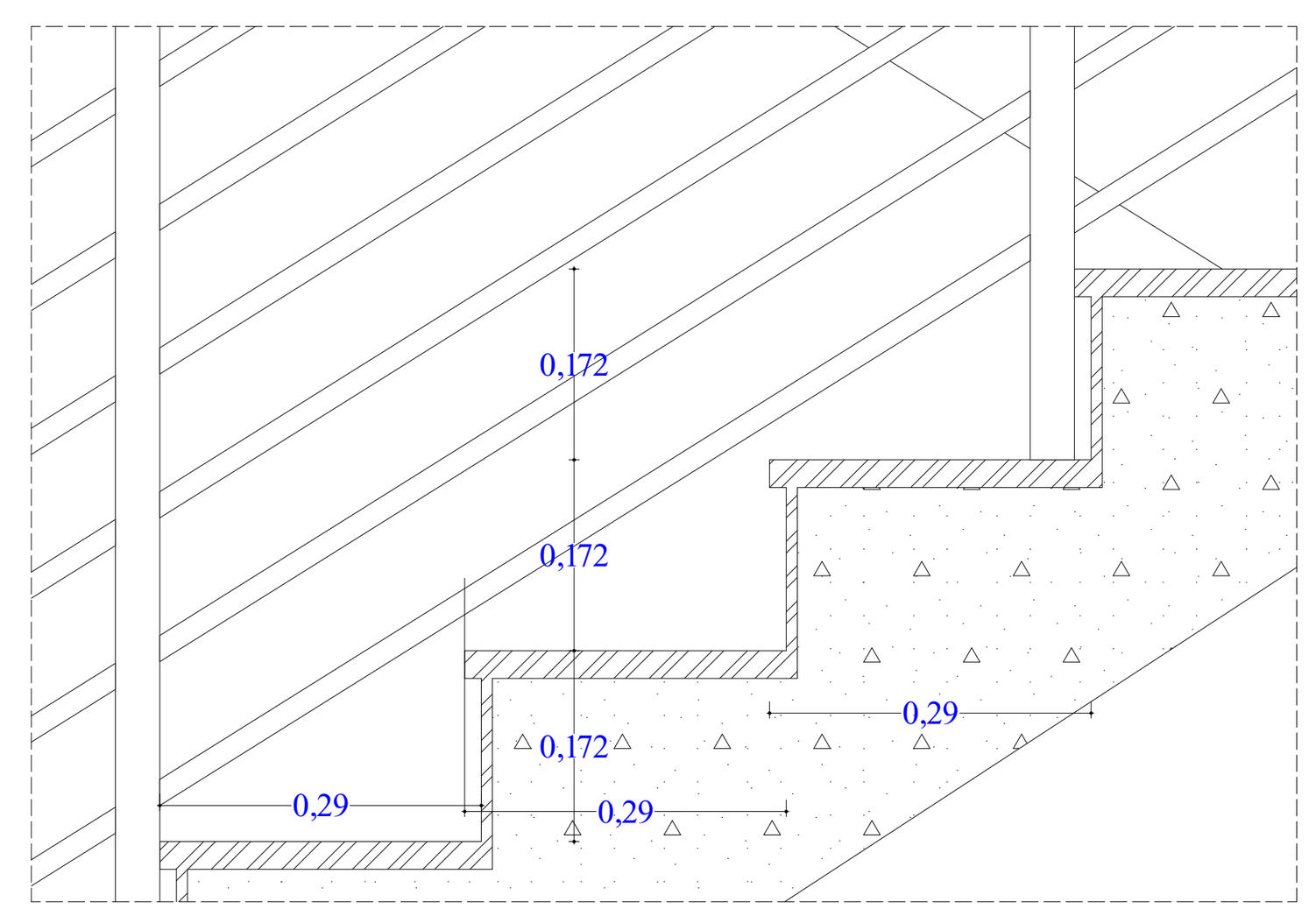

მასშტაბი	1 : 100	ფორმატი A-1

ექსპლიკაცია

ზომები მოცემულია მეტრებში

- საკადასტრო საზღვარი
- მომიჯნავე საკადასტრო საზღვარი
- წარმოსახვითი საკადასტრო საზღვარი A და B ბლოკებს შორის.
- სახანძრო მილდგარი
- ხელის ცეცხლმაქრი
- გასასვლელამდე სავალი მანძილი
- ჭრილის ხაზი (5)
- ღერძის ხაზი (ა)
- კიპარისი ლეილანდი
- -1,32 არქიტექტურული ნიშნული
- 453.93 გეოდეზიური ნიშნული
- სახანძრო ჰიდრანტი
- განაშენიანების რეგულირების ხაზი
- განაშენიანების სავალდებულო ლურჯი ხაზი
- ნალექის შემკრები
- სახანძრო საშხეფი
- კომერციული ფართი №1 / 10.6 / დ.დ.=30 — ბინა №; ფართობი შიდა კონტურზე; დაკავებულობის ჯგუფი; დაკავებულობის დატვირთვა
- სახანძრო გასასვლელი (EXIT)
- კარის ხანძარმედეგობის ხარისხი (90); კარის სიმაღლე; კარის სიგანე
- საცხოვრებელი ჯგუფი
- სავაჭრო ჯგუფი
- სასაწყობე ჯგუფი
- მწვანე საფარი
- გათბობა კონდიცირების აგრეგატების განთავსების ადგილი
- ცეცხმედეგობის ხარისხი 120წ.
- ცეცხმედეგობის ხარისხი 60წ.
- გაძლიერებული მონოლითური კედელი, სვეტი,კოჭი,ფილა.
- ბლოკის კედელი

პრ. დასახელება

მრავალბინიანი საცხოვრებელი სახლი
ს/კ 01.72.14.036.442

დამკვეთი

ი.ზ.ა. „ქვაკუთხედი“

შემსრულებელი

შ.პ.ს „სამშენებლო კომპანია საბე ჯგუფი“

თანამდებობა	გვარი	ხელმოწერა
დირექტორი	ლ.ბაძგარაძე	
პრ.ავტორი	გ.ბეჟუაშვილი	
შეასრულა	გ.ბეჟუაშვილი	

ნახაზის დასახელება
განდეტალება

	სტადია	ფურცელი№	ფურცლები
	პრ	20	

დეტალი 1
მასშტაბი 1:50

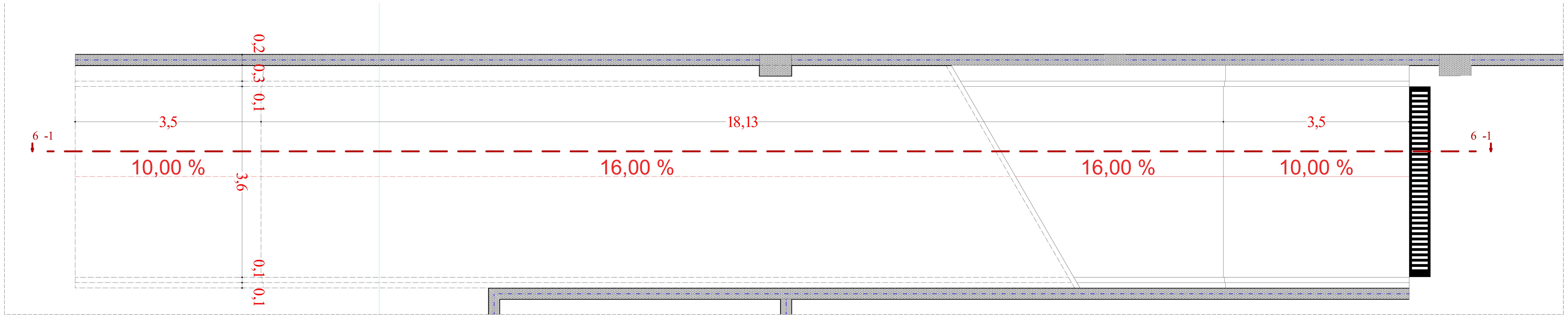

ჭრილი (6-1)-(6-1)
მასშტაბი 1:50

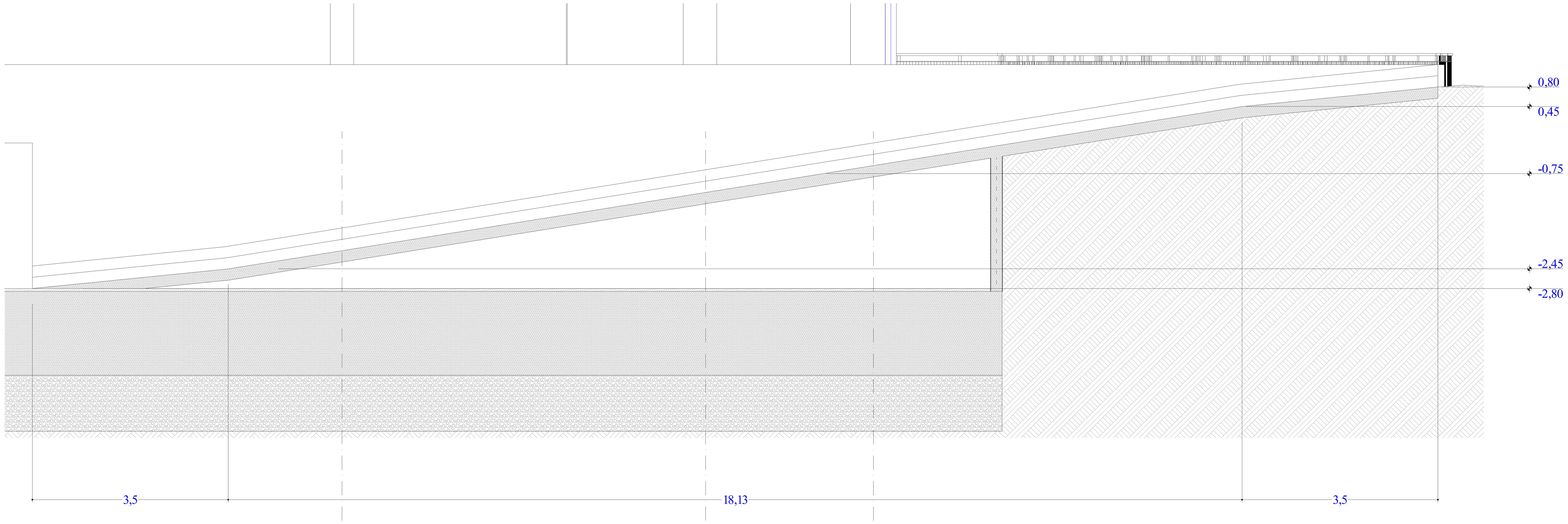

დეტალი 7
მასშტაბი 1:20

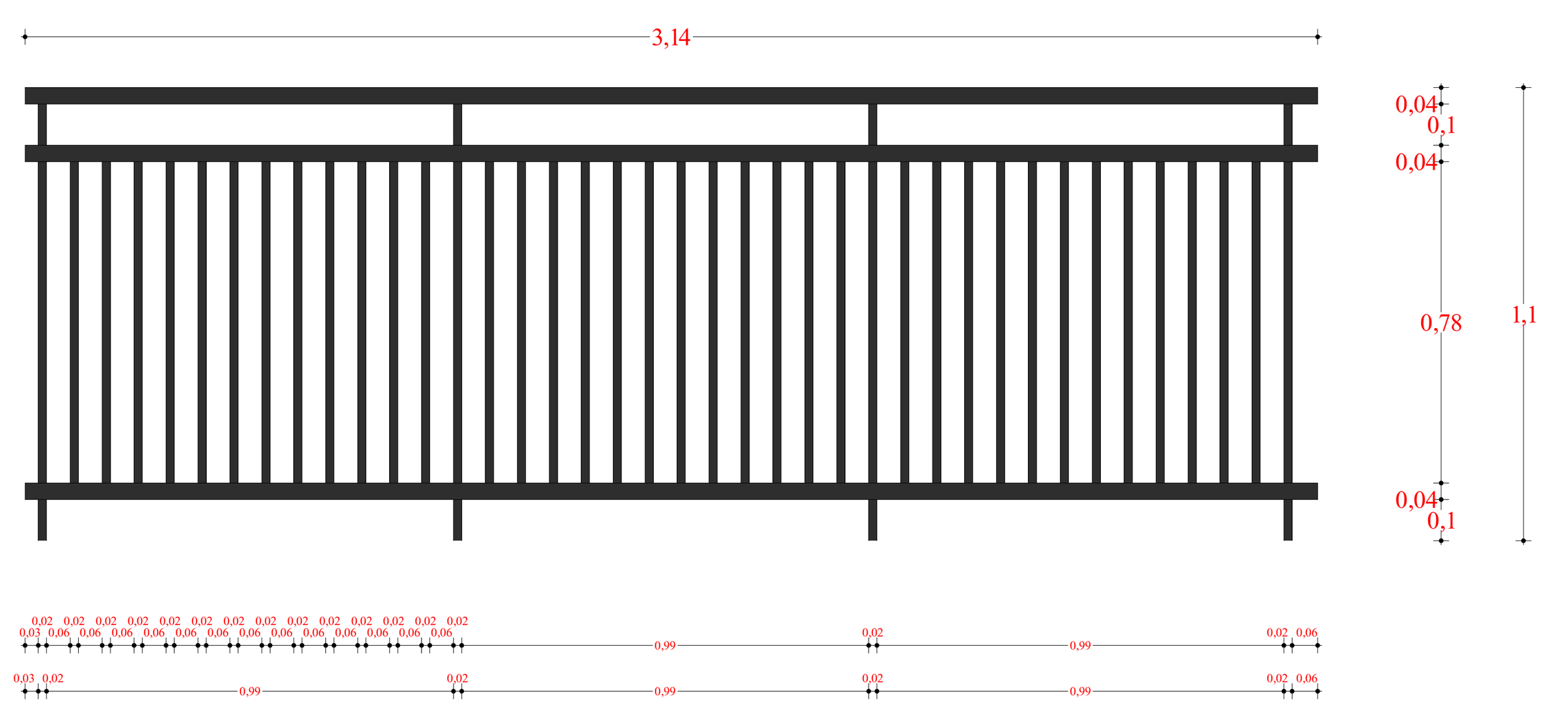

დეტალი 8
მასშტაბი 1:20

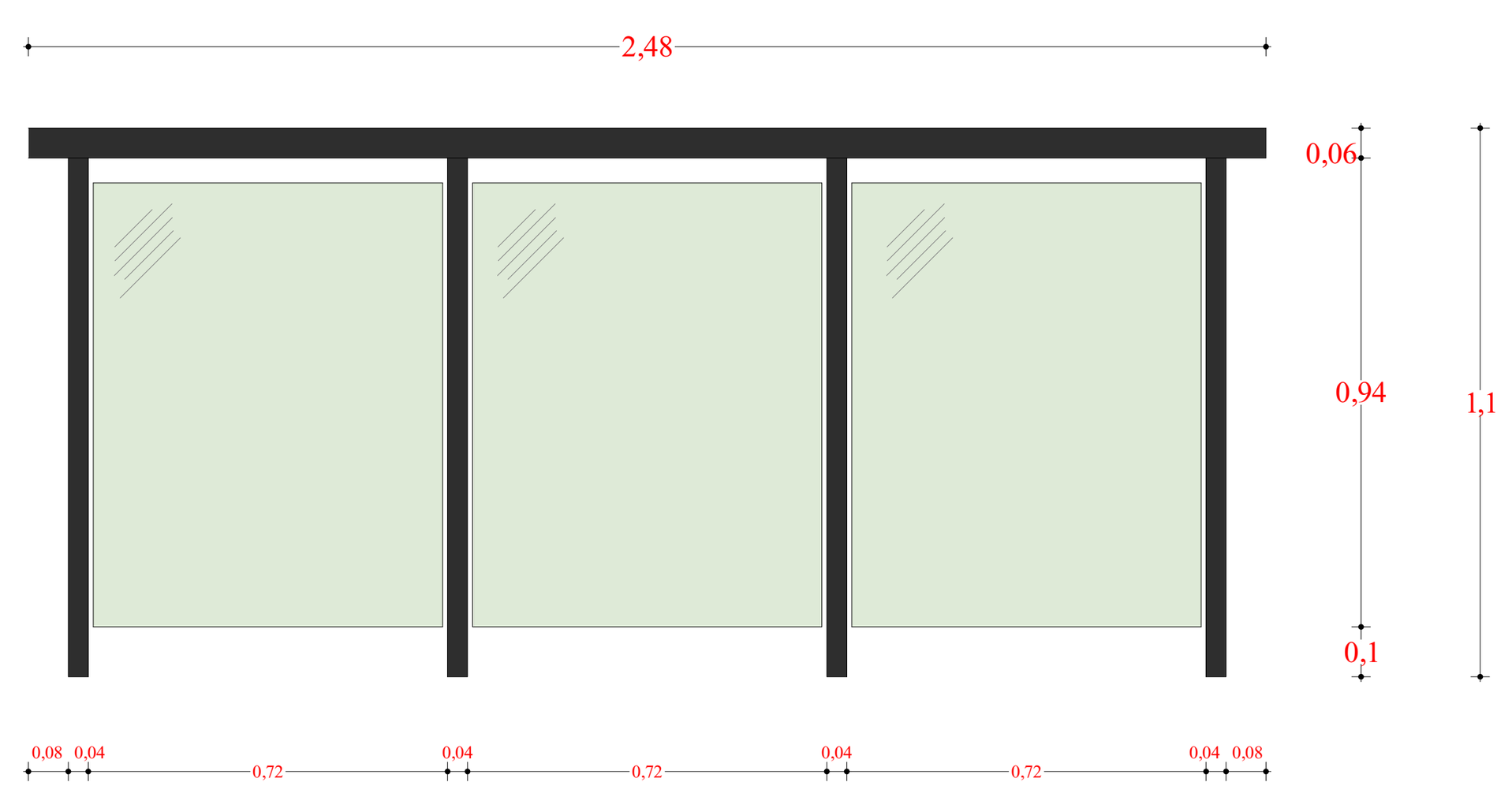

მასშტაბი	1 : 100	ფორმატი A-1

ექსპლიკაცია

ზომები მოცემულია მეტრებში

- საკადასტრო საზღვარი
- მომიჯნავე საკადასტრო საზღვარი
- წარმოსახვითი საკადასტრო საზღვარი A და B ბლოკებს შორის.
- სახანძრო მილდგარი
- ხელის ცეცხლმაქრი
- გასასვლელამდე სავალი მანძილი
- ჭრილის ხაზი
- ღერძის ხაზი
- კიპარისი ლეილანდი
- არქიტექტურული ნიშნული
- გეოდეზიური ნიშნული
- სახანძრო გიდრანტი
- განაშენიანების რეგულირების ხაზი
- განაშენიანების სავალდებულო ლურჯი ხაზი
- ნალექის შემკრები
- სახანძრო საშხეფი
- კომერციული ფართი №1 / 10,6 / დ.დ.=30 — ბინა №; ფართობი შიდა კონტურზე; დაკავებულობის ჯგუფი; დაკავებულობის დატვირთვა
- სახანძრო გასასვლელი
- კარის ხანძარმედეგობის ხარისხი
- კარის სიმაღლე
- კარის სიგანე
- საცხოვრებელი ჯგუფი
- სავაჭრო ჯგუფი
- სასაწყობე ჯგუფი
- მწვანე საფარი
- გათბობა კონდეცირების აგრეგატების განთავსების ადგილი
- ცეცხმედეგობის ხარისხი 120წ.
- ცეცხმედეგობის ხარისხი 60წ.
- გაძლიერებული მონოლითური კედელი, სვეტი,კოჭი,ფილა.
- ბლოკის კედელი

პრ. დასახელება

მრავალბინიანი საცხოვრებელი სახლი ს/კ 01.72.14.036.442

დამკვეთი

ი.ბ.ა. „ქვაკუთხედი“

შემსრულებელი

შ.პ.ს „სამშენებლო კომპანია საბე ჯგუფი“

თანამდებობა	გვარი	ხელმოწერა
დირექტორი	ლ.ბაძგარაძე	
პრ.ავტორი	გ.ბეჟუაშვილი	
შეასრულა	გ.ბეჟუაშვილი	

ნახაზის დასახელება

განდეტალება

	სტადია	ფურცელი№	ფურცლები
	პრ	21	