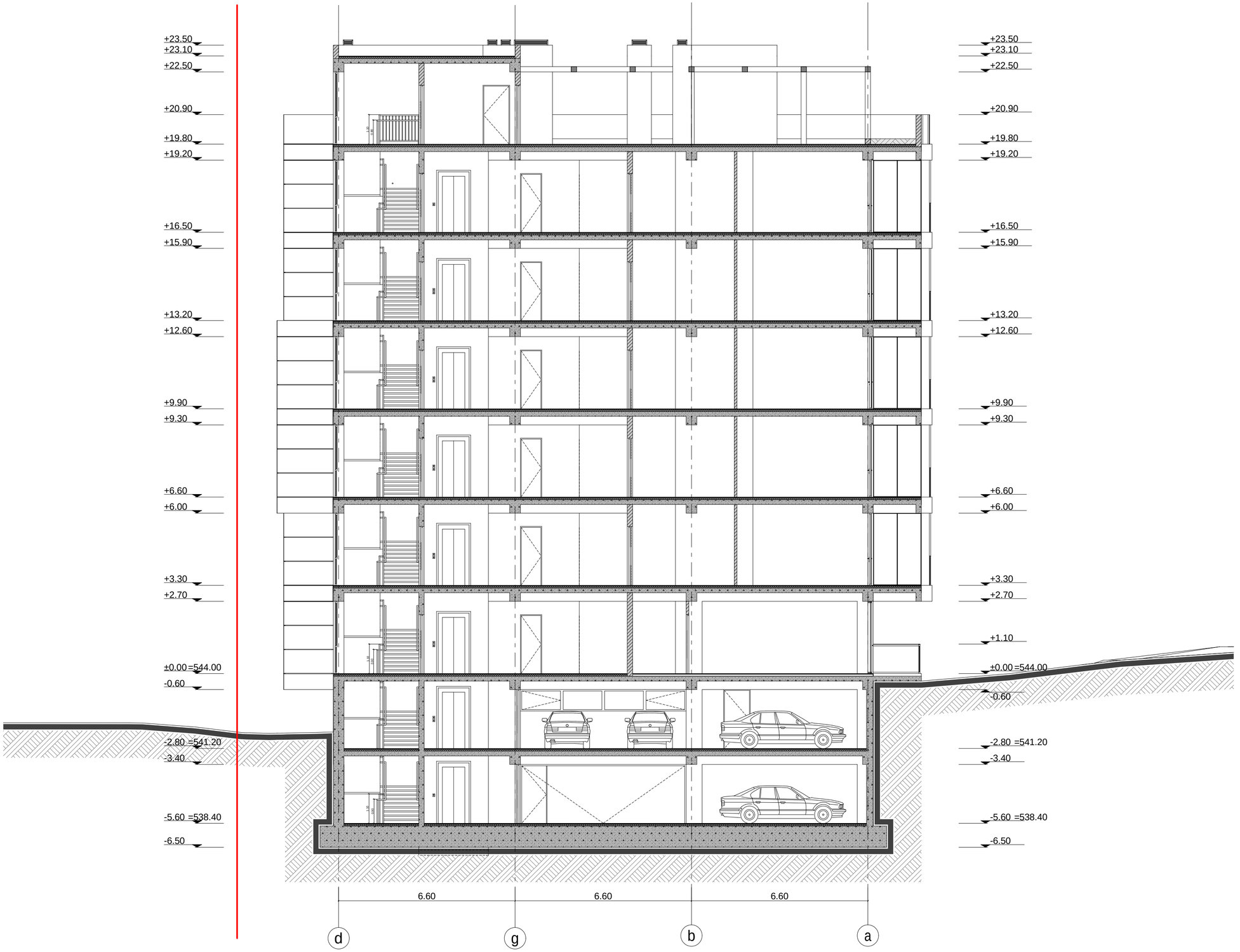

eqspl ikacia:

teqnikur-ekonomikuri maCvenebl ebi:

pirobiTiniSnebi

miwisnakveTisazRvari

+0.00 arqiteqturuliniSnuli

544.00 absoluturiniSnuli

0 1 2 3 4 5

proeqtis saxel wodeba

q. Tbilisi, bagebi, wyneTisgzatkecili (nakveTi 07/011)
sakadastro kodi 01.14.06.007.088
mravalbiniani sacxovrebeli saxlis
arqiteqturuli proeqti

Sps "epik dizaini"
mis.q. Tbilisi, mazniaSvilisq. #4
saidentifikacio kodi: 404466289

Tanamdeboba	gvari	xelmowera	TariRi
direqtori	n.sixaruliZe		
pr.avtori	n.sixaruliZe		
masStabi	1:100	Wrili 1-1	
TariRi			
stadia		furclebi	furceli
proeqti		29	a-12

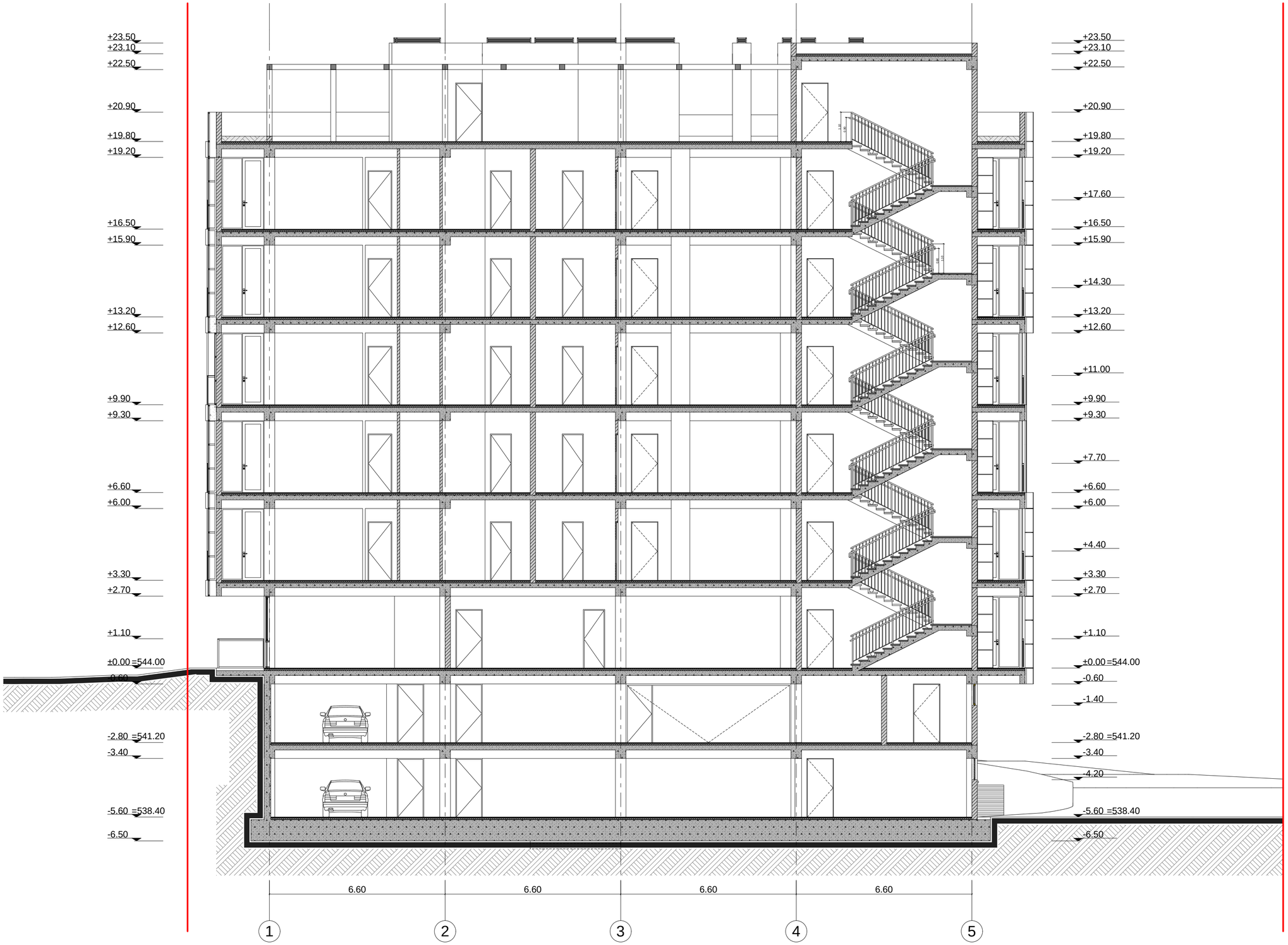

eqspl ikacia:

teqnikur-ekonomikuri maCvenebl ebi:

pirobiTiniSnebi

miwis nakveTis saz Rvari

±0.00 arqiteqturuli niSnuli

544.00 absoluturi niSnuli

0 1 2 3 4 5

proeqtis saxel wodeba

q. Tbil isi, bagebi, wyneTis gzatkecil i (nakveTi 07/011)
sakadastro kodi 01.14.06.007.088
mravalbiniani sacxovrebel isaxl is
arqiteqturuli proeqti

Sps "epik dizaini"
mis.q. Tbil isi, mazniaSvil isq. #4
saidentifikacio kodi: 404466289

Tanamdeboba	gvari	xelmowera	TariRi
direqtori	n. sixaruliZe		
pr.avtori	n. sixaruliZe		
masStabi	1:100	Wrili 2-2	
TariRi			
stadia		furclebi	furceli
proeqti		29	a-13

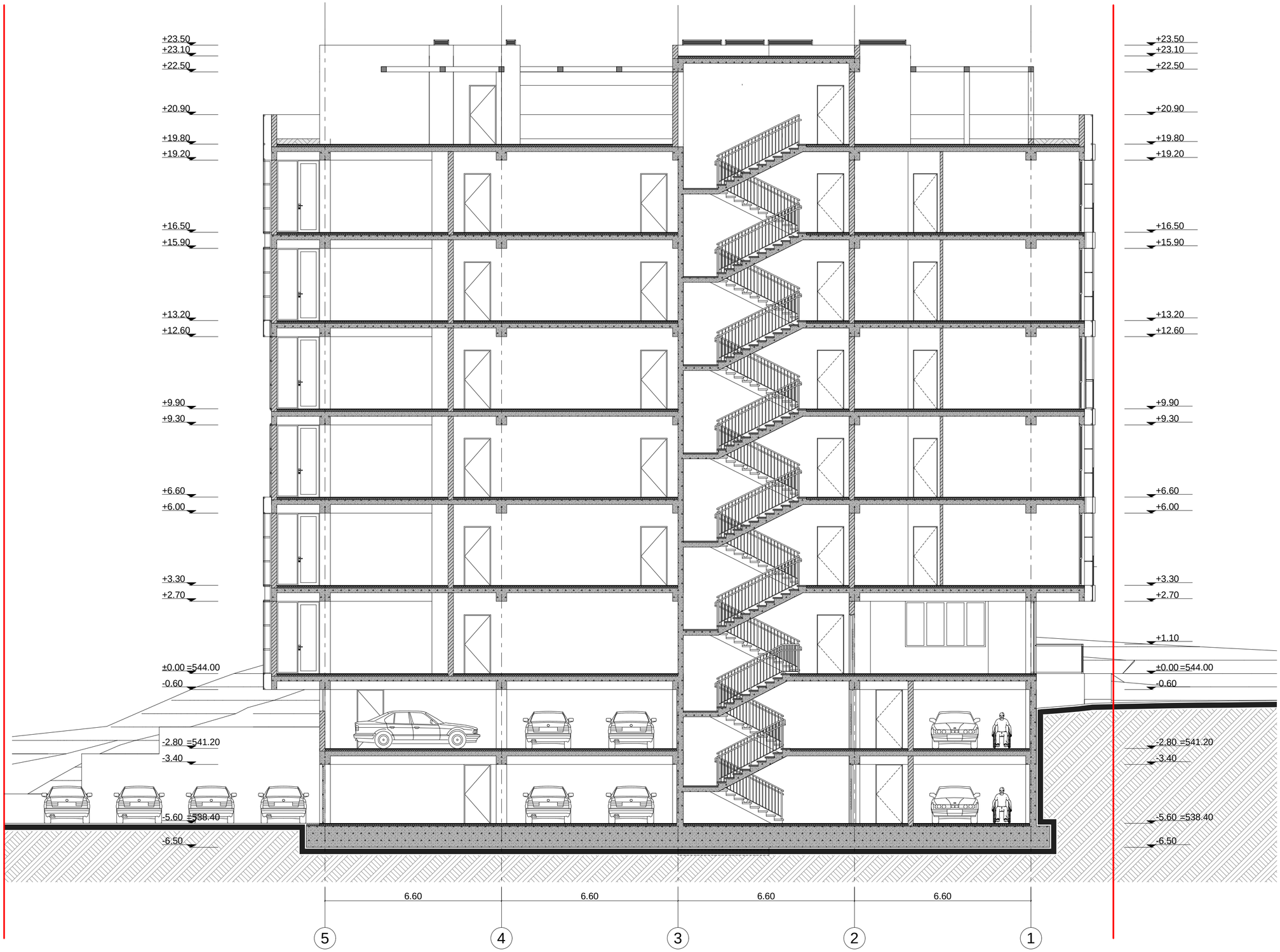

eqspl ikacia:

teqnikur-ekonomikuri maCveneb l ebi:

pi r obiTi niSnebi

miwis nakveTis saz Rvari

+0.00 arqiteqturuli niSnuli

544.00 abso luturi niSnuli

0 1 2 3 4 5

proeqtis saxel wodeba

q. Tbi l isi, bagebi, wyneTis gzatkeci l i (nakveTi 07/011)
saka dast ro kodi 01.14.06.007.088
mravalbiniani sacxovrebel i saxl is
arqiteqturuli proeqti

EPIC DESIGN

Sps "epik dizaini"
mis.: q. Tbi l isi, mazniaSvi l isq. #4
saidentifikacio kodi: 404466289

Tanamdeboba	gvari	xel mowera	TariRi
direqtori	n. sixaruliZe		
pr. avtori	n. sixaruliZe		
masStabi	1:100	Wrili 3-3	
TariRi			
stadia		furclebi	furceli
proeqti		29	a-14

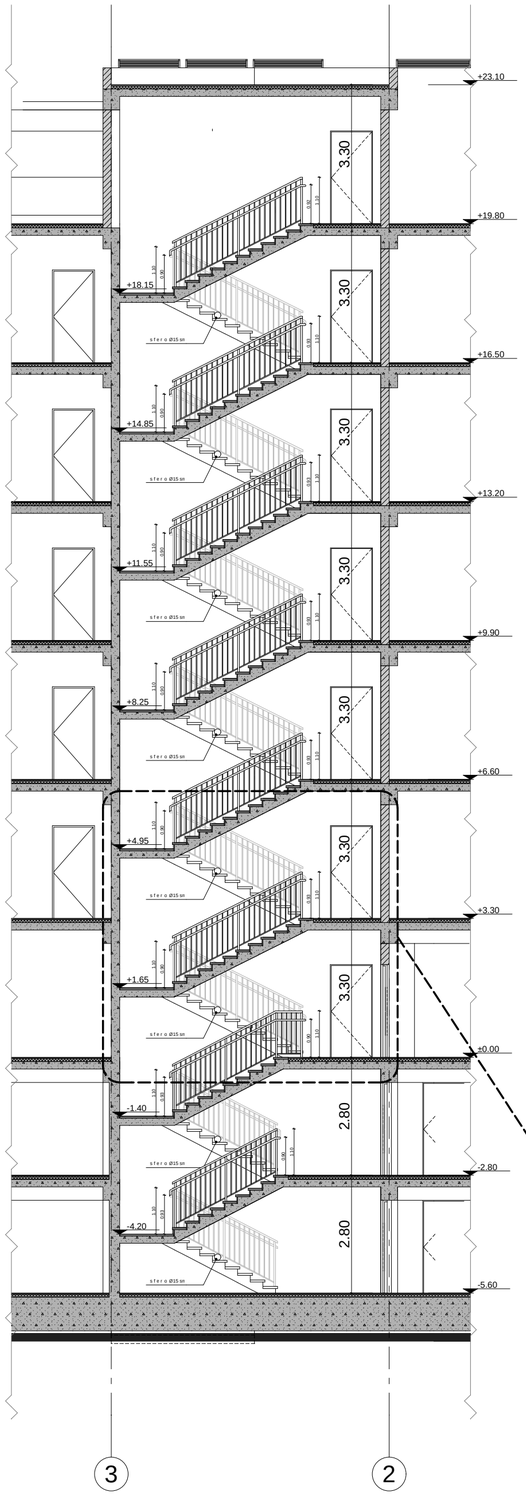

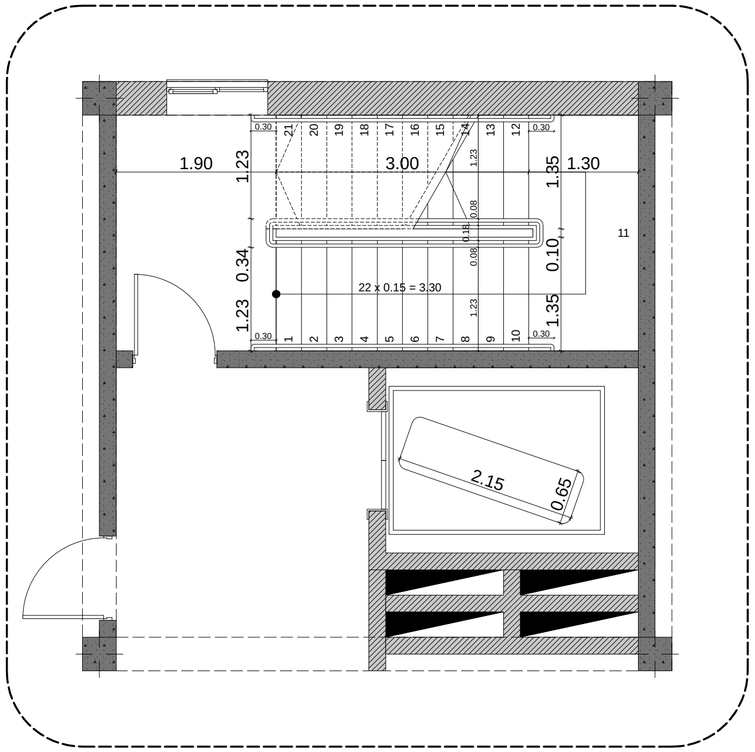

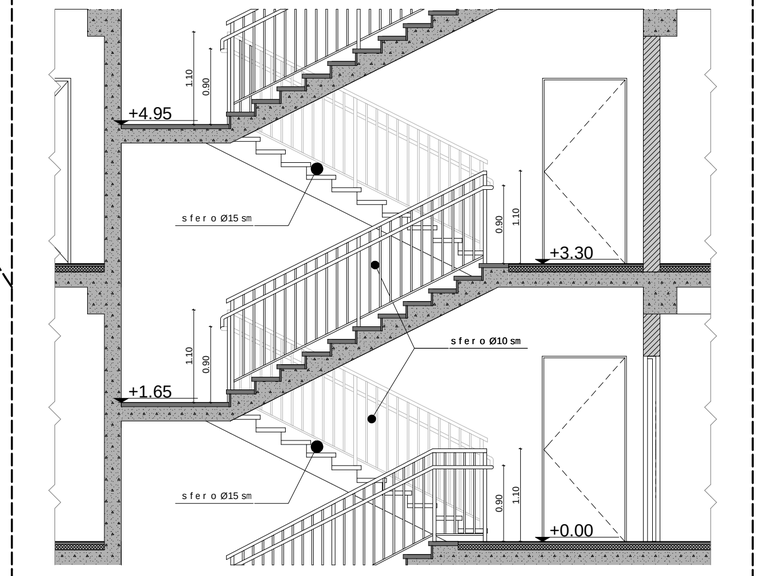

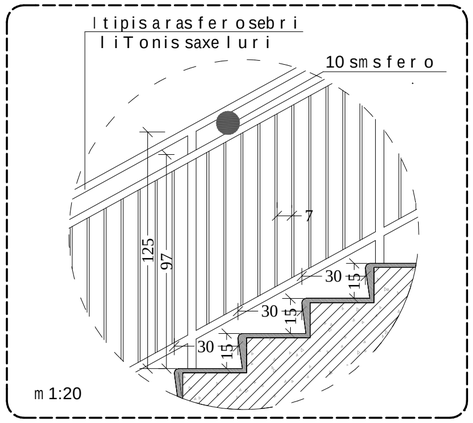

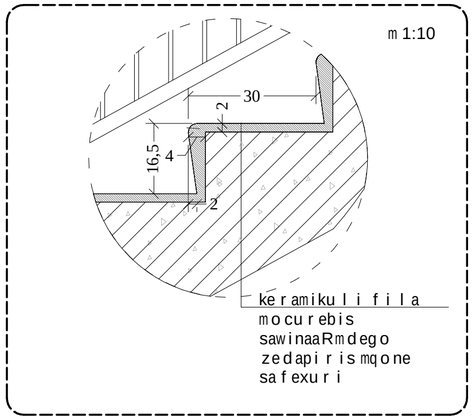

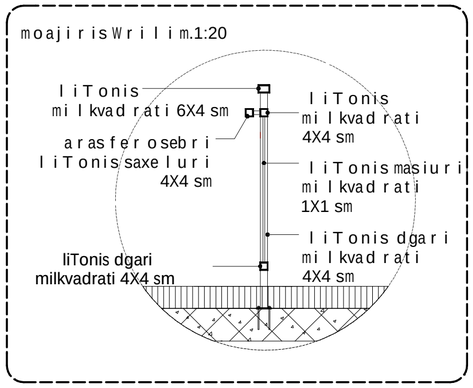

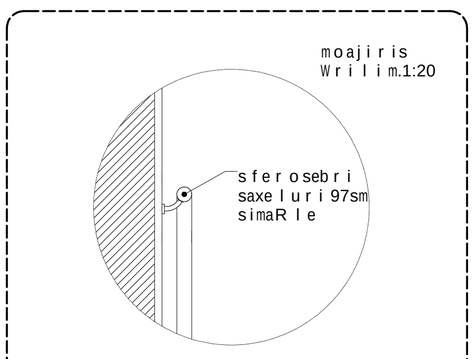

eqsplikacia:

teqnikur-ekonomikuri maCveneblebi:

pirobiTiniSnebi

0 1 2 3 4 5

proeqtis saxelwodeba

q. Tbilisi, bagebi, wyneTis gzatkecili (nakveTi 07/011)
sakadastro kodi 01.14.06.007.088
mravalbiniani sacxovrebelisaxlis
arqiteqturuli proeqti

EPIC DESIGN

Sps "epik dizaini"
mis.:q. Tbilisi, mazniaSvilisq. #4
saidentifikacio kodi: 404466289

Tanamdeboba	gvari	xelmowera	TariRi
direqtori	n. sixaruliZe		
pr.avtori	n. sixaruliZe		
masStabi		gzakibis deta luri naxazi	
TariRi			
stadia		furclebi	furceli
proeqti			

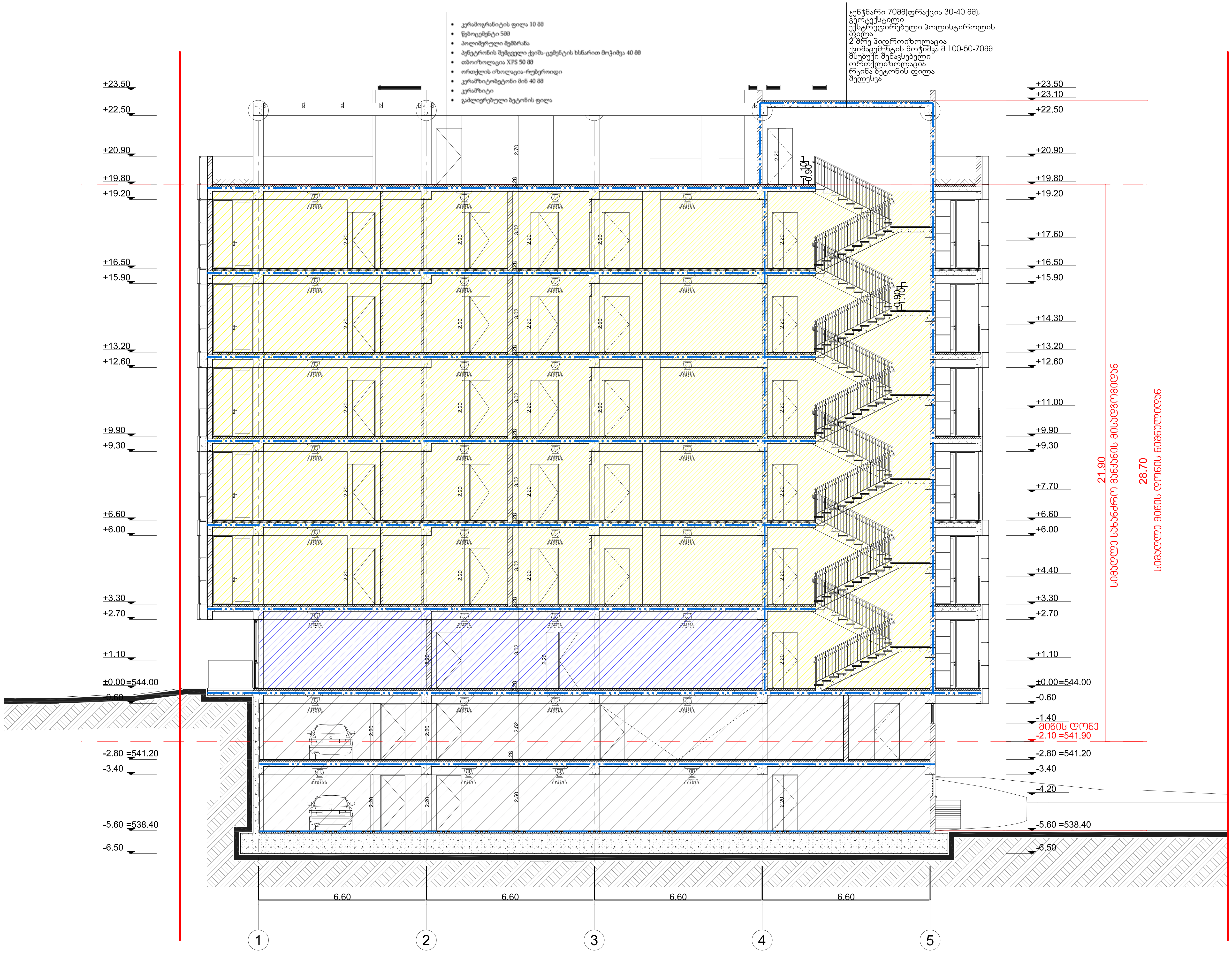

ექსპლიკაცია:

ტექნიკურ-ეკონომიკური მაჩვენებლები:

პირობითი ნიშნები

მიწის ნაკვეთის საზღვარი

+0.00 არქიტექტურული ნიშნული

544.00 აბსოლუტური ნიშნული

0 1 2 3 4

პროექტის სახელწოდება

ქ. თბილისი, ბაგები, წყნეთის გზატკეცილი (ნაკვეთი 07/011)
საკადასტრო კოდი 01.14.06.007.088
მრავალბინიანი საცხოვრებელი სახლის
არქიტექტურული პროექტი

შპს "ეპიკ დიზაინი"
მის.: ქ. თბილისი, მაზნიაშვილის ქ. №4
საიდენტიფიკაციო კოდი: 404466289

თანამდებობა	გვარი	ხელმოწერა	თარიღი
დირექტორი	ნ. სიხარულიძე		
პრ. ავტორი	ნ. სიხარულიძე		
მასშტაბი	1:100	ჭრილი 2-2	
თარიღი			
სტადია		ფურცლები	ფურცელი
პროექტი		29	ა-13