განმარტებითი ბარათი

ჩვენ გვსურს კულტურული მემკვიდრეობის ძეგლზე ს.კ 01.16.05.025.005.01.527, რომელიც წარმოადგენს შ.პ.ს „კოლხეთის" საკუთრებას(ს.კ 202896134) დირექტორი ნაირა ანდღულაძე(პ.ნ 01005001943) სარეკლამო მანათობელი ბოქსის მოწყობა. ჩასატარებელი სამუშაოები ეხება მხოლოდ ქალბატონი ნაირა ანდღულაძის კუთვნილებაში მყოფ ფასადს.

არსებული გეგმა მ 1:100

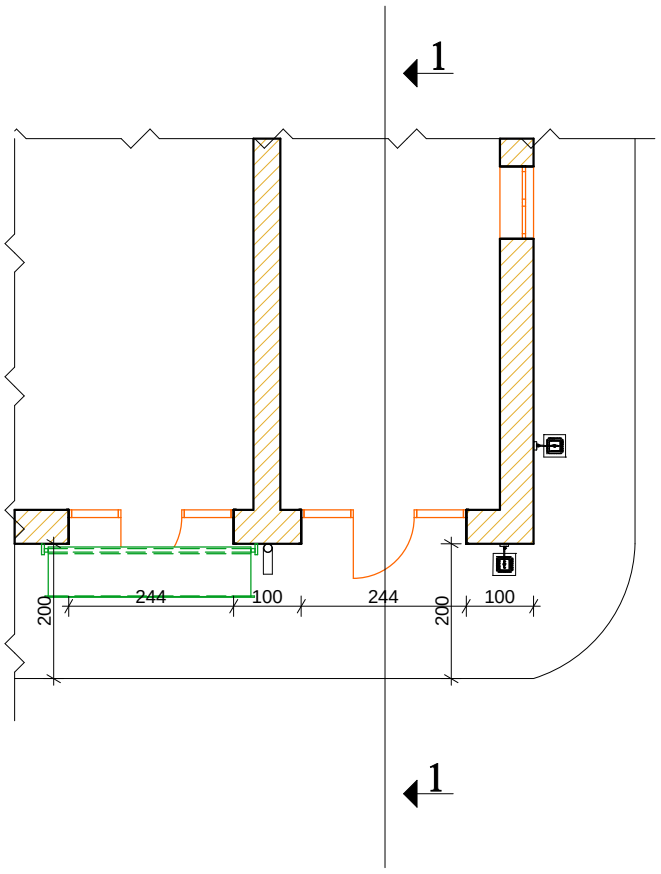

საპროექტო გეგმა მ 1:100

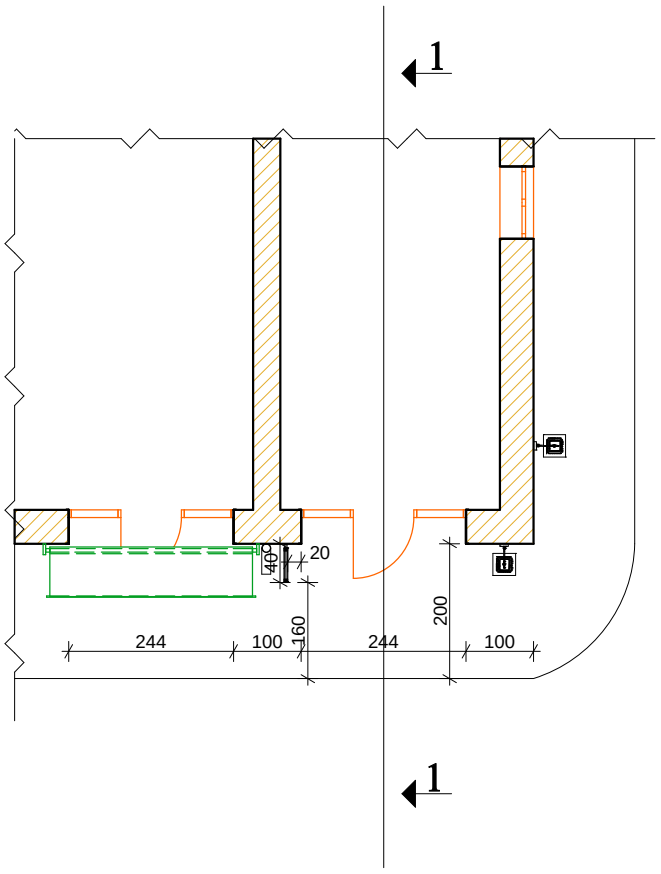

არსებული ჭრილი 1-1 მ 1:100

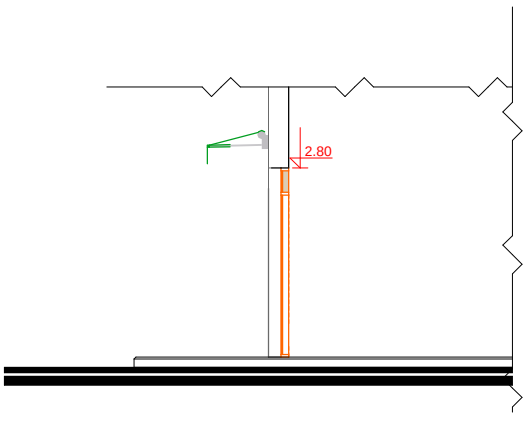

საპროექტო ჭრილი 1-1 მ 1:100

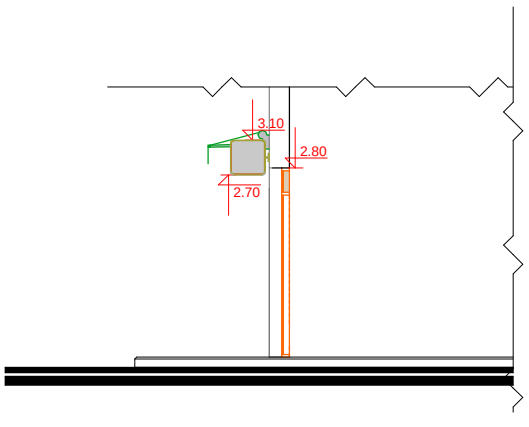

არსებული ფასადი მ 1:100



საპროექტო ფასადი მ 1:100

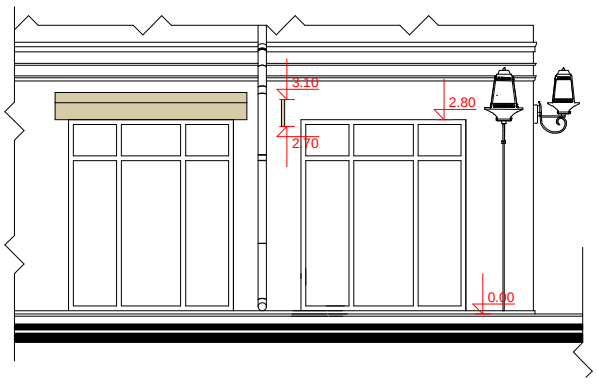

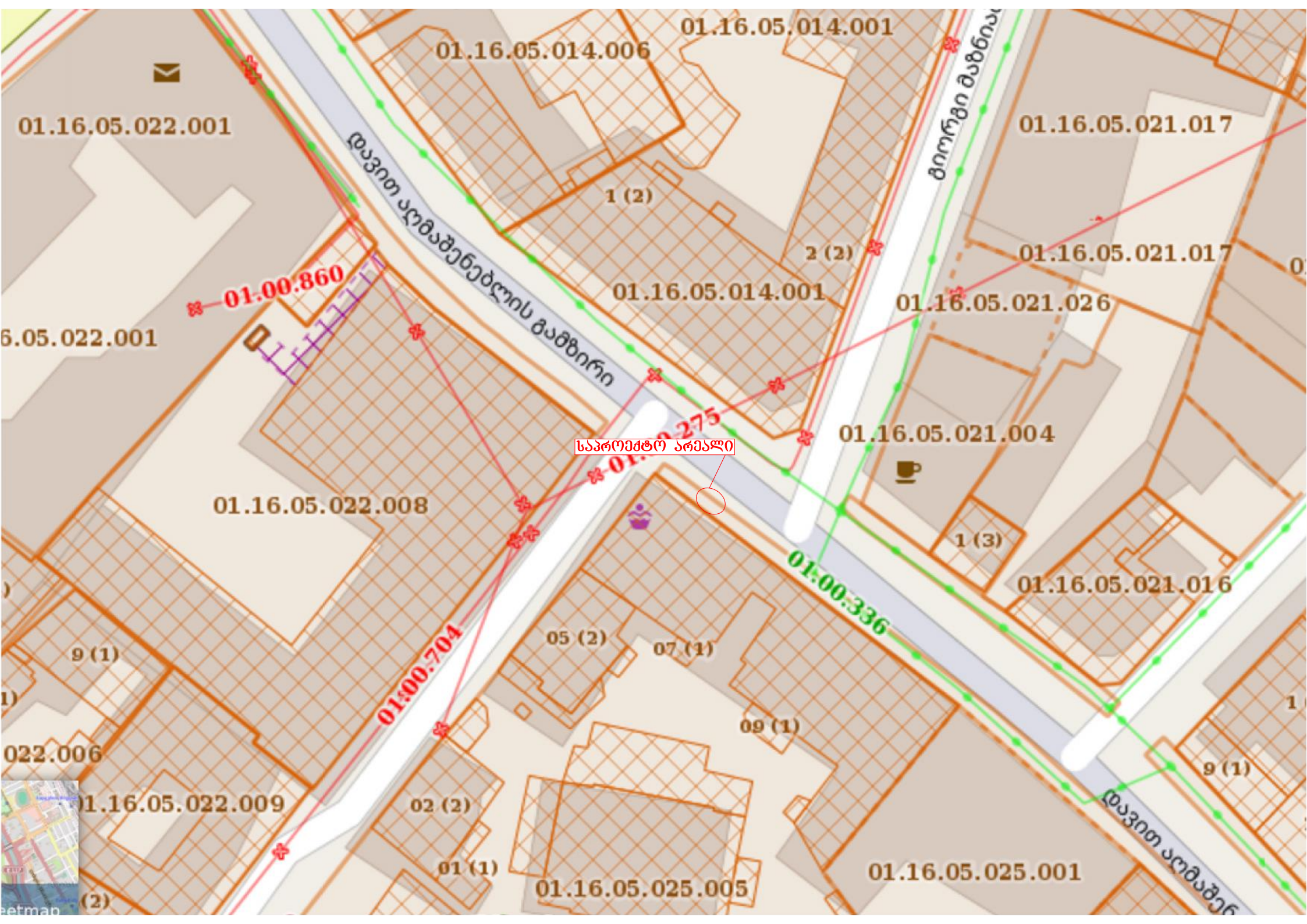
01.16.05.014.001
01.16.05.014.006
01.16.05.022.001
დავით აღმაშენებლის გამზირი
ბიორგი მაზნიაშ
01.16.05.021.017
1 (2)
2 (2)
01.16.05.021.017
01.00.860
01.16.05.014.001
01.16.05.021.026
6.05.022.001
01.00.275
საპროექტო არეალი
01.16.05.021.004
01.16.05.022.008
1 (3)
01.00.336
01.16.05.021.016
9 (1)
05 (2)
07 (1)
01.00.704
09 (1)
022.006
9 (1)
1.16.05.022.009
02 (2)
01 (1)
01.16.05.025.005
01.16.05.025.001
(2)
დავით აღმაშენ