მშპა პროექტის კონსტრუქციული ნაწილის ნახაზების უწყისი

№	ნახაზების დასახელება	№კ-
	საწყისი მონაცემები	
1	მშპა პროექტის კონსტრუქციული ნაწილის ნახაზების უწყისი	0.01
	საყალიბე სქემები	
2	მრნ. რ/ბ პანდუსის კონსტრუქციის საძირკვლის ფილის სუ-ის საყალიბე გეგმა -13.10 ნიშნულზე	1.01
3	მრნ. რ/ბ პანდუსის კონსტრუქციის საყალიბე გეგმა -10.10 ნიშნულზე	1.02
4	მრნ. რ/ბ პანდუსის კონსტრუქციის გადახურვის ფილის მუ-1-ის საყალიბე გეგმა -7.10 ნიშნულზე	1.03
5	მრნ. რ/ბ პანდუსის კონსტრუქციის გადახურვის ფილის მუ-2-ის საყალიბე გეგმა	1.04
6	მრნ. რ/ბ პანდუსის კვეთი 1-1 და კვეთი 2-2	1.05
7	მრნ. რ/ბ პანდუსის კვეთი 3-3 და კვეთი A-A	1.06
	საძირკვლის კონსტრუქცია	
8	მრნ. რ/ბ პანდუსის კონსტრუქციის საძირკვლის ფილის სუ- არმირება -13.10 ნიშნულზე	2.01
9	მრნ. რ/ბ პანდუსის კონსტრუქციის საძირკვლის ფილის სუ-ქვედა შრის დამატებითი არმირება -13.10 ნიშნულზე	2.02
10	მრნ. რ/ბ პანდუსის კონსტრუქციის საძირკვლის ფილის სუ-ზედა შრის დამატებითი არმირება -13.10 ნიშნულზე	2.03
11	მრნ. რ/ბ პანდუსის კონსტრუქციის საძირკვლის ფილის სუ- განივი არმირება -13.10 ნიშნულზე	2.04
12	მრნ. რ/ბ საძირკვლის სუ-ის არმირების კვეთი	2.05
13	სვეტების და კედლების არმატურის ნაშვერების მარკირების გეგმა -13.10 ნიშნულზე	2.06
14	ვეტების და კედლების არმატურის ნაშვერები და სპეციფიკაცია	2.07
	სვეტები	
15	მრნ. რ/ბ სვეტი სვ–1-ის არმირება	3.01
16	მრნ. რ/ბ სვეტი სვ–2-ის არმირება	3.02
17	მრნ. რ/ბ სვეტი სვ–3-ის არმირება	3.03
18	მრნ. რ/ბ სვეტი სვ–4-ის არმირება	3.04
19	მრნ. რ/ბ სვეტი სვ–5-ის არმირება	3.05
20	მრნ. რ/ბ სვეტი სვ–6-ის არმირება	3.06
21	მრნ. რ/ბ სვეტი სვ–7-ის არმირება	3.07
22	მრნ. რ/ბ სვეტი სვ–8-ის არმირება	3.08
23	მრნ. რ/ბ სვეტი სვ–9-ის არმირება	3.09
24	მრნ. რ/ბ სვეტი სვ–10-ის და სვ-11-ის არმირება	3.10
25	მრნ. რ/ბ სვეტი სვ–12-ის არმირება	3.11
26	მრნ. რ/ბ სვეტი სვ–13-ის არმირება	3.12
27	მრნ. რ/ბ სვეტი სვ–14-ის არმირება	3.13
	კედლები	
28	მრნ. რ/ბ კედლის მკ-1-ის არმირება	4.01
29	მრნ. რ/ბ კედლის მკ-1-ის არმირების ესკიზები და სპეციფიკაცია	4.02
30	მრნ. რ/ბ კედლის მკ-2-ის არმირება ჩრილში	4.03
31	მრნ. რ/ბ კედლის მკ-2, მკ-3-ის არმირება ჩრილში	4.04
32	მრნ. რ/ბ კედლის მკ-2, მკ-3-ის არმირება ჩრილში	4.05
33	მრნ. რ/ბ პანდუსის კედლის მკ-2 და მკ-3-ის სპეციფიკაცია	4.06

№	ნახაზების დასახელება	№კ-
	გადახურვის ფილები	
34	მრნ. რ/ბ პანდუსის კონსტრუქციის გადახურვის ფილის მუ-1-ის არმირება -7.10 ნიშნულზე	5.01
35	მრნ. რ/ბ პანდუსის კონსტრუქციის გადახურვის ფილის მუ-1-ის არმირება -7.10 ნიშნულზე (დამატებითი არმირება სვეტის ფილასთან შეერთების გრნაში)	5.02
36	ჭრილი 1-1	5.03
37	პანდუსის ფილის არმირების კვეთი და სპეციფიკაცია -7.10 ნიშნულზე	5.04
38	მრნ. რ/ბ პანდუსის კონსტრუქციის გადახურვის ფილის მუ-2-ის არმირება	5.05
39	მრნ. რ/ბ პანდუსის კონსტრუქციის გადახურვის ფილის მუ-2-ის არმირება (დამატებითი არმირება სვეტის ფილასთან შეერთების გრნაში)	5.06
40	ჭრილი 1-1	5.07
41	მრნ. რ/ბ პანდუსის გადახურვის ფილის მუ-2-ის სპეციფიკაცია	5.08

შპს "კაპიტელი"	დამკვეთი	მაღალი სტანდარტების მქონე საცხოვრებელი კომპლექსი ქ. ობილისში ჭავჭავაძის ქ. №49ბ					
	დამპროექტებელი	შპს "ალიანსი ობილისი"			დაკვეთა №		თარიღი
							2018 წ.
დირექტორი	გ. ოქრომიძე			პანდუსის კონსტრუქცია			
მთ. არქიტექტორი	ბ. ხმალაძე			მშპა პროექტის კონსტრუქციული ნაწილის ნახაზების უწყისი			
მთ. ინჟინერი	ა. კორტავა						
კონსტრუქტორი	მ. მუხიგულიშვილი						
მთ. სპეციალისტი	ა. ლებანიძე			სტადია	ფურცელი	სულ ფურცელი	მასშტაბი
შეასრულა	მ. მუხიგულიშვილი			მ.პ	კ–0.01		

მონ. რ/ბ პანდუსის კონსტრუქციის საძირკვლის ფილის სფ-ის საყალიბე გეგმა -13.10 ნიშნულზე

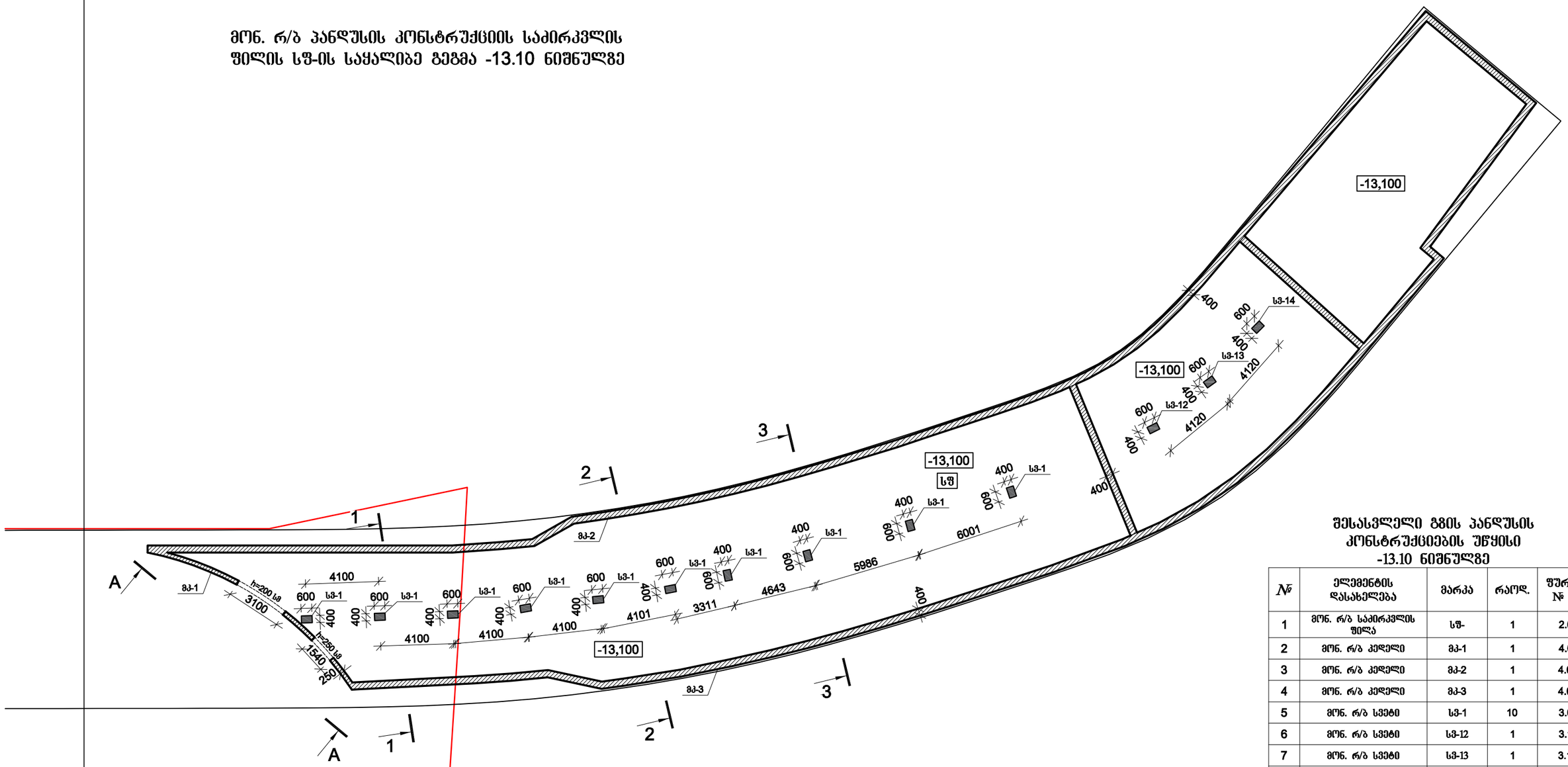

შესასვლელი გზის პანდუსის კონსტრუქციების უწყისი -13.10 ნიშნულზე

№	ელემენტის დასახელება	მარკა	რაოდ.	ფურცლ. № ა-
1	მონ. რ/ბ საძირკვლის ფილა	სფ-	1	2.01
2	მონ. რ/ბ კედელი	მკ-1	1	4.01
3	მონ. რ/ბ კედელი	მკ-2	1	4.03
4	მონ. რ/ბ კედელი	მკ-3	1	4.04
5	მონ. რ/ბ სვეტი	სვ-1	10	3.01
6	მონ. რ/ბ სვეტი	სვ-12	1	3.11
7	მონ. რ/ბ სვეტი	სვ-13	1	3.12
8	მონ. რ/ბ სვეტი	სვ-14	1	3.13

შპს "კაპიტელი"	ობიექტი	მაღალი სტანდარტების მქონე საცხოვრებელი კომპლექსი ქ. თბილისში ჰავჰავაძის ქ. №49ბ						
	დამკვეთი	შპს "ალიანსი თბილისი"			დაკვეთა №		თარიღი	2018 წ.
დირექტორი	გ. ოქროშიძე			პანდუსის კონსტრუქცია				
მთ. არქიტექტორი	გ. ხმალაძე			მონ. რ/ბ პანდუსის კონსტრუქციის საძირკვლის ფილის სფ-ის საყალიბე გეგმა -13.10 ნიშნულზე				
მთ. ინჟინერი	ა. კორტავა							
კონსტრუქტორი	გ. მუხიგულიშვილი							
მთ. სპეციალისტი	ა. ლეგანიძე			სტადია	ფურცელი	სულ ფურცელი	მასშტაბი	
შემსრულა	ნ. პავლიაშვილი			მპ	ა-1.01			

მონ. რ/ბ პანდუსის კონსტრუქციის საყალიბე გეგმა
-10.10 ნიშნულზე

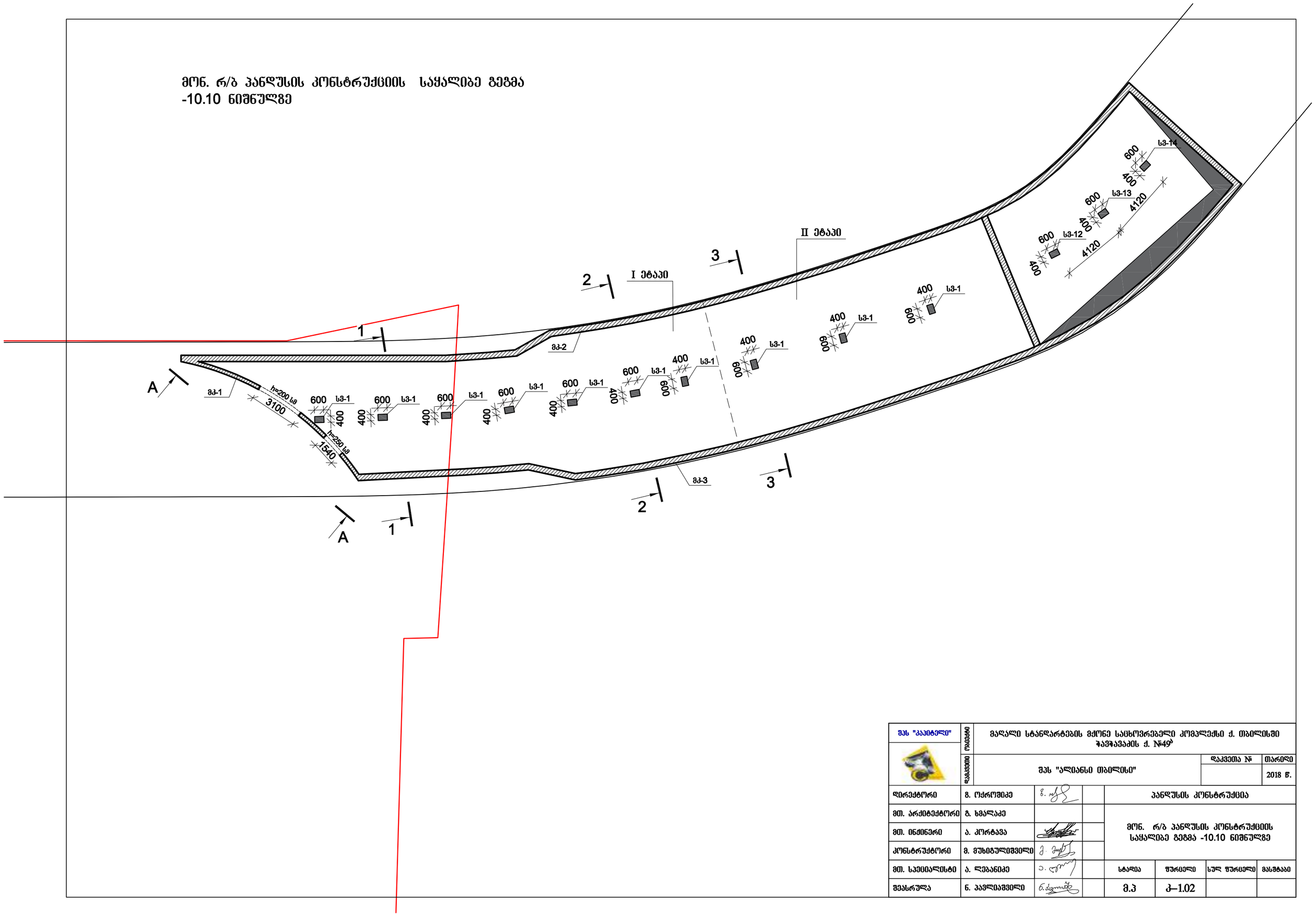

შპს "კაპიტელი"	ობიექტი	მაღალი სტანდარტების მქონე საცხოვრებელი კომპლექსი ქ. თბილისში ჭავჭავაძის ქ. №49ბ					
	დამკვეთი	შპს "ალიანსი თბილისი"			დაკვეთა №	თარიღი	
						2018 წ.	
დირექტორი	გ. ოქრომიძე			პანდუსის კონსტრუქცია			
მთ. არქიტექტორი	გ. ხმალაძე			მონ. რ/ბ პანდუსის კონსტრუქციის საყალიბე გეგმა -10.10 ნიშნულზე			
მთ. ინჟინერი	ა. კორტავა						
კონსტრუქტორი	მ. მუხიგულიშვილი						
მთ. სპეციალისტი	ა. ლებანიძე			სტადია	ფურცელი	სულ ფურცელი	მასშტაბი
შემსრულა	ნ. პავლიაშვილი			მ.პ	პ–1.02		

მონ. რ/ბ პანდუსის კონსტრუქციის გადახურვის
ფილის მფ-1-ის საყალიბე გეგმა -7.10 ნიშნულზე

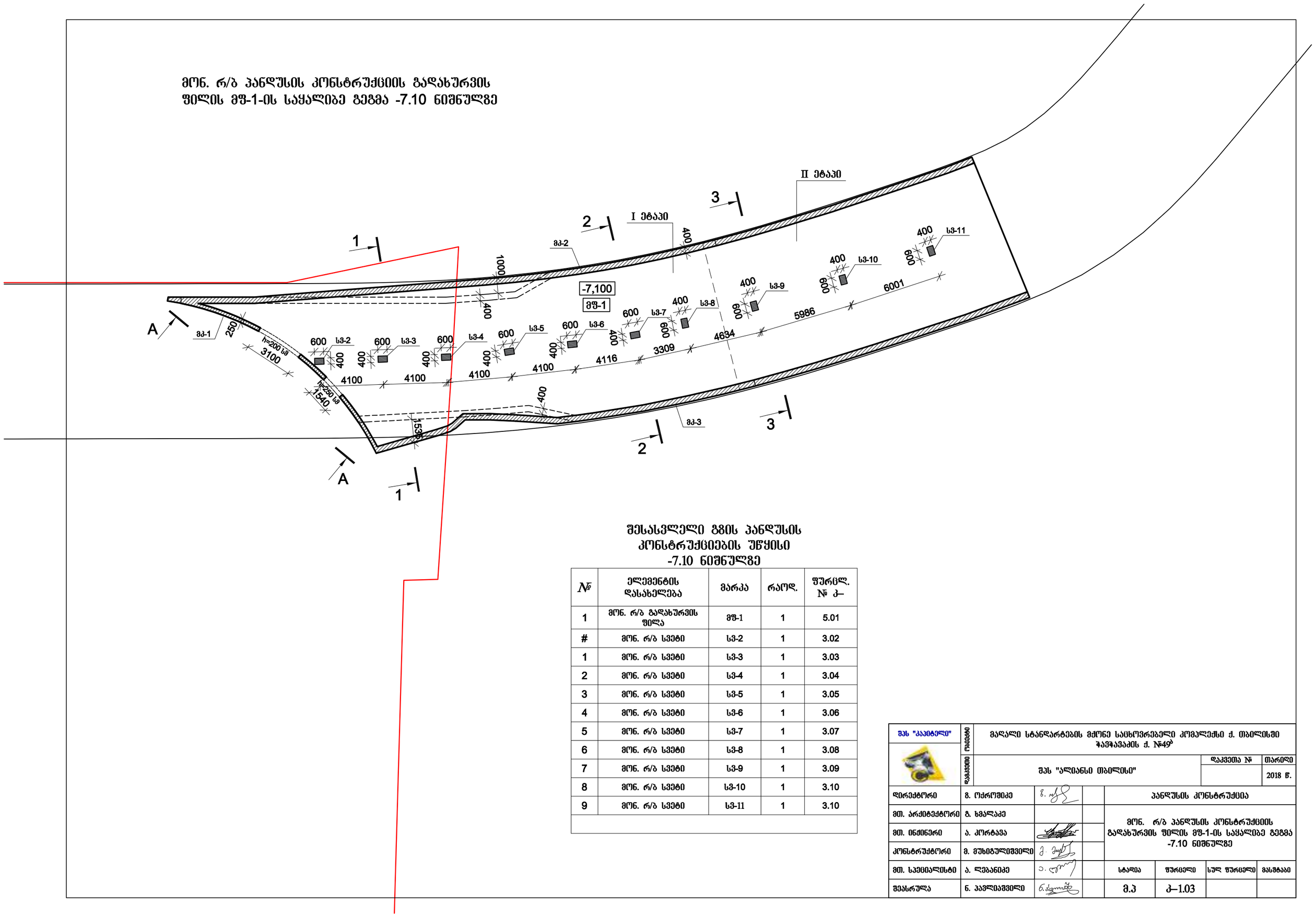

შესასვლელი გზის პანდუსის კონსტრუქციების უწყისი -7.10 ნიშნულზე

№	ელემენტის დასახელება	მარკა	რაოდ.	ფურცლ. № ა–
1	მონ. რ/ბ გადახურვის ფილა	მფ-1	1	5.01
#	მონ. რ/ბ სვეტი	სვ-2	1	3.02
1	მონ. რ/ბ სვეტი	სვ-3	1	3.03
2	მონ. რ/ბ სვეტი	სვ-4	1	3.04
3	მონ. რ/ბ სვეტი	სვ-5	1	3.05
4	მონ. რ/ბ სვეტი	სვ-6	1	3.06
5	მონ. რ/ბ სვეტი	სვ-7	1	3.07
6	მონ. რ/ბ სვეტი	სვ-8	1	3.08
7	მონ. რ/ბ სვეტი	სვ-9	1	3.09
8	მონ. რ/ბ სვეტი	სვ-10	1	3.10
9	მონ. რ/ბ სვეტი	სვ-11	1	3.10

შპს "პაპიტელი"	ობიექტი	მაღალი სტანდარტების მქონე საცხოვრებელი კომპლექსი ქ. თბილისში ჭავჭავაძის ქ. №49ბ						
	დამკვეთი	შპს "ალიანსი თბილისი"			დაკვეთა №		თარიღი	2018 წ.
დირექტორი	გ. ოქროშიძე			პანდუსის კონსტრუქცია				
მთ. არქიტექტორი	გ. ხმალაძე			მონ. რ/ბ პანდუსის კონსტრუქციის გადახურვის ფილის მფ-1-ის საყალიბე გეგმა -7.10 ნიშნულზე				
მთ. ინჟინერი	ა. კორტავა							
კონსტრუქტორი	გ. მუხიგულიშვილი							
მთ. სპეციალისტი	ა. ლებანიძე			სტადია	ფურცელი	სულ ფურცელი	მასშტაბი	
შემსრულა	ნ. პავლიაშვილი			მპ	ა–1.03			

ამონ. რ/ბ პანდუსის კონსტრუქციის
გადახურვის ფილის მფ-2-ის საყალიბე გეგმა

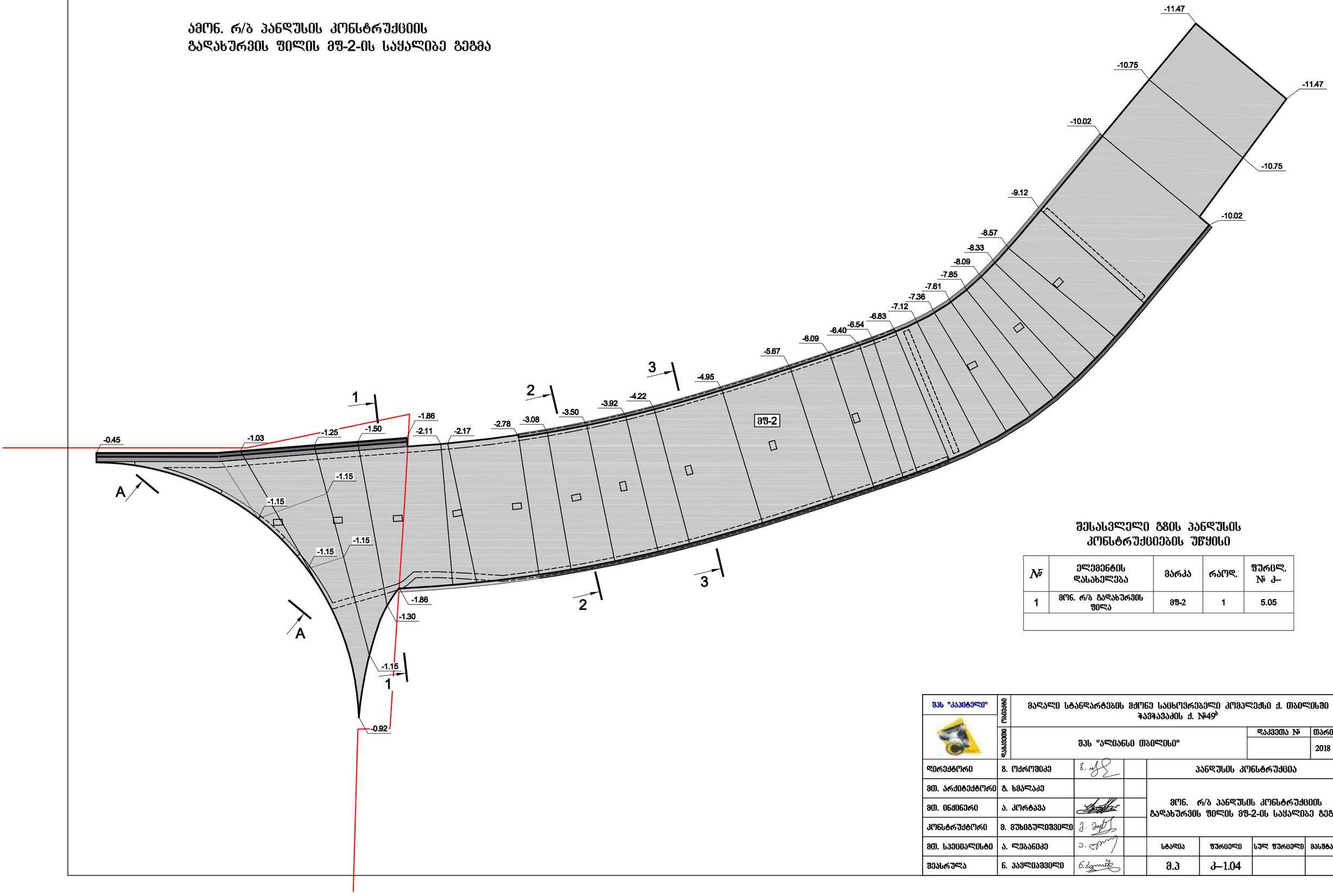

შესასვლელი გზის პანდუსის კონსტრუქციების უწყისი

№	ელემენტის დასახელება	მარკა	რაოდ.	შურცლ. № ა–
1	მონ. რ/ბ გადახურვის ფილა	მფ-2	1	5.05

შპს "პაპიტელი"				მაღალი სტანდარტების მქონე საცხოვრებელი კომპლექსი ქ. თბილისში ჭავჭავაძის ქ. №49ბ				
				შპს "ალიანსი თბილისი"			დაკვეთა №	თარიღი 2018 წ.
დირექტორი	გ. ოქროშიძე			პანდუსის კონსტრუქცია				
მთ. არქიტექტორი	გ. ხმალაძე			მონ. რ/ბ პანდუსის კონსტრუქციის გადახურვის ფილის მფ-2-ის საყალიბე გეგმა				
მთ. ინჟინერი	ა. კორტავა							
კონსტრუქტორი	მ. მუხიგულიშვილი							
მთ. სპეციალისტი	ა. ლებანიძე			სტადია	შურცელი	სულ შურცელი	მასშტაბი	
შემსრულა	ნ. პავლიაშვილი			მ.პ	ა–1.04			

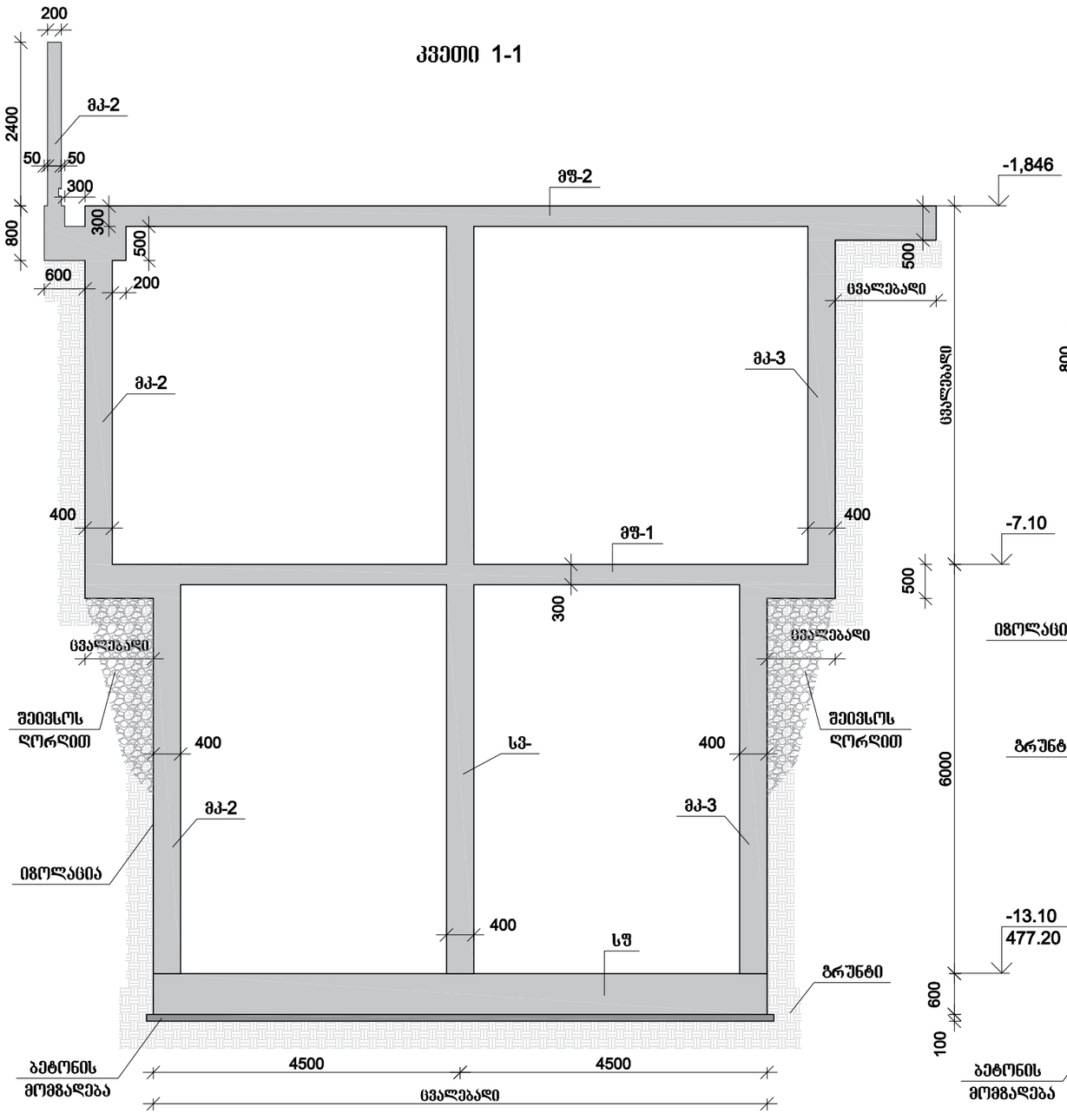

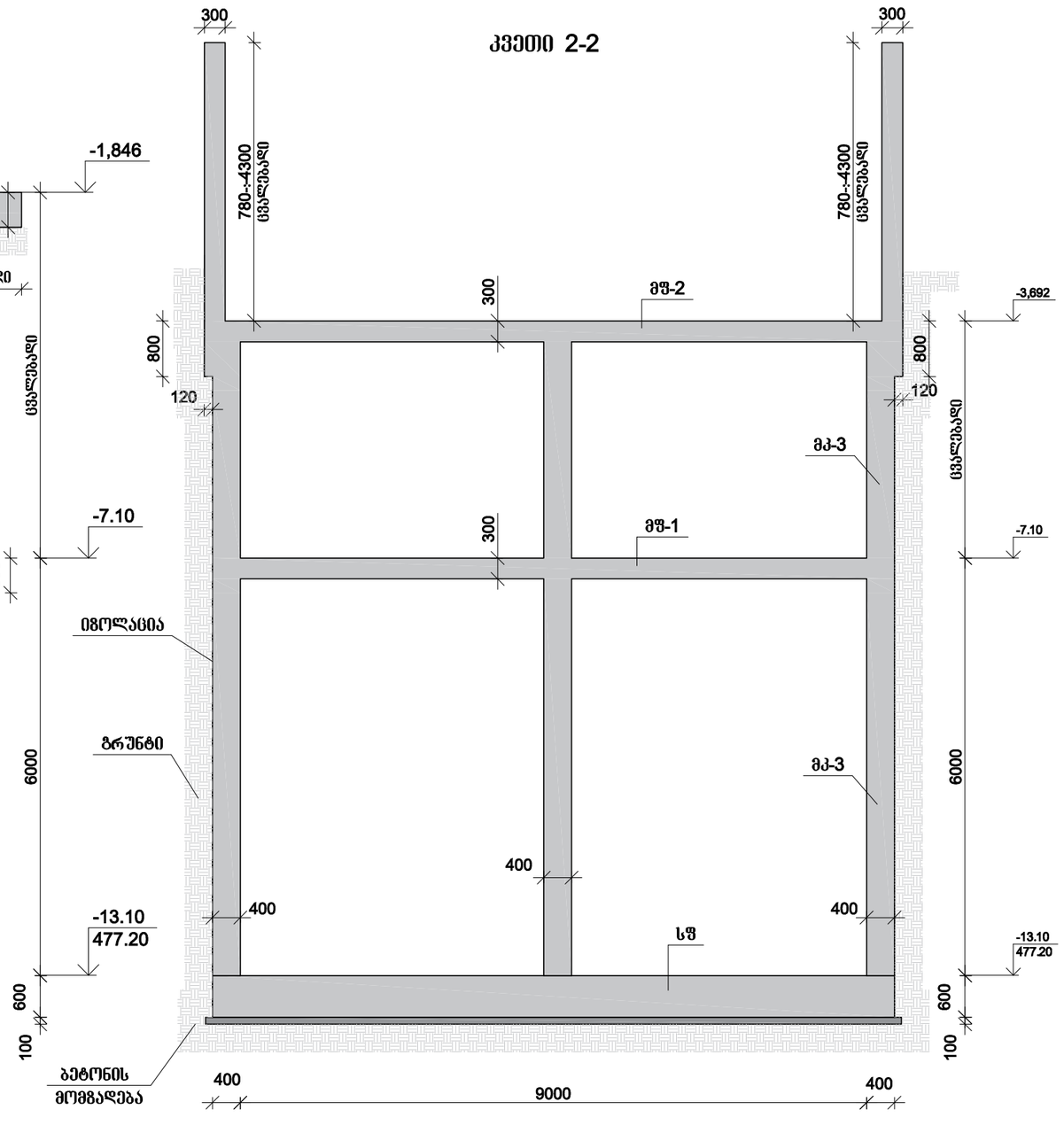

შენიშვნა:
მონ. რ/ბ პანდუსის კონსტრუქციებში გამოყენებულ იქნას W8 მარკის წყალშეუღწევადი ბეტონი.

შპს "კაპიტელი"	ობიექტი	მაღალი სტანდარტების მქონე საცხოვრებელი კომპლექსი ქ. თბილისში ჭავჭავაძის ქ. №49ბ						
	დამკვეთი	შპს "ალიანსი თბილისი"			დაკვეთა №		თარიღი	
							2018 წ.	
დირექტორი	გ. ოქროშიძე			პანდუსის კონსტრუქცია				
მთ. არქიტექტორი	გ. ხმალაძე			მონ. რ/ბ პანდუსის ჭრილი 1-1, ჭრილი 2-2				
მთ. ინჟინერი	ა. კორტავა							
კონსტრუქტორი	მ. მუხიგულიშვილი							
მთ. სპეციალისტი	ა. ლებანიძე			სტადია	ფურცელი	სულ ფურცელი	მასშტაბი	
შესრულა	ნ. პავლიაშვილი			მ.პ	პ–1.05			

კვეთი 3-3

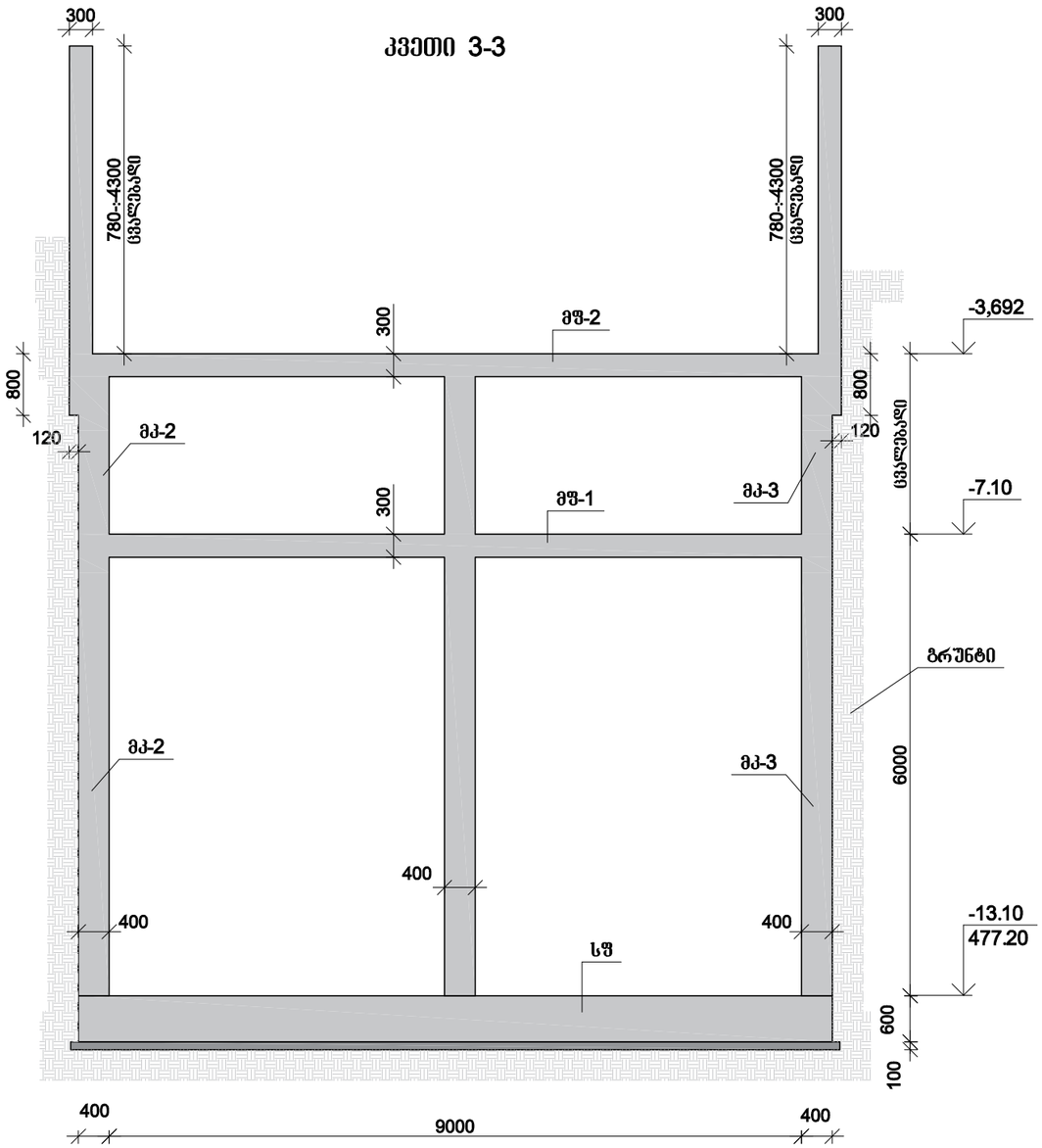

ხედი A-A

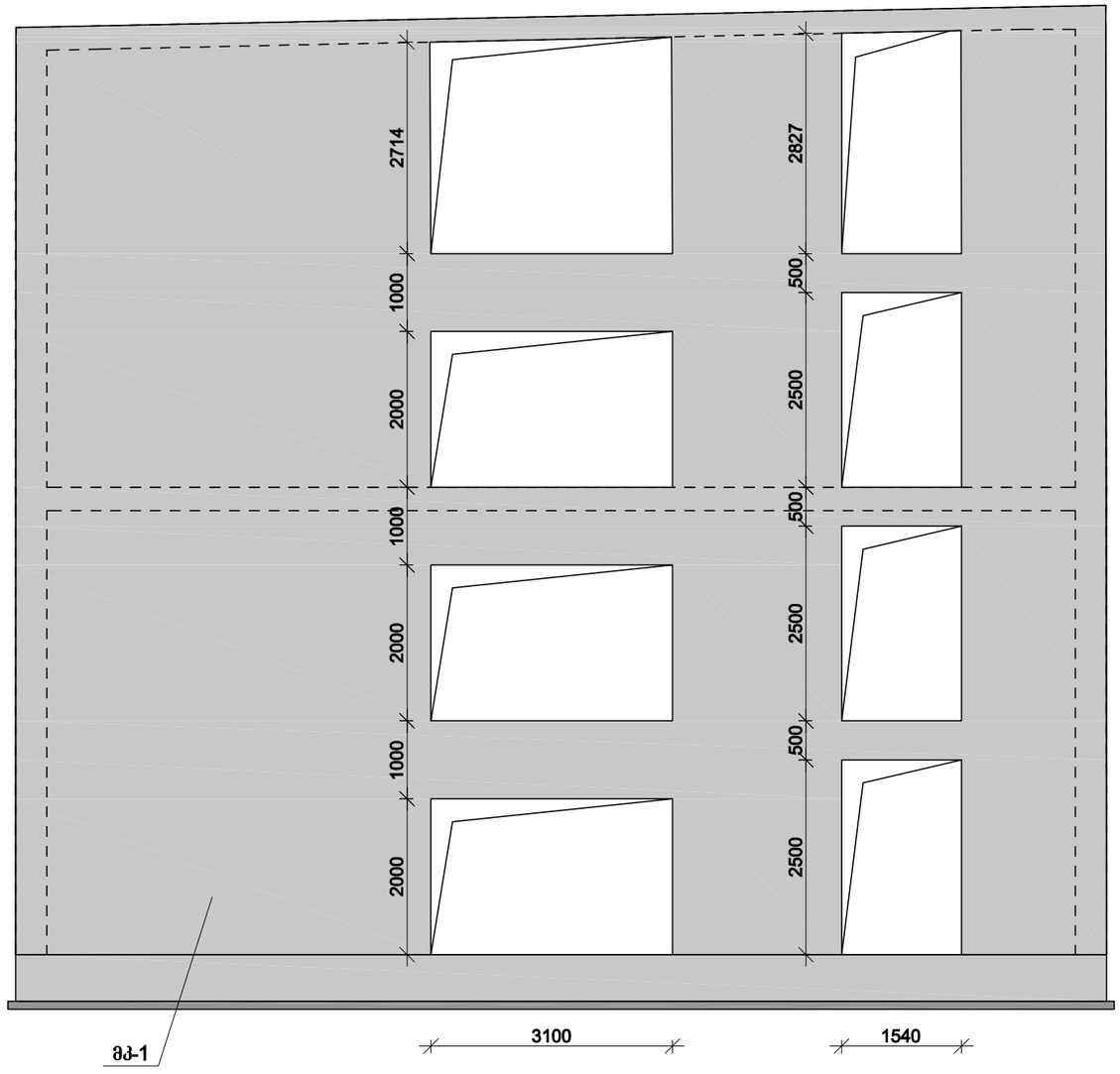

შენიშვნა:
მონ. რ/ბ პანდუსის კონსტრუქციებში გამოყენებულ იქნას W8 მარკის წყალშეუღწევადი ბეტონი.

შპს "კაპიტელი"	ობიექტი	მაღალი სტანდარტების მქონე საცხოვრებელი კომპლექსი ქ. თბილისში ჭავჭავაძის ქ. №49ბ						
	დამკვეთი	შპს "ალიანსი თბილისი"			დაკვეთა №		თარიღი	
							2018 წ.	
დირექტორი	გ. ოქროშიძე			პანდუსის კონსტრუქცია				
მთ. არქიტექტორი	გ. ხმალაძე			მონ. რ/ბ პანდუსის ჭრილი 3-3 და ხედი A-A				
მთ. ინჟინერი	ა. პორტავა							
კონსტრუქტორი	გ. მუხიგულიშვილი							
მთ. სპეციალისტი	ა. ლებანიძე			სტადია	ფურცელი	სულ ფურცელი	მასშტაბი	
შესრულა	ნ. პავლიაშვილი			მ.პ	კ–1.06			

ГИП	8. Гаджиев Г.Г.			8. Гаджиев Г.Г.	ГИП		
Нач. отдела	8. Гаджиев Г.Г.			8. Гаджиев Г.Г.	Нач. отдела		
Зам. директора	8. Гаджиев Г.Г.			8. Гаджиев Г.Г.	Зам. директора		
Директор	8. Гаджиев Г.Г.			8. Гаджиев Г.Г.	Директор		
Разработал	6. Алиева Г.Ф.		8.3	Ф-2.01			
Проверил	Ф. Ахмедова						
Н. контр.	Ф. Ахмедова						

ГУП РД "Дагводоканал"	ООО "Завод ЖБИ-1"	Дагестанские электрические сети	
Заместитель главного инженера по строительству Гаджиев Г.Г.			
Начальник ПТО Магомедов Ф.Ф.			
Главный инженер проекта Ахмедова Ф.Ф.			
Начальник участка Алиева Г.Ф.			
Производитель работ Ахмедова Ф.Ф.			

Водозаборные сооружения для подачи воды в г. Махачкала Ф. №49

Блок "Дагводоканал" Махачкала

Схема армирования днища резервуара

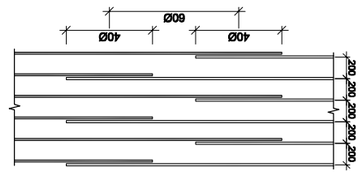

Схема армирования днища резервуара чистой воды емкостью 5000 м³ Ф. №49

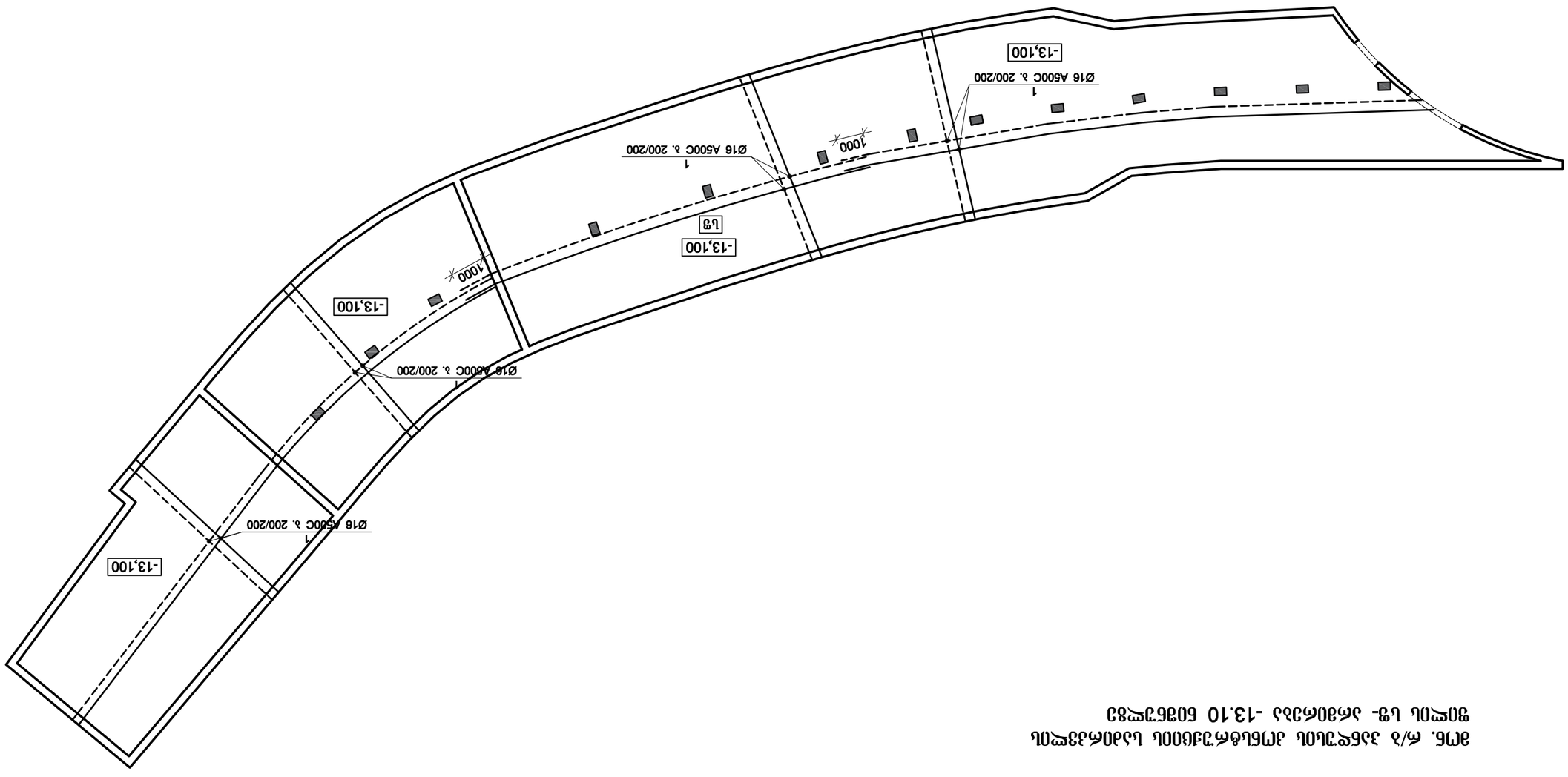

მონ. რ/ბ პანდუსის კონსტრუქციის საძირკვლის
ფილის სფ-ქვედა შრის დამატებითი არმირება
-13.10 ნიშნულზე

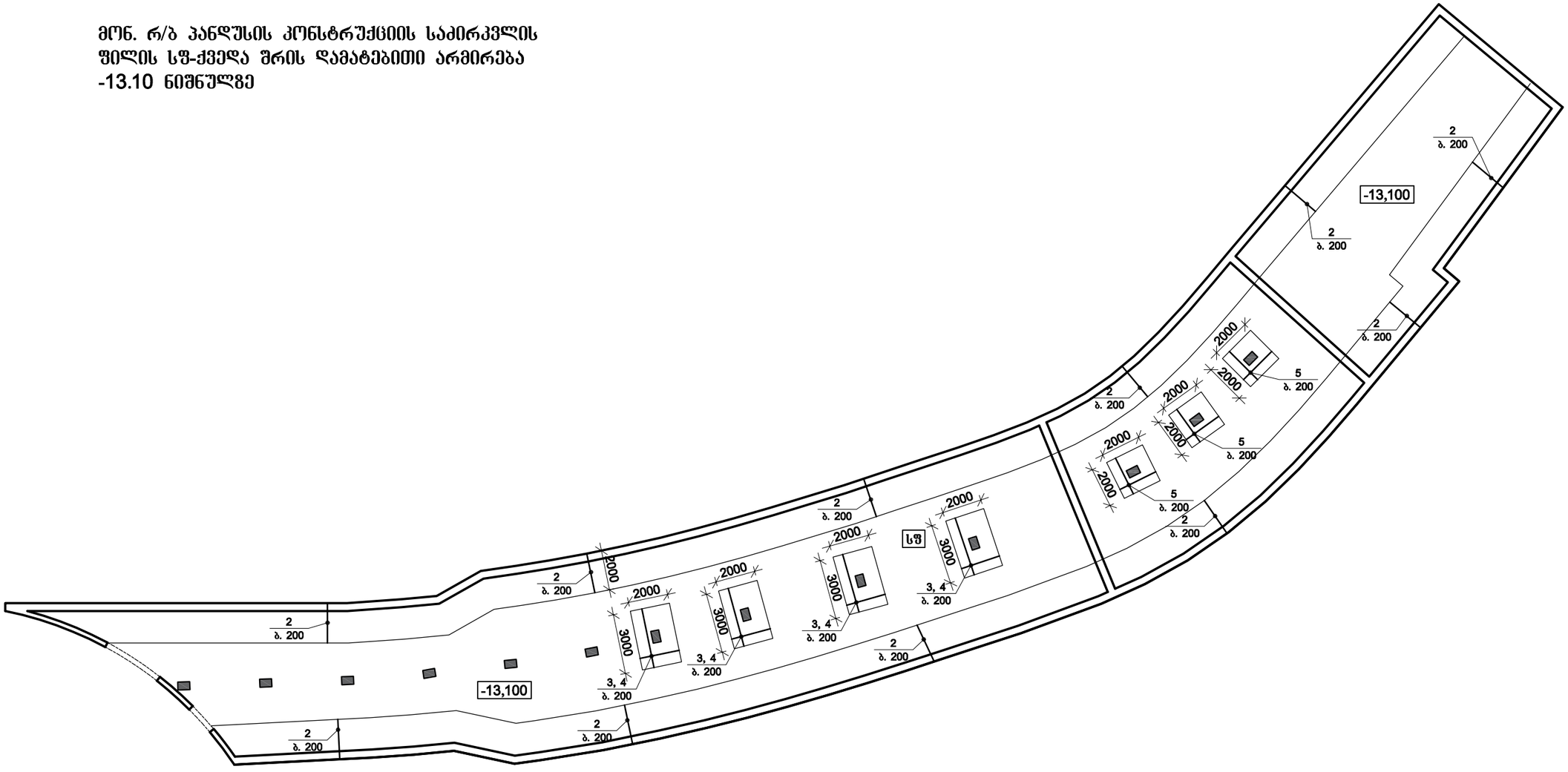

შპს "კაპიტელი"	დამკვეთი	მაღალი სტანდარტების მქონე საცხოვრებელი კომპლექსი ქ. თბილისში ჭავჭავაძის ქ. №49ბ						
	დამპროექტებელი	შპს "ალიანსი თბილისი"			დაკვეთა №		თარიღი	2018 წ.
დირექტორი	გ. ოქროშიძე			პანდუსის კონსტრუქცია				
მთ. არქიტექტორი	გ. ხმალაძე			მონ. რ/ბ პანდუსის კონსტრუქციის საძირკვლის ფილის სფ-ქვედა შრის დამატებითი არმირება -13.10 ნიშნულზე				
მთ. ინჟინერი	ა. კორტავა							
კონსტრუქტორი	მ. მუხიგულიშვილი							
მთ. სპეციალისტი	ა. ლებანიძე			სტადია	ფურცელი	სულ ფურცელი	მასშტაბი	
შესრულა	ნ. პავლიაშვილი			მ.პ	კ–2.02			

მონ. რ/ბ პანდუსის კონსტრუქციის საძირკვლის ფილის
სფ-ზედა შრის დამატებითი არმირება -13.10 ნიშნულზე

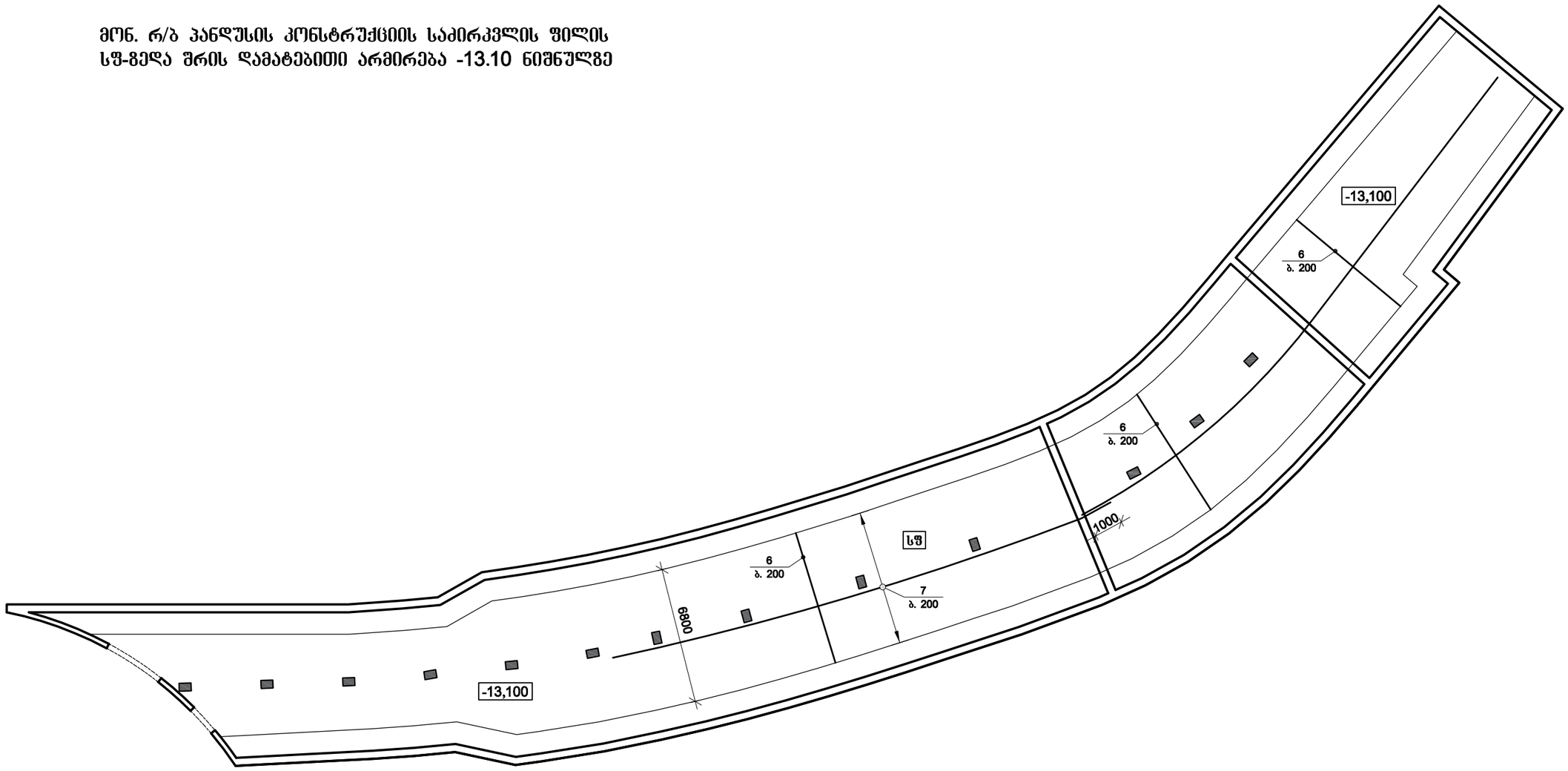

არმატურის გადაღებით გადაბმის დეტალი

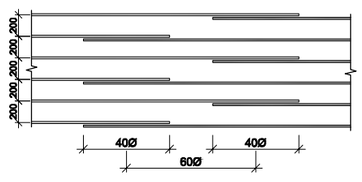

შპს "პაპიტელი"	დამკვეთი	მაღალი სტანდარტების მქონე საცხოვრებელი კომპლექსი ქ. თბილისში ჭავჭავაძის ქ. №49ბ						
		შპს "ალიანსი თბილისი"			დაკვეთა №		თარიღი	2018 წ.
დირექტორი	გ. ოქროშიძე			პანდუსის კონსტრუქცია				
მთ. არქიტექტორი	გ. ხმალაძე			მონ. რ/ბ პანდუსის კონსტრუქციის საძირკვლის ფილის სფ-ზედა შრის დამატებითი არმირება -13.10 ნიშნულზე				
მთ. ინჟინერი	ა. კორტავა							
კონსტრუქტორი	გ. მუსიბულიშვილი							
მთ. სპეციალისტი	ა. ლებანიძე			სტადია	ფურცელი	სულ ფურცელი	მასშტაბი	
შემსრულა	ნ. პავლიაშვილი			მ.პ	კ–2.03			

მონ. რ/ბ პანდუსის კონსტრუქციის საძირკვლის
ფილის სფ- განივი არმირება -13.10 ნიშნულზე

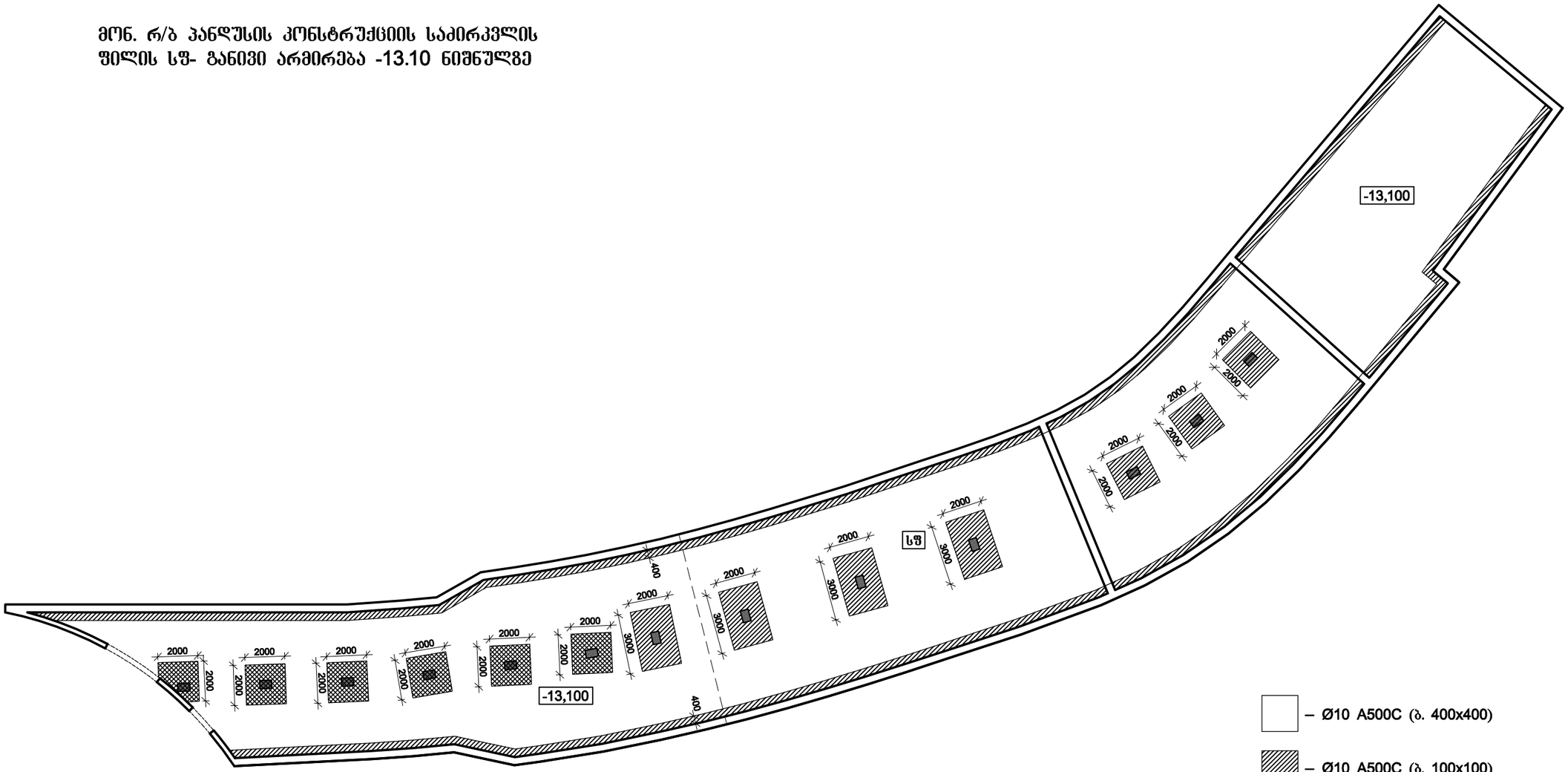
-13,100
2000
2000
2000

მონ. რ/ბ საძირკვლის სფ-ის არმირების კვეთი

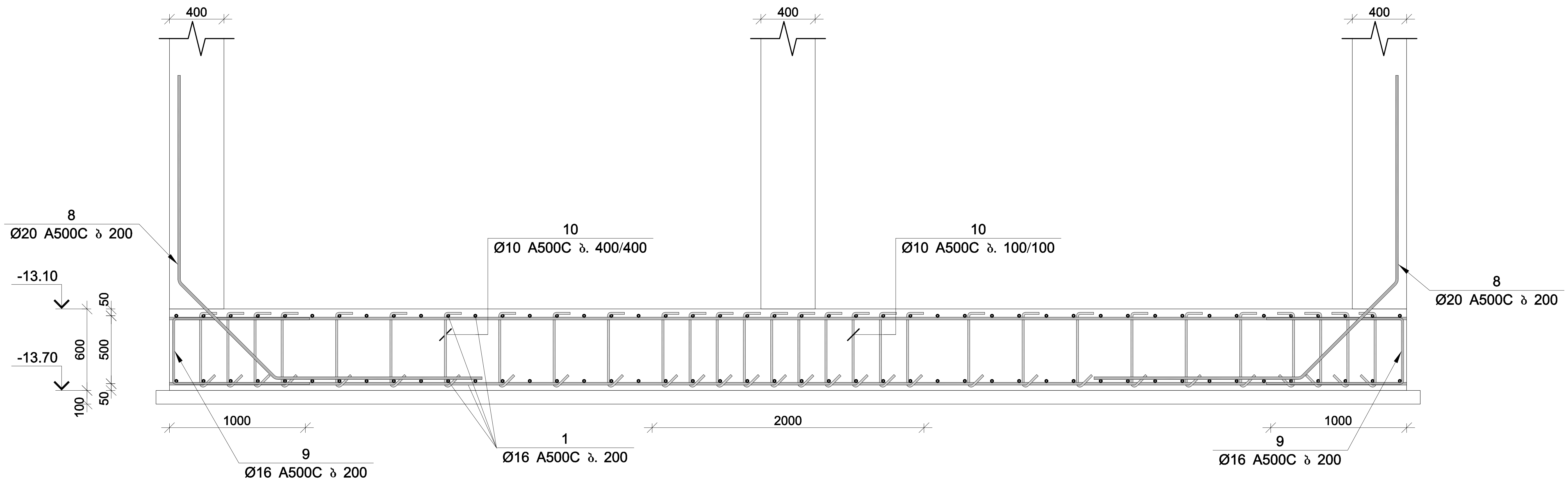

პოზ–10
L=0.87 მ.

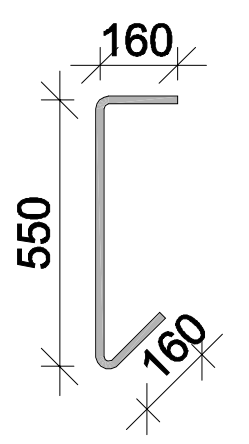

პოზ–9
L=2.00 მ.

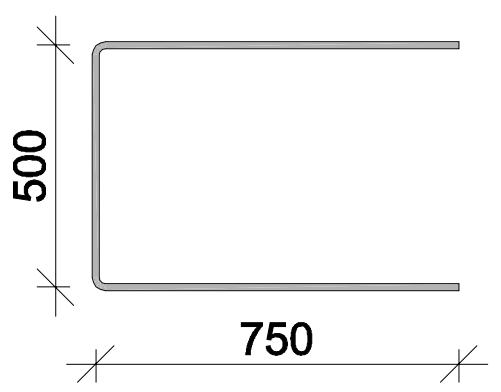

პოზ–8
L=4.00 მ.

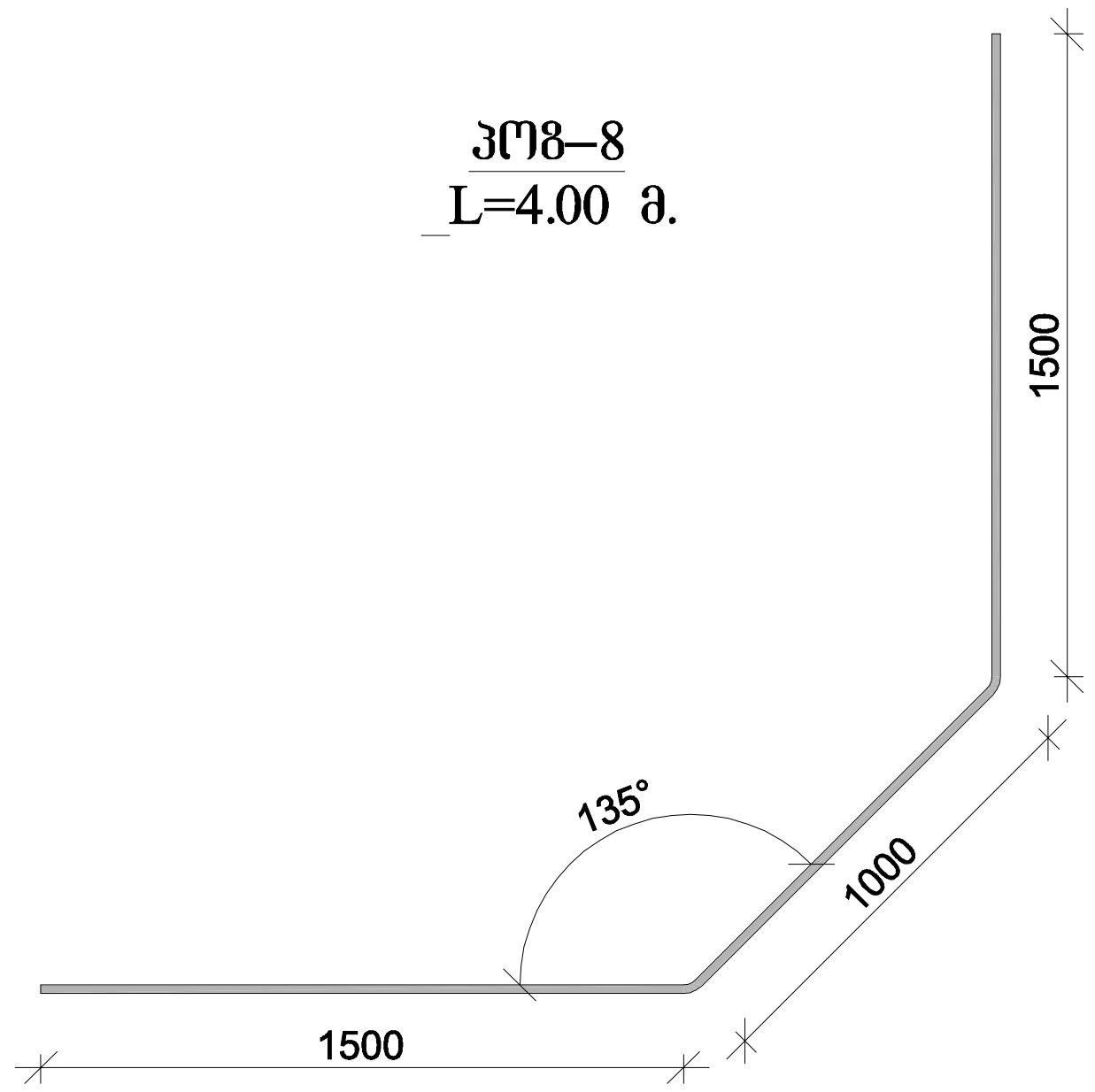

მონ. რ/ბ პანდუსის კონსტრუქციის საძირკვლის ფილის სფ-ის სპეციფიკაცია -13.10 ნიშნულზე

არმატურის სპეციფიკაცია					არმატურის ამოკრეფა					ბეტონი B 40 W 8
პოზ. №	Ø	L მმ	n ცალი	Ln მ	Ø	∑Ln მ	გრძივი მეტრის წონა კგ	წონა კგ A240	წონა კგ A500C	V; მ³
1	2	3	4	5	6	7	8	9	10	11
1	16 A500C	—	—	18100.00	10 A500C	12789.00	0.62		7884.92	440.00
2	20 A500C	2000	786	1572.00	16 A500C	20300.00	1.58		32040.30	
3	25 A500C	3000	40	120.00	20 A500C	4492.00	2.47		11077.97	
4	25 A500C	2000	60	120.00	25 A500C	2008.00	3.85		7737.56	
5	20 A500C	2000	60	120.00						
6	25 A500C	6800	260	1768.00						
7	16 A500C	-	-	600.00						
8	20 A500C	4000	700	2800.00						
9	16 A500C	2000	800	1600.00						
10	10 A500C	870	14700	12789.00						
							∑		58740.75	440.00
						n= 1			58740.75	440.00
									133.50	კგ/მ³

შპს "კაპიტელი"	პროექტი	მაღალი სტანდარტების მქონე საცხოვრებელი კომპლექსი ქ. თბილისში ჭავჭავაძის ქ. №49ბ				
	დამკვეთი	შპს "ალიანსი თბილისი"			დაკვეთა №	თარიღი 2018 წ.
დირექტორი	გ. ოქროშიძე		ბლოკი C			
მთ. არქიტექტორი	გ. ხმალაძე		მონ. რ/ბ საძირკვლის სფ-ის არმირების კვეთი			
მთ. ინჟინერი	ა. კორტავა					
კონსტრუქტორი	მ. მუხიგულიშვილი					
მთ. სპეციალისტი	ა. ლებანიძე		სტადია	ფურცელი	სულ ფურცელი	მასშტაბი
შეასრულა	ნ. პავლიაშვილი		მ.პ	კ–2.05		

სვეტების და კედლების არმატურის ნაშვერების მარკირების გეგმა -13.10 ნიშნულზე

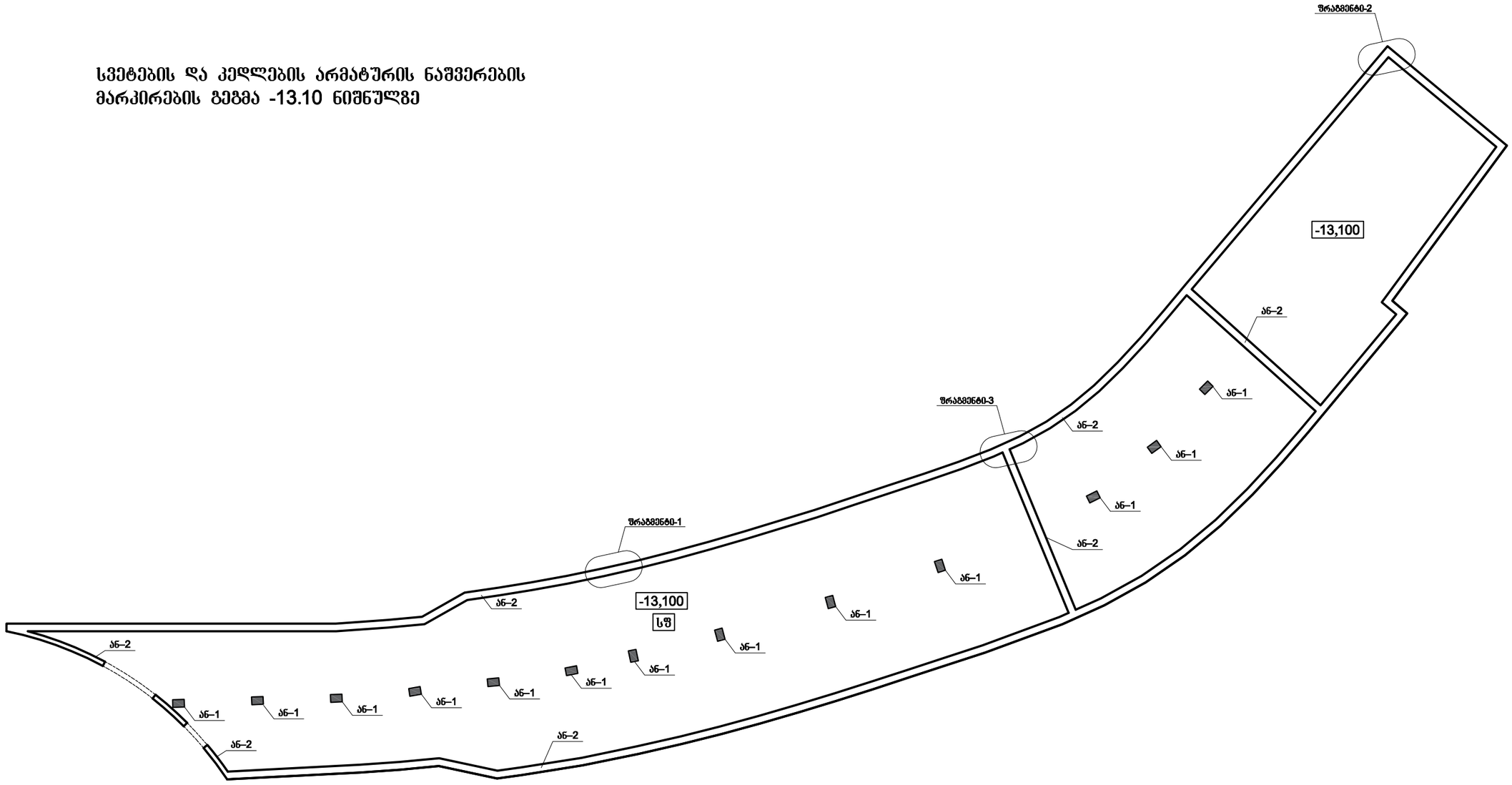

შპს "პაიტელი"	ობიექტი	მაღალი სტანდარტების მქონე საცხოვრებელი კომპლექსი ქ. თბილისში ჭავჭავაძის ქ. №49ბ					
	დამკვეთი	შპს "ალიანსი თბილისი"		დაკვეთა №	თარიღი		
					2018 წ.		
დირექტორი	გ. ოქროშიძე			პანდუსის კონსტრუქცია			
მთ. არქიტექტორი	გ. ხმალაძე			სვეტების და კედლების არმატურის ნაშვერების მარკირების გეგმა -13.10 ნიშნულზე			
მთ. ინჟინერი	ა. კორტავა						
კონსტრუქტორი	გ. მუხიგულიშვილი						
მთ. სპეციალისტი	ა. ლებანიძე			სტადია	ფურცელი	სულ ფურცელი	მასშტაბი
შემსრულა	ნ. პავლიაშვილი			მპ	კ–2.06		

არმატურის ნაშვერი ან–1
n=7

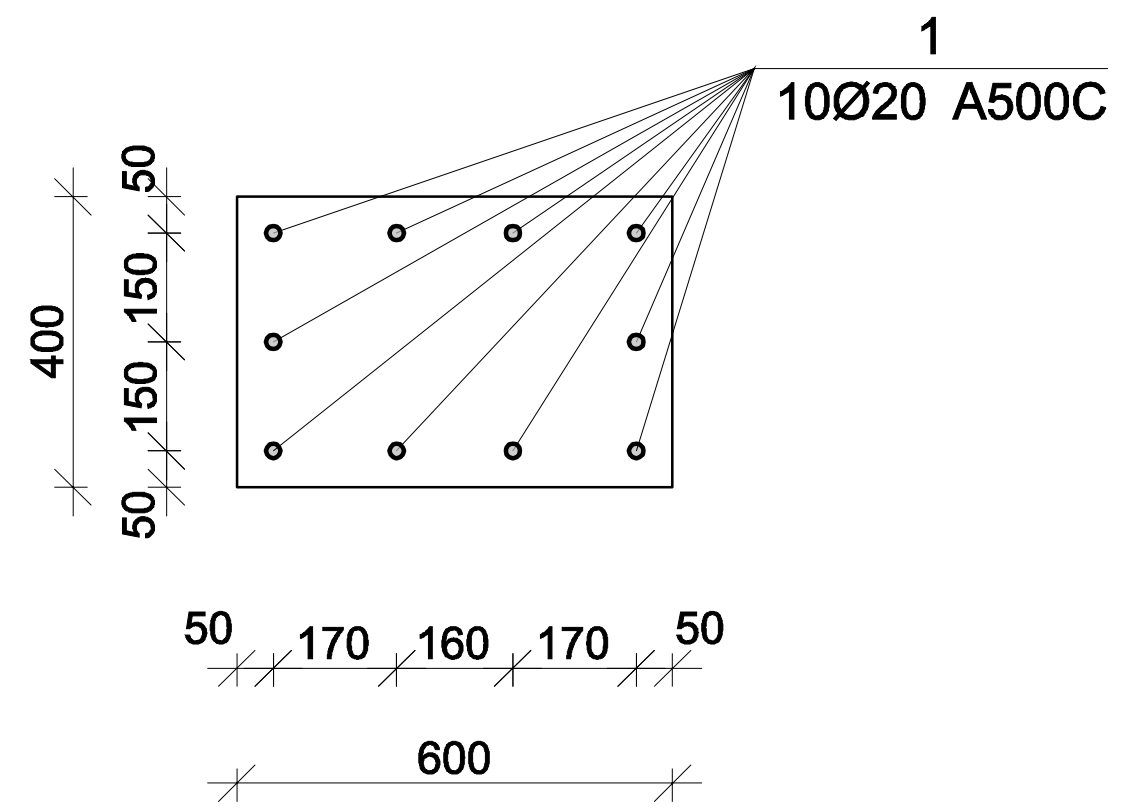

არმატურის ნაშვერი ან–2
ფრაგმენტი-1

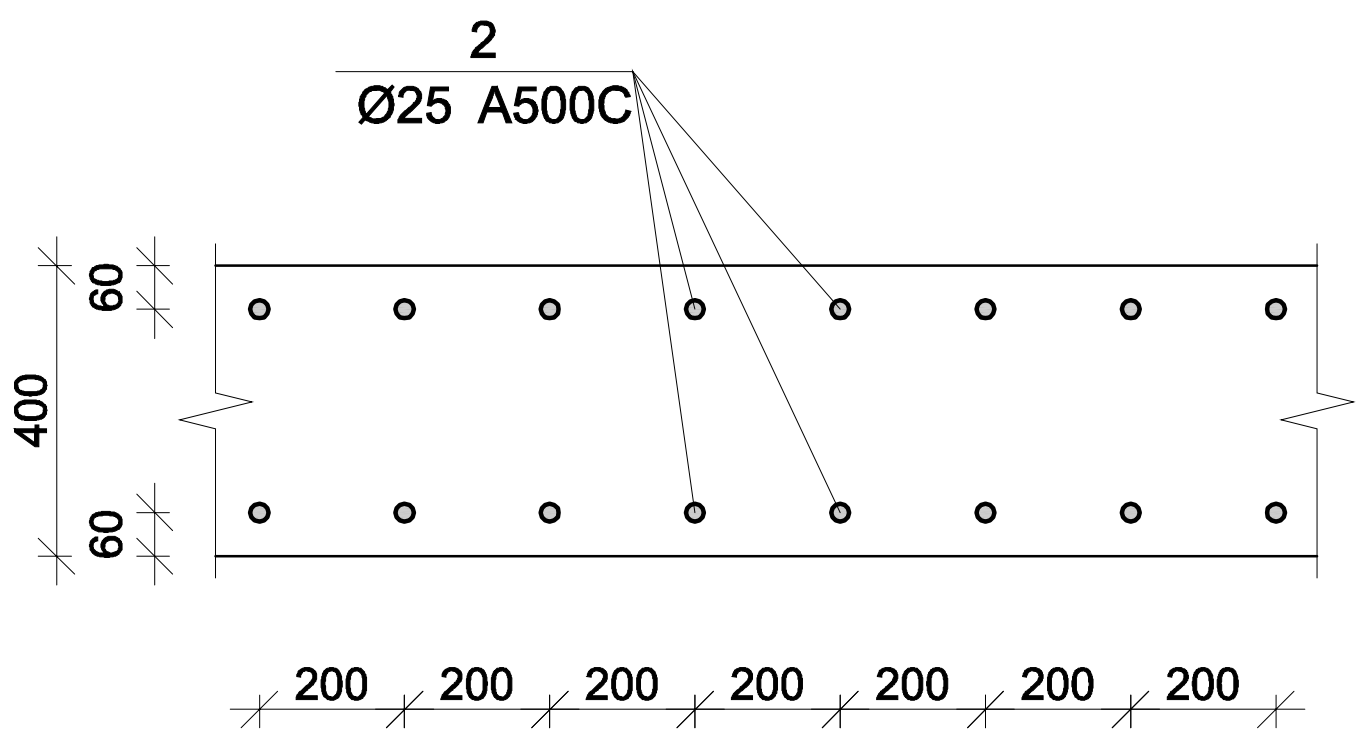

არმატურის ნაშვერი ან–2
ფრაგმენტი-2

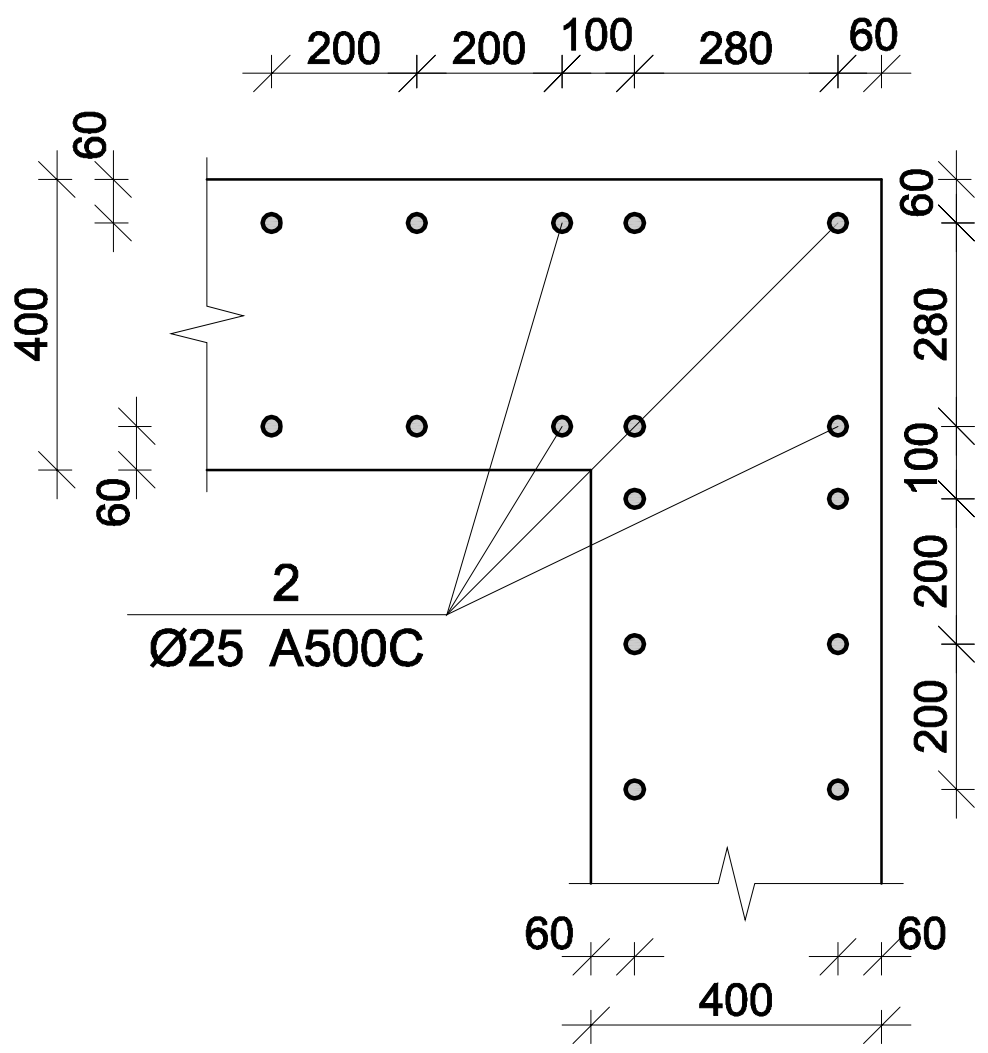

არმატურის ნაშვერი ან–2
ფრაგმენტი-3

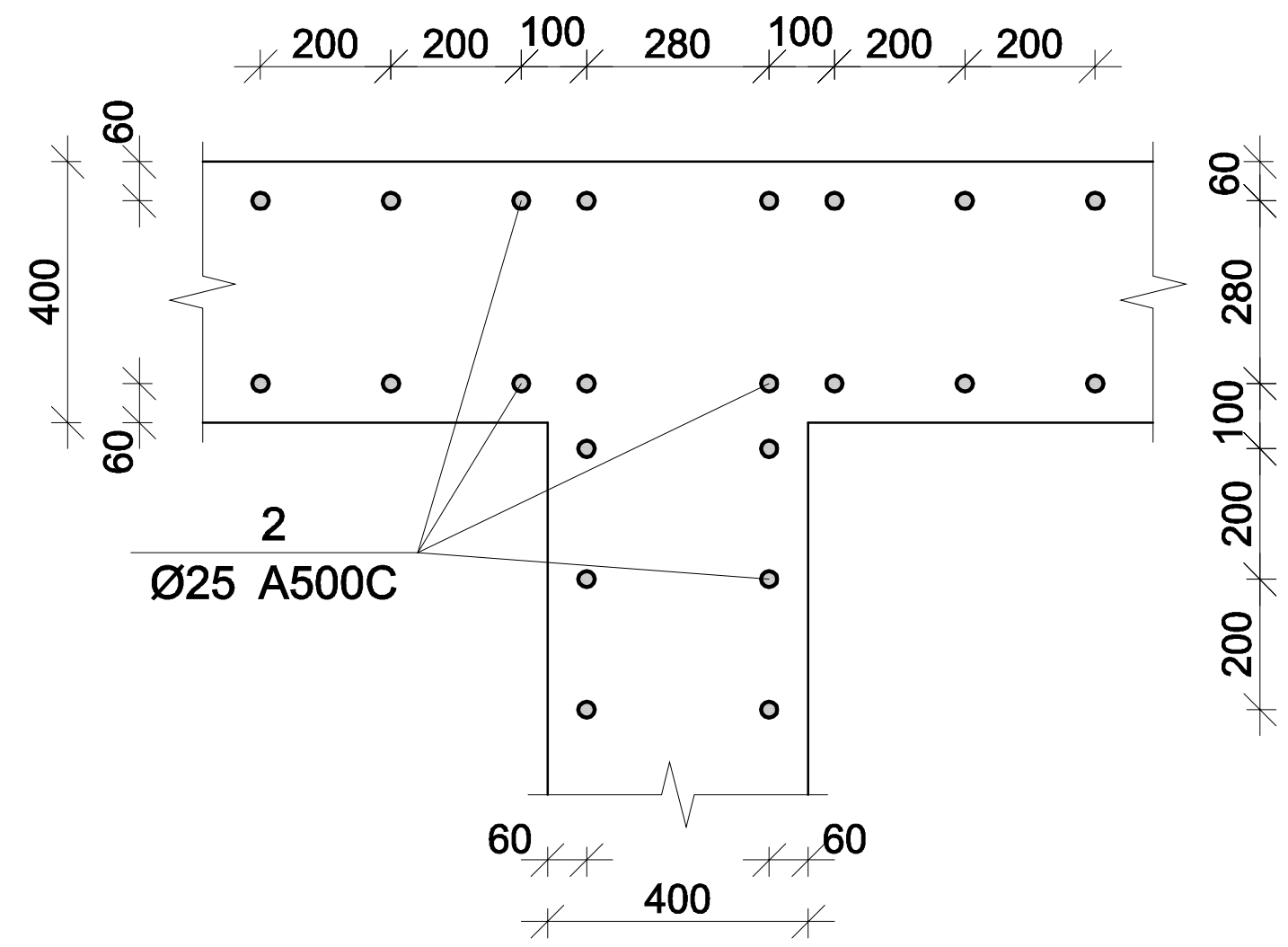



არმატურის ნაშვერების სპეციფიკაცია

არმატურის სპეციფიკაცია					არმატურის ამოკრეფა					ბეტონი B 40
პოზ. №	Ø	L მმ.	n ცალი	Ln მ.	Ø	∑ Ln მ.	გრძივი მეტრის წონა კგ.	წონა კგ. A240	წონა კგ. A500C	V; მ^3
1	2	3	4	5	6	7	8	9	10	11
1	20 A500C	4000	130	520.00	20 A500C	520.00	2.47		1282.40	
2	25 A500C	3000	1800	5400.00	25 A500C	5400.00	3.85		20808.19	
					∑				22090.59	
						n= 1			22090.59	

არმატურის ნაშვერი ან–2

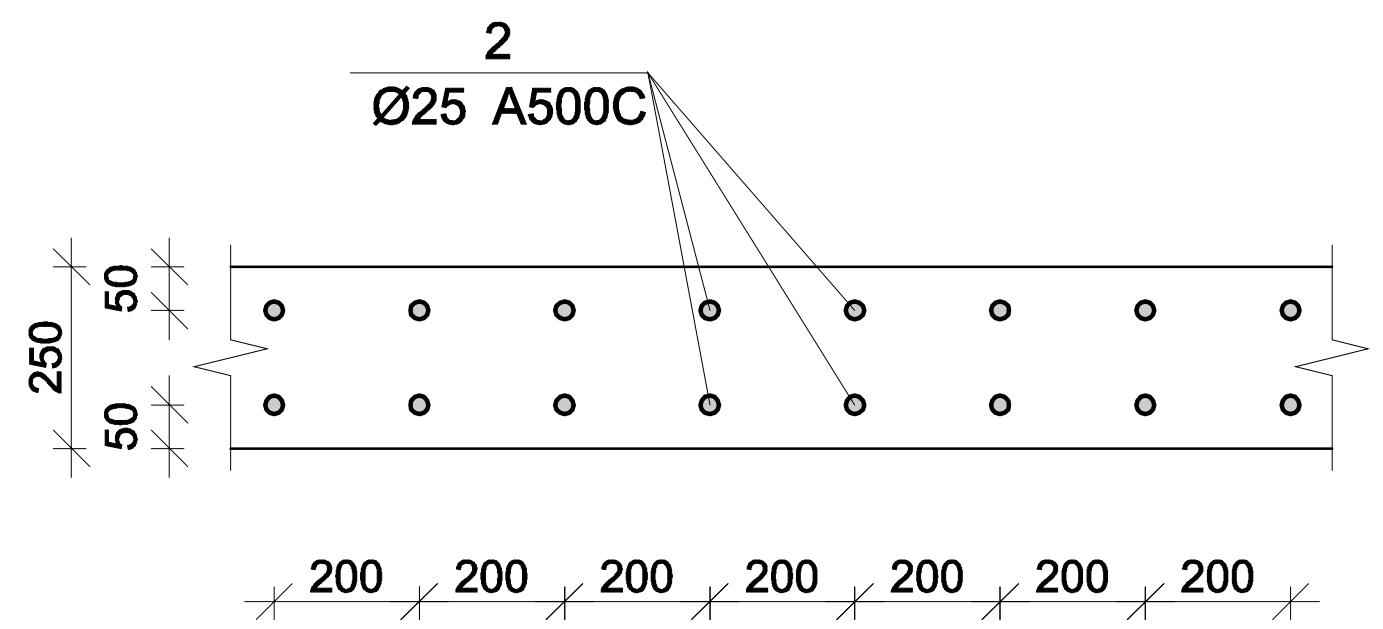

შპს "კაპიტელი"	ობიექტი	მაღალი სტანდარტების მქონე საცხოვრებელი კომპლექსი ქ. თბილისში ჭავჭავაძის ქ. №49ბ					
	დამკვეთი	შპს "ალიანსი თბილისი"				დაკვეთა №	თარიღი 2018 წ.
დირექტორი	გ. ოქროშიძე		პანდუსის კონსტრუქცია				
მთ. არქიტექტორი	გ. ხმალაძე		სვეტების და კედლების არმატურის ნაშვერები და სპეციფიკაცია				
მთ. ინჟინერი	ა. კორტავა						
კონსტრუქტორი	მ. მუხიგულიშვილი						
მთ. სპეციალისტი	ა. ლებანიძე		სტადია	ფურცელი	სულ ფურცელი	მასშტაბი	
შეასრულა	ნ. პავლიაშვილი		მ.პ	კ–2.07			

მონ. რ/ბ სვეტის სვ–1-ის არმირება

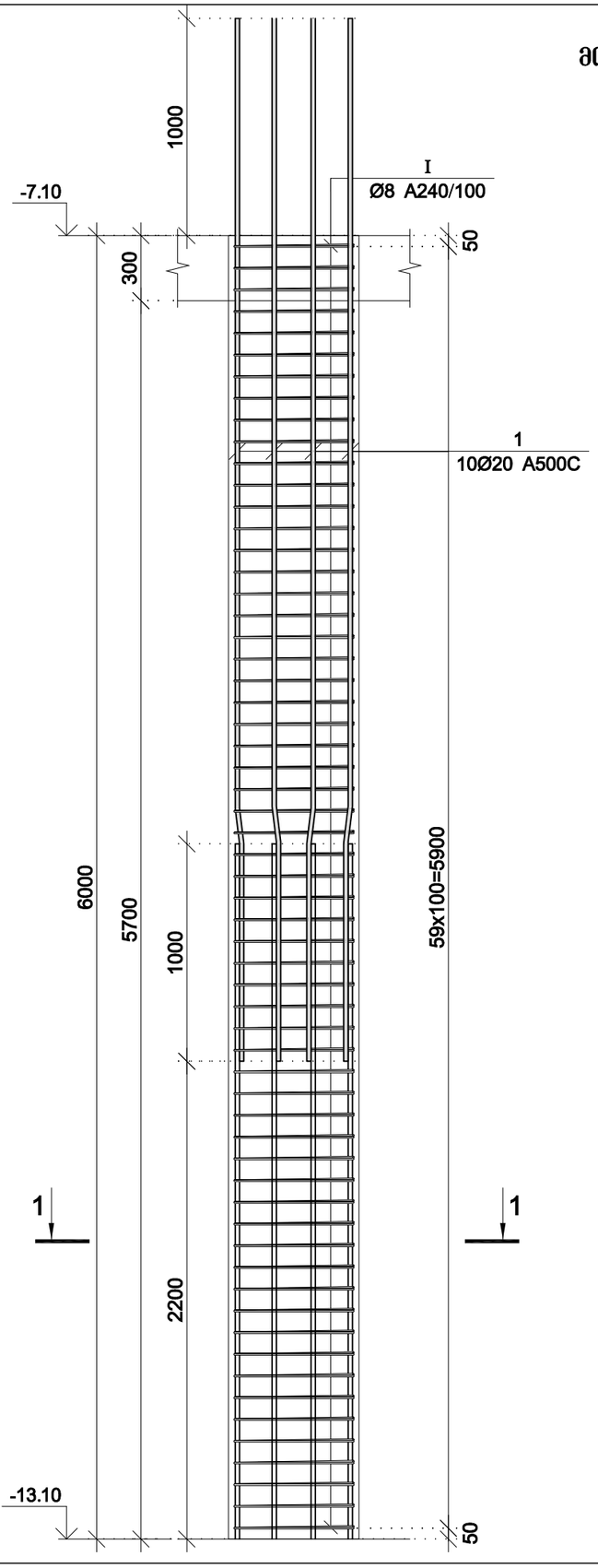

კვეთი 1–1

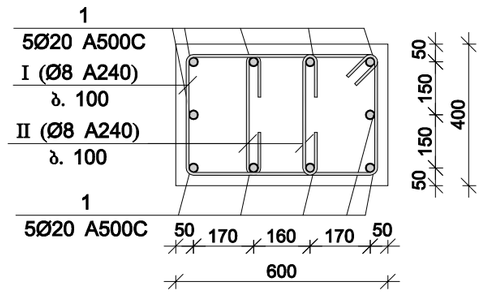

პოზ.	ф [მმ.]	ესკიზი [მმ.]	სიგრძე [მმ.]
1	ф20		4800
I	ф8	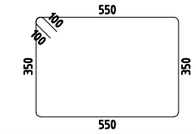	2000
II	ф8	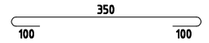	550

მონ. რ/ბ სვეტის სვ–1-ის სპეციფიკაცია

არმატურის სპეციფიკაცია					არმატურის ამოკრეფა					ბეტონი B 40
პოზ. №	Ø	L მმ.	n ცალი	Ln მ.	Ø	∑ Ln მ.	არკვეთი მეტრის წონა კგ.	წონა კგ. A240	წონა კგ. A500C	V; მ³
1	2	3	4	5	6	7	8	9	10	11
1	20 A500C	4800	10	48.00	8 A240	181.20	0.39	71.50		1.44
I	8 A240	2000	60	120.00	20 A500C	48.00	2.47		118.38	
II	8 A240	510	120	61.20						
							∑	71.50	118.38	1.44
						n= 10		714.99	1183.75	14.40
									131.86	კგ/მ³

შპს "პაპიტელი"	ობიექტი	მაღალი სტანდარტების მქონე საცხოვრებელი კომპლექსი ქ. თბილისში ჩავჩავაძის ქ. №49ᵇ					
	დამკვეთი	შპს "ალიანსი თბილისი"		დაკვეთა №	თარიღი		
					2018 წ.		
დირექტორი	ზ. ოქროშიძე			პანდუსის კონსტრუქცია			
მთ. არქიტექტორი	ზ. ხმალაძე			მონ. რ/ბ სვეტის სვ–1-ის არმირება			
მთ. ინჟინერი	ა. კორტავა						
კონსტრუქტორი	ზ. მუხიგულიშვილი						
მთ. სპეციალისტი	ა. ლებანიძე			სტადია	ფურცელი	სულ ფურცელი	მასშტაბი
შესრულა	ნ. პამლიაშვილი			მპ	კ–3.01		

მონ. რ/ბ სვეტის სვ–2-ის არმირება

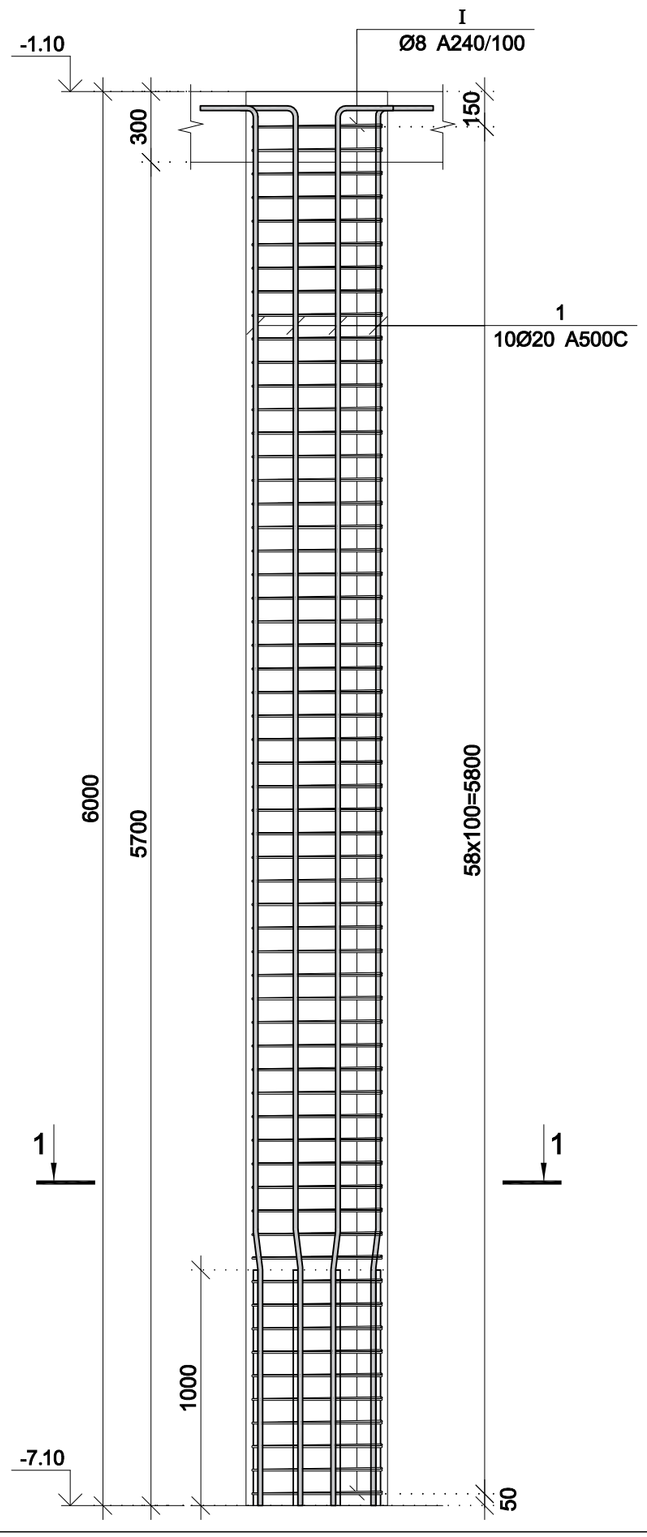

კვეთი 1–1

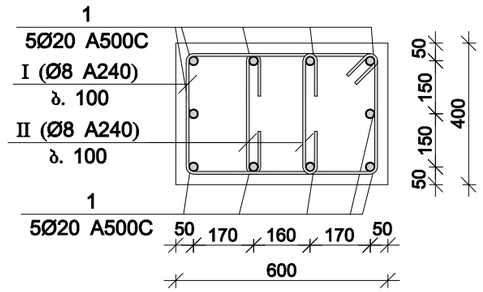

პოზ.	ф [მმ.]	ესკიზი [მმ.]	სიგრძე [მმ.]
1	ф20	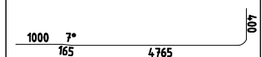	6330
I	ф8	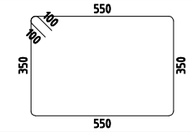	2000
II	ф8	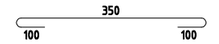	550

მონ. რ/ბ სვეტის სვ–2-ის სპეციფიკაცია

არმატურის სპეციფიკაცია					არმატურის ამოკრეფა					ბეტონი B 40
პოზ. №	Ø	L მმ.	n ცალი	Ln მ.	Ø	∑ Ln მ.	ბრკვის მეტრის წონა კგ.	წონა კგ. A240	წონა კგ. A500C	V; მ³
1	2	3	4	5	6	7	8	9	10	11
1	20 A500C	6330	10	63.30	8 A240	178.18	0.39	70.31		1.44
I	8 A240	2000	59	118.00	20 A500C	63.30	2.47		156.11	
II	8 A240	510	118	60.18						
							∑	70.31	156.11	1.44
						n= 1		70.31	156.11	1.44
									157.23	კგ/მ³

შპს "პაიტელი"		მაღალი სტანდარტების მქონე საცხოვრებელი კომპლექსი ქ. თბილისში ჰავჰავაძის ქ. №49ბ					
	დამკვეთი	შპს "ალიანსი თბილისი"		დამკვეთის №	თარიღი		
					2018 წ.		
დირექტორი	გ. ოქროშიძე			პანდუსის კონსტრუქცია			
მთ. არქიტექტორი	გ. სხალაძე						
მთ. ინჟინერი	ა. კორტავა			მონ. რ/ბ სვეტის სვ–2-ის არმირება			
კონსტრუქტორი	გ. შუხებულიშვილი						
მთ. სპეციალისტი	ა. ლებანიძე			სტადია	ფურცელი	სულ ფურცელი	მასშტაბი
შემსრულა	ნ. პავლიაშვილი			მ.პ	კ–3.02		

მონ. რ/ბ სვეტის სვ–3-ის არმირება

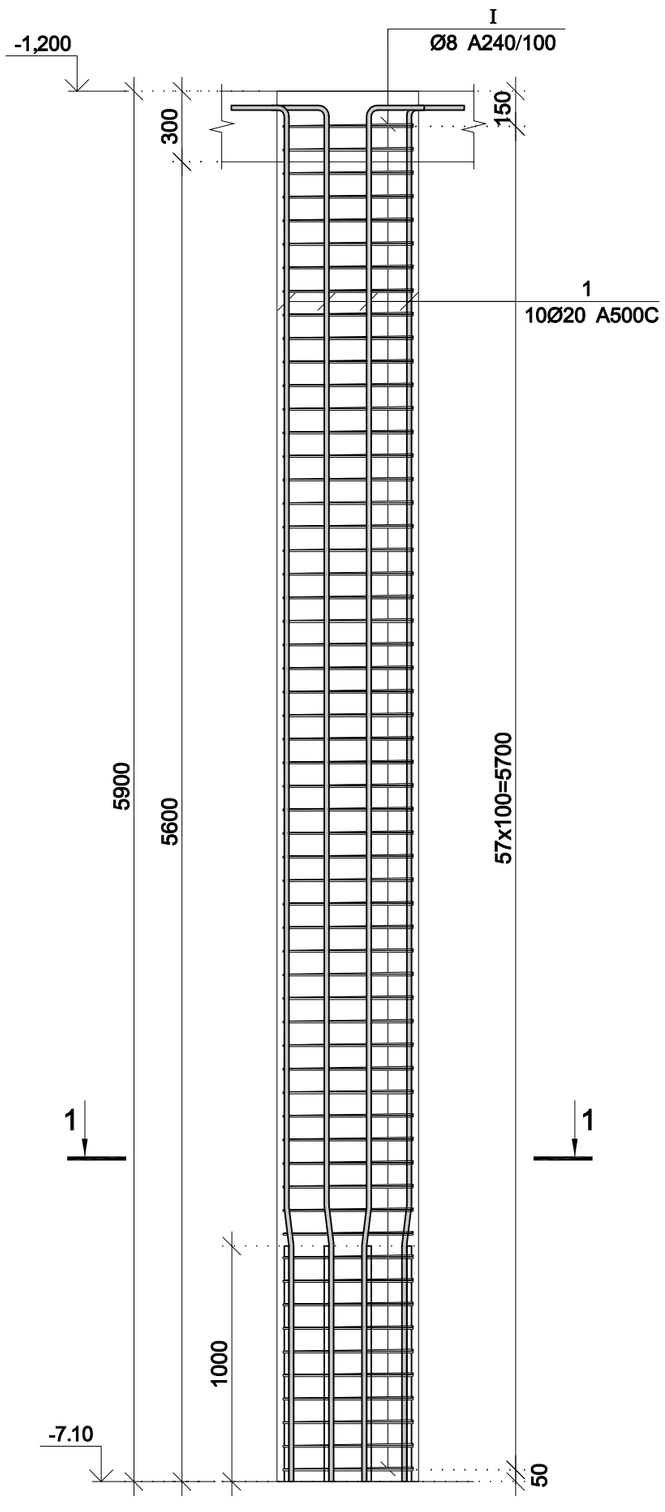

კვეთი 1–1

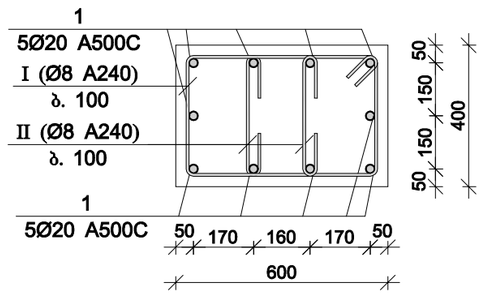

პოზ.	ф [მმ.]	ესკიზი [მმ.]	სიგრძე [მმ.]
1	ф20	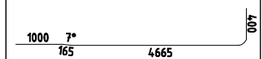	6230
I	ф8	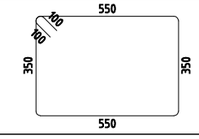	2000
II	ф8	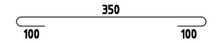	550

მონ. რ/ბ სვეტის სვ–3-ის სპეციფიკაცია

არმატურის სპეციფიკაცია					არმატურის ამოკრეფა					ბეტონი B 40
პოზ. №	Ø	L მმ.	n ცალი	Ln მ.	Ø	∑ Ln მ.	ბრაკის მეტრის წონა კგ.	წონა კგ. A240	წონა კგ. A500C	V; მ³
1	2	3	4	5	6	7	8	9	10	11
1	20 A500C	6230	10	62.30	8 A240	175.16	0.39	69.12		1.42
I	8 A240	2000	58	116.00	20 A500C	62.30	2.47		153.64	
II	8 A240	510	116	59.16						
						∑		69.12	153.64	1.42
						n= 1		69.12	153.64	1.42
									157.31	კგ/მ³

შპს "პაატელი"	ობიექტი	მაღალი სტანდარტების მქონე საცხოვრებელი კომპლექსი ქ. თბილისში ჩავჩავაძის ქ. №49ბ					
	დასახელება	შპს "ალიანსი თბილისი"			დაკვეთა №	თარიღი	2018 წ.
დირექტორი	გ. ოქროშიძე			პანდუსის კონსტრუქცია			
მთ. არქიტექტორი	გ. ხმალაძე			მონ. რ/ბ სვეტის სვ–3-ის არმირება			
მთ. ინჟინერი	ა. კორტავა						
კონსტრუქტორი	მ. მუხიგულიშვილი						
მთ. სპეციალისტი	ა. ლებანიძე			სტადია	ფურცელი	სულ ფურცელი	მასშტაბი
შესრულა	ნ. პამლიაშვილი			მ.პ	კ–3.03		

მონ. რ/ბ სვეტის სვ–4-ის არმირება

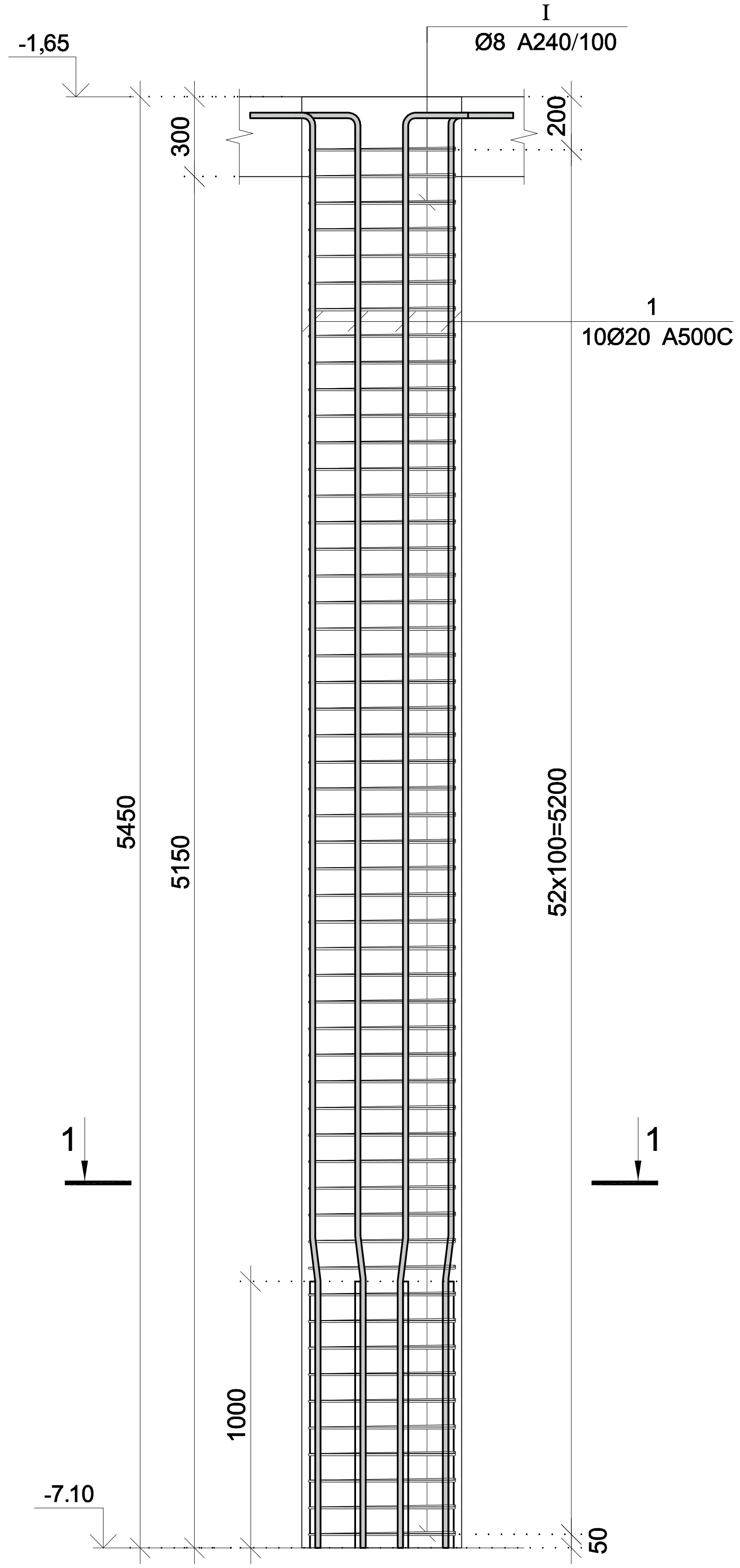

კვეთი 1–1

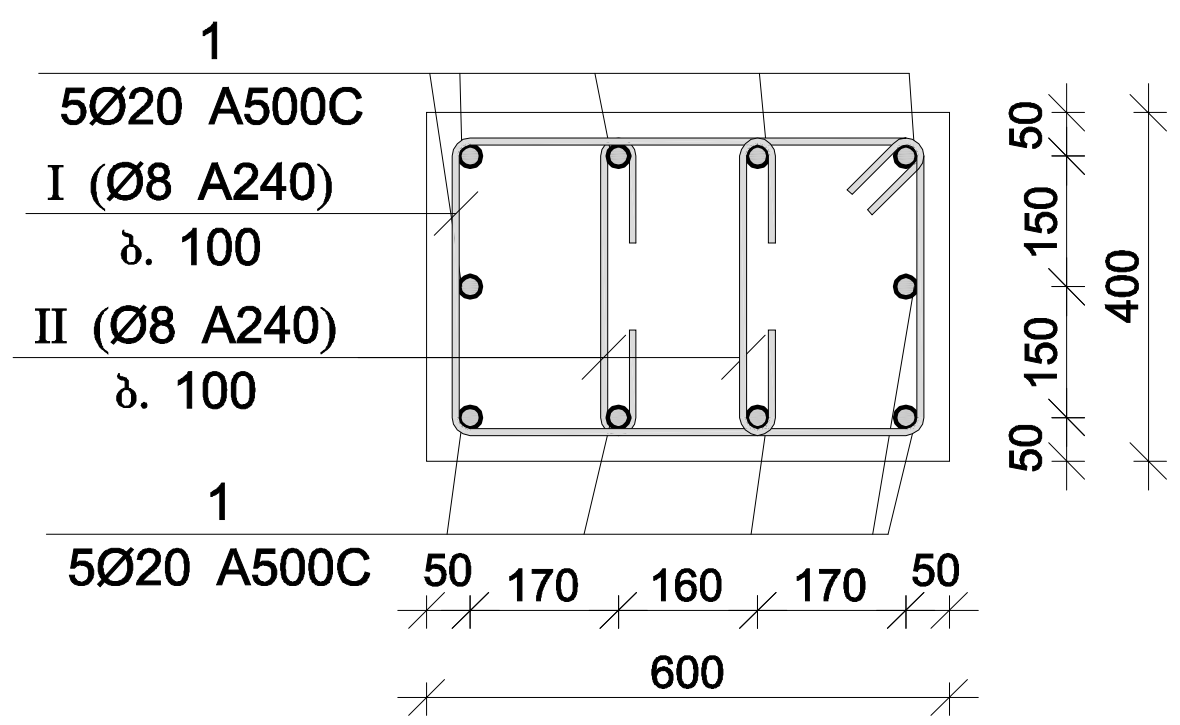

პოზ.	Φ [მმ.]	ესკიზი [მმ.]	სიგრძე [მმ.]
1	Φ20	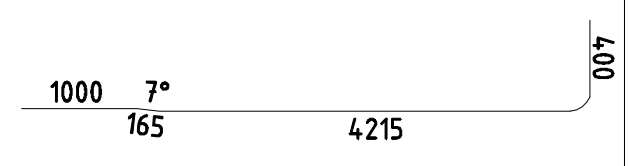	5780
I	Φ8	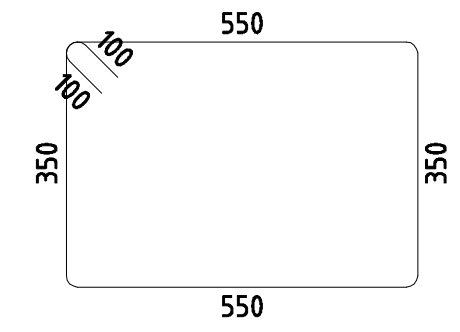	2000
II	Φ8	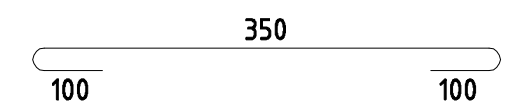	550

მონ. რ/ბ სვეტის სვ–4-ის სპეციფიკაცია

არმატურის სპეციფიკაცია					არმატურის ამოკრეფა					ბეტონი B 40
პოზ. №	Ø	L მმ.	n ცალი	Ln მ.	Ø	∑ Ln მ.	ერთი მეტრის წონა კგ.	წონა კგ. A240	წონა კგ. A500C	V; მ³
1	2	3	4	5	6	7	8	9	10	11
1	20 A500C	5780	10	57.80	8 A240	160.06	0.39	63.16		1.31
I	8 A240	2000	53	106.00	20 A500C	57.80	2.47		142.54	
II	8 A240	510	106	54.06						
							∑	63.16	142.54	1.31
						n= 1		63.16	142.54	1.31
									157.26	კგ/მ³

შპს "კაპიტელი"	თემატი	მაღალი სტანდარტების მქონე საცხოვრებელი კომპლექსი ქ. თბილისში ჭავჭავაძის ქ. №49ბ		
	დამკვეთი	შპს "ალიანსი თბილისი"	დაკვეთა №	თარიღი 2018 წ.

დირექტორი	ზ. ოქროშიძე		პანდუსის კონსტრუქცია
მთ. არქიტექტორი	გ. ხმალაძე		მონ. რ/ბ სვეტის სვ–4-ის არმირება
მთ. ინჟინერი	ა. კორტავა		
კონსტრუქტორი	მ. მუხიგულიშვილი		
მთ. სპეციალისტი	ა. ლებანიძე		სტადია: მ.პ; ფურცელი: კ–3.04; სულ ფურცელი: ; მასშტაბი:
შეასრულა	ნ. პავლიაშვილი		

მონ. რ/ბ სვეტის სვ–5-ის არმირება

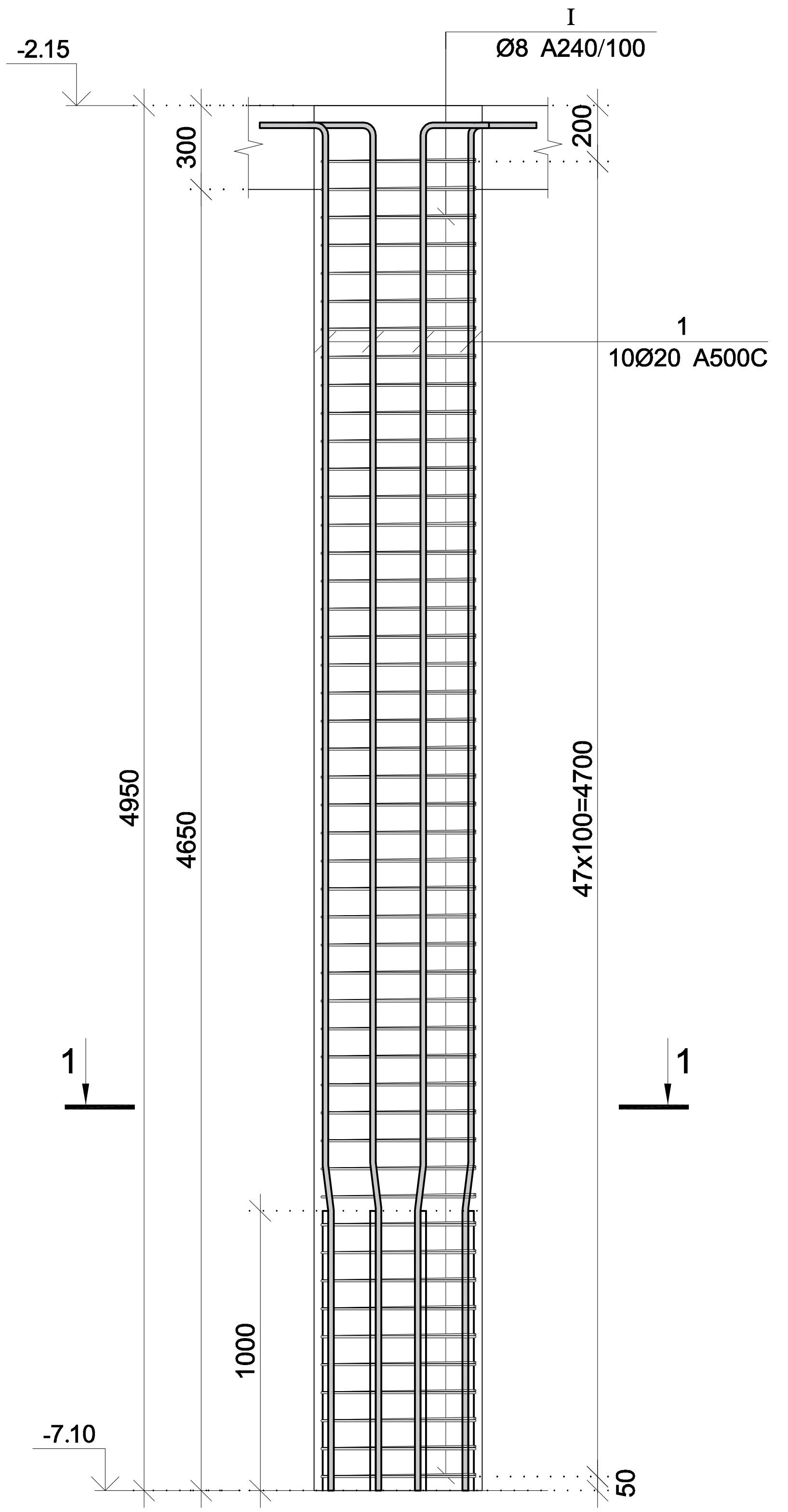

კვეთი 1–1

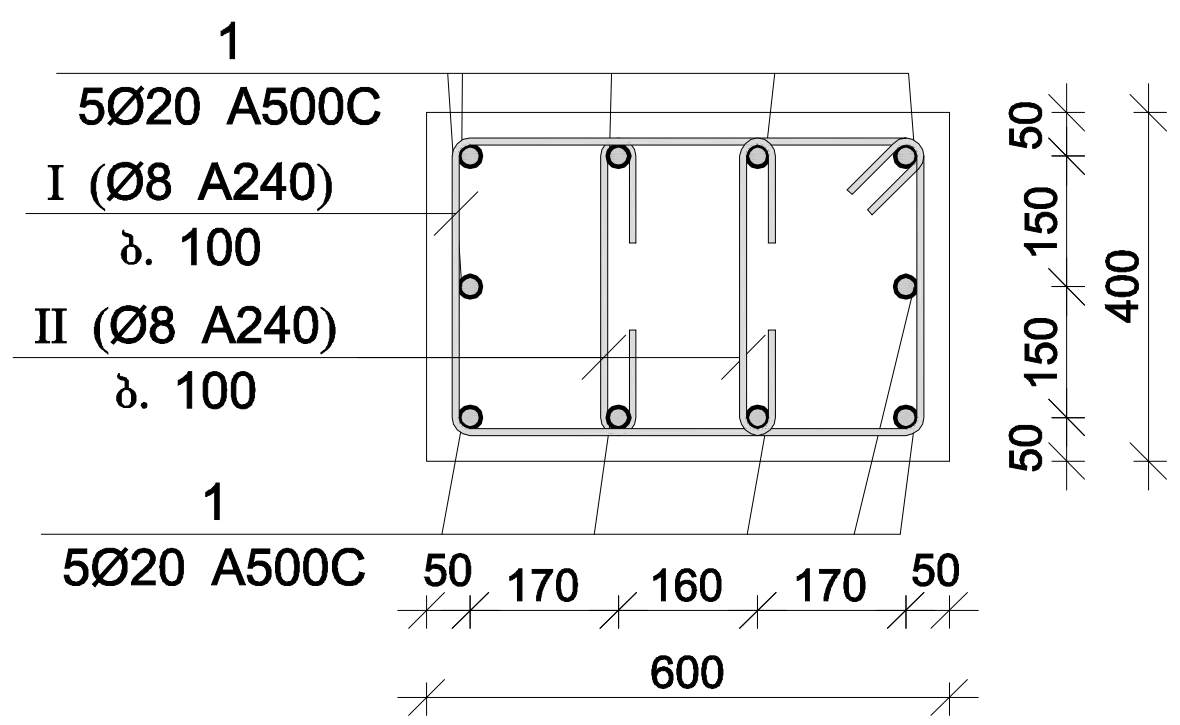

პოზ.	Φ [მმ.]	ესკიზი [მმ.]	სიგრძე [მმ.]
1	Φ20		5280
I	Φ8	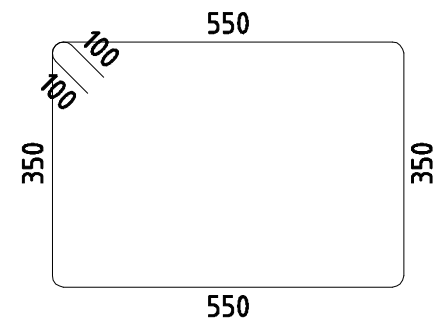	2000
II	Φ8	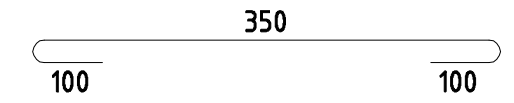	550

მონ. რ/ბ სვეტის სვ–5-ის სპეციფიკაცია

არმატურის სპეციფიკაცია					არმატურის ამოკრეფა					ბეტონი B 40
პოზ. №	Ø	L მმ.	n ცალი	Ln მ.	Ø	∑ Ln მ.	გრძივი მეტრის წონა კგ.	წონა კგ. A240	წონა კგ. A500C	V; მ³
1	2	3	4	5	6	7	8	9	10	11
1	20 A500C	5280	10	52.80	8 A240	144.96	0.39	57.20		1.19
I	8 A240	2000	48	96.00	20 A500C	52.80	2.47		130.21	
II	8 A240	510	96	48.96						
							∑	57.20	130.21	1.19
						n= 1		57.20	130.21	1.19
									157.75	კგ/მ³

შპს "კაპიტელი"	ობიექტი	მაღალი სტანდარტების მქონე საცხოვრებელი კომპლექსი ქ. თბილისში ჭავჭავაძის ქ. №49ბ			
	დამკვეთი	შპს "ალიანსი თბილისი"		დაკვეთა №	თარიღი 2018 წ.
დირექტორი	გ. ოქროშიძე		პანდუსის კონსტრუქცია		
მთ. არქიტექტორი	გ. ხმალაძე		მონ. რ/ბ სვეტის სვ–5-ის არმირება		
მთ. ინჟინერი	ა. კორტავა				
კონსტრუქტორი	მ. მუხიგულიშვილი				
მთ. სპეციალისტი	ა. ლებანიძე		სტადია	ფურცელი	სულ ფურცელი / მასშტაბი
შეასრულა	ნ. პავლიაშვილი		მ.პ	კ–3.05	

ЭПБ. Ф/Э Ц3ΦΦΠ Ц3–6-ΠΛ ΛΦΦΦΦΛΛ

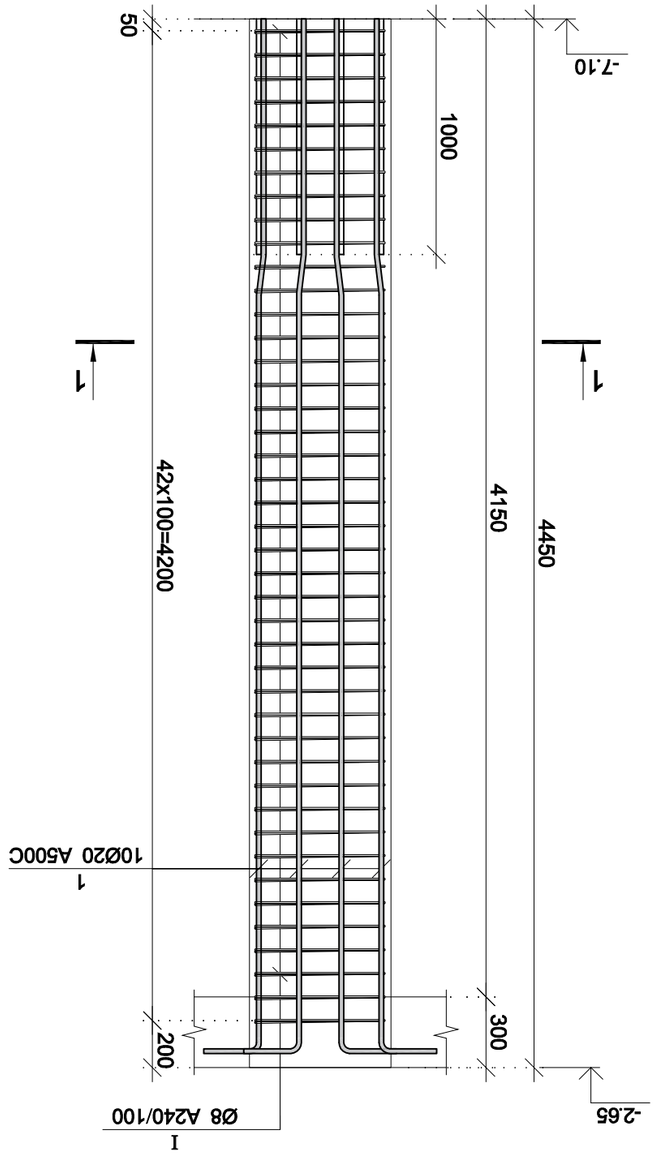

ΔΔΔΠΟ 1–1

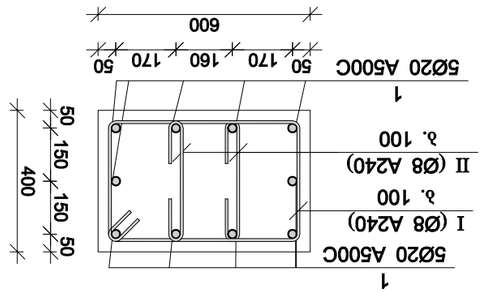

ЭПБ. Ф/Э Ц3ΦΦΠ Ц3–6-ΠΛ ΛΦΦΦΦΛΛ

ΛΦΦΠΟΦΠΦΛΛ									ΛΦΦΦΦΠΟΦΛΛ ΠΛ ΦΦΦΦΠΟΦΛΛ									ΛΦΦΦΦΠΟΦΛΛ ΠΛ ΦΦΦΦΠΟΦΛΛ									ΔΔΦΠΟ B 40
ΔΠΒ. №	Ø	L ΦΦ.	n ΦΔΠΟ	Ln Φ.	Ø	Σ Ln Φ.	ΔΦΦΔΠΟΦ ΦΠΦΔΠΛ ΔΦ.	ΒΠΒΔ ΔΦ.		V; Φ³

მონ. რ/ბ სვეტის სვ–7-ის არმირება

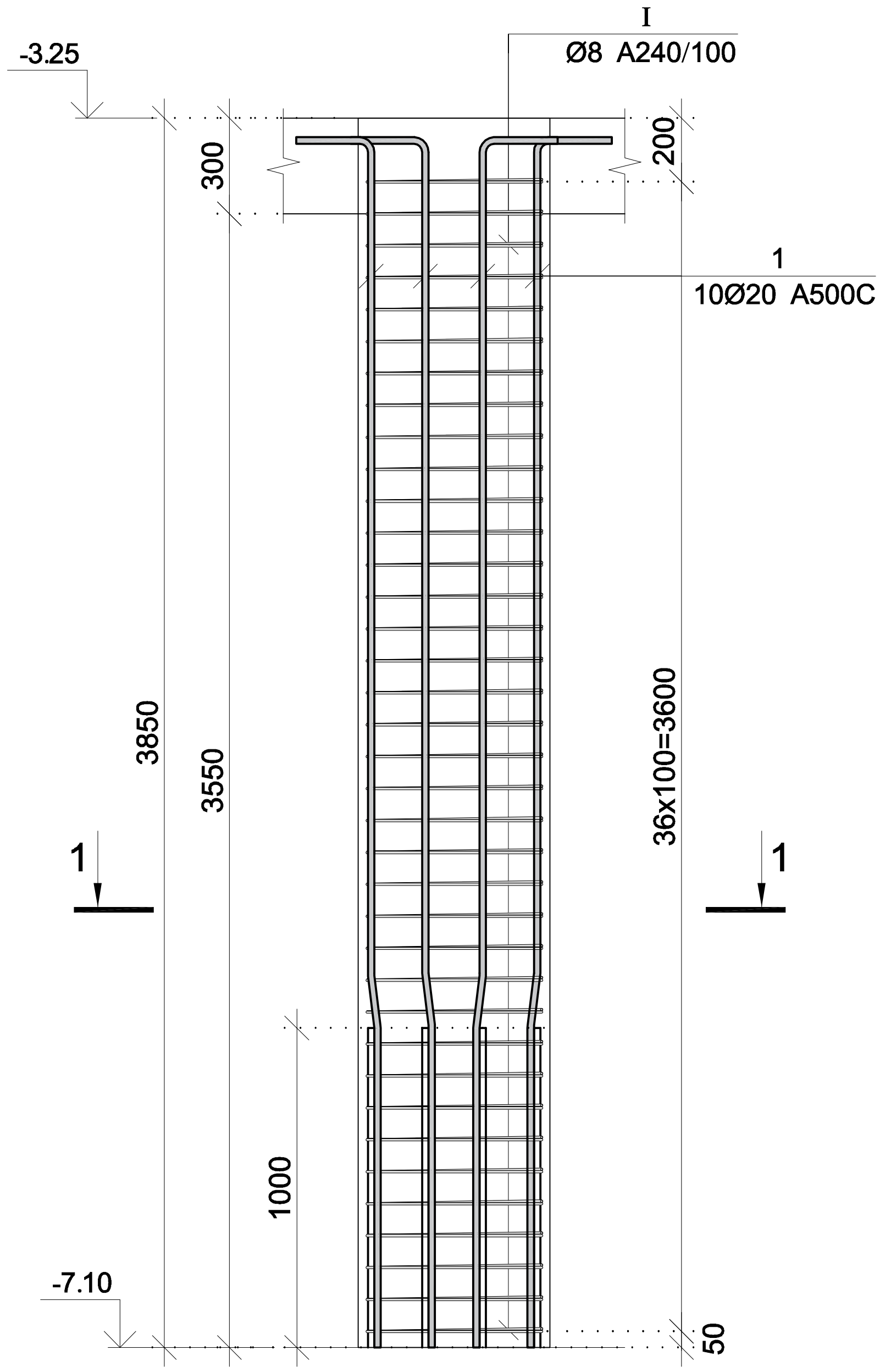

კვეთი 1–1

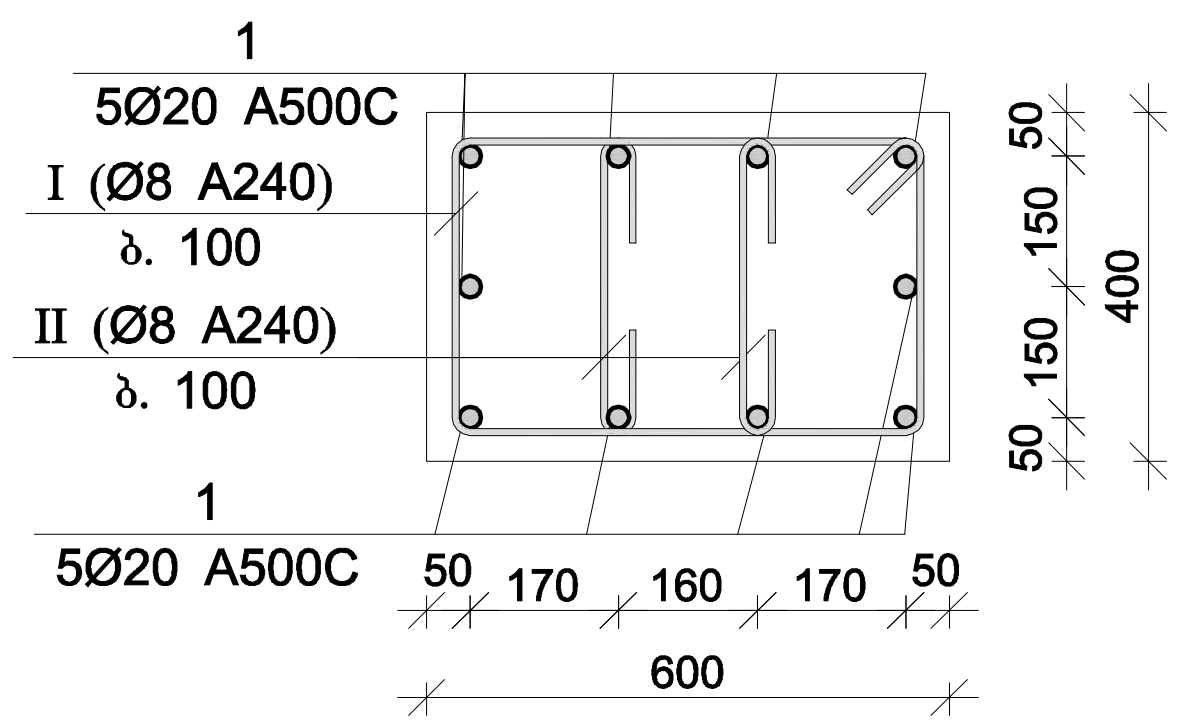

პოზ.	Φ [მმ.]	ესკიზი [მმ.]	სიგრძე [მმ.]
1	Φ20		4180
I	Φ8	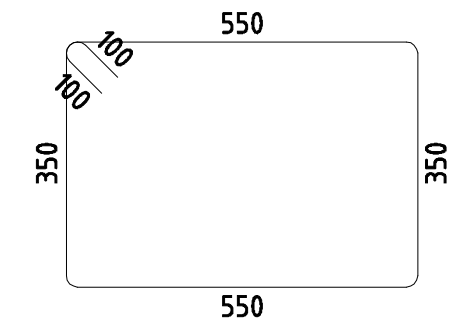	2000
II	Φ8	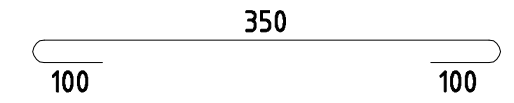	550

მონ. რ/ბ სვეტის სვ–7-ის სპეციფიკაცია

არმატურის სპეციფიკაცია					არმატურის ამოკრეფა					ბეტონი B 40
პოზ. №	Ø	L მმ.	n ცალი	Ln მ.	Ø	∑Ln მ.	გრძივი მეტრის წონა კგ.	წონა კგ. A240	წონა კგ. A500C	V; მ³
1	2	3	4	5	6	7	8	9	10	11
1	20 A500C	4180	10	41.80	8 A240	111.74	0.39	44.09		0.9240
I	8 A240	2000	37	74.00	20 A500C	41.80	2.47		103.09	
II	8 A240	510	74	37.74						
							∑	44.09	103.09	0.92
						n= 1		44.09	103.09	0.92
									159.28	კგ/მ³

შპს "კაპიტელი"	ობიექტი	მაღალი სტანდარტების მქონე საცხოვრებელი კომპლექსი ქ. თბილისში ჭავჭავაძის ქ. №49ბ			
	დამკვეთი	შპს "ალიანსი თბილისი"	დაკვეთა №	თარიღი 2018 წ.	
დირექტორი	გ. ოქრომიძე		პანდუსის კონსტრუქცია		
მთ. არქიტექტორი	გ. ხმალაძე		მონ. რ/ბ სვეტის სვ–7-ის არმირება		
მთ. ინჟინერი	ა. კორტავა				
კონსტრუქტორი	მ. მუხიგულიშვილი				
მთ. სპეციალისტი	ა. ლებანიძე	სტადია	ფურცელი	სულ ფურცელი	მასშტაბი
შეასრულა	ნ. პავლიაშვილი	მ.პ	კ–3.07		

მონ. რ/ბ სვეტის სვ–8-ის არმირება

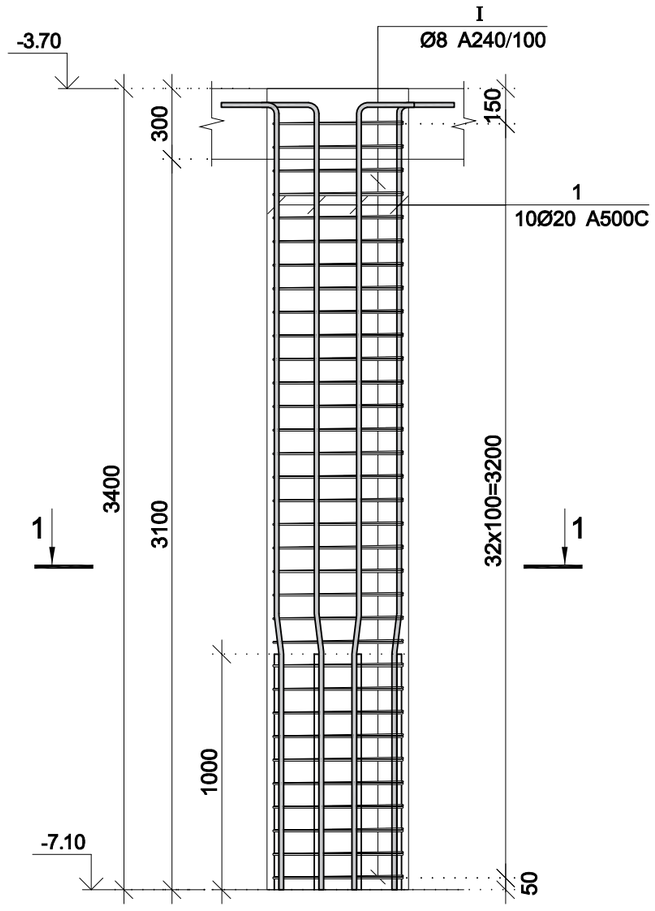

კვეთი 1–1

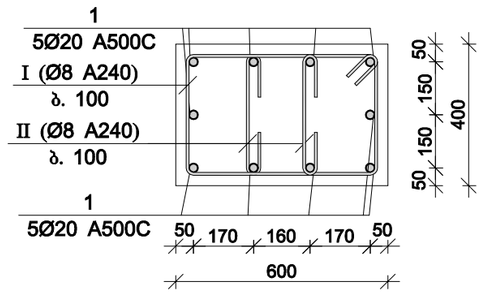

პოზ.	ф [მმ.]	ესკიზი [მმ.]	სიგრძე [მმ.]
1	ф20	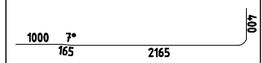	3730
I	ф8	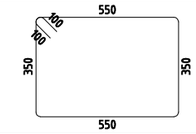	2000
II	ф8	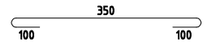	550

მონ. რ/ბ სვეტის სვ–8-ის სპეციფიკაცია

არმატურის სპეციფიკაცია					არმატურის ამოკრეფა					ბეტონი B 40
პოზ. №	Ø	L მმ.	n ცალი	Ln მ.	Ø	∑ Ln მ.	ბრაკით მეტრის წონა კგ.	წონა კგ.		V; მ³
								A240	A500C	
1	2	3	4	5	6	7	8	9	10	11
1	20 A500C	3730	10	37.30	8 A240	99.66	0.39	39.32		0.82
I	8 A240	2000	33	66.00	20 A500C	37.30	2.47		91.99	
II	8 A240	510	66	33.66						
							∑	39.32	91.99	0.82
						n= 1		39.32	91.99	0.82
									160.92	კგ/მ³

შპს "პაატელი"	ობიექტი	მაღალი სტანდარტების მქონე საცხოვრებელი კომპლექსი ქ. თბილისში ჩავჩავაძის ქ. №49ᵇ					
	დამკვეთი	შპს "ალიანსი თბილისი"		დაკვეთა №	თარიღი 2018 წ.		
დირექტორი	გ. ოქროშიძე			პანდუსის კონსტრუქცია			
მთ. არქიტექტორი	გ. ხმალაძე			მონ. რ/ბ სვეტის სვ–8-ის არმირება			
მთ. ინჟინერი	ა. კორტავა						
კონსტრუქტორი	მ. მუხიგულიშვილი						
მთ. სპეციალისტი	ა. ლებანიძე			სტადია	ფურცელი	სულ ფურცელი	მასშტაბი
შესრულა	ნ. პამლიაშვილი			მ.პ	კ–3.08		

მონ. რ/ბ სვეტის სვ–9-ის არმირება

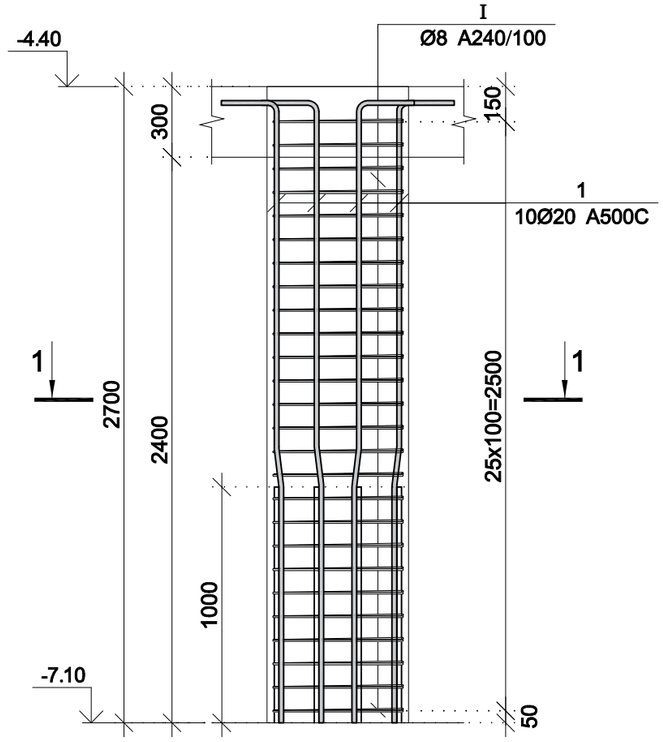

კვეთი 1–1

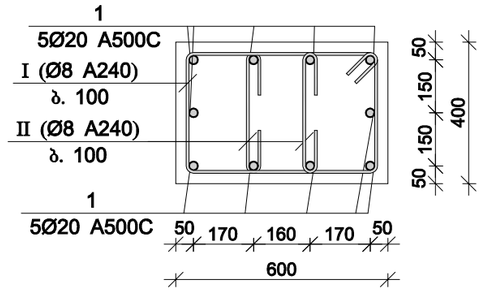

პოზ.	Ø [მმ.]	ესკიზი [მმ.]	სიგრძე [მმ.]
1	Ø20		3030
I	Ø8	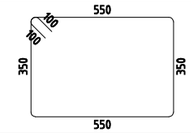	2000
II	Ø8	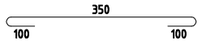	550

მონ. რ/ბ სვეტის სვ–9-ის სპეციფიკაცია

არმატურის სპეციფიკაცია					არმატურის ამოკრეფა					ბეტონი B 40
პოზ. №	Ø	L მმ.	n ცალი	Ln მ.	Ø	∑ Ln მ.	ბრაკის მეტრის წონა კგ.	წონა კგ.		V; მ³
								A240	A500C	
1	2	3	4	5	6	7	8	9	10	11
1	20 A500C	3030	10	30.30	8 A240	78.52	0.39	30.98		0.65
I	8 A240	2000	26	52.00	20 A500C	30.30	2.47		74.72	
II	8 A240	510	52	26.52						
							∑	30.98	74.72	0.65
						n= 1		30.98	74.72	0.65
									163.13	კგ/მ³

შპს "პაპეტელი"	ობიექტი	მაღალი სტანდარტების მქონე საცხოვრებელი კომპლექსი ქ. თბილისში ჩავჩავაძის ქ. №49ბ					
	დამკვეთი	შპს "ალიანსი თბილისი"		დამკვეთის №	თარიღი		
					2018 წ.		
დირექტორი	გ. ოქროშიძე			პანდუსის კონსტრუქცია			
მთ. არქიტექტორი	გ. სხალაძე			მონ. რ/ბ სვეტის სვ–9-ის არმირება			
მთ. ინჟინერი	ა. კორტავა						
კონსტრუქტორი	გ. მუხიგულიშვილი						
მთ. სპეციალისტი	ა. ლებანიძე			სტადია	ფურცელი	სულ ფურცელი	მასშტაბი
შესრულა	ნ. პამლიაშვილი			მ.პ	კ–3.09		

პოზ.	ф [მმ.]	ესკიზი [მმ.]	სიგრძე [მმ.]
①	Ф20	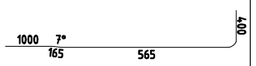	2130
Ⅰ	Ф8	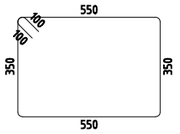	2000
Ⅱ	Ф8	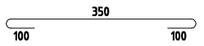	550

მონ. რ/ბ სვეტის სვ–10-ის არმირება

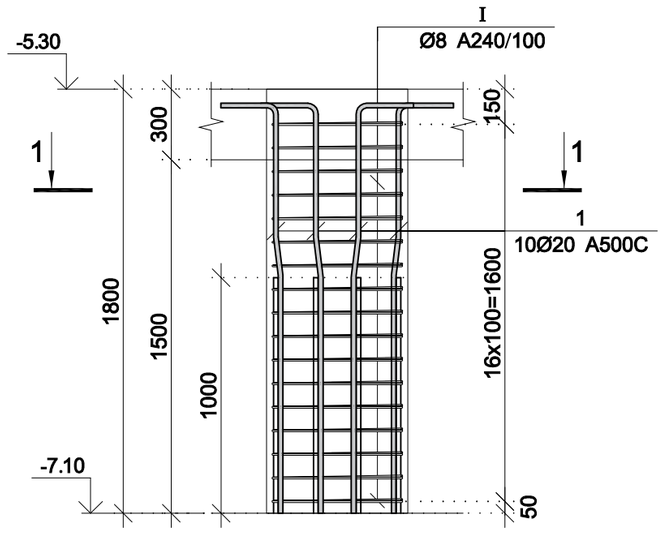

კვეთი 1–1

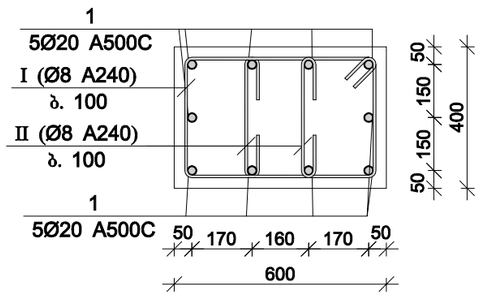

მონ. რ/ბ სვეტის სვ–10-ის სპეციფიკაცია

არმატურის სპეციფიკაცია					არმატურის ამოკრეფა					ბეტონი B 40
პოზ. №	Ø	L მმ.	n ცალი	Ln მ.	Ø	∑ Ln მ.	ბრაკიან მეტრის წონა კგ.	წონა კგ. A240	წონა კგ. A500C	V; მ³
1	2	3	4	5	6	7	8	9	10	11
1	20 A500C	2130	10	21.30	8 A240	51.34	0.39	20.26		0.43
I	8 A240	2000	17	34.00	20 A500C	21.30	2.47		52.53	
II	8 A240	510	34	17.34						
							∑	20.26	52.53	0.43
						n= 1		20.26	52.53	0.43
									168.49	კგ/მ³

მონ. რ/ბ სვეტის სვ–11-ის არმირება

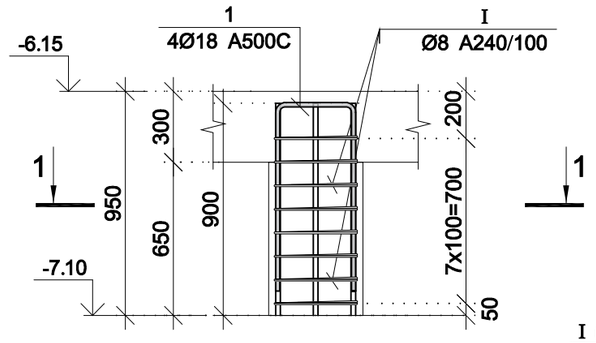

პოზ.	ф [მმ.]	ესკიზი [მმ.]	სიგრძე [მმ.]
①	Ф18	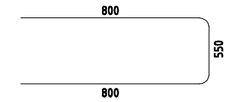	2150
Ⅰ	Ф8	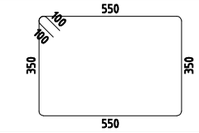	2000
Ⅱ	Ф8	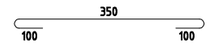	550

კვეთი 1–1

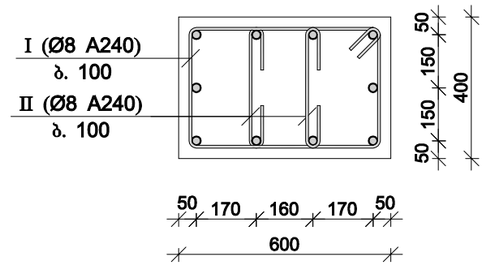

მონ. რ/ბ სვეტის სვ–11-ის სპეციფიკაცია

არმატურის სპეციფიკაცია					არმატურის ამოკრეფა					ბეტონი B 40
პოზ. №	Ø	L მმ.	n ცალი	Ln მ.	Ø	∑ Ln მ.	ბრაკიან მეტრის წონა კგ.	წონა კგ. A240	წონა კგ. A500C	V; მ³
1	2	3	4	5	6	7	8	9	10	11
1	18 A500C	2150	4	8.60	8 A240	24.16	0.39	9.53		0.23
I	8 A240	2000	8	16.00	18 A500C	8.60	2.00		17.18	
II	8 A240	510	16	8.16						
							∑	9.53	17.18	0.23
						n= 1		9.53	17.18	0.23
									117.16	კგ/მ³

შპს "პაპიტელი"	დამკვეთი	მაღალი სტანდარტების მქონე საცხოვრებელი კომპლექსი ქ. თბილისში ჭავჭავაძის ქ. №49ᵇ				
	დამპროექტებელი	შპს "ალიანსი თბილისი"		დაკვეთა №	თარიღი	2018 წ.
დირექტორი	გ. ოქროშიძე			პანდუსის კონსტრუქცია		
მთ. არქიტექტორი	გ. ხვალაძე			მონ. რ/ბ სვეტის სვ–10-ის და სვ-11-ის არმირება		
მთ. ინჟინერი	ა. კორტავა					
კონსტრუქტორი	გ. მუხიგულიშვილი					
მთ. სპეციალისტი	ა. ლებანიძე			სტადია	ფურცელი	სულ ფურცელი / მასშტაბი
შემსრულა	ნ. პავლიაშვილი			მ.პ	კ–3.10	

მონ. რ/ბ სვეტის სვ–12-ის არმირება

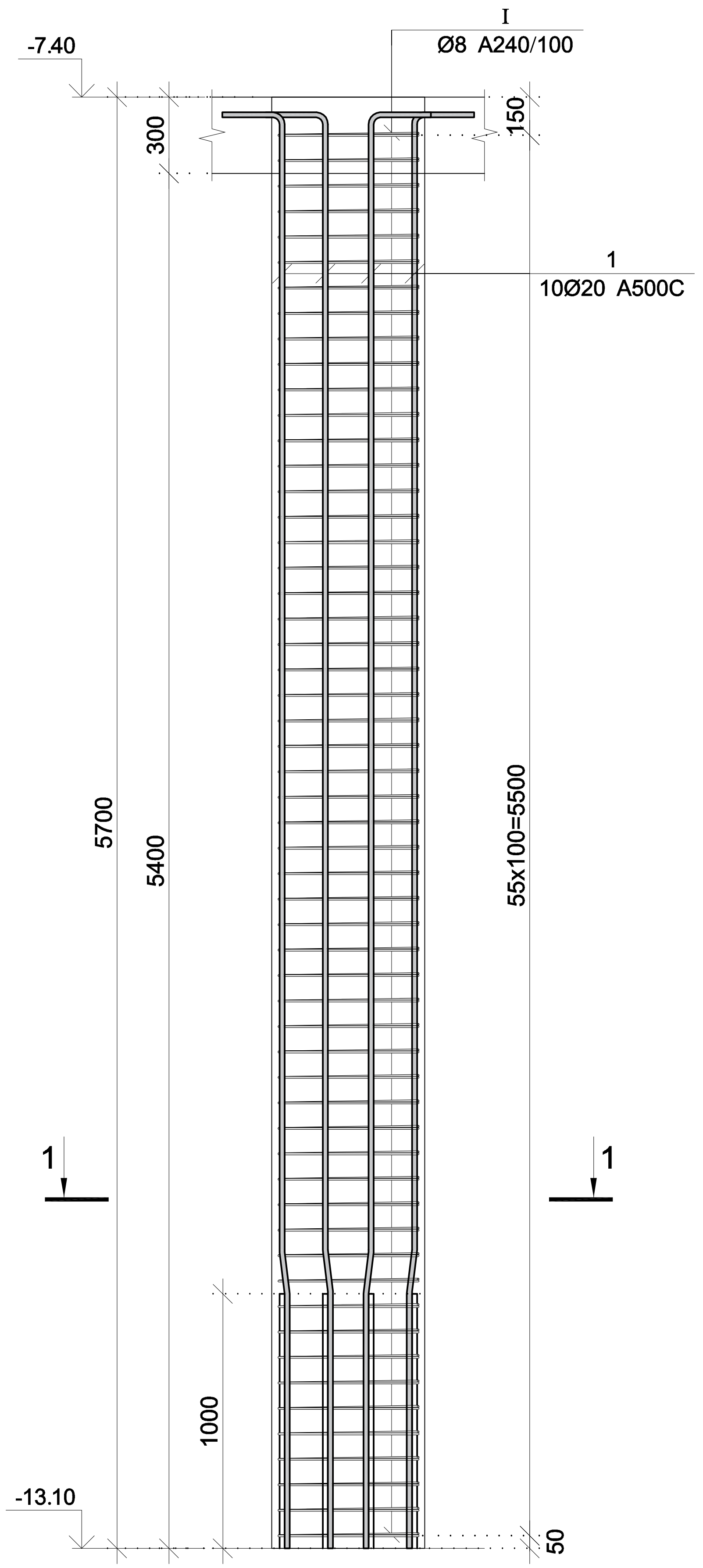

კვეთი 1–1

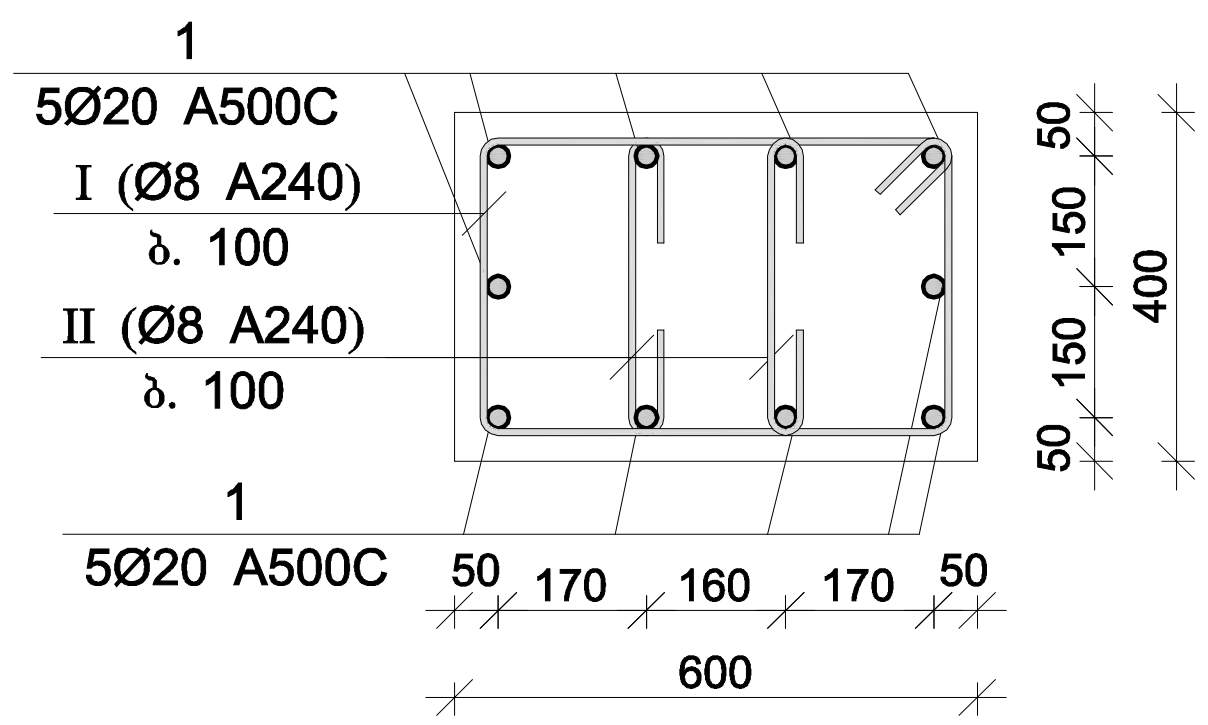

პოზ.	Φ [მმ.]	ესკიზი [მმ.]	სიგრძე [მმ.]
1	Φ20	1000 7° 165 4465 400	6030
I	Φ8	550 100 100 350 350 550	2000
II	Φ8	350 100 100	550

მონ. რ/ბ სვეტის სვ–12-ის სპეციფიკაცია

არმატურის სპეციფიკაცია					არმატურის ამოკრეფა					ბეტონი B 40
პოზ. №	Ø	L მმ.	n ცალი	Ln მ.	Ø	∑ Ln მ.	გრძივი მეტრის წონა კგ.	წონა კგ. A240	წონა კგ. A500C	V; მ³
1	2	3	4	5	6	7	8	9	10	11
1	20 A500C	6030	10	60.30	8 A240	169.12	0.39	66.73		1.37
I	8 A240	2000	56	112.00	20 A500C	60.30	2.47		148.71	
II	8 A240	510	112	57.12						
							∑	66.73	148.71	1.37
						n= 1		66.73	148.71	1.37
									157.49	კგ/მ³

შპს "კაპიტელი"	ობიექტი	მაღალი სტანდარტების მქონე საცხოვრებელი კომპლექსი ქ. თბილისში ჭავჭავაძის ქ. №49ბ			
	დამკვეთი	შპს "ალიანსი თბილისი"	დაკვეთა №	თარიღი 2018 წ.	
დირექტორი	გ. ოქროშიძე		პანდუსის კონსტრუქცია		
მთ. არქიტექტორი	გ. ხმალაძე		მონ. რ/ბ სვეტის სვ–12-ის არმირება		
მთ. ინჟინერი	ა. კორტავა				
კონსტრუქტორი	მ. მუხიგულიშვილი				
მთ. სპეციალისტი	ა. ლებანიძე		სტადია	ფურცელი	სულ ფურცელი	მასშტაბი
შეასრულა	ნ. პავლიაშვილი		მ.პ	კ–3.11		

მონ. რ/ბ სვეტის სვ–13-ის არმირება

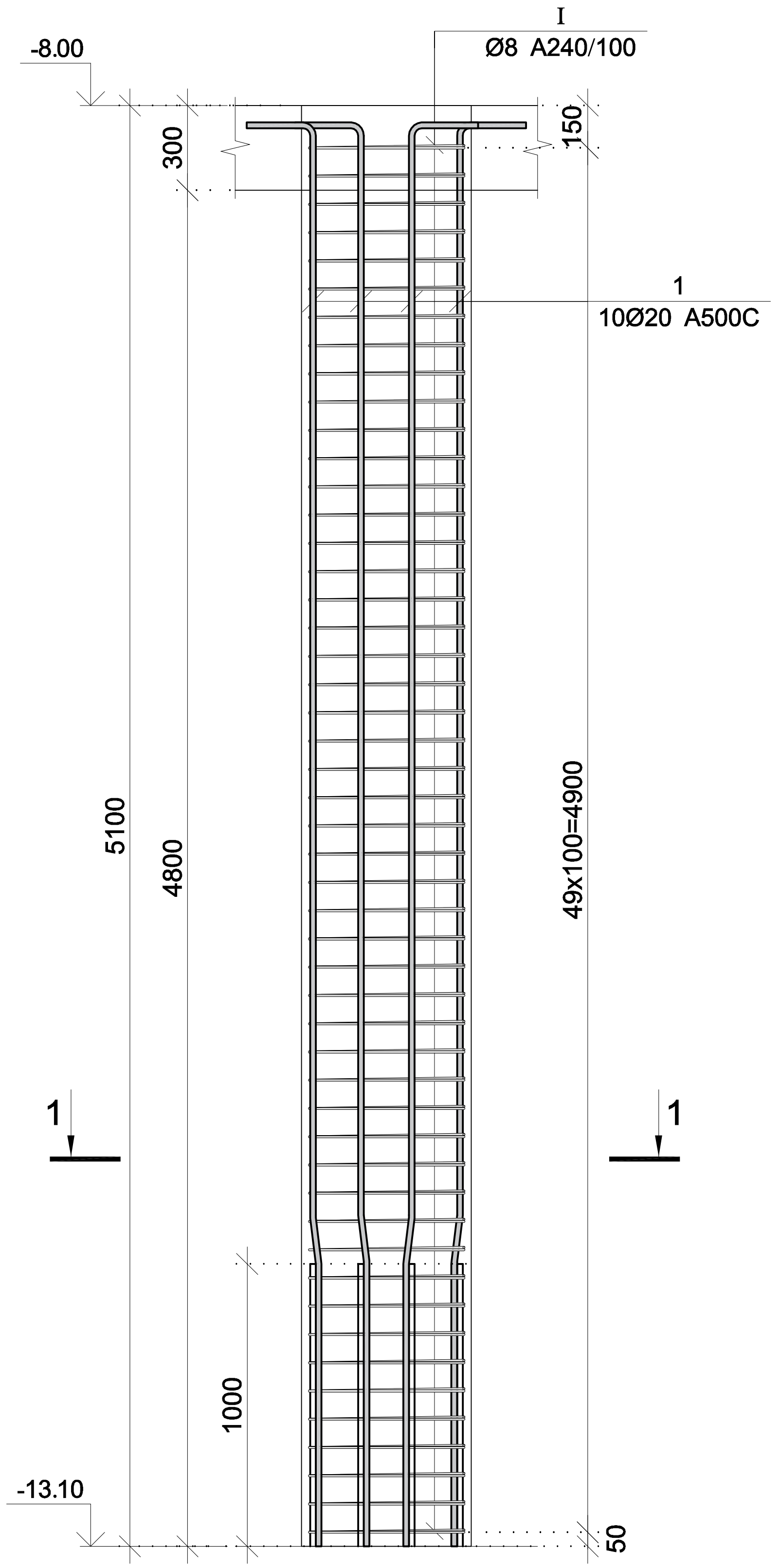

კვეთი 1–1

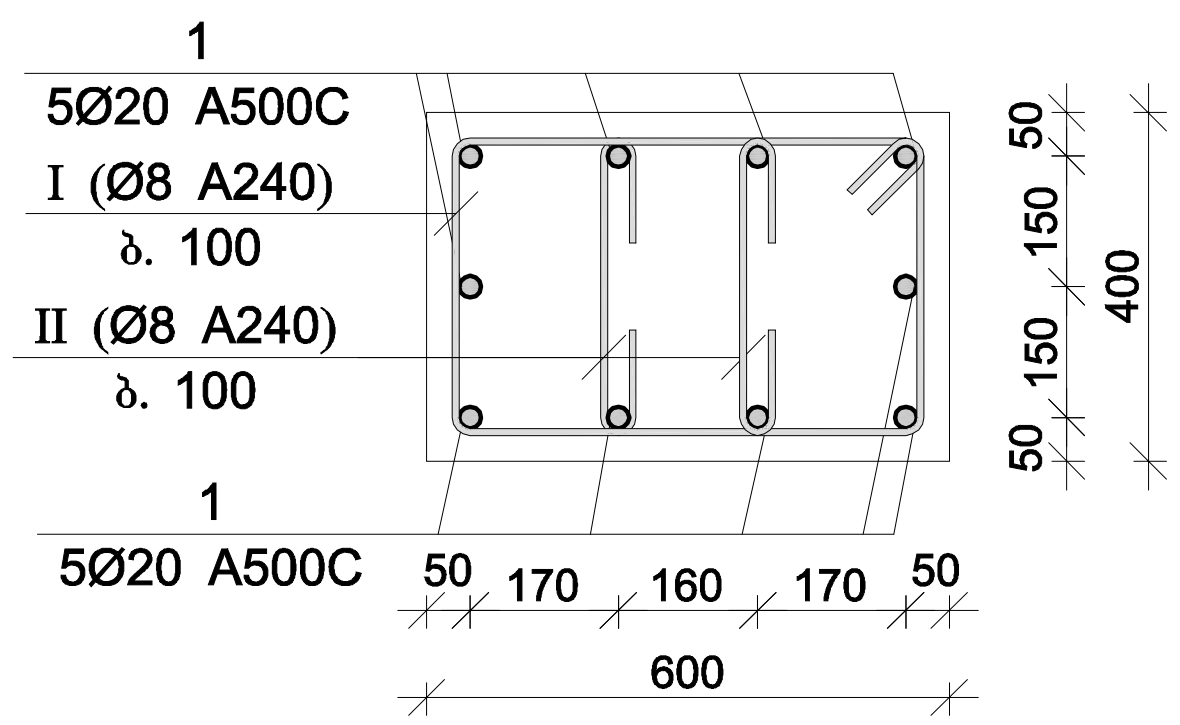

პოზ.	Φ [მმ.]	ესკიზი [მმ.]	სიგრძე [მმ.]
1	Φ20	1000 7° 165 3865 400	5430
I	Φ8	550 100 100 350 350 550	2000
II	Φ8	350 100 100	550

მონ. რ/ბ სვეტის სვ–13-ის სპეციფიკაცია

არმატურის სპეციფიკაცია					არმატურის ამოკრეფა					ბეტონი B 40
პოზ. №	Ø	L მმ.	n ცალი	Ln მ.	Ø	∑ Ln მ.	გრძივი მეტრის წონა კგ.	წონა კგ. A240	წონა კგ. A500C	V; მ³
1	2	3	4	5	6	7	8	9	10	11
1	20 A500C	5430	10	54.30	8 A240	151.00	0.39	59.58		1.22
I	8 A240	2000	50	100.00	20 A500C	54.30	2.47		133.91	
II	8 A240	510	100	51.00						
							∑	59.58	133.91	1.22
						n= 1		59.58	133.91	1.22
									158.08	კგ/მ³

შპს "კაპიტელი"	ობიექტი	მაღალი სტანდარტების მქონე საცხოვრებელი კომპლექსი ქ. თბილისში ჭავჭავაძის ქ. №49ბ			
	დამკვეთი	შპს "ალიანსი თბილისი"		დაკვეთა №	თარიღი 2018 წ.
დირექტორი	გ. ოქროშიძე		პანდუსის კონსტრუქცია		
მთ. არქიტექტორი	გ. ხმალაძე		მონ. რ/ბ სვეტის სვ–13-ის არმირება		
მთ. ინჟინერი	ა. კორტავა				
კონსტრუქტორი	მ. მუხიგულიშვილი				
მთ. სპეციალისტი	ა. ლებანიძე		სტადია	ფურცელი	სულ ფურცელი / მასშტაბი
შეასრულა	ნ. პავლიაშვილი		მ.პ	კ–3.12	

მონ. რ/ბ სვეტის სვ–14-ის არმირება

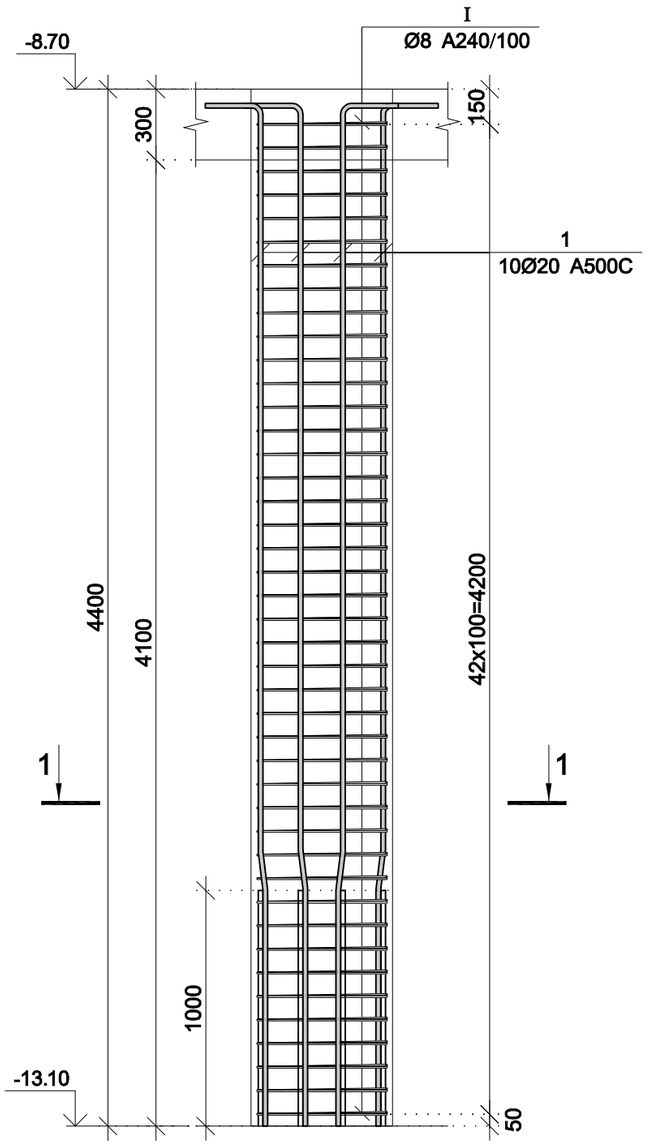

კვეთი 1–1

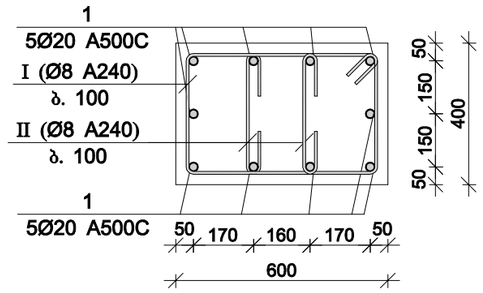

პოზ.	ф [მმ.]	ესკიზი [მმ.]	სიგრძე [მმ.]
1	ф20	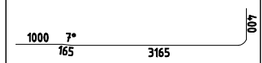	4730
I	ф8	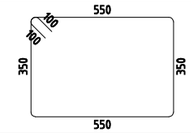	2000
II	ф8	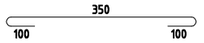	550

მონ. რ/ბ სვეტის სვ–14-ის სპეციფიკაცია

არმატურის სპეციფიკაცია					არმატურის ამოკრეფა					ბეტონი B 40
პოზ. №	Ø	L მმ.	n ცალი	Ln მ.	Ø	∑ Ln მ.	ბრკვის მეტრის წონა კგ.	წონა კგ. A240	წონა კგ. A500C	V; მ³
1	2	3	4	5	6	7	8	9	10	11
1	20 A500C	4730	10	47.30	8 A240	129.86	0.39	51.24		1.06
I	8 A240	2000	43	86.00	20 A500C	47.30	2.47		116.65	
II	8 A240	510	86	43.86						
						∑		51.24	116.65	1.06
						n= 1		51.24	116.65	1.06
									158.99	კგ/მ³

შპს "პაიტელი"		მაღალი სტანდარტების მქონე სასტუმროების კომპლექსი ქ. თბილისში ჩავჩავაძის ქ. №49ბ					
	დამკვეთი	შპს "ალიანსი თბილისი"			დაკვეთა №	თარიღი	
						2018 წ.	
დირექტორი	გ. ოქროშიძე			პანდუსის კონსტრუქცია			
მთ. არქიტექტორი	გ. სვალაძე			მონ. რ/ბ სვეტის სვ–14-ის არმირება			
მთ. ინჟინერი	ა. კორტავა						
კონსტრუქტორი	გ. ფუხიგულიშვილი						
მთ. სპეციალისტი	ა. ლეპანიძე			სტადია	ფურცელი	სულ ფურცელი	მასშტაბი
შესრულა	ნ. პავლიაშვილი			მ.პ	კ–3.13		

მონ. რ/ბ კედლის მპ-1-ის არმირება

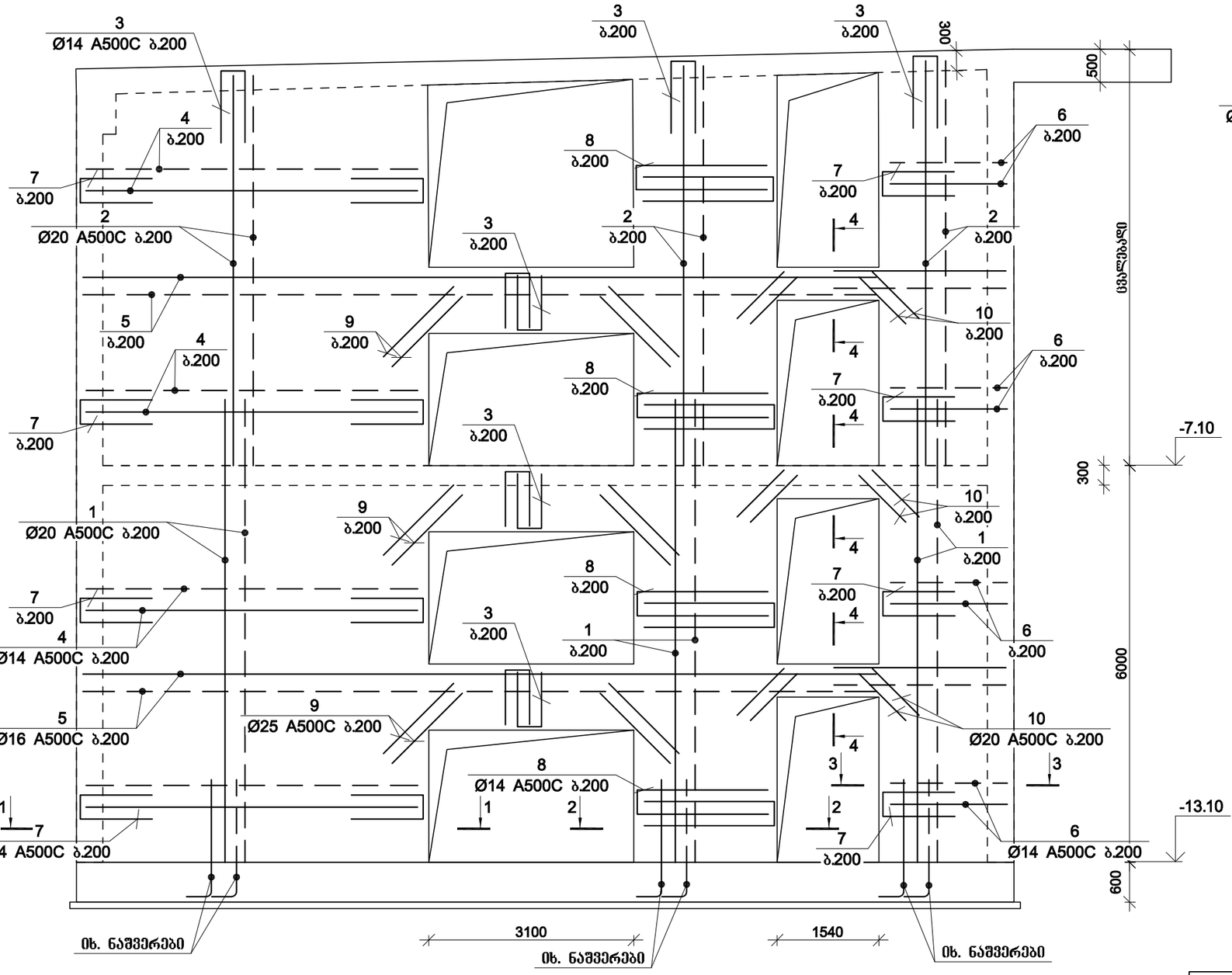

კვეთი 2-2

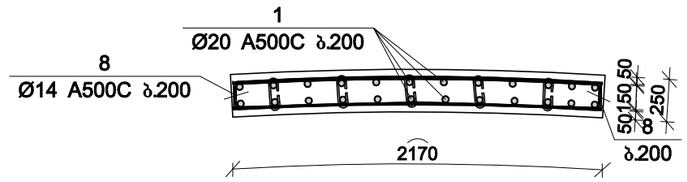

კვეთი 3-3

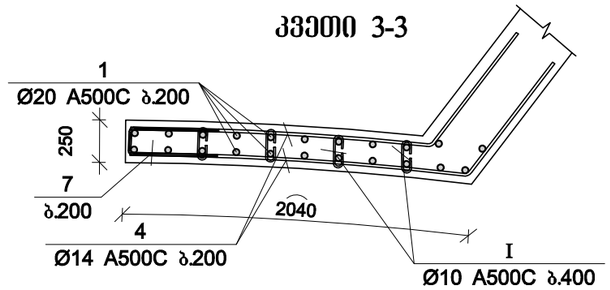

კვეთი 4-4

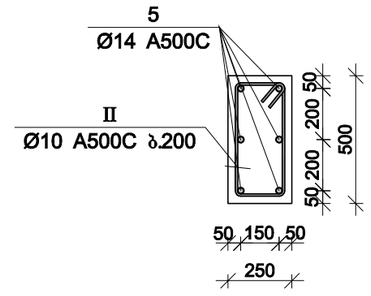

კვეთი 1-1

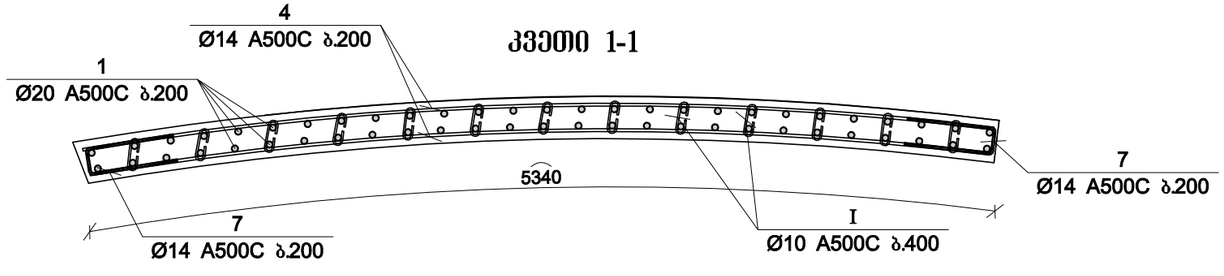

შპს "კაპიტელი"	ობიექტი	მაღალი სტანდარტების მქონე საცხოვრებელი კომპლექსი ქ. თბილისში ჭავჭავაძის ქ. №49ბ					
	დამკვეთი	შპს "ალიანსი თბილისი"			დაკვეთა №	თარიღი	2018 წ.
დირექტორი	გ. ოქროშიძე			პანდუსის კონსტრუქცია			
მთ. არქიტექტორი	გ. ხმალაძე			მონ. რ/ბ კედლის მპ-1-ის არმირება			
მთ. ინჟინერი	ა. კორტავა						
კონსტრუქტორი	მ. მუხიგულიშვილი						
მთ. სპეციალისტი	ა. ლებანიძე			სტადია	ფურცელი	სულ ფურცელი	მასშტაბი
შემსრულა	ნ. პავლიაშვილი			მ.პ	პ–4.01		

მონ. რ/ბ კედლის მპ-1-ის არმირების ესკიზები და სპეციფიკაცია

მონ. რ/ბ კედლის მპ-1-ის სპეციფიკაცია

არმატურის სპეციფიკაცია					არმატურის ამოკრეფა					ბეტონი B 40
პოზ. №	Ø	L მმ.	n ცალი	Ln მ.	Ø	∑ Ln მ.	არმატურის წონა კგ.	წონა კგ. A240	წონა კგ. A500C	V; მ³
1	2	3	4	5	6	7	8	9	10	11
1	20 A500C	7000	100	700.00	10 A500C	292.00	0.62		180.03	32.00
2	20 A500C	-	-	615.00	14 A500C	1664.52	1.21		2011.43	
3	14 A500C	1335	50	66.75	20 A500C	1399.0000	2.47		3450.15	
4	14 A500C	5300	88	466.40						
5	14 A500C	-	-	236.00						
6	14 A500C	3650	104	379.60						
7	14 A500C	1365	90	122.85						
8	14 A500C	4465	88	392.92						
9	20 A500C	2000	24	48.00						
10	20 A500C	1500	24	36.00						
I	10 A500C	320	806	257.92						
II	10 A500C	1420	24	34.08						
					∑			5641.61	32.00	
					n= 1			5641.61	32.00	
								176.30	კგ/მ³	

პოზ.	ф [მმ.]	ესკიზი [მმ.]	სიგრძე [მმ.]
①	ф20	7000	7000
②	ф20	-	-
③	ф14	600 / 135 / 600	1335
④	ф14	5300	5300
⑤	ф14	-	-
⑥	ф14	3650	3650
⑦	ф14	600 / 165 / 600	1365
⑧	ф14	2150 / 165 / 2150	4465
⑨	ф20	1500	1500
⑩	ф20	1000	1000
Ⅰ	ф10	200 / 60 / 60	320
Ⅱ	ф10	200 / 100 / 100 / 410 / 410 / 200	1420

შპს "კაპიტელი"	ობიექტი	მაღალი სტანდარტების მქონე საცხოვრებელი კომპლექსი ქ. თბილისში ჰავჰავაძის ქ. №49ბ			
	დამკვეთი	შპს "ალიანსი თბილისი"	დავების №	თარიღი	2018 წ.
დირექტორი	გ. ოქროშიძე			პანდუსის კონსტრუქცია	
მთ. არქიტექტორი	გ. ხმალაძე			მონ. რ/ბ კედლის მპ-1-ის არმირების ესკიზები და სპეციფიკაცია	
მთ. ინჟინერი	ა. კორტავა				
კონსტრუქტორი	მ. მუხიგულიშვილი				
მთ. სპეციალისტი	ა. ლებანიძე			სტადია	ფურცელი	სულ ფურცელი	მასშტაბი
შესრულა	ნ. პავლიაშვილი			მ.პ	კ–4.02		

ГАП "Электропроект"					
Разработал	Н. контр.				
Гл. инженер проекта	Н. контр.				
Нач. отд. ЭМ	Н. контр.				
Гл. специалист	Н. контр.				
Инженер	Н. контр.				
Чертил	Н. контр.				

Изм.	Кол.уч.	Лист	№ док.	Подп.	Дата

Электроснабжение жилого дома №49 в 43-м квартале г. Ростова-на-Дону

Стадия	Лист	Листов
Р		

ГАП "Электропроект"

Дата 2018 г.

Раздел "Электроснабжение наружное"

Рабочий проект

ЭМ6. Ж/д дома №2-ЮЗ

Электроснабжение наружное

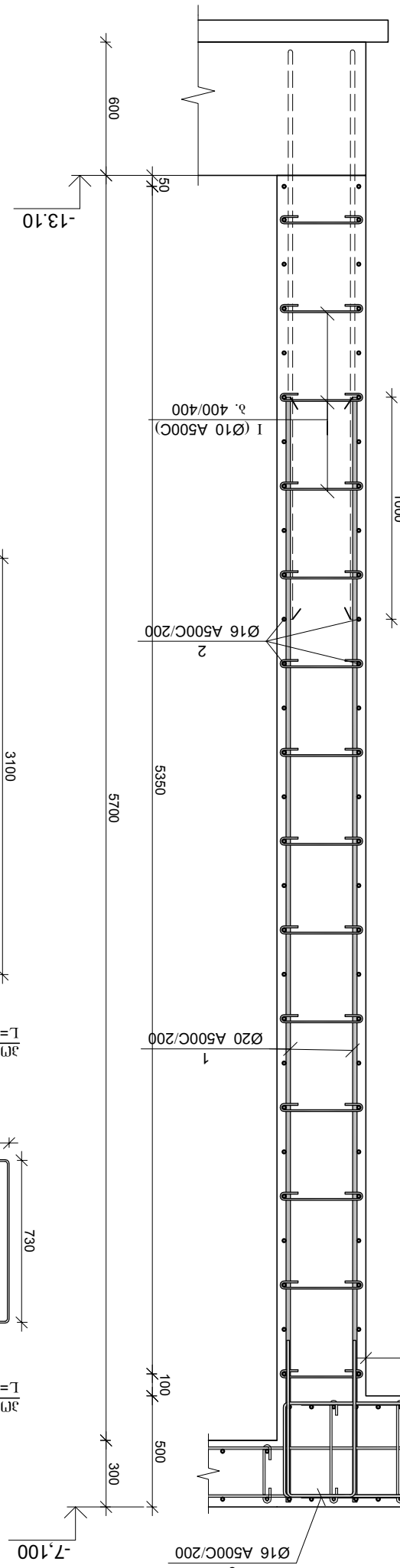

ГАЗ "Электрозавод"	09920041	ЗАО "Электрозавод" г. Москва, 1-й Щемиловский пер., д. №49			
	00038876	Тип "Электрозавод"	Каталожный №		
				2018 г.	
Разработал	Шишкин В.			Железобетонные конструкции ограждения площадки	
Проверил	Шишкин В.				
Н. контр.	Шишкин В.				
Утвердил	Шишкин В.				
ГИП	Шишкин В.				
Нач. отд.	Шишкин В.				
Гл. инженер проекта	Шишкин В.		3.3	3-4.04	

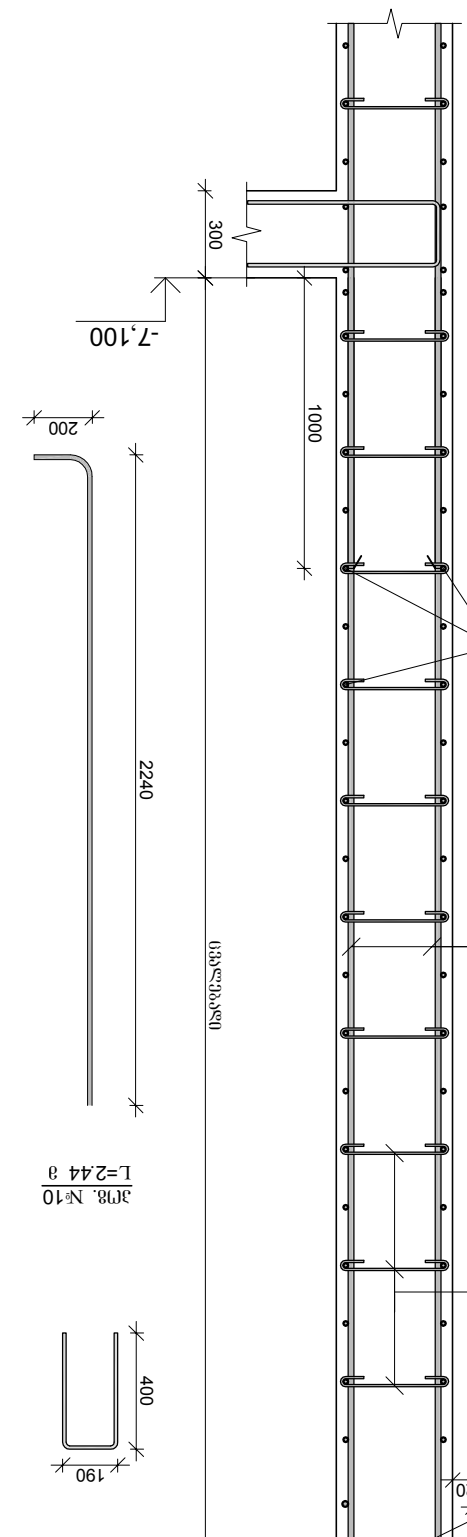

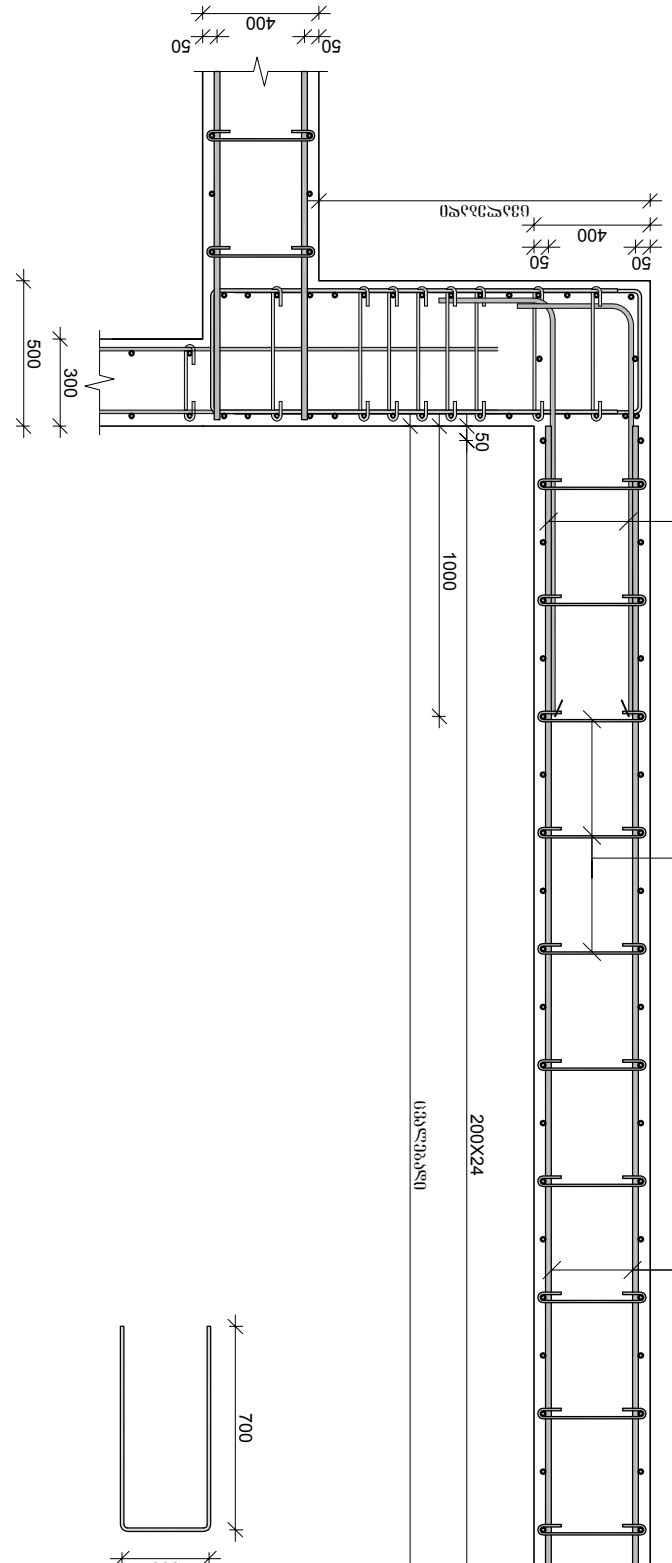

ЗМБ. Г-2, Г-3-ОЛ
ЭЛЕМЕНТЫ ОГРАЖДЕНИЯ

ГАП "ЭЛЕКТРОПРОЕКТ"	ООО "ЭЛЕКТРОПРОЕКТ"	Здание "Электростанция"			
Разработал	Н. Контролер				
Проверил	Н. Контролер				
Н. контр.	Н. Контролер				
ГИП	Н. Контролер				
Утвердил	Н. Контролер				
Стадия	Лист	Листов			
Р	1	1			

Схема армирования стен Ст1, Ст2, Ст3-Ст5 Ст6. Ст1 Ст2 Ст3-Ст5 Ст6

