ЗПВ.	Ø	L зд	n ɯэч	Ln з	Ø	Σ Ln з	2ϵчвдд эɔ∂чдв, ЕГПбл дэ		Ø	V; з³
							ЕГПбл дэ	А240	А500С	
1	2	3	4	5	6	7	8	9	10	11
1	20 А500С	6000	980	5880.00	10 А500С	6687.30	0.62		4122.98	
2	16 А500С	-	-	13000.00	12 А500С	3167.90	0.89		2812.51	
3	20 А500С	2600	700	1820.00	14 А500С	2635.50	1.21		3184.78	540.00
4	20 А500С	-	-	4500.00	16 А500С	16144.65	1.58		25481.74	
5	16 А500С	2750	95	261.25	20 А500С	12200.00	2.47		30087.10	
6	16 А500С	1700	146	248.20						
7	14 А500С	3250	94	305.50						
8	12 А500С	9400	24	225.60						
9	12 А500С	900	47	42.30						
10	16 А500С	2440	1080	2635.20						
11	14 А500С	-	-	2330.00						
12	12 А500С	-	-	2500.00						
13	12 А500С	1000	400	400.00						
I	10 А500С	530	8600	4558.00						
II	10 А500С	1340	60	80.40						
III	10 А500С	2100	50	105.00						
IV	10 А500С	610	100	61.00						
V	10 А500С	2610	430	1122.30						
VI	10 А500С	290	140	40.60						
VII	10 А500С	400	1800	720.00	Σ				6568 9.12	540.00
					n= 1				6568 9.12	540.00
									121.65	дд/ǯ³

მონ. რ/ბ პანდუსის კონსტრუქციის გადახურვის
ფილის მფ-1-ის არმირება -7.10 ნიშნულზე

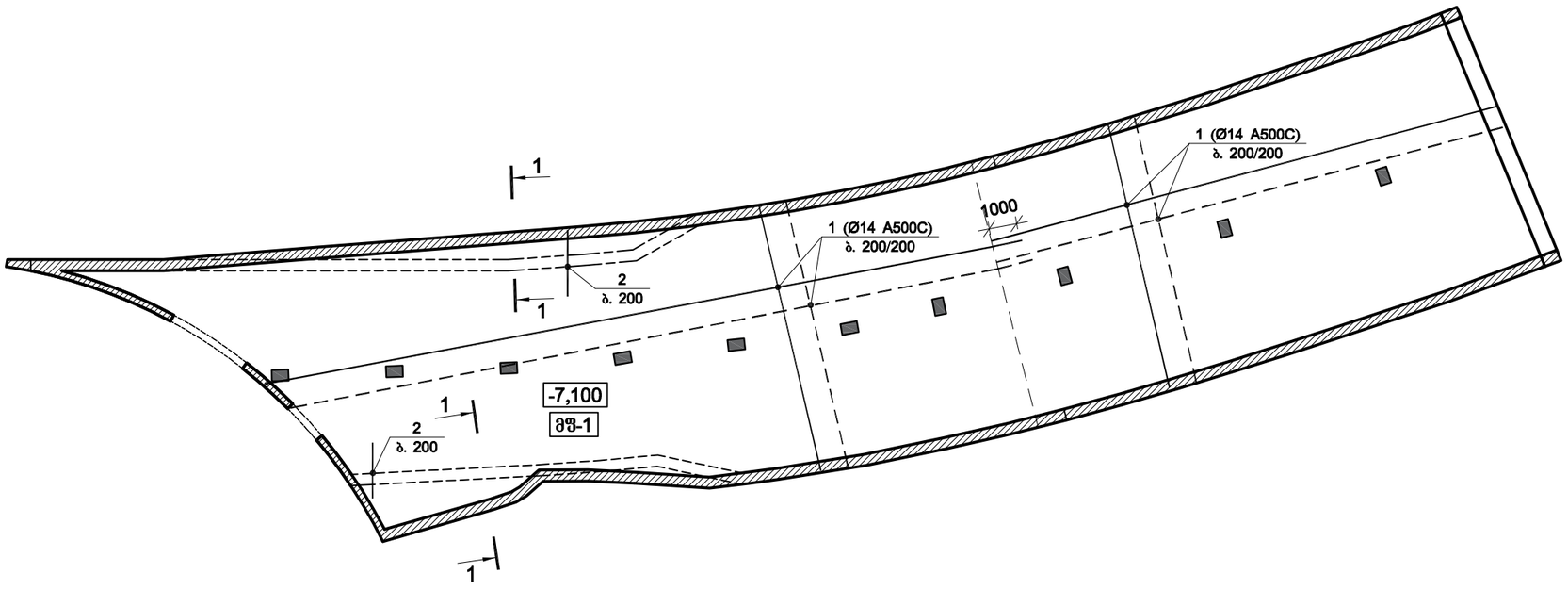

არმატურის გადაღებით გადაბმის დეტალი

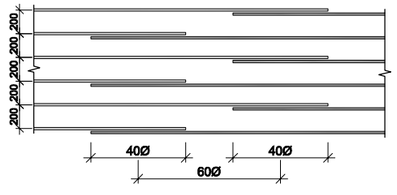

შენიშვნა:
პოზ.-2 განლაგდეს ქვედა და გედა შრის ფონაში

შპს "პაპიტელი"	ობიექტი	გაღალი სტანდარტების მქონე საცხოვრებელი კომპლექსი ქ. თბილისში ჭავჭავაძის ქ. №49ბ					
	დამკვეთი	შპს "ალიანსი თბილისი"		დაკვეთა №		თარიღი	2018 წ.
დირექტორი	გ. ოქროშიძე			პანდუსის კონსტრუქცია			
მთ. არქიტექტორი	გ. ხმალაძე			მონ. რ/ბ პანდუსის კონსტრუქციის გადახურვის ფილის მფ-1-ის არმირება -7.10 ნიშნულზე			
მთ. ინჟინერი	ა. კორტავა						
კონსტრუქტორი	მ. მუხიგულიშვილი						
მთ. სპეციალისტი	ა. ლებანიძე			სტადია	ფურცელი	სულ ფურცელი	მასშტაბი
შემსრულა	ნ. პავლიაშვილი			მ.პ	კ–5.01		

მონ. რ/ბ პანდუსის კონსტრუქციის გადახურვის ფილის მფ-1-ის
არმირება -7.10 ნიშნულზე
(დამატებითი არმირება სვეტის ფილასთან შეერთების გონაში)

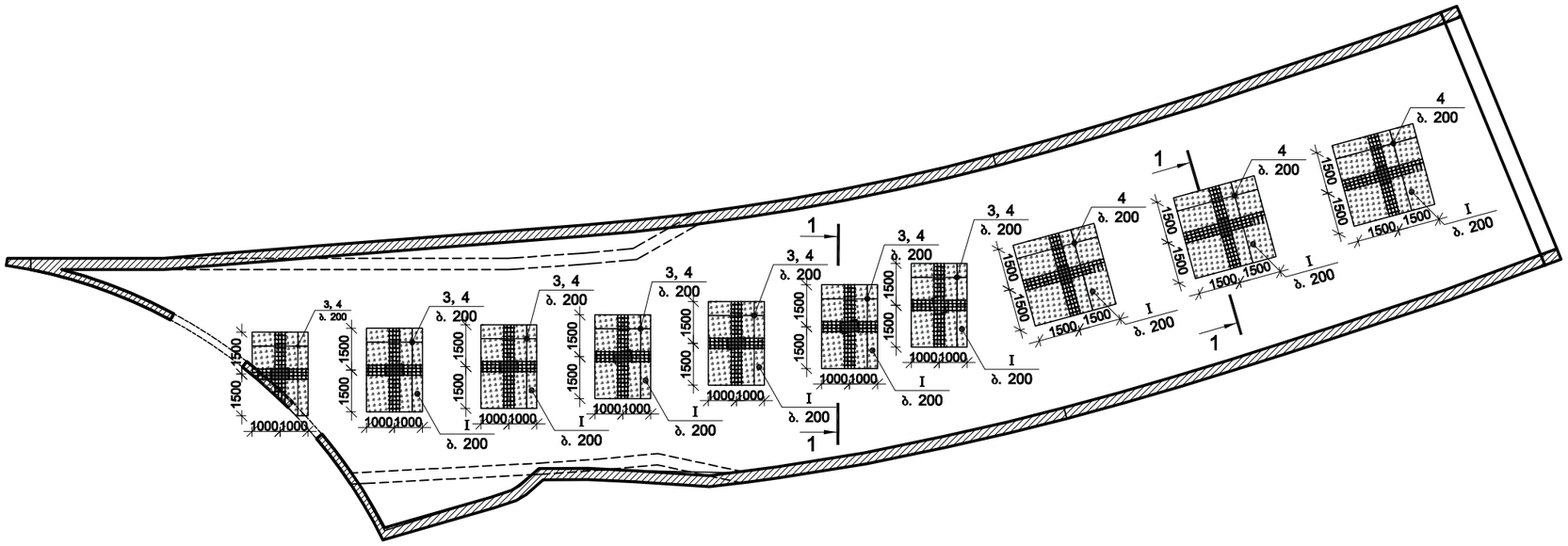

შენიშვნა:
პოზ.-3 და პოზ.-4 განლაგდეს ფილის ქვედა და გედა შრის გონაში

შპს "პაპიტელი"	ობიექტი	გაღალი სტანდარტების მქონე საცხოვრებელი კომპლექსი ქ. თბილისში ჭავჭავაძის ქ. №49ბ					
	დამკვეთი	შპს "ალიანსი თბილისი"			დაკვეთა №	თარიღი	
						2018 წ.	
დირექტორი	გ. ოქრომიძე			პანდუსის კონსტრუქცია			
მთ. არქიტექტორი	გ. სგალაძე			მონ. რ/ბ პანდუსის კონსტრუქციის გადახურვის ფილის მფ-1-ის არმირება -7.10 ნიშნულზე (დამატებითი არმირება სვეტის ფილასთან შეერთების გონაში)			
მთ. ინჟინერი	ა. კორტავა						
კონსტრუქტორი	მ. მუხიგულიშვილი						
მთ. სპეციალისტი	ა. ლებანიძე			სტადია	ფურცელი	სულ ფურცელი	მასშტაბი
შემსრულა	ნ. პავლიაშვილი			მ.პ	პ–5.02		

Section 1-1
კვეთი 1-1

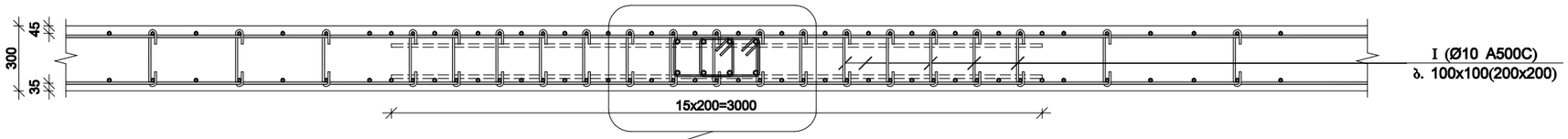

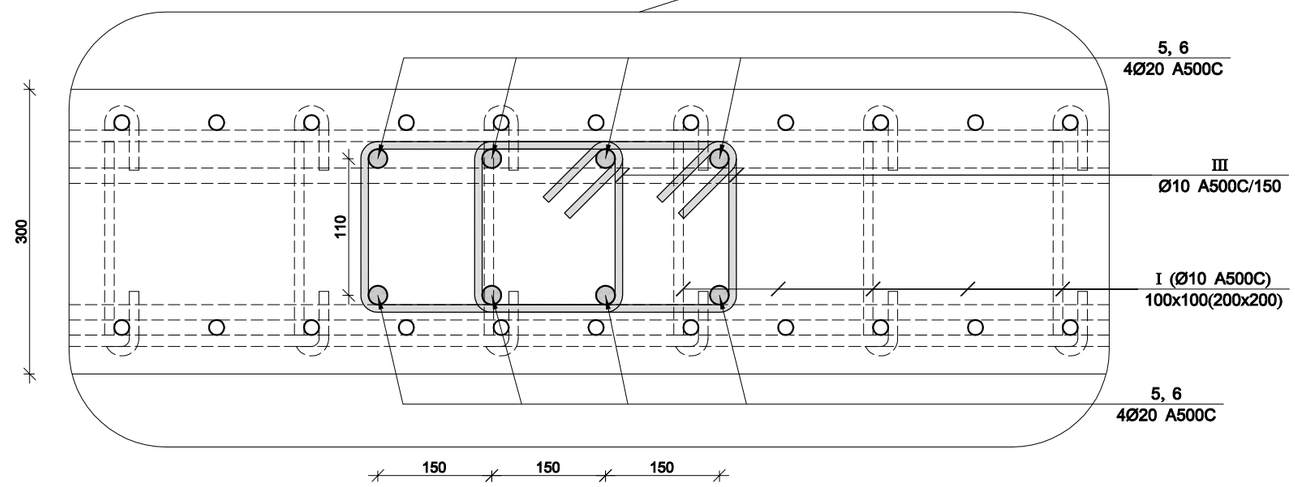

Carcase #1
კარკასი №1

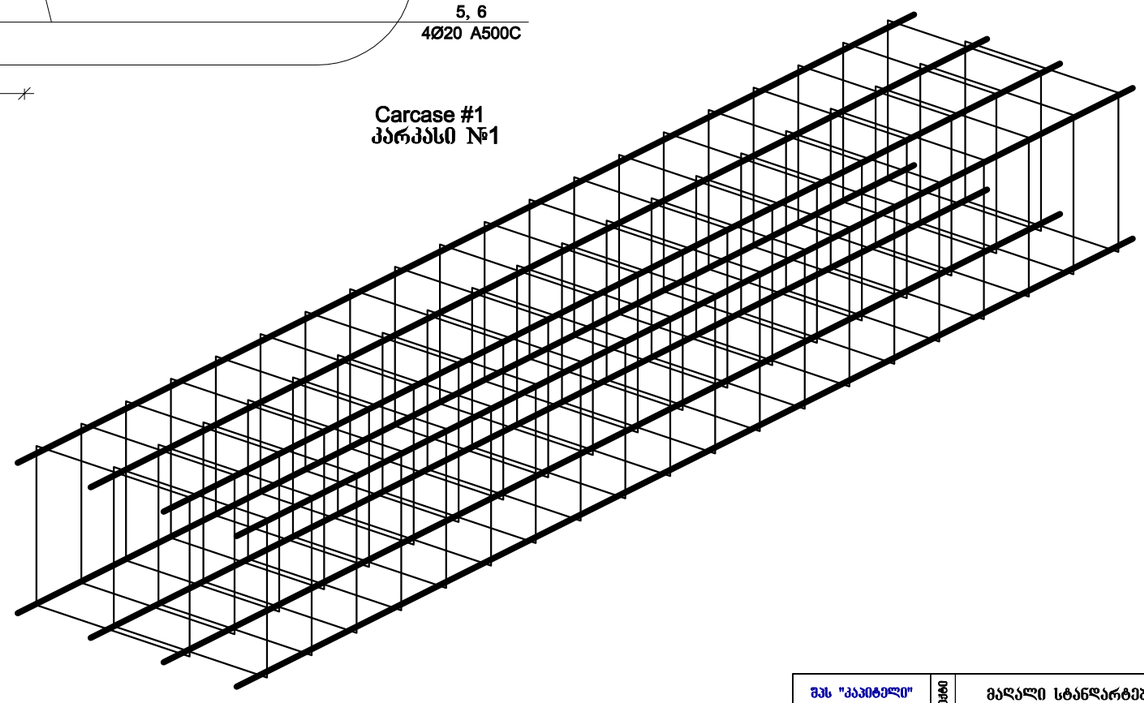

პოზ. №III
L=1.20 მ.

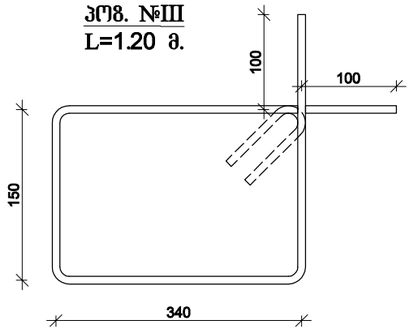

პოზ. №I
L=0.47 მ.

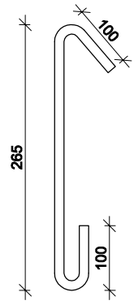

შპს "კაპიტელი"	ობიექტი	მაღალი სტანდარტების მქონე საცხოვრებელი კომპლექსი ქ. თბილისში ჭავჭავაძის ქ. №49ბ						
	დამკვეთი	შპს "ალიანსი თბილისი"			არმატურების ნახაზების №		თარიღი	2018 წ.
დირექტორი	გ. ოქროშიძე			პანღუსის კონსტრუქცია				
მთ. არქიტექტორი	გ. ხმალაძე							
მთ. ინჟინერი	ა. კორტავა			ჭრილი 1-1				
კონსტრუქტორი	მ. მუხიგულიშვილი							
მთ. სპეციალისტი	ა. ლებანიძე			სტადია	ფურცელი	სულ ფურცელი	მასშტაბი	
შემსრულა	ნ. პავლიაშვილი			მ.პ	პ–5.03			

ЗТВ. ¢/з ЗабЕЧЗЛЛЛЛ ВзЧЕЗЛЛЛЛ ЗОЧСЛЛ ЗЗ-1-ЛЛ ЦЗДЛЛЗЗЛЛЗ -7.10 6Л8Г3ЧС83											
ЗМЕЗЛЗГЗЛЛЛ ЦЗДЛЛЗЗЛЛЗ				ЗМЕЗЛЗГЗЛЛЛ ЗЗМЗЛЗГЗЗЗ							ЗЗЗЛЛ ВЗ 40
ЗТВ.	Ø	L ЗЗ	n ЗЧСО	Ln З	Ø	Σ Ln З	БЧЛЗЗ ВЗЗЧЛЗЛ ВТЛЗ ЗЗ	А240	БТЛЗ ЗЗ А500С		V; ЗЗ
1	2	3	4	5	6	7	8	9	10	11	
1	14 А500С	—	—	11300.00	10 А500С	2928.64	0.62		1805.62	136.00	
2	20 А500С	2000	150	300.00	14 А500С	12560.00	1.21		15177.71		
3	20 А500С	2000	210	420.00	16 А500С	910.00	1.58		1436.29		
4	20 А500С	3000	300	900.00	20 А500С	3454.00	2.47		8518.10		
5	20 А500С	2000	56	112.00							
6	20 А500С	3000	104	312.00							
7	14 А500С	2200	350	770.00							
8	16 А500С	3500	260	910.00							
9	20 А500С	2000	320	640.00							
I	10 А500С	470	4100	1927.00							
II	14 А500С	1400	350	490.00							
III	10 А500С	1199	556	666.64							
IV	10 А500С	670	500	335.00	Σ				26937.73	136.00	
					n= 1				26937.73	136.00	
									198.07		ЗЗ/ЗЗ

ЗТВ. №9
L=2.00 З

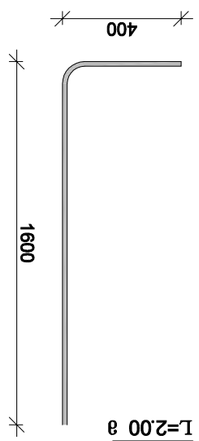

ЗЗЗЧ "ЗЗЧСЗЗЬЦЗ ЗЗЧСЦЗ"	ВЗЧЧЗЗЗ

მონ. რ/ბ პანდუსის კონსტრუქციის გადახურვის
ფილის მფ-2-ის არმირება

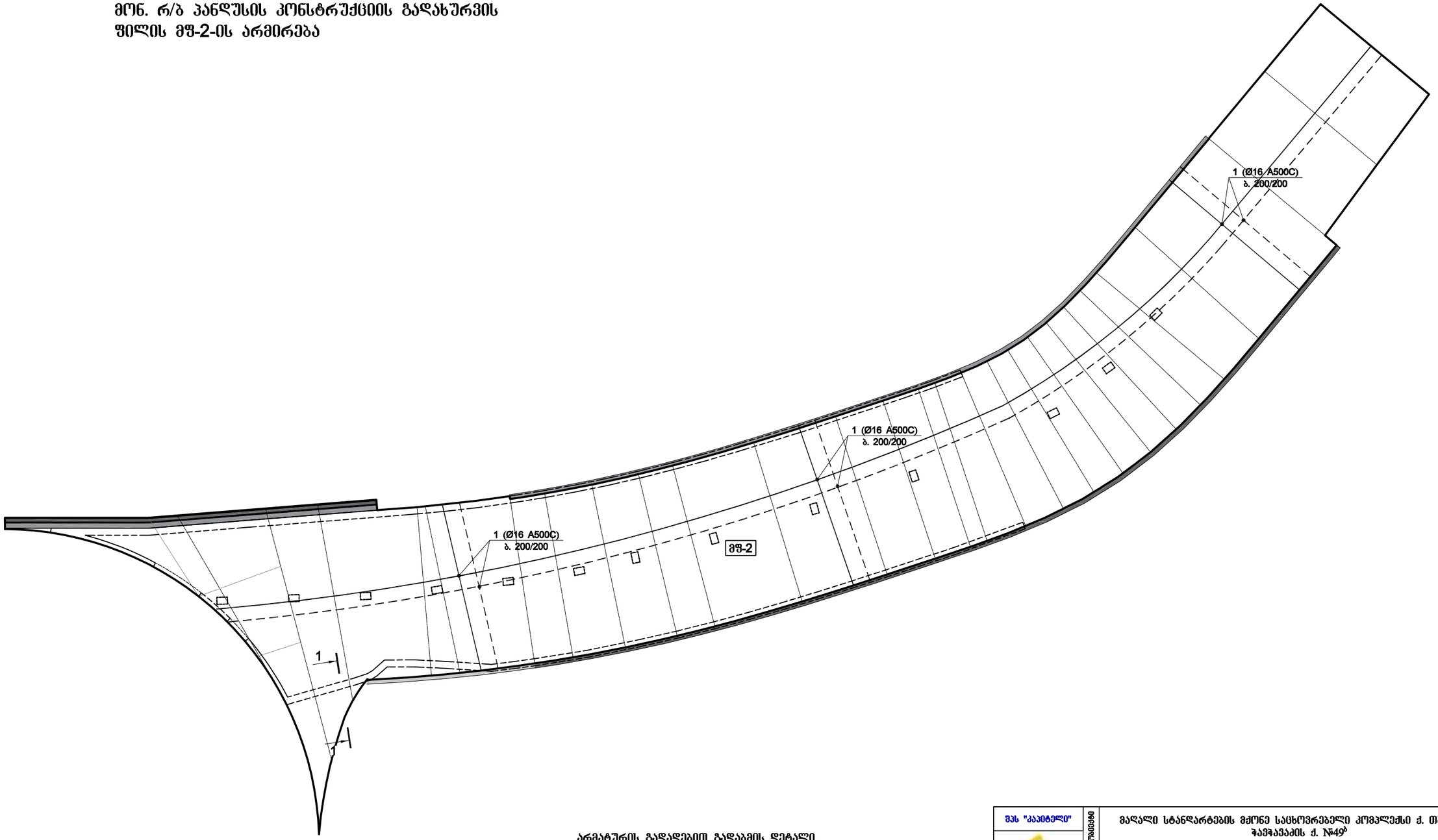

არმატურის გადაღებით გადაბმის დეტალი

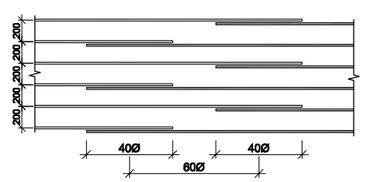

შპს "კაპიტელი"	დამკვეთი	მაღალი სტანდარტების მქონე საცხოვრებელი კომპლექსი ქ. თბილისში ჭავჭავაძის ქ. №49ბ					
	დაბეჭდვა	შპს "ალიანსი თბილისი"		დაკვეთა №	თარიღი		
					2018 წ.		
დირექტორი	გ. ოქროშიძე			პანდუსის კონსტრუქცია			
მთ. არქიტექტორი	გ. ხმალაძე			მონ. რ/ბ პანდუსის კონსტრუქციის გადახურვის ფილის მფ-2-ის არმირება			
მთ. ინჟინერი	ა. კორტავა						
კონსტრუქტორი	გ. მუხიგულიშვილი						
მთ. სპეციალისტი	ა. ლებანიძე			სტადია	ფურცელი	სულ ფურცელი	მასშტაბი
შეასრულა	ნ. პავლიაშვილი			მ.პ	პ–5.05		

მონ. რ/ბ პანდუსის კონსტრუქციის გადახურვის ფილის მფ-2-ის არმირება
(დამატებითი არმირება სვეტის ფილასთან შეერთების ზონაში)

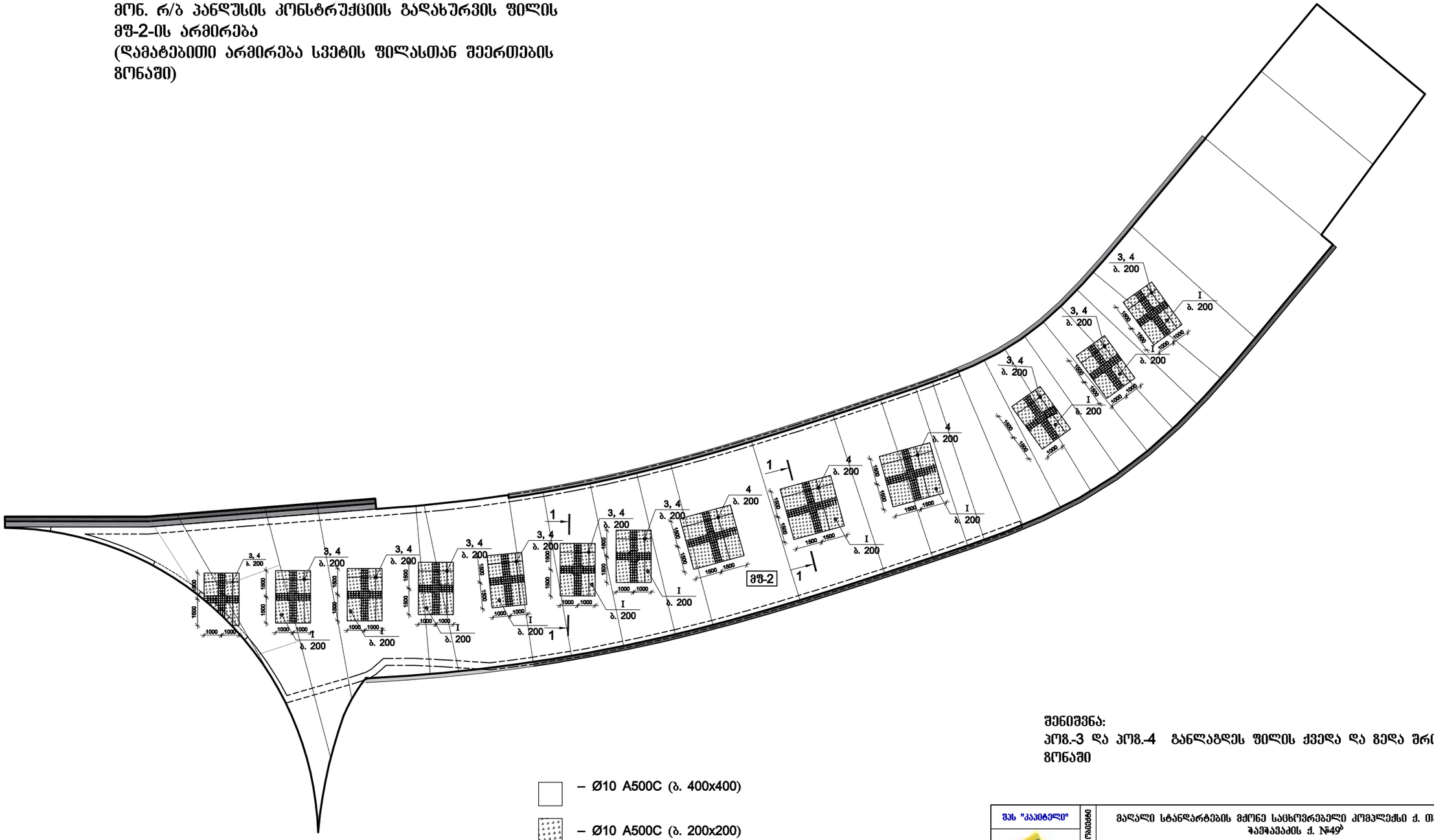

– Ø10 A500C (ბ. 400x400)

– Ø10 A500C (ბ. 200x200)

შენიშვნა:
პოზ.-3 და პოზ.-4 განლაგდეს ფილის ქვედა და გედა შრის ზონაში

შპს "პაპიტელი"	ობიექტი	მაღალი სტანდარტების მქონე საცხოვრებელი კომპლექსი ქ. თბილისში ჭავჭავაძის ქ. №49ბ					
	დასახელება	შპს "ალიანსი თბილისი"		დაკვეთა №	თარიღი		
					2018 წ.		
დირექტორი	გ. ოქროშიძე			პანდუსის კონსტრუქცია			
მთ. არქიტექტორი	გ. ხმალაძე			მონ. რ/ბ პანდუსის კონსტრუქციის გადახურვის ფილის მფ-2-ის არმირება (დამატებითი არმირება სვეტის ფილასთან შეერთების ზონაში)			
მთ. ინჟინერი	ა. კორტავა						
კონსტრუქტორი	მ. მუხიგულიშვილი						
მთ. სპეციალისტი	ა. ლებანიძე			სტადია	ფურცელი	სულ ფურცელი	მასშტაბი
შემსრულა	ნ. პავლიაშვილი			მ.პ	პ–5.06		

Section 1-1
კვეთი 1-1

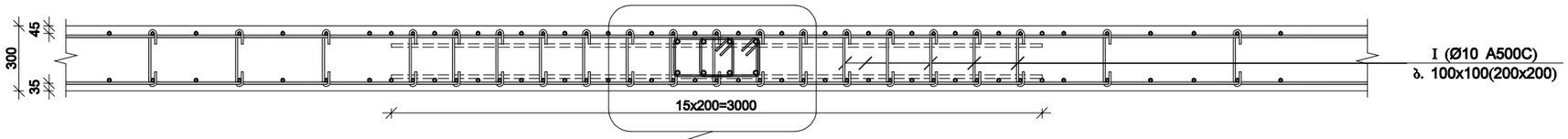

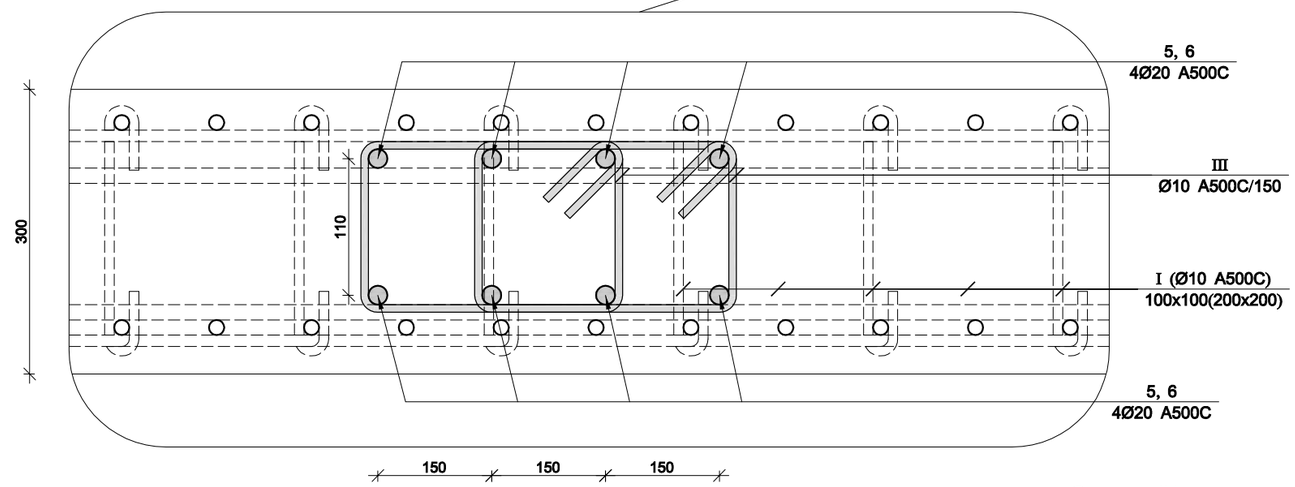

Carcase #1
კარკასი №1

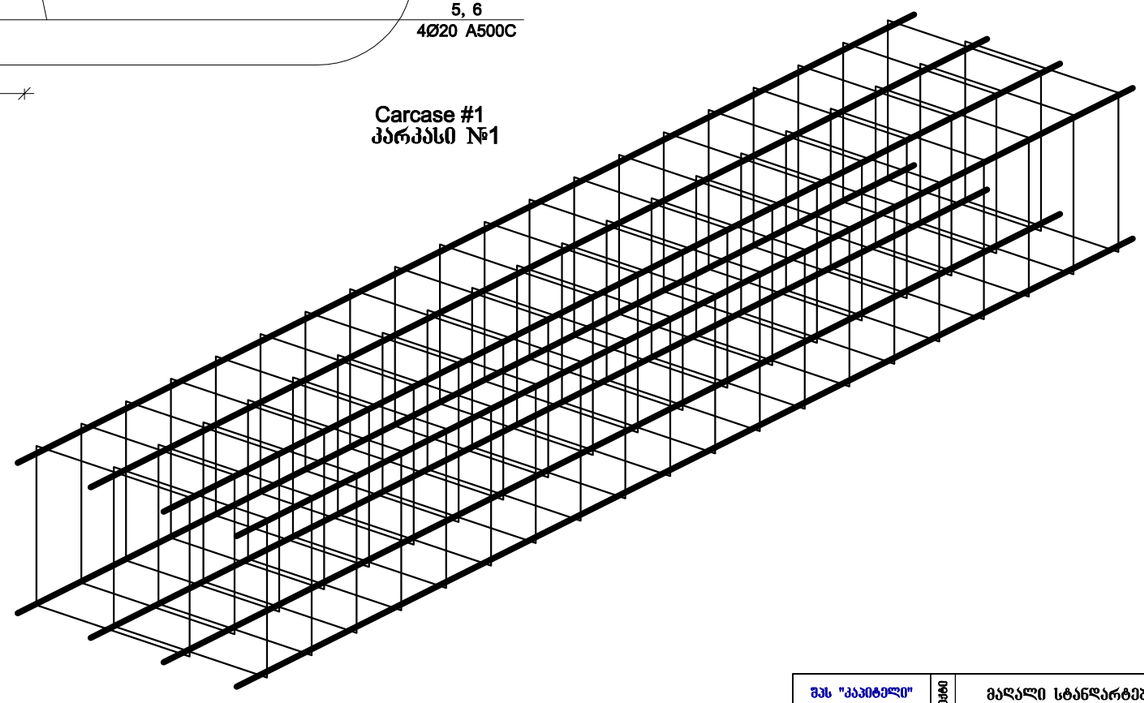

პოზ. №III
L=1.20 მ.

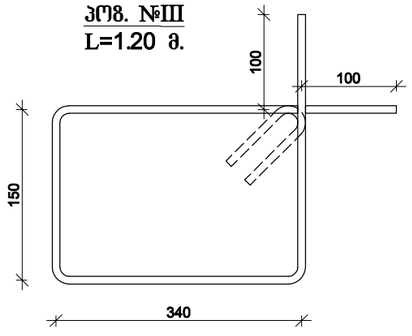

პოზ. №I
L=0.47 მ.

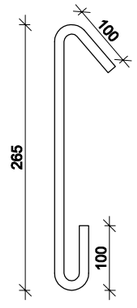

შპს "კაპიტელი"	ობიექტი	მაღალი სტანდარტების მქონე საცხოვრებელი კომპლექსი ქ. თბილისში ჭავჭავაძის ქ. №49ბ						
	დამკვეთი	შპს "ალიანსი თბილისი"			არმატურების ნახაზების №		თარიღი	2018 წ.
დირექტორი	გ. ოქროშიძე			პანლუსის კონსტრუქცია				
მთ. არქიტექტორი	გ. ხმალაძე			ჭრილი 1-1				
მთ. ინჟინერი	ა. კორტავა							
კონსტრუქტორი	მ. მუხიგულიშვილი							
მთ. სპეციალისტი	ა. ლებანიძე			სტადია	ფურცელი	სულ ფურცელი	მასშტაბი	
შემსრულა	ნ. პავლიაშვილი			მ.პ	პ–5.07			

ფილის არმირების ფრაგმენტი ჭრილში

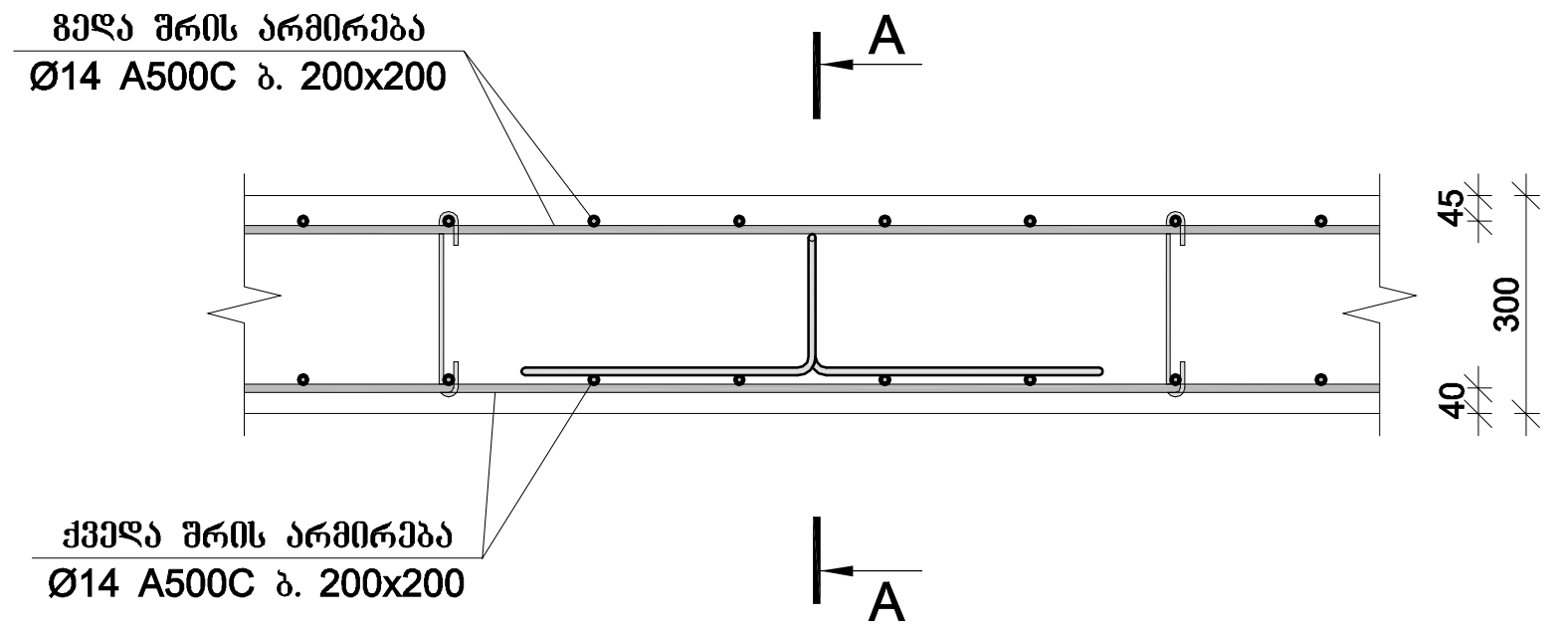

კვეთი A-A

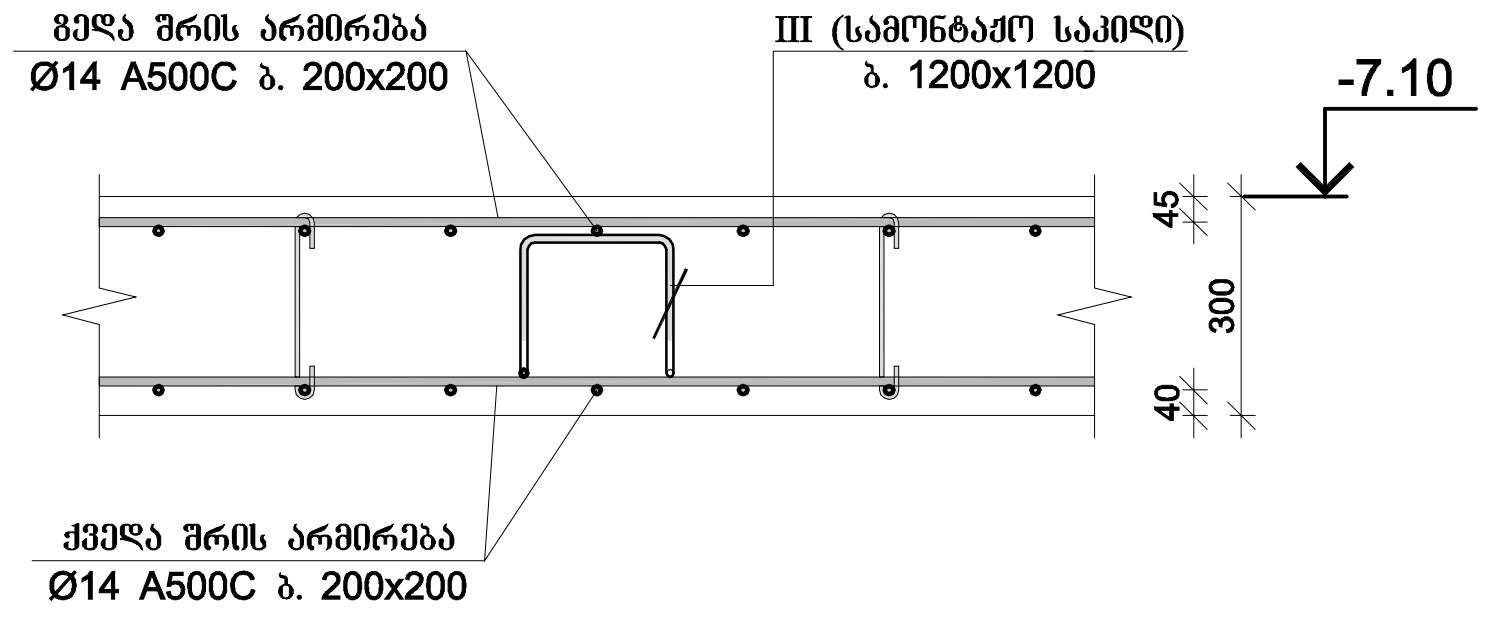

ფილის არმირების ფრაგმენტი ჭრილში

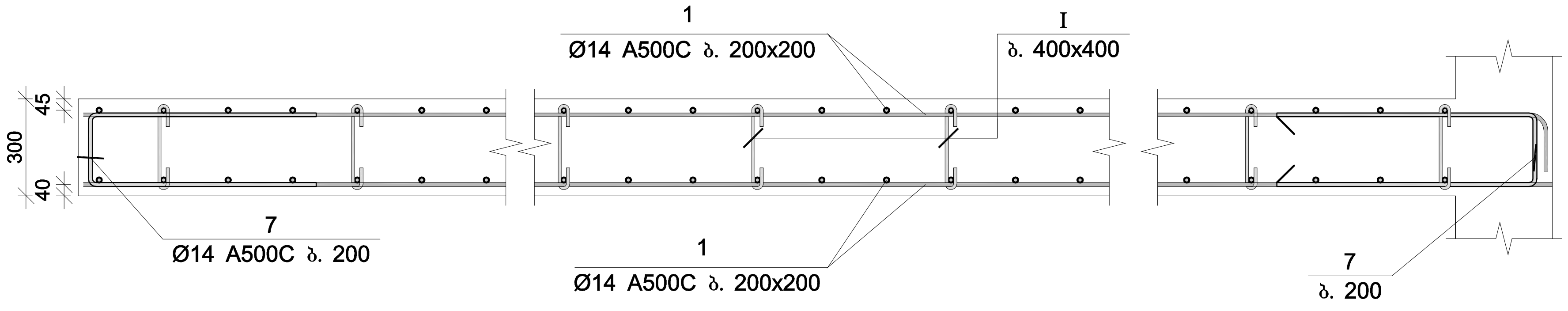

მონ. რ/ბ პანდუსის გადახურვის ფილის მფ-2-ის სპეციფიკაცია										
არმატურის სპეციფიკაცია					არმატურის ამოკრეფა					ბეტონი B 40
პოზ.	Ø	L მმ	n ცალი	Ln მ	Ø	∑Ln მ	გრძივი მეტრის წონა კგ	წონა კგ		V; მ³
								A240	A500C	
1	2	3	4	5	6	7	8	9	10	11
1	16 A500C	—	—	21050.00	10 A500C	4102.69	0.62		2529.47	252.00
2	16 A500C	3500	120	420.00	14 A500C	826.00	1.21		998.15	
3	20 A500C	2000	300	600.00	16 A500C	23736.00	1.58		37463.47	
4	20 A500C	3000	380	1140.00	20 A500C	2284.00	2.47		5632.70	
5	20 A500C	2000	80	160.00						
6	20 A500C	3000	128	384.00						
7	16 A500C	2200	1030	2266.00						
I	10 A500C	470	6200	2914.00						
II	14 A500C	1400	590	826.00						
III	10 A500C	1199	712	853.69						
IV	10 A500C	670	500	335.00			∑		46623.79	252.00
						n= 1			46623.79	252.00
									185.02	კგ/მ³

პოზ. №7
L=2.25 მ

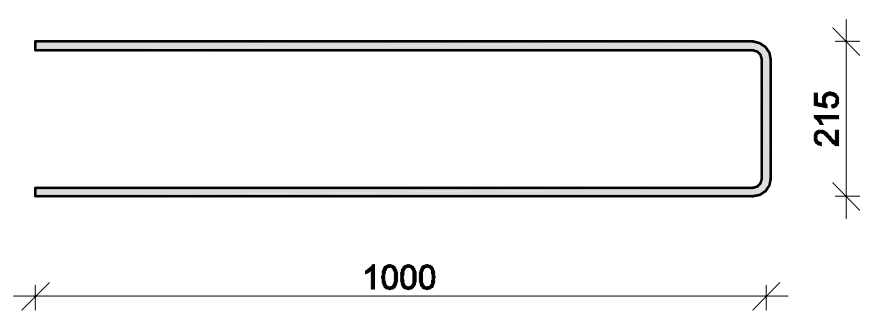

პოზ. №2
L=3.40 მ

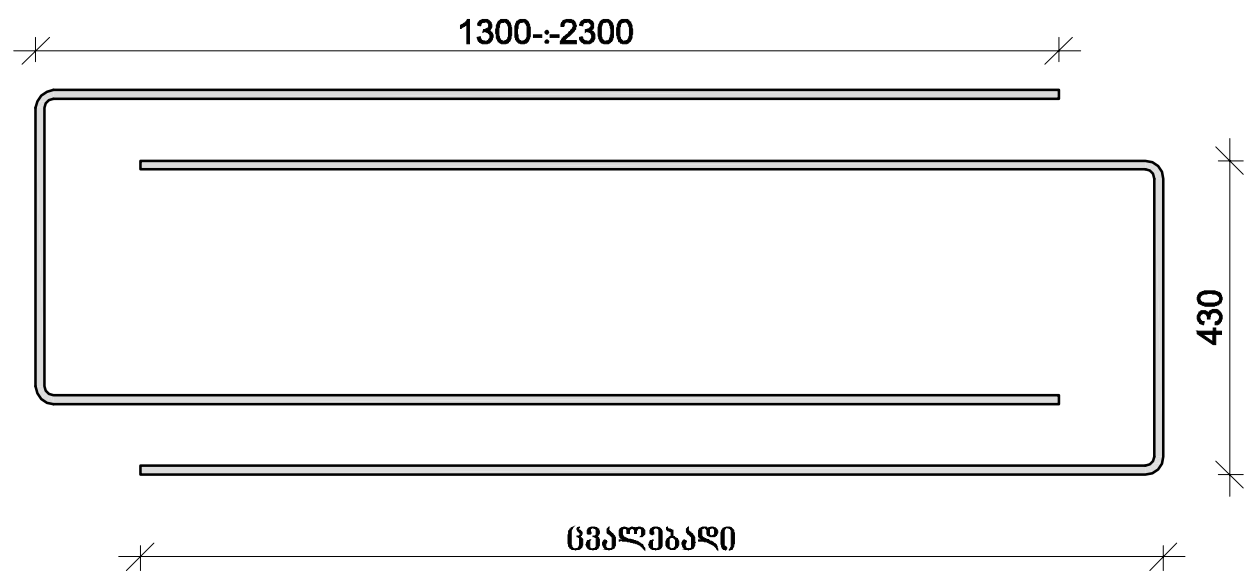

პოზ. №II
L=1.40 მ

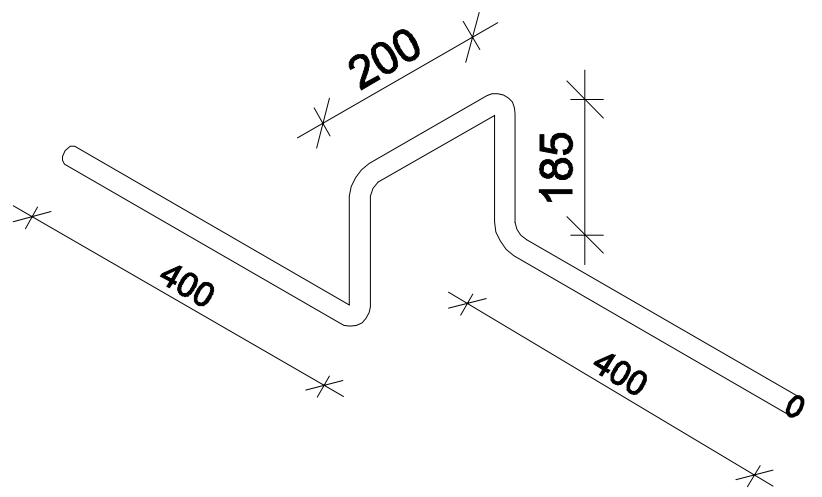

კვეთი 1-1

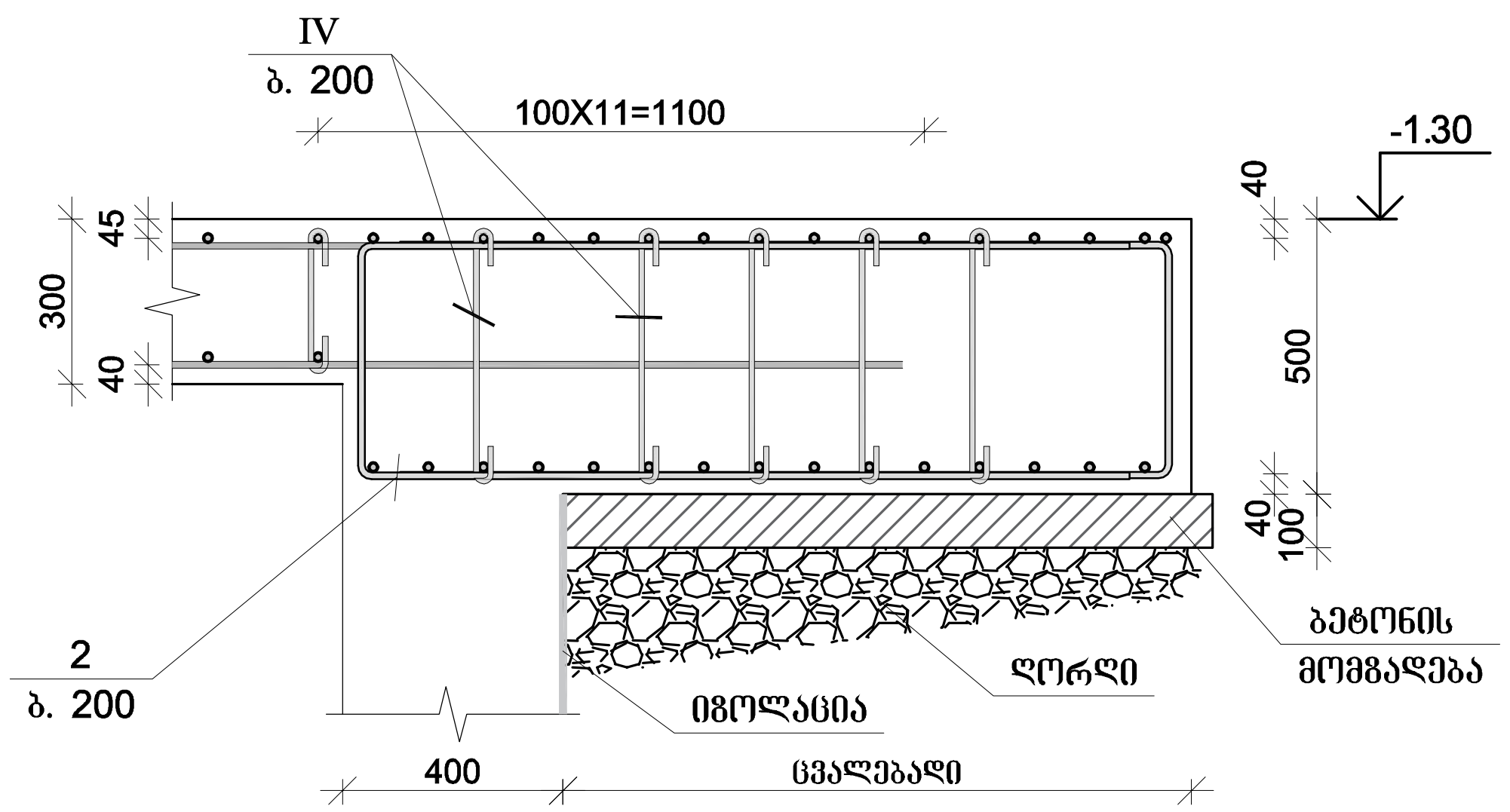

შპს "კაპიტელი"	ობიექტი	მაღალი სტანდარტების მქონე საცხოვრებელი კომპლექსი ქ. თბილისში ჭავჭავაძის ქ. №49ბ				
	დამკვეთი	შპს "ალიანსი თბილისი"		დაკვეთა №		თარიღი 2018 წ.
დირექტორი	გ. ოქრომიძე		პანდუსის კონსტრუქცია			
მთ. არქიტექტორი	გ. ხმალაძე		მონ. რ/ბ პანდუსის გადახურვის ფილის მფ-2-ის სპეციფიკაცია			
მთ. ინჟინერი	ა. კორტავა					
კონსტრუქტორი	მ. მუხიგულიშვილი					
მთ. სპეციალისტი	ა. ლებანიძე		სტადია	ფურცელი	სულ ფურცელი	მასშტაბი
შეასრულა	ნ. პავლიაშვილი		მ.პ	კ–5.08		

297/16

შპს "სტუდია-ვექტორი"

ვაკეში, საცურაო აუზთან, ნაკვეთის № 008/123 ტერიტორიიდან, კანალიზაციის ხაზის გადატანა

თბილისი-2016

№ OG16 - 28285 D 08 06 2016

წყალარინების ტექნიკური პირობა

ტექნიკური პირობის მომთხოვნი პირი: შპს „ალიანსი“ და შპს რეტრო დეველოპმენტი“

ობიექტის მისამართი: ი.ჭავჭავაძის გამზირი #49ბ (ნაკვეთი # 008/123)

ობიექტის დანიშნულება: საკანალიზაციო ქსელის გადატანა

ობიექტის წყალარინების ქსელი (დ=400/500 მმ) შესაძლებელია ჩაირთოს თამარაშვილის ქუჩის მეორე მხარეს გამავალ 500 მმ დიამეტრის ქსელში, ჩაღრმავება 2.34მ წინამდებარე ტექნიკური პირობა მოქმედებს მისი გაცემიდან 2 (ორი) წლის ვადით.

პატივისცემით,

ირაკლი ბაბუხადია

კომერციული დირექტორი

№ OG16 - 28287 D 08 06 2016

შპს „ალიანსი“ და შპს რეტრო დეველოპმენტი“
ი.ჭავჭავაძის გამზირი #49ბ (ნაკვეთი #008/123)

შპს „ჯორჯიან უოთერ ენდ ფაუერმა“ განიხილა თქვენი განცხადი, დათარიღებული 22.04.2016 წ, დარეგისტრირებული N IN16-20755 22.04.2016 წ., ზემოაღნიშნულ ტერიტორიაზე მდებარე ობიექტის წყალარინებით უზრუნველყოფის თაობაზე.

კომპანიის შესაბამისი დეპარტამენტის დასკვნის საფუძველზე გაცნობებთ, რომ ტექნიკური მიზანშეწონილობიდან გამომდინარე ობიექტისათვის განისაზღვრა წყალარინების განშტოების ოპტიმალური მიერთების წერტილი (ლ=152/165) გრძ.მ) და მომზადდა თანდართული წყალარინების ტექნიკური პირობა **# OG16-28285.**

დანართში წარმოდგენილი ტექნიკური პირობის გათვალისწინებით რეკომენდირებულია წყალარინების გარე ქსელების პროექტის შედგენა და შეთანხმება შპს „ჯორჯიან უოთერ ენდ ფაუერთან“ შემდეგი პირობების გათვალისწინებით:

- ობიექტის მშენებლობის დროს დაცული უნდა იყოს ქსელებიდან დაშორების სანიტარული და სამშენებლო ნორმები, რაც ითვალისწინებს შენობა-ნაგებობის დაშორებას ქსელებიდან არანაკლებ 5,0 მეტრით.

პროექტით გათვალისწინებული გარე ქსელების სამშენებლო-სამონტაჟო სამუშაოების დაწყებამდე საჭიროა დაინტერესებულმა პირმა მიმართოს შპს „ჯორჯიან უოთერ ენდ ფაუერს“ სათანადო ხელშეკრულების გაფორმებაზე. ამასთან, პროექტით გათვალისწინებული გარე ქსელების სამშენებლო-სამონტაჟო სამუშაოების დაწყებამდე აუცილებელია გამოძახებული იქნას GWP-ის ტექნიკური ზედამხედველობის სამსახურის წარმომადგენელი, ტელ: 293 11 11, წინააღმდეგ შემთხვევაში კომპანია იტოვებს უფლებას არ განახორციელოს ობიექტის წყალმომარაგება-წყალარინება.

მომავალში ობიექტის საჭირო ხარჯის გაზრდის შემთხვევაში უნდა მომართოთ შპს „ჯორჯიან უოთერ ენდ ფაუერს“.

აქვე გაცნობებთ, რომ თქვენი ობიექტის ქსელზე მიერთება უნდა მოხდეს მხოლოდ შპს „ჯორჯიან უოთერ ენდ ფაუერი“-ს მიერ. ობიექტის ქსელზე უნებართვოდ დაერთების შემთხვევაში გატარებული იქნება კანონმდებლობით გათვალისწინებული სანქციები.

პატივისცემით,

ირაკლი ბაბუხადია

კომერციული დირექტორი

ქ. თბილისის მუნიციპალიტეტის
მერიის ეკოლოგიისა და გამწვანების
საქალაქო სამსახური

KA980172373287716

№25/234830

08 / სექტემბერი / **2016** წ.

შპს ალიანსის და შპს "რეტრო დეველოპმენტის"
წარმ. გიორგი კვირიკაშვილი, 01034000906,
სტანისლავსკის #5, ბინა 43

თქვენი (#314540/12 05.09.16) წერილის პასუხად გაცნობებთ, რომ ქ. თბილისის მუნიციპალიტეტის მერიის ეკოლოგიისა და გამწვანების საქალაქო სამსახური არ არის წინააღმდეგი ქ. თბილისში, ი. ჭავჭავაძის გამზ. #49ბ (საკ/კოდ #01.14.07.008.123) და მიმდებარე ტერიტორიაზე განხორციელდეს წყალარინების ქსელის გადატანის სამშენებლო სამუშაოები ისე, რომ არ დაზიანდეს და არ დაირღვეს ირგვლივ არსებული მწვანე ნარგავების სასიცოცხლო ფუნქცია, წინააღმდეგ შემთხვევაში თქვენს მიმართ გატარებული იქნება საქართველოს კანონმდებლობით გათვალისწინებული ღონისძიებები.

აგრეთვე გაცნობებთ, რომ ქ. თბილისის მუნიციპალიტეტის საკრებულოს 2014 წლის 12 დეკემბრის #17-55 დადგენილების მე-3 თავის 26-ე მუხლის მე-6 პუნქტის თანახმად, მინიმალური დაშორება მშენებარე შენობასა და არსებულ მწვანე ნარგავებს შორის უნდა შეადგენდეს 1 მეტრს.

ეკოლოგიისა და გამწვანების საქალაქო სამსახურის უფროსი — ნინო სულხანიშვილი

KA021750408529616

სახელმწიფო ქონების
ეროვნული სააგენტო

NATIONAL AGENCY
OF STATE PROPERTY

თბილისი 0108, თ.ჭოველიძის ქ.10ა

10a T.Chovelidze Str.,0108 Tbilisi,Georgia

N5/50046

27 / სექტემბერი / 2016 წ.

შპს „რეტრო დეველოპმენტი“-ს და შპს „ალიანსი“-ს
წარმომადგენელს გიორგი კვირიკაშვილს
მის: ქ. თბილისი, სტანისლავსკის ქ. N5, ბინა N43

ასლი: შპს „ჯორჯიან უოთერ ენდ ფაუერს“

სსიპ - სახელმწიფო ქონების ეროვნულმა სააგენტომ განიხილა 05.09.2016წ. №71403/ფ და 09.09.2016წ. N73182/ფ განცხადებები, ქ. თბილისში, ილია ჭავჭავაძის გამზ. N49ბ-ში მდებარე შპს „რეტრო დეველოპმენტის“ და შპს „ალიანსის“ საკუთრებაში არსებულ 5820.0 კვ.მ (ს/კ N01.14.07.008.123) მრავალფუნქციური ობიექტის მშენებლობასთან დაკავშირებით მიწის ნაკვეთზე გამავალი სახელმწიფო საკუთრებაში რეგისტრირებული 5106.0 გრძ.მ კანალიზაციის მილის ხაზოვანი ნაგებობის (ს/კ N01.01.747) წარმოდგენილი პროექტის მიხედვით, ილია ჭავჭავაძის გამზ. N49-ში მდებარე 5092.0 კვ.მ (ს/კ N01.14.07.008.035), 7635.0 კვ.მ (ს/კ N01.14.07.008.036) და 20155.0 კვ.მ (ს/კ N01.14.07.008.118) სახელმწიფო საკუთრებაში არსებულ მიწის ნაკვეთებზე გადატანაზე თანხმობის გაცემის შესახებ.

გაცნობებთ, რომ სსიპ - საქართველოს ფიზიკური აღზრდისა და სპორტის სახელმწიფო სასწავლო უნივერსიტეტის 23.09.2016წ. N01-03/235 წერილით წარმოდგენილი პოზიციის გათვალისწინებით სსიპ - სახელმწიფო ქონების ეროვნულმა სააგენტო არ არის წინააღმდეგი ქ. თბილისში, ილია ჭავჭავაძის გამზ. N49ბ-ში მდებარე შპს „რეტრო დეველოპმენტის“ და შპს „ალიანსის“ საკუთრებაში არსებულ 5820.0 კვ.მ (ს/კ N01.14.07.008.123) მრავალფუნქციური ობიექტის მშენებლობასთან დაკავშირებით მიწის ნაკვეთზე გამავალი სახელმწიფო საკუთრებაში რეგისტრირებული 5106.0 გრძ.მ კანალიზაციის მილის ხაზოვანი ნაგებობის (ს/კ N01.01.747) წარმოდგენილი პროექტის მიხედვით, განახორციელოთ ილია ჭავჭავაძის გამზ. N49-ში მდებარე 5092.0 კვ.მ (ს/კ N01.14.07.008.035), 7635.0 კვ.მ (ს/კ N01.14.07.008.036) და 20155.0 კვ.მ (ს/კ N01.14.07.008.118) სახელმწიფო საკუთრებაში არსებულ მიწის ნაკვეთებზე გადატანა შპს „ჯორჯიან უოთერ ენდ ფაუერთან“ შეთანხმებული პროექტის მიხედვით უსაფრთხოების ნორმების სრული დაცვით.

ამასთან ერთად გაცნობებთ, რომ სახელმწიფო საკუთრებაში რეგისტრირებული 5106.0 გრძ.მ წყალანირების (კანალიზაციის) მილის ხაზოვანი ნაგებობის (ს/კ N01.01.747) გადატანის შედეგად სახელმწიფოს არ უნდა წარმოეშვას რაიმე სახის ვალდებულება და სამუშაოების დამთავრებისთანავე მიწის ნაკვეთები მოყვანილი უნდა იქნას პირვანდელ მდგომარეობაში, ამასთან სააგენტოში წარმოდგენილი უნდა იქნას დადგენილი წესით შევსებული რეალური ადგილმდებარეობის გათვალისწინებით სახელმწიფო საკუთრებაში რეგისტრირებული 5106.0 გრძ.მ კანალიზაციის მილის ხაზოვანი ნაგებობის (ს/კ N01.01.747) კორექტირებული საკადასტრო აზომვითი ნახაზი დედნის სახით ელექტრონულ ვერსიასთან ერთად (Shp - ფაილში).

გიგზავნით საქართველოს ფიზიკური აღზრდისა და სპორტის სახელმწიფო სასწავლო უნივერსიტეტის 19.09.2016წ. N01-03/232 წერილს.

დანართი: 1 ფურცელი.

სსიპ-სახელმწიფო ქონების ეროვნული სააგენტოს
თავმჯდომარე

ეკატერინე სისაური

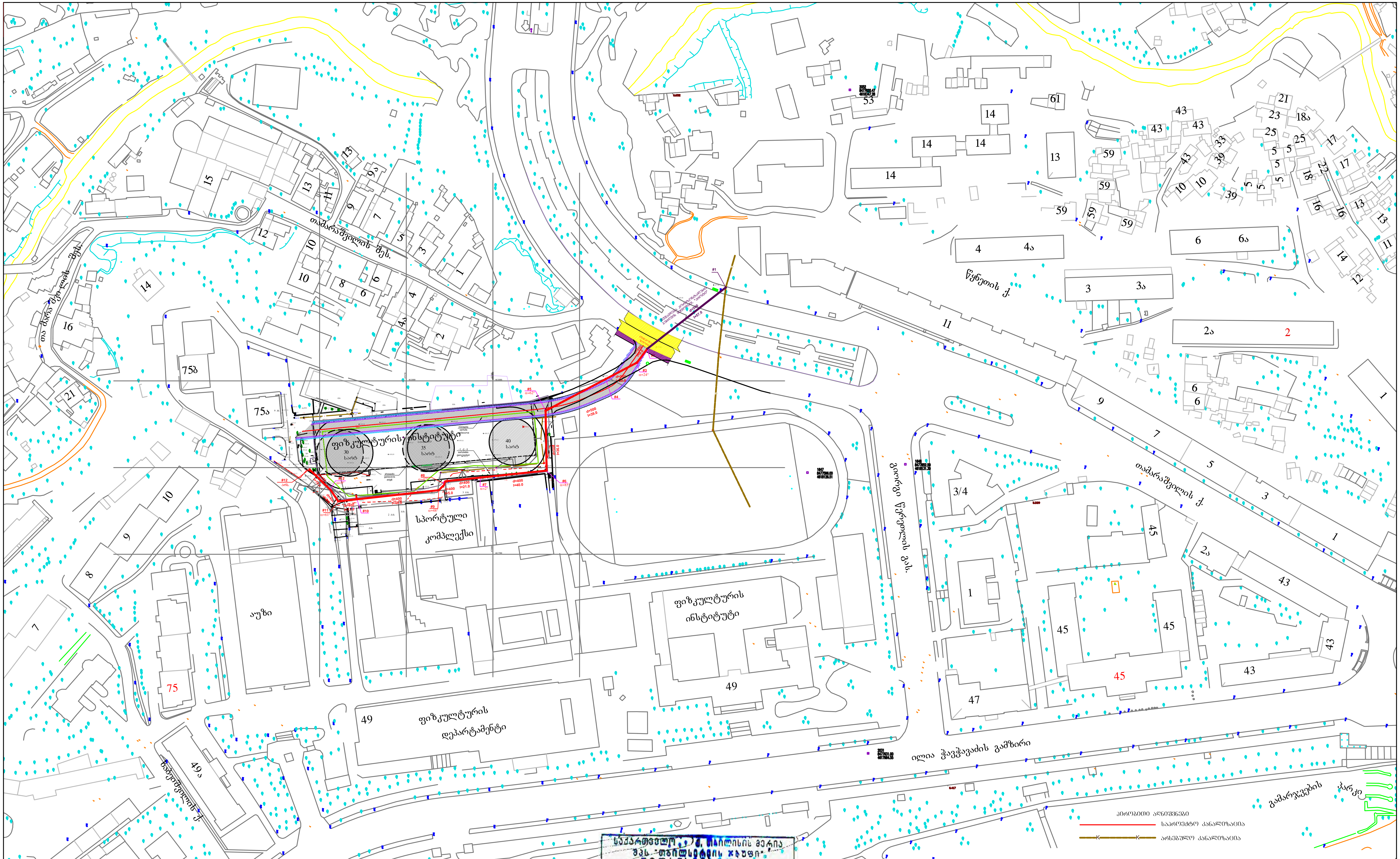

პირობითი აღნიშვნები

საპროექტო კანალიზაცია

არსებული კანალიზაცია

ქ.თბილისი ხოშარაულის ქ. 29 ტ. 295-54-17; 593-66-46-47 შპს "სტუდია-ვექტორი"	Studia Vector	დირექტორი	ვ.ქირმიზოვი	ფურცელი
		დაამუშავა	ი.შაქულაშვილი	SS-1
		შეამოწმა	ვ.ქირმიზოვი	
				ფურც.რაოდ.
ვაკეში, საცურაო აუზთან, ნაკვეთის № 008/123 ტერიტორიიდან, კანალიზაციის ხაზის გადატანა	დაკვეთა №			9
	297/16			მასშტაბი
	სტადია			1:2000
სიტუაციური გეგმა	მ.პ.			

სპორტული კომპლექსი

ქ.თბილისი ზოშარაულის ქ. 29 ტ. 295-54-17; 593-66-46-47 შპს "სტუდია-ვექტორი"			
ვაკეში, საცურაო აუზთან, ნაკვეთის № 008/123 ტერიტორიიდან, კანალიზაციის ხაზის გადატანა	დაკვეთა № 297/16	სტადია	
გენ-გეგმა	მ.პ.		

დირექტორი		ვ.ყირმიზოვი	შურცელი
დაამუშავა		ი.შაქულაშვილი	SS-2
შეამოწმა		ვ.ყირმიზოვი	
			შურც.რაოდ.
			9
			მასშტაბი
			1:1000

შეთანხმებულია:
სამუშაოების დაწყების წინ გამოიძახეთ ჩვენი წარმომადგენელი. სამუშაოები აწარმოეთ ხელით. გათხარეთ საკონტროლო შურფები.
შ.პ.ს. "
შ.პ.ს. "
ტელ.: 110000
"26" 08 2016 წ.

შპს "სილქნეტი"
შეთანხმებულია
დაინტერესებული პირის მიერ მოწოდებულ ინფორმაციაში
შპს "სილქნეტის" წარმომადგენელი
ოპერატიული მართვა: 295 01 23, 293 27 40
ტექნიკური განყოფილების უფროსი
თარიღი 12.7.2016

სს "ტელასი"
ს.ს. ტელასის ნაკრძალის ტერიტორიაზე სამუშაოები ჩატარდეს მხოლოდ გამოცხადებული ინსპექტორის თანხლებით.
გამოცხადებული ინსპექტორის ტელეფონი 599589915
ს.ნ.ბ. ინსპექტორი
26.08.16

აუზი

ელექტრონული ვერსია შეესაბამება ბეჭდურ ვერსიას
"შპს "სტუდია-ვექტორი" GEORGIA, "STUDIA-VECTOR" LTD
206267494

ელექტრონული ვერსია შეესაბამება ბეჭდურ ვერსიას
"შპს "ტბილსერვისის ჯგუფი" GEORGIA, "TBILSERVICE GROUP" LTD
206267494

შპს "ინჟინერული ქსელების ცენტრი"
ტექნიკური პირობები
1 ცხრილი 1 ხაზი 1 ფურცელი
ხელმოწერა
545308631
26.08.16

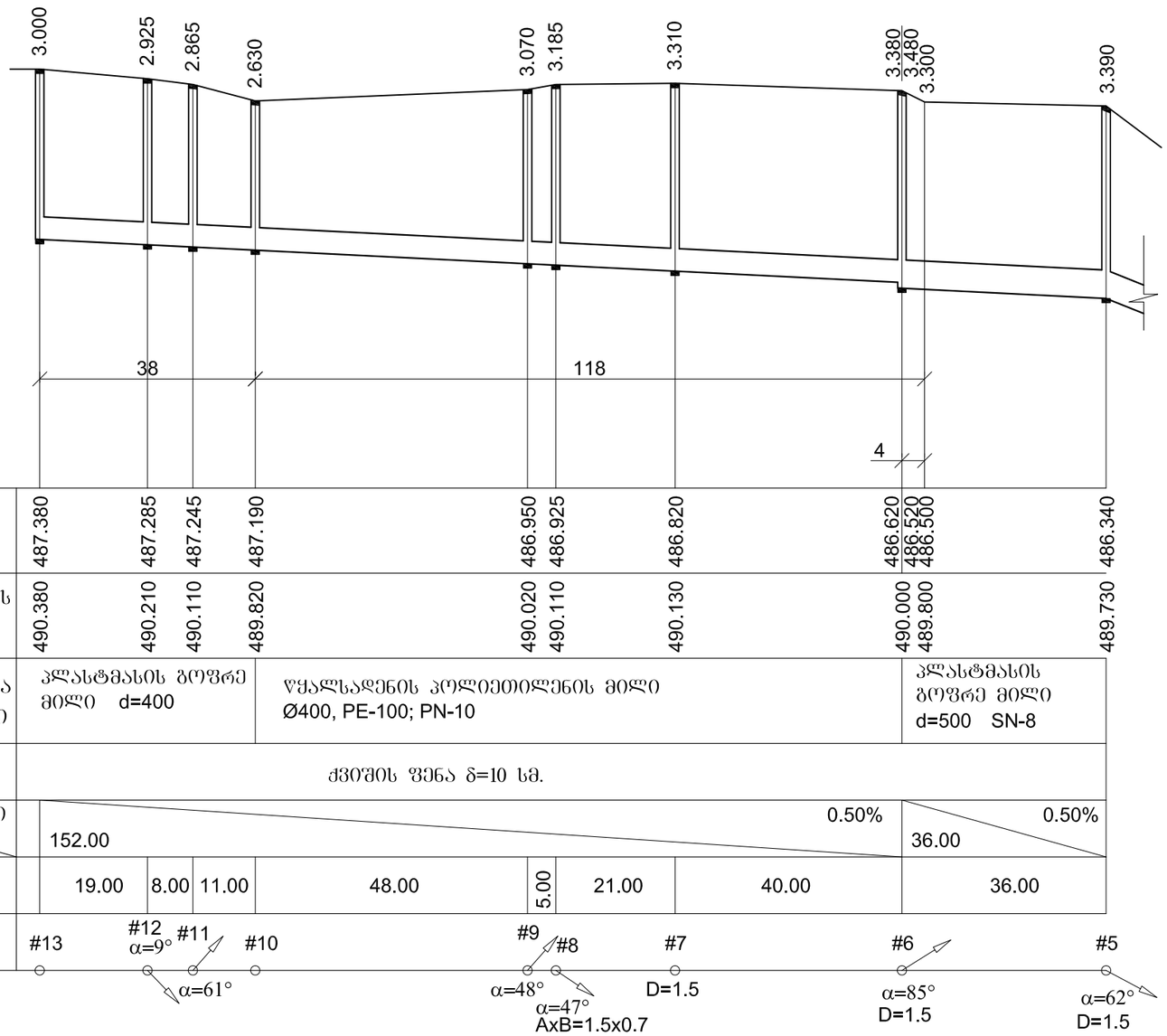

მილის ძირის ნიშნული	487.380	487.285	487.245	487.190	486.950	486.925	486.820	486.620	486.520	486.500	486.340		
მიწის ზედაპირის ნიშნული	490.380	490.210	490.110	489.820	490.020	490.110	490.130	490.000	489.800		489.730		
მილის აღნიშვნა იზოლაციის ტიპი	პლასტმასის გოფრე მილი d=400				წყალსადენის პოლიეთილენის მილი Ø400, PE-100; PN-10						პლასტმასის გოფრე მილი d=500 SN-8		
საფუძველი	ქვიშის ფენა δ=10 სმ.												
ქანობი / სიგრძე	152.00						0.50%				36.00	0.50%	
მანძილი	19.00	8.00	11.00	48.00	5.00	21.00	40.00				36.00		
ჭის ნომერი, მოხვევის კუთხე	#13	#12 α=9°	#11 α=61°	#10	#9 α=48°	#8 α=47° AxB=1.5x0.7	#7 D=1.5	#6 α=85° D=1.5			#5 α=62° D=1.5		

ტრანშეის განივი კვეთი,
d=400; H=3.40 მ. მ 1:50

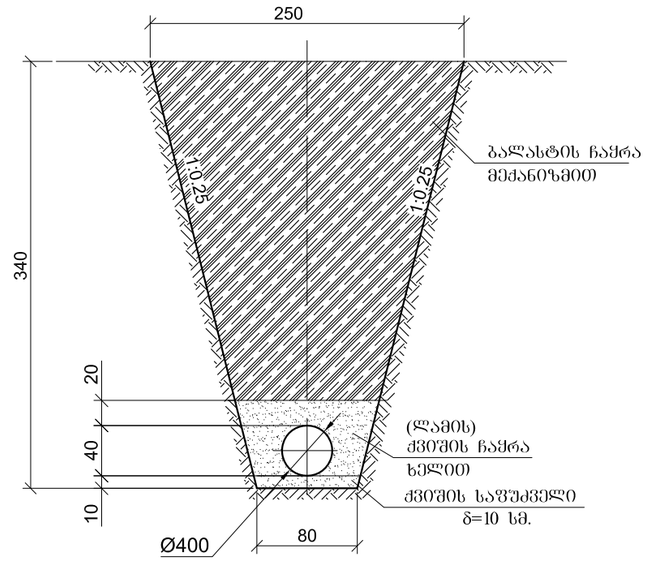

ქ.თბილისი ხოშარაულის ქ. 29 ტ. 295-54-17; 593-66-46-47 შპს "სტუდია-ვექტორი"	დირექტორი	ვ.ყირმიზოვი	შურცელი
	დაამუშავა	ი.შამულაშვილი	SS-3
	შეამოწმა	ვ.ყირმიზოვი	
			შურც.რაოდ.
			9
ვაკეში, საცურაო აუზთან, ნაკვეთის № 008/123 ტერიტორიიდან, კანალიზაციის ხაზის გადატანა	დაკვეთა №	297/16	მასშტაბი
	სტადია		1:1000; 1:100
ბრძივი პროფილი ჭა-5 - ჭა-13	მ.პ.		

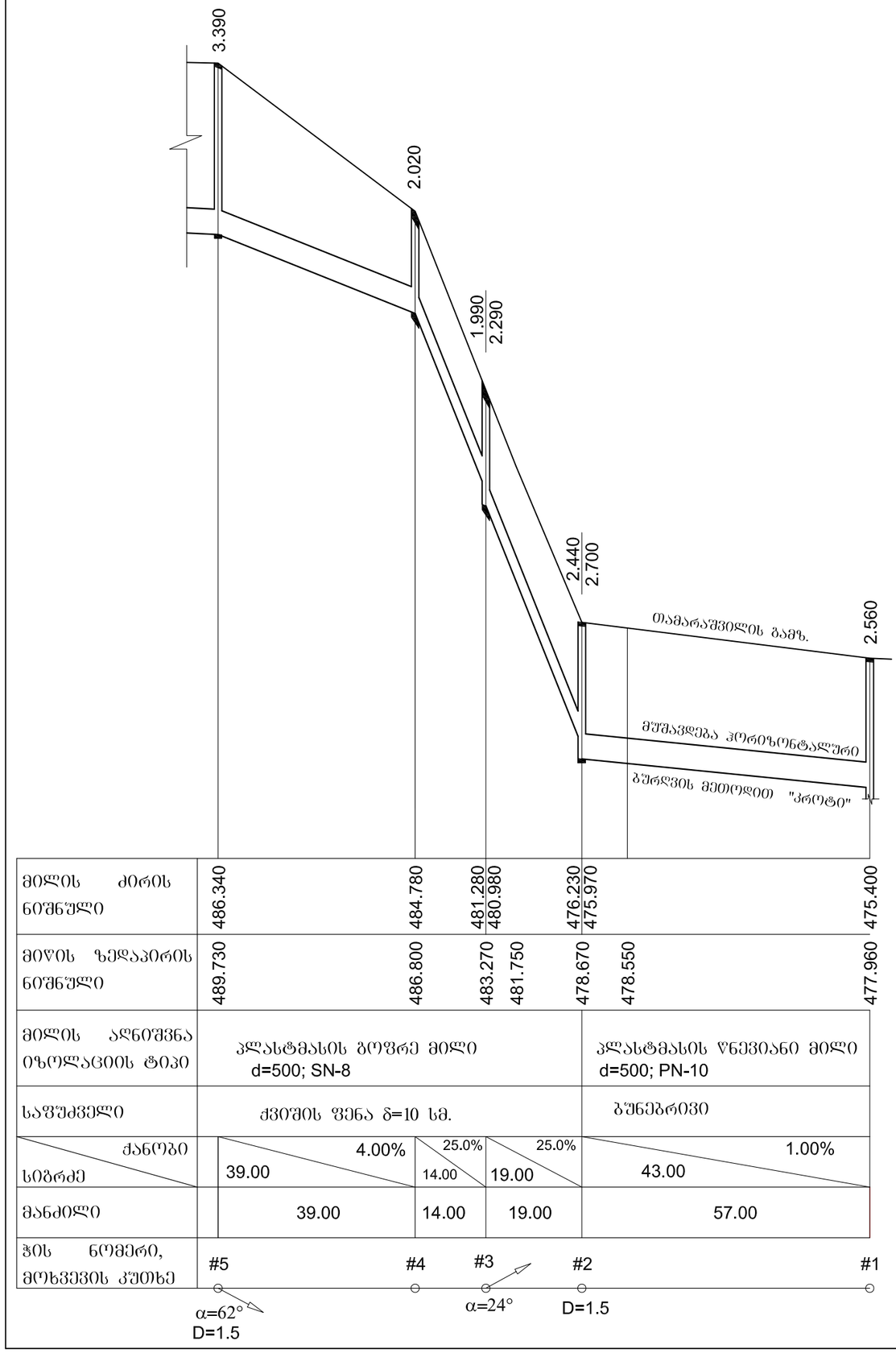

მილის ძირის ნიშნული	486.340	484.780	481.280 / 480.980	476.230 / 475.970		475.400
მიწის ზედაპირის ნიშნული	489.730	486.800	483.270	481.750	478.670 / 478.550	477.960
მილის აღნიშვნა იზოლაციის ტიპი	პლასტმასის ბოჭრე მილი d=500; SN-8				პლასტმასის წნევიანი მილი d=500; PN-10	
საფუძველი	ქვიშის ფენა δ=10 სმ.				ბუნებრივი	
ქანობი / სიგრძე	4.00% / 39.00		25.0% / 14.00	25.0% / 19.00	1.00% / 43.00	
მანძილი	39.00		14.00	19.00	57.00	
ჭის ნომერი, მოხვევის კუთხე	#5	#4	#3	#2		#1

ტრანშეის განივი კვეთი,
d=500; H=3.49 მ. მ 1:50

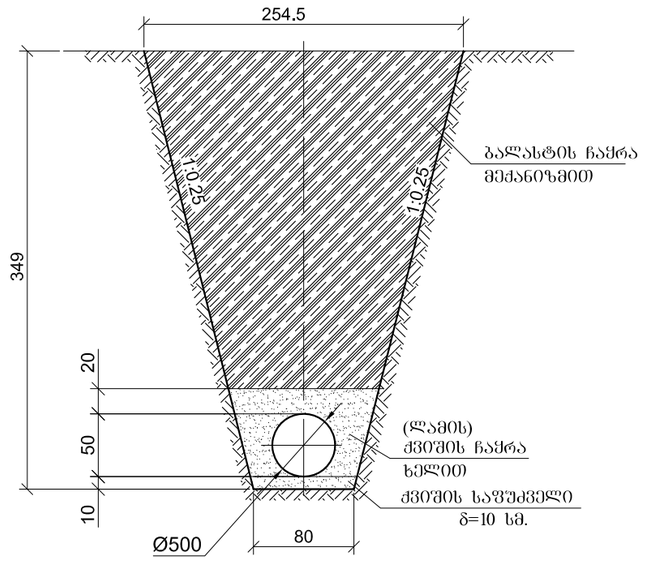

ქობულეთი ზღვარაულის ქ. 29 ტ. 295-54-17; 593-66-46-47 შპს "სტუდია-ვექტორი"	დირექტორი		ვ.ყორმიზოვი	ფურცელი
	დაამუშავა		ი.შაქულაშვილი	SS-4
	შეამოწმა		ვ.ყორმიზოვი	ფურც.რაოდ.
				9
ვაკეში, საცურაო აუზთან, ნაკვეთის № 008/123 ტერიტორიიდან, კანალიზაციის ხაზის გადატანა	დაკვეთა № 297/16			მასშტაბი 1:1000; 1:100
	სტადია			
ბრძივი პროფილი ჭა-1 - ჭა-5	მ.პ.			

კამერა №8.

კამერის არმირების სქემა

ჭრილი 1-1; მ 1:50

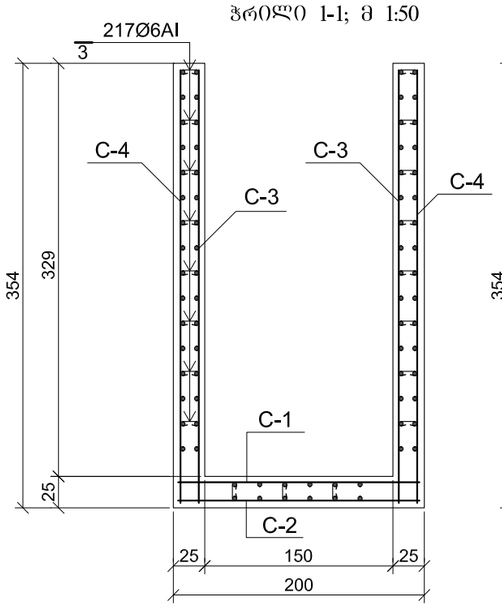

ჭრილი 2-2; მ 1:50

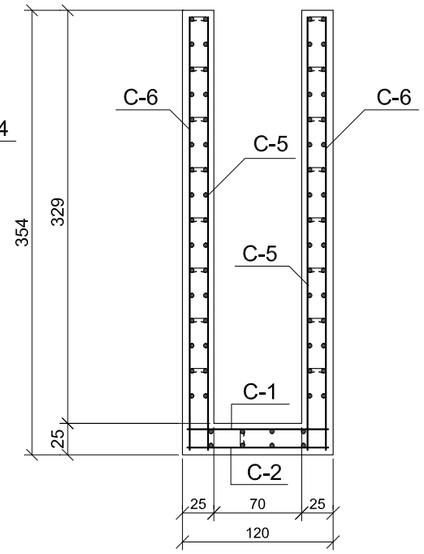

არმატურის ბადე **C-5**

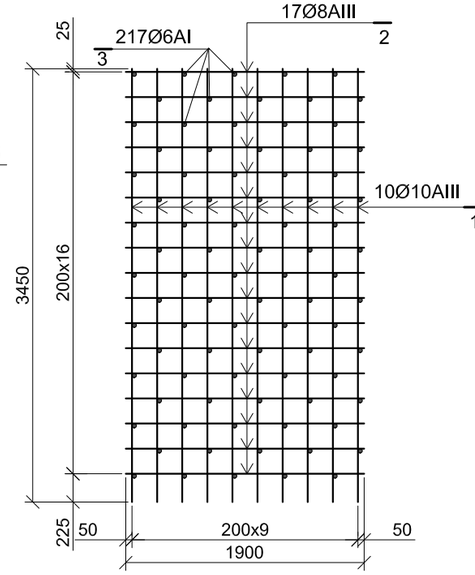

არმატურის ბადე **C-6**

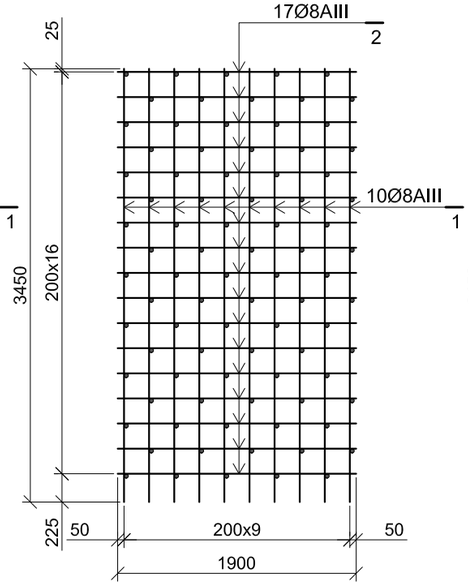

არმატურის ბადე **C-3**

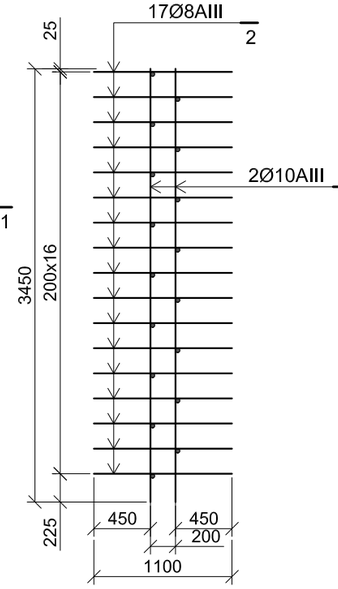

არმატურის ბადე **C-4**

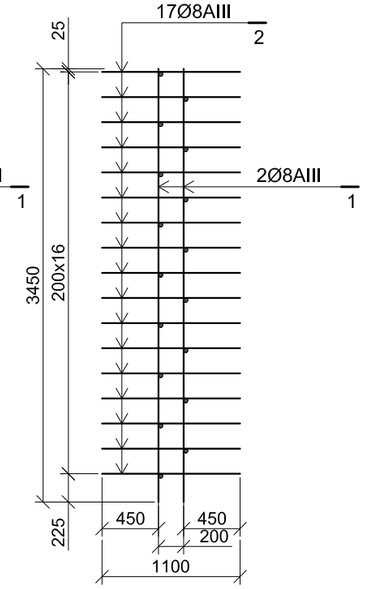

კამერის მოწყობა. ტექნოლოგია

ბეტმა; მ 1:50

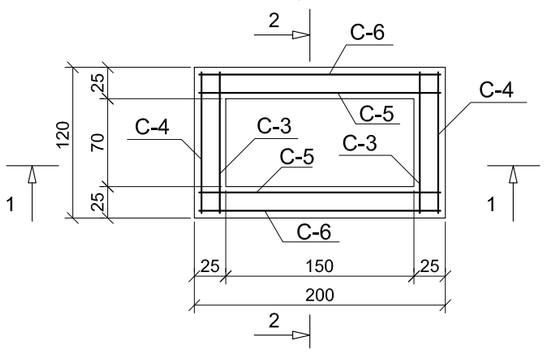

ჭრილი 1-1; მ 1:50

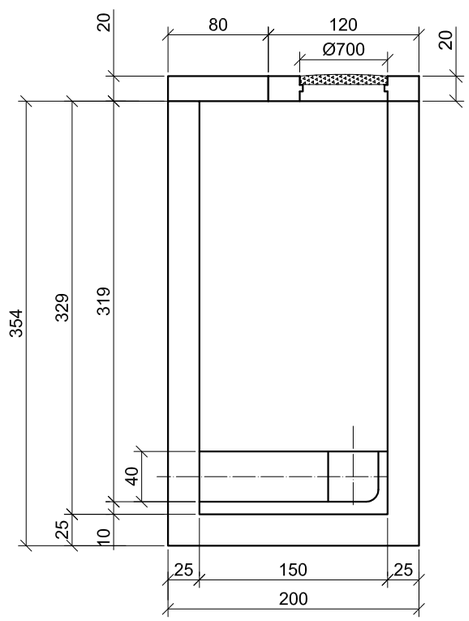

ჭრილი 2-2; მ 1:50

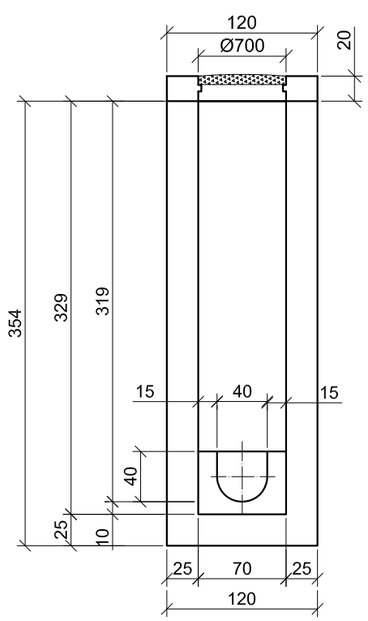

კამერის გადახურვა. მ 1:50

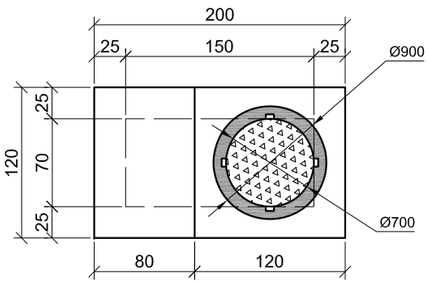

კამერა

AI - 21.24 კბ
AIII - 110.13 კბ
ბეტონი: - 5.10მ³
B22.5; F150; W6
მომზადების ბეტონი: - 0.31მ³

ქრუ ფილა

AI - 1.18 კბ
AIII - 8.16 კბ
ბეტონი: - 0.19მ³
B22.5; F150; W6

არმატურის ბადე **C-1**

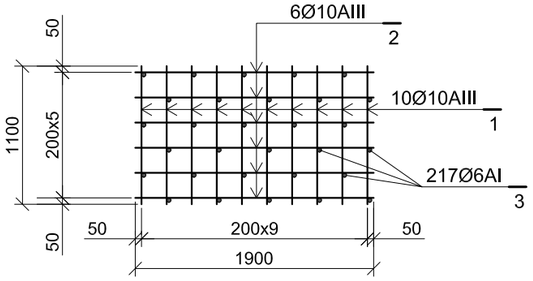

არმატურის ბადე **C-2**

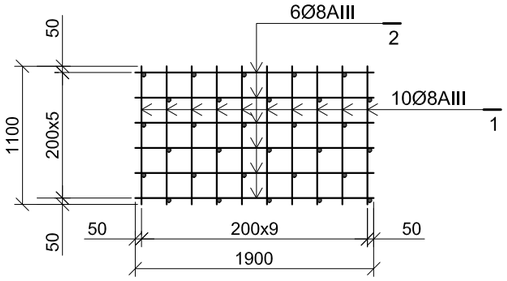

ბეტმა; მ 1:50

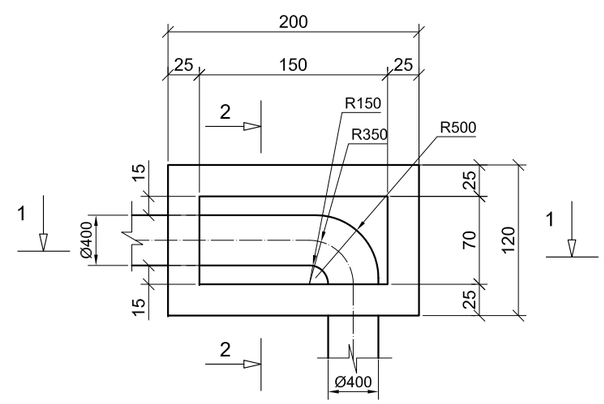

კამერის არმირების სპეციფიკაცია

ნაწილის	პოზ.№	ესკიზი	სიგრძე მმ.	დიამეტრ. კლასი	რაოდ.	საერთო სიგრძე	წონა კგ.	შენიშვნა
C-1	1	1100	1100	Ø10AIII	10	11.00	6.79	
	2	1900	1900	Ø10AIII	6	11.40	7.03	
C-2	1	1100	1100	Ø8AIII	10	11.00	4.35	
	2	1900	1900	Ø8AIII	6	11.40	4.50	
C-3	1	3450	3450	Ø10AIII	2	6.90	4.26	
	2	1100	1100	Ø8AIII	17	18.70	7.39	
C-4	1	3450	3450	Ø8AIII	2	6.90	2.73	
	2	1100	1100	Ø8AIII	17	18.70	7.39	
C-5	1	3450	3450	Ø10AIII	10	34.50	21.29	
	2	1900	1900	Ø8AIII	17	32.30	12.76	
C-6	1	3450	3450	Ø8AIII	10	34.50	13.62	
	2	1900	1900	Ø8AIII	17	32.30	12.76	
	3	420	420	Ø6AI	217	91.14	20.23	
ქრუ გადახურვას ფილა								
C-1	1	1100	1100	Ø10AIII	4	4.40	2.71	
	2	700	700	Ø8AIII	6	4.20	1.66	
C-2	1	1100	1100	Ø8AIII	4	4.40	1.74	
	2	700	700	Ø8AIII	6	4.20	1.66	
	3	420	420	Ø6AI	12	5.04	1.12	

ქობილისი
ზოშარაულის ქ. 29
ტ. 295-54-17; 593-66-46-47
შპს "სტუდია-ვექტორი"

Studia Vector

დირექტორი		ვ.ყირმიზოვი	წურცელი
დაამუშავა		ი.შაქულაშვილი	SS-5
შეამოწმა		ვ.ყირმიზოვი	წურც.რაოდ.
			9
			მასშტაბი
			1:50

ვაკეში, საცურაო აუზთან, ნაკვეთის № 008/123 ტერიტორიიდან, კანალიზაციის ხაზის გადატანა

დაკვეთა №
297/16
სტადია

მონოლითური რკინა-ბეტონის ჭის მოწყობა. ტექნოლოგია

მ.პ.

კამერა №7. კამერის არმირების სქემა

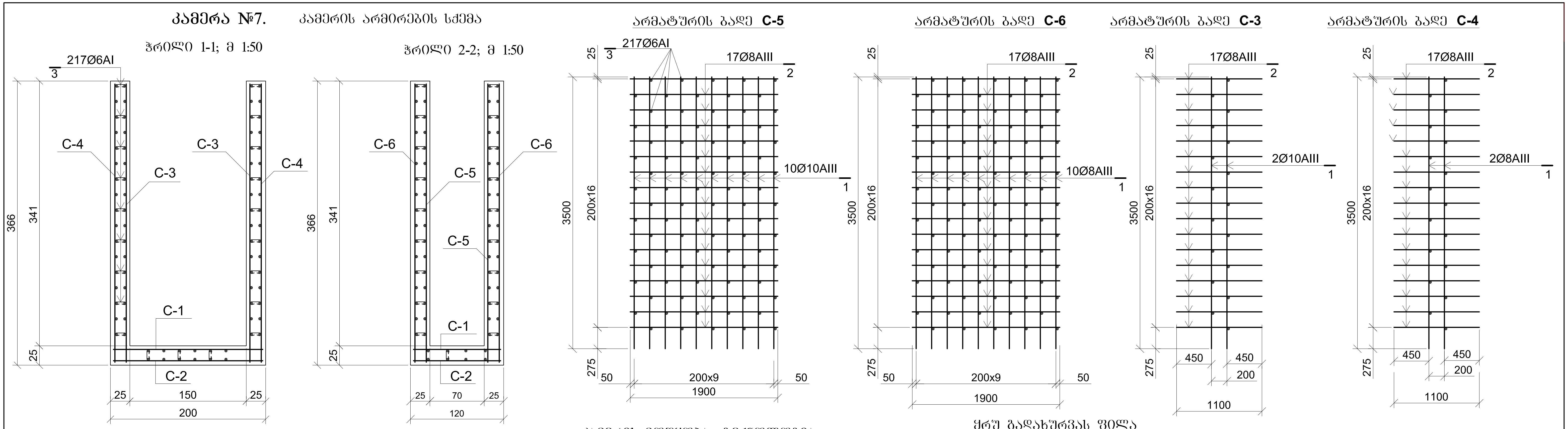

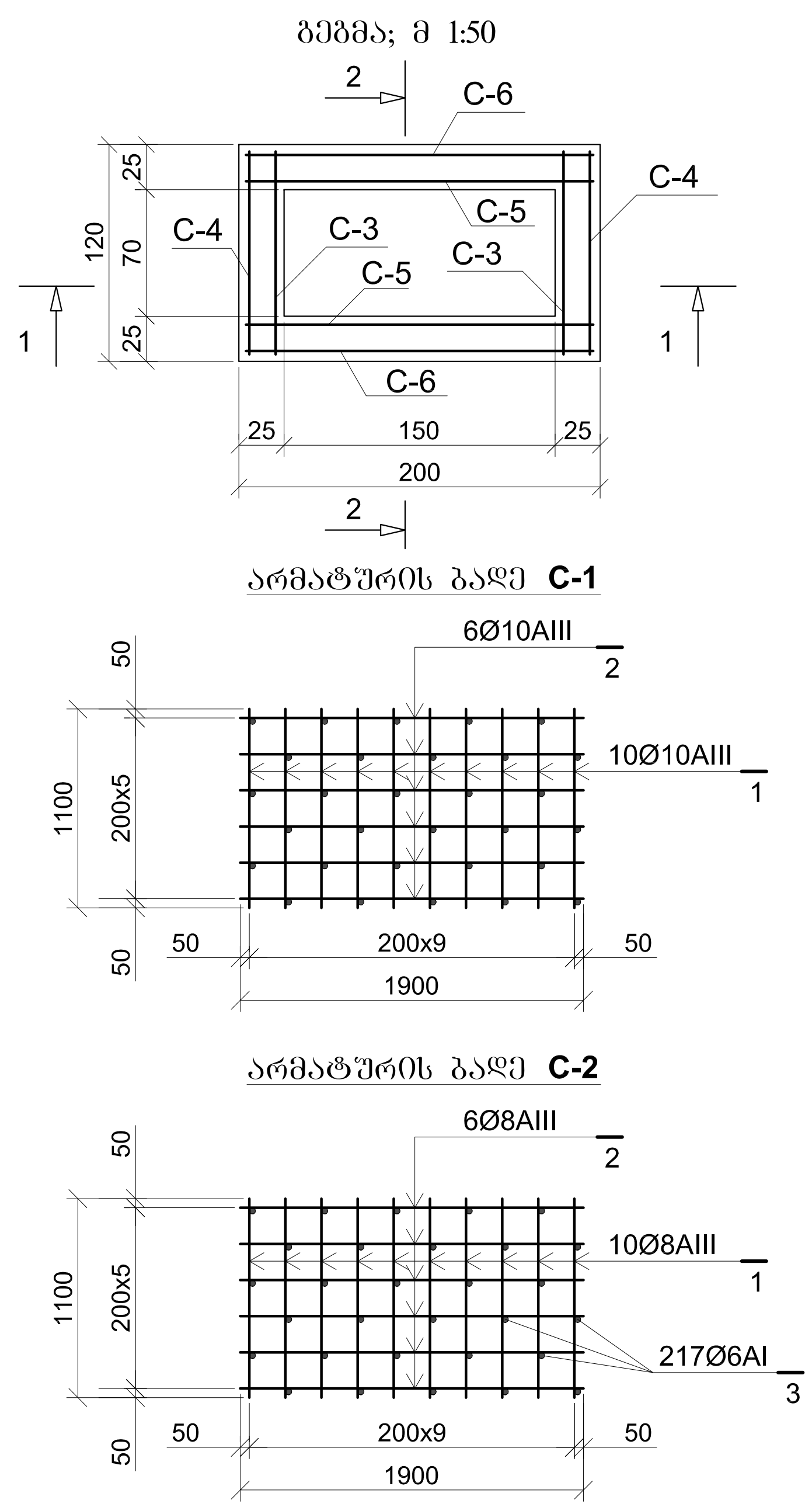

კამერის მოწყობა. ტექნოლოგია

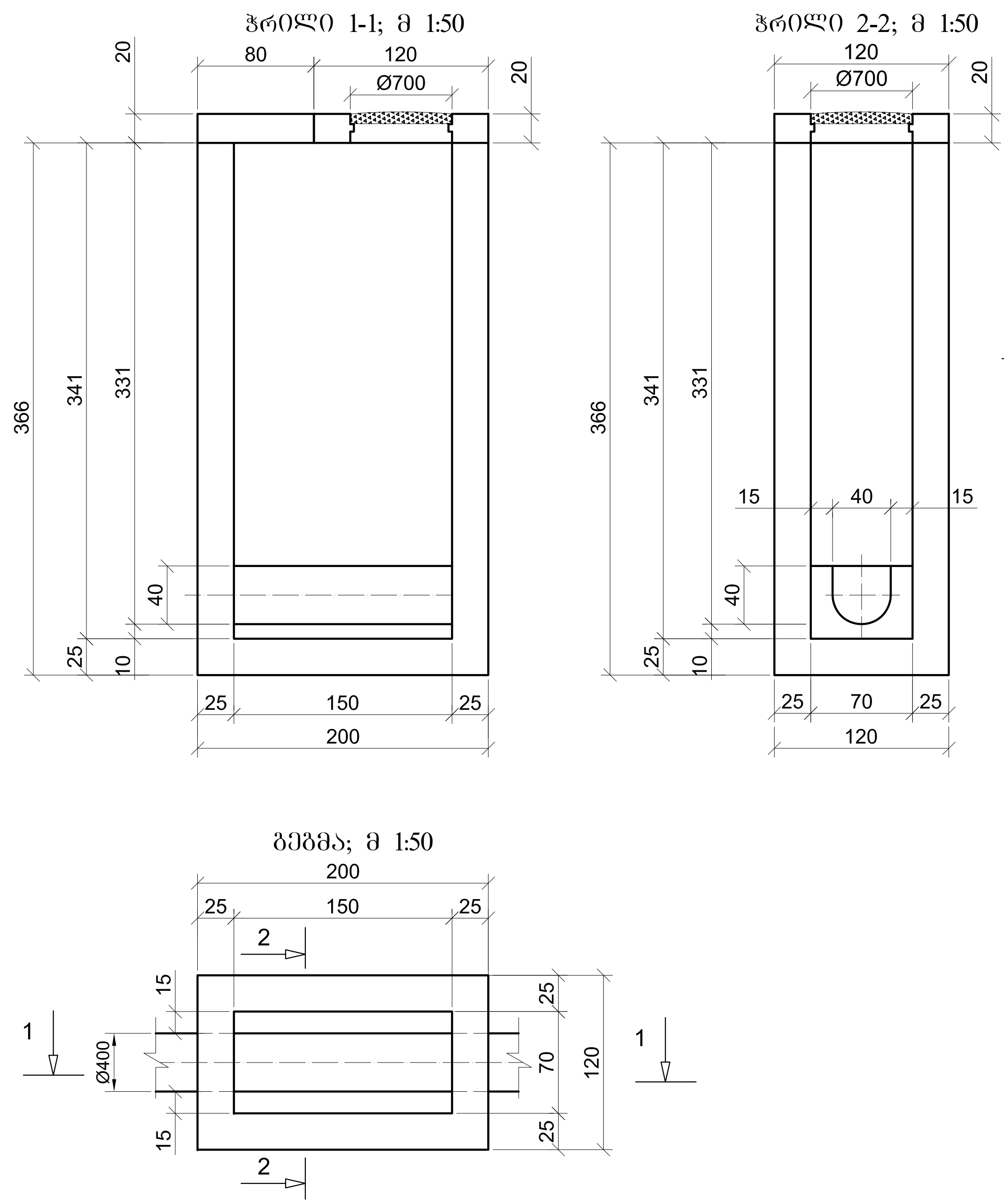

ჭის გადახურვის ფილა

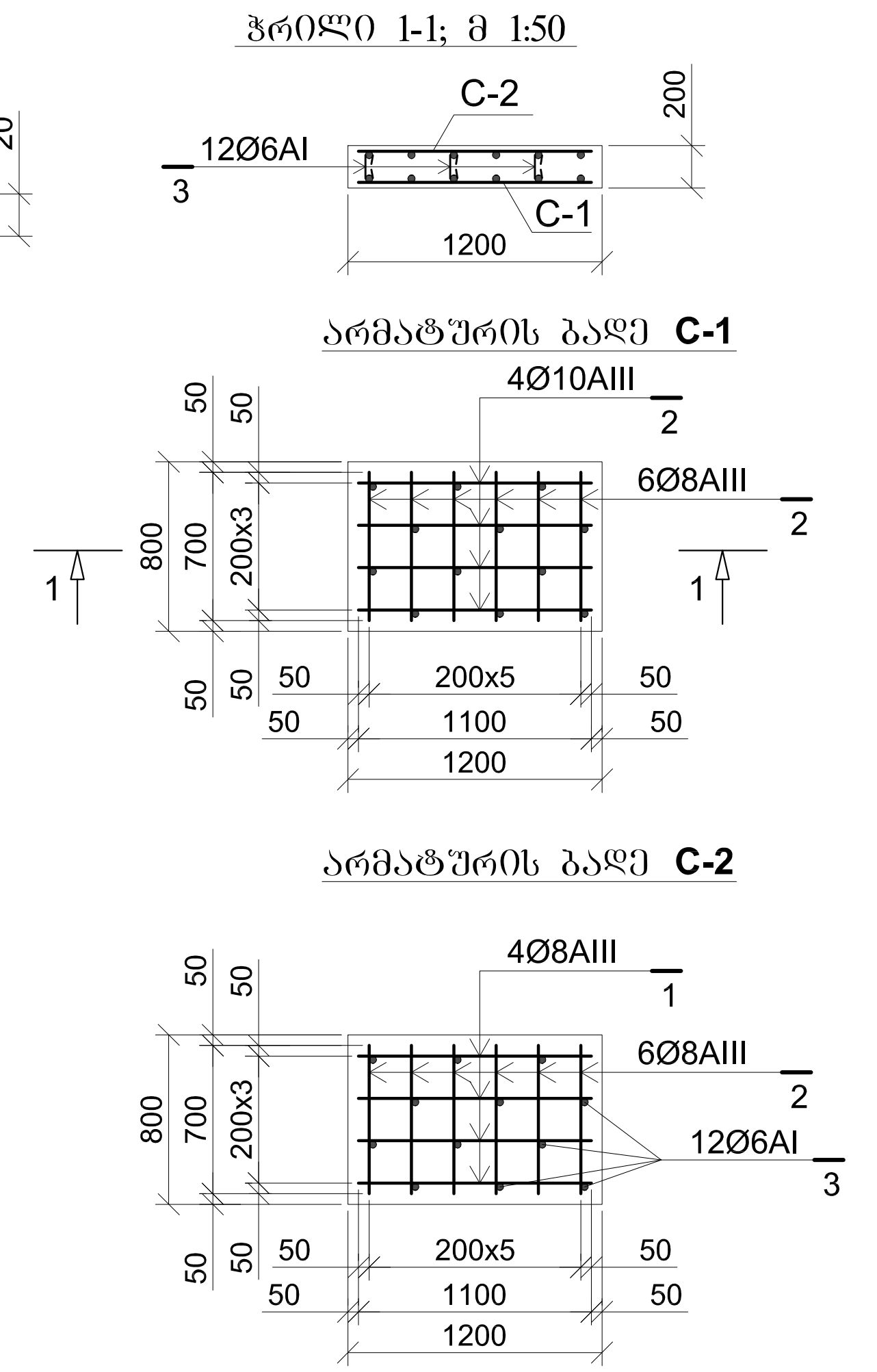

კამერის არმირების სპეციფიკაცია

ბადის №	პოზ. №	ესკიზი	სიგრძე მმ.	დიამეტრ. კლასი	რაოდ.	საერთო სიგრძე	წონა კგ.	შენიშვნა
C-1	1	1100	1100	Ø10AIII	10	11.00	6.79	
	2	1900	1900	Ø10AIII	6	11.40	7.03	
C-2	1	1100	1100	Ø8AIII	10	11.00	4.35	
	2	1900	1900	Ø8AIII	6	11.40	4.50	
C-3	1	3500	3500	Ø10AIII	2	7.00	4.32	
	2	1100	1100	Ø8AIII	17	18.70	7.39	
C-4	1	3500	3500	Ø8AIII	2	7.00	2.77	
	2	1100	1100	Ø8AIII	17	18.70	7.39	
C-5	1	3500	3500	Ø10AIII	10	35.00	21.60	
	2	1900	1900	Ø8AIII	17	32.30	12.76	
C-6	1	3500	3500	Ø8AIII	10	35.00	13.83	
	2	1900	1900	Ø8AIII	17	32.30	12.76	
	3	420	420	Ø6AI	217	91.14	20.23	

კამერა
AI - 21.24 კგ
AIII - 110.76 კგ
ბეტონი: - 5.20მ^3
B22.5; F150; W6
მომზადების ბეტონი: - 0.31მ^3

ქ.თბილისი
ხოშარაულის ქ. 29
ტ. 295-54-17; 593-66-46-47
შპს "სტუდია-ვექტორი"

დირექტორი		ვ.ყირმიზოვი	ფურცელი
დაამუშავა		ი.შაყულაშვილი	SS-6
შეამოწმა		ვ.ყირმიზოვი	ფურც.რაოდ.
			9
			მასშტაბი
			1:50

ვაკეში, საცურაო აუზთან, ნაკვეთის № 008/123 ტერიტორიიდან, კანალიზაციის ხაზის გადატანა	დაკვეთა № 297/16
	სტადია
მონოლითური რკინა-ბეტონის ჭის მოწყობა. კონსტრუქცია	მ.პ.

სათვალთვალო ჭის მოწყობა
H>3.0 m; d=500; D=1.5m.

ჭრილი I-I. მ 1:50

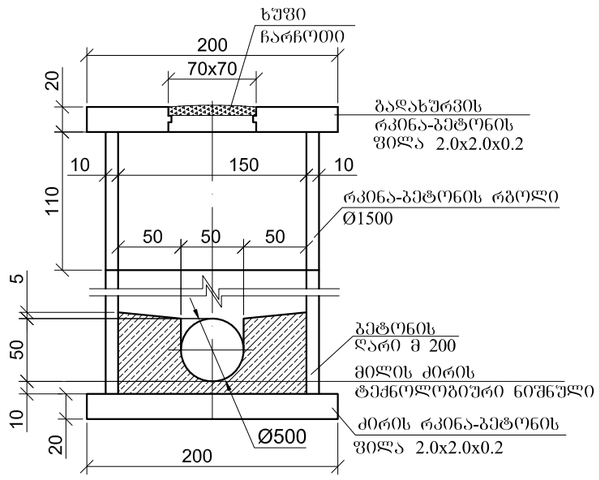

გეგმა. მ 1:50

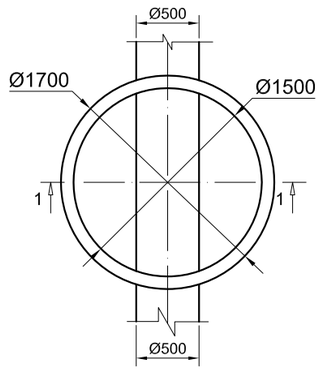

მოხვევის ჯა α=62°

გეგმა. მ 1:50

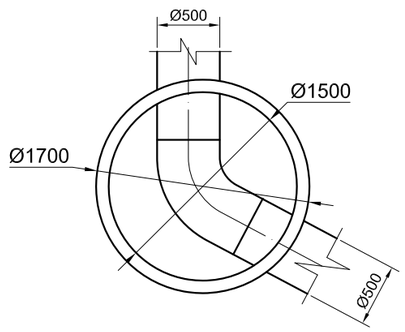

სათვალთვალო ჭის მოწყობა
H<3.0 m; d=400; D=1.0m.

ჭრილი I-I. მ 1:50

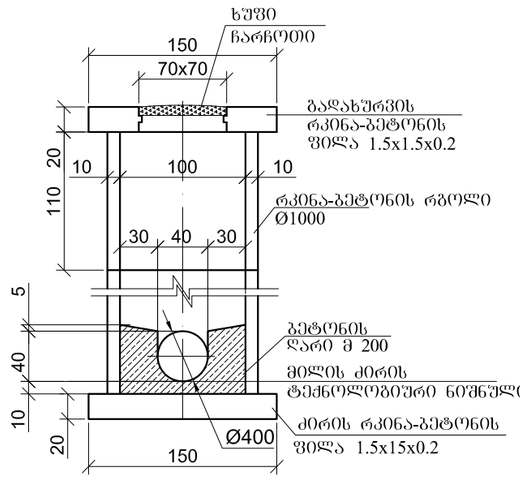

გეგმა. მ 1:50

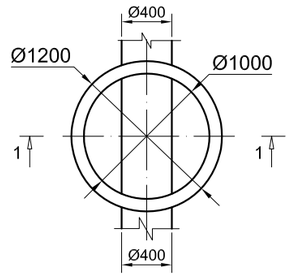

მოხვევის ჯა α=62°

გეგმა. მ 1:50

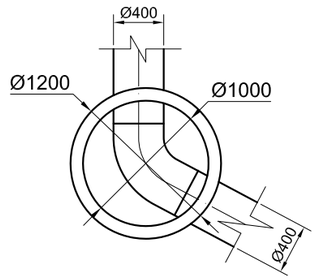

სათვალთვალო ჭის მოწყობა
H>3.0 m; d=400; D=1.5m.

ჭრილი I-I. მ 1:50

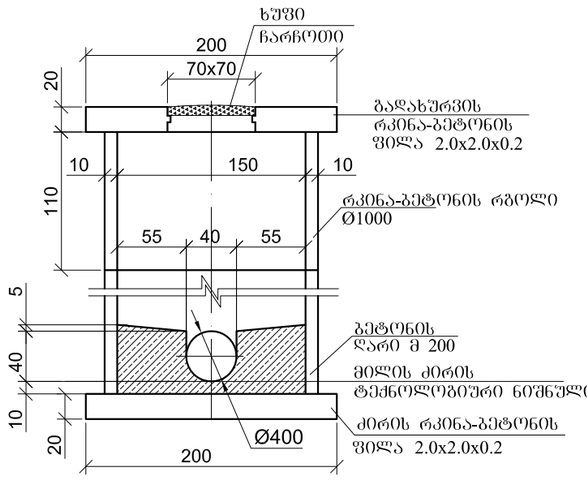

გეგმა. მ 1:50

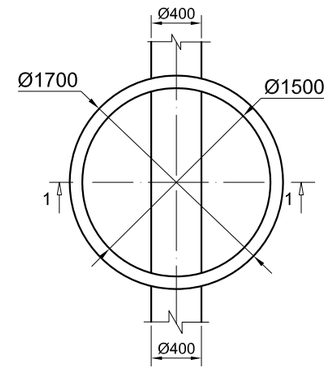

მოხვევის ჯა α=62°

გეგმა. მ 1:50

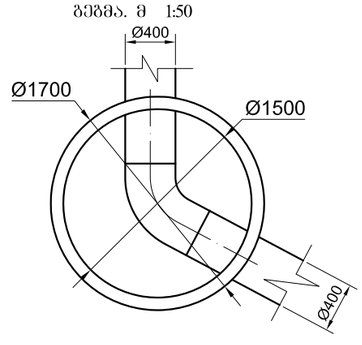

სათვალთვალო ჭის მოწყობა
H<3.0 m; d=400; D=1.0m.

ჭრილი I-I. მ 1:50

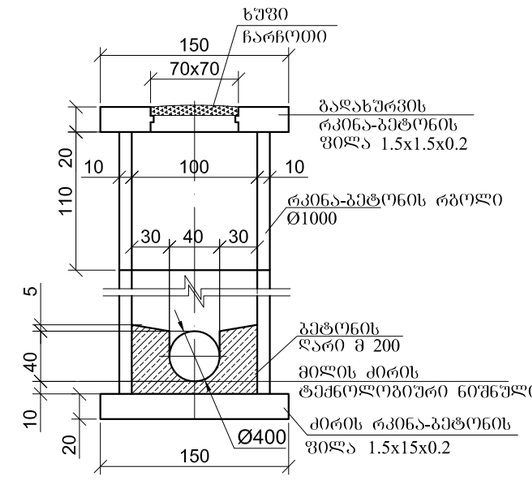

გეგმა. მ 1:50

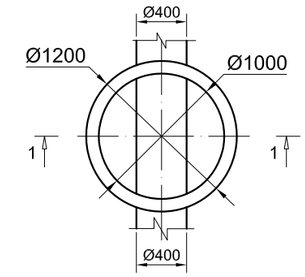

მოხვევის ჯა α=62°

გეგმა. მ 1:50

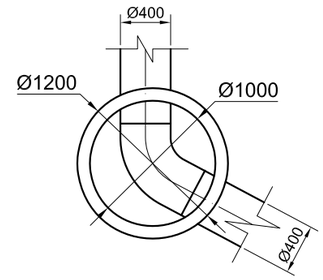

ქ.თბილისი ხოშარაულის ქ. 29 ტ. 295-54-17; 593-66-46-47 შპს "სტუდია-ვექტორი"	დირექტორი	ვ.ყირმიზოვი	ფურცელი
	დაამუშავა	ი.შაქულაშვილი	SS-7
	შეამოწმა	ვ.ყირმიზოვი	
			ფურც.რაოდ.
ვაკეში, საცურაო აუზთან, ნაკვეთის № 008/123 ტერიტორიიდან, კანალიზაციის ხაზის გადატანა	დაკვეთა № 297/16		9
	სტადია		მასშტაბი
სათვალთვალო ჭები	მ.პ.		1:50

განმარტებითი ბარათი

I წინამდებარე პროექტში გათვალისწინებულია ვაკეში, საცურაო აუზთან ნაკვეთის №008/123 ტერიტორიიდან არსებული საკანალიზაციო ხაზების გადატანა. პროექტი დამუშავებულია GWP –ს ტექნიკური პირობების OG16-28285 და OG16-28287 თანახმად. საპროექტო ქსელში გამოიყენება გოფრირებული და წნევიანი პლასტმასის მილები.

- d=400; l=38 გ.მ. გოფრირებული
- d=500; l=99
- გ.მ. გოფრირებული
- d=400; l=118 გ.მ. წნევიანი PN-10
- d=500; l=57გ.მ. წნევიანი PN-10 კროტი

II. *მშენებლობის ორგანიზაციის ელემენტები.*

1. მშენებლობის ხანგრძლივობა განისაზღვრება СНиП 1.04.03-85 თანახმად და შეადგენს 1 თვეს. პირველი კვირა მოსამზადებელი პერიოდის ხანგრძლივობაა. მოსამზადებელ პერიოდში უნდა მოხდეს შემდეგი სამუშაოები: დროებითი ნაგებობების მოწყობა, სამშენებლო მასალების შემოტანა ობიექტზე, სპეცდანადგარების შეკვეთა.
2. სამშენებლო სამუშაოების დაწყებამდე:
- სამშენებლო ორგანიზაციამ შეადგინოს სამუშაოთა წარმოების პროექტი და მიიღოს ნებართვა ქ. თბილისის მერიის ქონების მართვის სამსახურიდან;
- მიწისქვეშა კომუნიკაციების მფლობელი ორგანიზაციების წარმომადგენლების თანდასწრებით მოხდეს არსებული კომუნიკაციების აღნიშვნა ადგილზე;
- მოხდეს სამშენებლო მასალების და ნახევარფაბრიკატების შემოტანა ობიექტზე.

მიწის სამუშაოები:

ტრასის ჩაღრმავება მერყეობს 2.5 მეტრიდან 3.5 მეტრამდე.
- მიწის სამუშაოები იწყება დაბალი, ჩართვის წერტილებიდან და გრძელდება წყლის დინების საპირისპირო მიმართულებით;
- მიწის სამუშაოები მოხდეს სრულსაბრუნი ჰიდრავლიური ერთჩამჩიანი ექსკავატორით, პნევმატურ სვლაზე. ექსკავატორის ამორჩევა დამოკიდებულია ტრანშეის მაქსიმალურ სიღრმეზე. H_{max}=4.0მ.
- მიწისქვეშა კომუნიკაციების გადაკვეთის ადგილებში გრუნტის დამუშავება მოხდება ხელით;
- ტრანშეის ზონაში მოხვედრილი კომუნიკაცია ჩამოკიდებულ უნდა იყოს გოგირებით მორებზე ან ორტესებრ კოჭებზე №14.
- ქუჩებზე მუშაობის დროს, ძირითადი მიწის სამუშაოები მოხდეს ღამის საათში;
- საჭირო შემთხვევაში ქუჩის გადაკვეთა მოხდეს ჰორიზონტალური ბურღვის ან გვირაბის წესით;
- გზებზე, ტრანშეის ზედა სიგანე უნდა შეადგენდეს არანაკლები 2,0მ, ასფალტის მძიმე სატკეპნი ტექნიკის მუშაობის ტექნოლოგიურ რეჟიმში;
- თამარაშვილის გამზირის გადაკვეთა მოხდება ჰორიზონტალური ბურღვის მეთოდით, "კროტი"

სამონტაჟო სამუშაოები:

სამონტაჟო სამუშაოები უნდა განხორციელდეს ამწით. ამწე ამოირჩევა დასამონტაჟებელი ელემენტის მაქსიმალურ წონაზე (რკ.-ბეტონის რგოლი D=1.5მ. იწონის 1.7ტ. ჭის გადახურვის ფილა 2.5ტ.) ისრის მაქსიმალური შვერა შეადგენს 8.0მ.
როგორც მიწის სამუშაოები, სამონტაჟო სამუშაოები უნდა დაიწყოს დაბალი წერტილიდან და გაგრძელდეს წყლის დინების საპირისპირო მიმართულებით;
მილები უნდა ჩაიწყოს ტრანსეის მოსწორებულ ფსკერზე, რომელზედაც მოწყობილ უნდა იყოს ქვიშის ან ლამის 10 სმ-ნი ფენილი, მილების ჩაწყობის შემდეგ, მათ თავზეზე იყრება ქვიშა, 20 სმ-ანი ფენით. მილების ჩაწყობის და ქვიშის ფენილის მოწყობის სემდეგ, ტრანშეა, მიწის ზედაპირამდე, ივსება ადგილობრივი დამუსავებული გრუნტით.

3. უსაფრთხოების ტექნიკა.
სამშენებლო მოედანზე სამუშაოთა წარმოების ყველა ეტაპზე უსაფრთხოების დაცვა ხდებოდეს CHиП III-4-80* შესაბამისად:
- არსებული კომუნიკაციების ადგილმდებარეობა უნდა იყოს აღნიშნული შესაბამისი ნიშნებით და წარწერებით. სამუშაოების წარმოება უნდა მიმდინარეობდეს სამუშაოთა მწარმოებლის ან ოსტატის ყურადღების ქვეშ. არსებული ელექტროკაბელის დამცავ ზონაში გარდა დასახელებულ პიროვნებისა, სამშენებლო მოედანს უნდა ესწრებოდეს ელექტრო და კავშირგაბმულობის მეურნეობის წარმომადგენელი;
- ტრანშეის დამუშავებამდე გათვალისწინებულ უნდა იყოს დასამუშავებელი მონაკვეთის შემოღობვა დროებითი ხის ღობით ГОСТ 23407-78 და საჭირო შემთხვევაში ქუჩის გადაკეტვა;
- მუშების ჩასვლა დამუშავებულ ტრანშეაში ხდებოდეს დროებითი საინვენტარო კიბეების საშუალებით;
- დროებითი ელექტრომომარაგების სადენს უნდა ჰქონდეს სათანადო იზოლაცია და ყოველი გადატანის შემდეგ უნდა ხდებოდეს სადენის შემოწმება;
- ზედმეტი გრუნტის დატვირთვა ავტოთვითმცლელზე უნდა ხდებოდეს გვერდიდან ან უკანა ნაწილის მხრიდან;
- ტრანშეა აუცილებლად განათებულ უნდა იყოს ღამის საათებში. ღია ტრანშეაზე, ხალხის მოძრაობის ადგილებში აუცილებლად დამონტაჟდეს ხის ან ლითონის ხიდურები.

ვაკეში საცურაო აუზთან კანალიზაციის ხაზის გადალაგება

№№	სამუშაოების, რესურსების დასახელება	განზ. ერთ.	რაოდენობა
1	2	3	4
1	ასფალტის საფარის აყრა სისქით 10სმ	მ3	19.18
2	სამშენებლო ნაგავის დატვირთვა ავტოთვითმცლელებზე და გატანა 5 კმ მანძილზე	ტ	42.20
3	ქვიშა-ხრეშოვანი საფუძვლის მოწყობა ასფალტობეტონის საფარის ქვეშ, სისქით 15 სმ	მ3	41.10
4	ღორღის საფუძვლის მოწყობა ასფალტბეტონის საფარის ქვეშ, სისქით 15 სმ	მ3	41.10
5	ასფალტის საფარის აღდგენა სისქით 10 სმ (6+4)	მ2	274.00
6	თხრილის დამუშავება III ჯგუფის ყამირში ექსკავატორით	მ3	1200.00
7	III ჯგუფის ყამირის დამუშავება ხელით ტრანშეაში	მ3	60.00
8	ტრანშეის ძირის მოსწორება ხელით	მ3	10.00
9	ტრანშეის შევსება ბალასტით მექანიზმებით, დატკეპნით	მ3	110.00
10	ტრანშეის შევსება გრუნტით მექანიზმებით, დატკეპნით	მ3	964.00
11	ზედმეტი ყამირის გატანა	მ3	306.00
12	ქვიშის საფუძვლის მოწყობა	მ3	156.00
13	პოლიეთილენის გოფრირებული მილის მონტაჟი d-400მმ. SN-8	გ.მ.	38.00
14	პოლიეთილენის გოფრირებული მილის მონტაჟი დ-500მმ. SN-8	გ.მ.	99.00
15	წყალსადენის პოლიეთილენის მილების Ø400, PE-100; PN-10	გ.მ.	118.00
15	წყალსადენის პოლიეთილენის მილების Ø500, PE-100; PN-10 კროტი	გ.მ.	57.00
15	D=1.0მ რკინა-ბეტონის ჭების მოწყობა გადახურვით, ძირის ფილით, ლარით (1 ჭის მოცულობა 1.5 მ^3)	ც	9.00
15	D=1.5მ რკინა-ბეტონის ჭების მოწყობა გადახურვით, ძირის ფილით, ლარით (1 ჭის მოცულობა 3.0 მ^3)	ც	2.00
15	ოთხკუთხა ჭის მოწყობა მ-300	მ3	7.00
15	ჭების არმირება	კგ	236.00
15	გადახურვის ფილები მ-300	მ3	1.00
15	გადახურვის ფილების არმირება	კგ	130.00

ქ.თბილისი ხოშარაულის ქ. 29 ტ. 295-54-17; 593-66-46-47 შპს "სტუდია-ვექტორი"	Studia Vector	დირექტორი	ვ.ყირმიზოვი	ფურცელი
		დაამუშავა	ი.შაყულაშვილი	SS-8
		შეამოწმა	ვ.ყირმიზოვი	
				ფურც.რაოდ.
ვაკეში, საცურაო აუზთან, ნაკვეთის № 008/123 ტერიტორიიდან, კანალიზაციის ხაზის გადატანა	დაკვეთა №			9
	297/16			მასშტაბი
	სტადია			-----
განმარტებითი ბარათი სამუაოთა მოცულობები	მ.პ.			

კალენდარული გეგმა

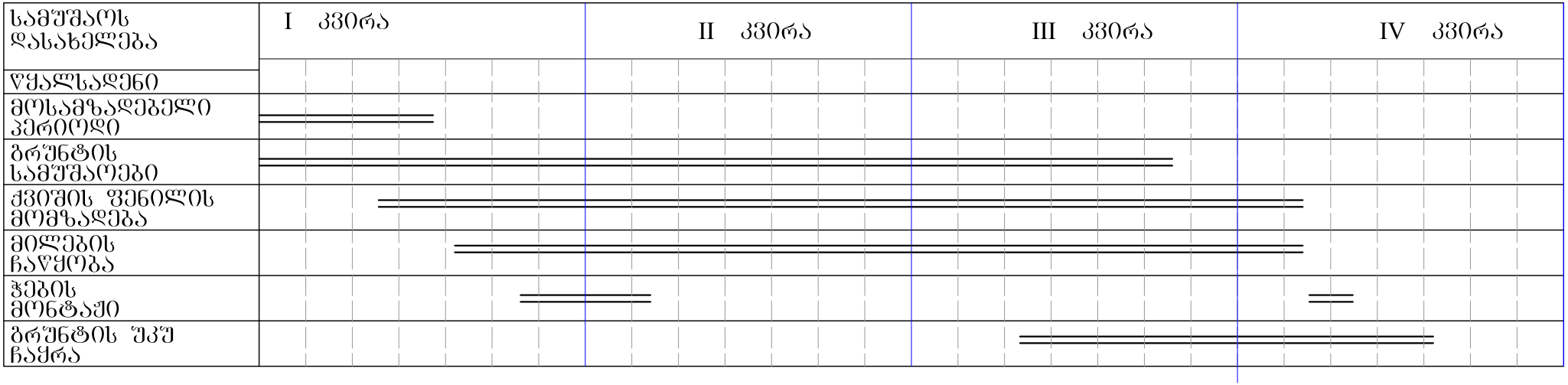

ქ.თბილისი ხოშარაულის ქ. №29 ტ. 295-54-17; 558-66-46-47 შპს "სტუდია-ვექტორი"	Studia Vector	დირექტორი	ვ.ქირმიზოვი	შურცელი
		დაამუშავა		SS-9
		შეამოწმა		
				შურც.რაოდ.
				9
				მასშტაბი

ვაკეში, საცურაო აუზთან, ნაკვეთის № 008/123 ტერიტორიიდან, კანალიზაციის ხაზის გადატანა	დაკვეთა № 297/16			
	სტადია			
გეგმა-გრაფიკი	მ.პ.			