ქ. თბილისში, ჩახრუხაძის #25-27-ის მიმდებარედ: შავთელის შავთელის და ავლევის ქუჩების გადაკვეთაზე, არსებულ ელექტრო ქვესადგურთან ნაკვეთი #16/4 მრავალბინიანი საცხოვრებელი სახლი

საკადასტრო კოდი # 01.18. 03. 016. 045

მშენებლობის ორგანიზაციის პროექტის

განმარტებითი ბარათი

შეასრულა / ბ. დგებუაძე/



თბილისი - 2019

ს ა რ ჩ ე ვ ი:

1. სამშენებლო მოედნისა და ობიექტის დახასიათება. მშენებლობის პირობები.
2. მშენებლობის ხანგრძლივობის დადგენა ----------
3. მშენებლობის განხორციელების ტექნოლოგიური ნორმალი ----------
4. მშენებლობის საინჟინრო მომზადება და მშენებლობის წარმართვის ცალკეული ეტაპები ----------
5. მშენებლობის წარმოების წესები და მეთოდები ----------
6. ინსტრუმენტალური კონტროლი ----------
7. მითითებები ქვაბულის ამოღებაზე - მიწის სამუშაოები ----------
8. მითითებები მიწისზედა სამუშაოების წარმოებაზე ----------
9. რეკომენდირებული სამშენებლო მანქანა-დანადგარები, მექანიზმები და ინსტრუმენტები ----------
10. მშენებლობაზე შრომისა და ელექტროუსაფრთხოების წესების დაცვა ----------
11. ეკოლოგია და ბუნების დაცვის საკითხები ----------
12. მოპ-ის შედგენისათვის ნორმატიული ბაზა ----------
13. საერთო სამშენებლო გენერალური გეგმა ქვაბულის მოსაწყობად---------- მოპ-1
14. საერთო სამშენებლო გენერალური გეგმა ---------- მოპ-2
15. მშენებლობის განხორციელების კალენდარული გეგმა ---------- მოპ-3

1. სამშენებლო მოედნისა და ობიექტის დახასიათება

1.1 ქ. თბილისში, ჩახრუხაძის #25-27-ის მიმდებარედ: შავთელის შავთელის და ავლევის ქუჩების გადაკვეთაზე, არსებულ ელექტრო ქვესადგურთან ნაკვეთი #16/4 მრავალბინიანი საცხოვრებელი სახლი

1.2. ტერიტორია ხასითდება მჭიდრო განაშენიანებით

უბანი ხასითდება შემდეგი კლიმატურ-სეისმური ფაქტორებით; ქარის ჩქაროსნული დაწოლა - 70კგძ/მ^2, თოვლის საფარი 50 კგძ/მ^2, ზამთრის საანგარიშო ტემპერატურა მინუს 4C, გრუნტის ჩაყინვის სიღრმე 0 სმ. სესმურობა 8 ბალი, უბნის ამგები გრუნტები სეისმური თვისებების მიხედვით განეკუთვნება **II** კატეგორიას.

1.3. წარმოდგენილი საპროექტო დოკუმენტაციით აღნიშნულ ადგილზე გათვალისწინებულია შემდეგი ობიექტების მშენებლობა;

– 5 სართულიანი შენობა.

– ტერიტორიის გამწვანება-კეთილმოწყობა.

პროექტის მიხედვით გათვალისწინებულია შენობის სრული საინჟინრო აღჭურვა საინჟინრო კომუნიკაციებით.

1.4. საინჟინრო-გეოლოგიური დასკვნით უბანი მდგრადია და მშენებლობისათვის დამაკმაყოფილებელ საინჟინრო - გეოლოგიურ პირობებში იმყოფება.

1.5. სახარჯთაღრიცხვო დოკუმენტაცია საბაზრო ურთიერთობების პირობებში განსაზღვრავს მშენებლობაზე სამუშაოთა განხორციელების წინასწარ ღირებულებას და არ წარმოადგენს დამკვეთსა და მოიჯარეს შორის გადახდის საშუალებას. მათ შორის ანგარიშსწორება უნდა მოხდეს ფაქტიური დანახარჯების მიხედვით.

1.6. მშენებლობის მომარაგება მასალებითა და ნაკეთობებით ორიენტირებულია ბაზარზე.

1.7. სამუშაოთა მწარმოებელმა განუხრელად უნდა იხელმძღვანელოს დამტკიცებული საპროექტო დოკუმენტაციით. კონსტრუქციულ ან სხვა საპროექტო გადაწყვეტილებებში ცვლილებების თვითნებური შეტანა ავტორებთან შეთანხმებისა და ნახაზების კორექტირების გარეშე დაუშვებელია, რაც უნდა მოხდეს დადგენილი წესით შესაბამისი ხელმოწერებით ავტორებისა და პროექტის მთავარი არქიტექტორის და ინჟინრის მხრიდან.

1.8. მშენებლობის განხორციელებასთან და წარმართვასთან დაკავშირებული ტექნიკური საკითხები, გაანგარიშებები და რეკომენდაციები ჩამოყალიბებული და განმარტებულია მოპ-ის ცალკეულ შესაბამის თავებში.

2. მშენებლობის ხანგრძლივობის დადგენა

2.1. მშენებლობის ხანგრძლივობის ვადებისა და მისი განხორციელების ცალკეული პერიოდების დასადგენად ხელმძღვანელობენ სნ. და წ. 1.04.03-83 „მშენებლობის ხანგრძლივობის ნორმები და მარაგნაკეთი“.

2.2. აუცილებელი მშენებლობა წარიმართოს მაქსიმალურ ვადებში, ამიტომ დამკვეთთან შეთანხმებით დადგინდა მშენებლობის გეგმიური ხანგრძლივობა მთელი შენობისათვის განხორციელდეს 16 თვის პერიოდით (თექვსმეტი თვე).

2.3. მშენებლობის განხორციელების შენაკრებ კალენდარულ გეგმაზე ობიექტის მშენებლობის შემოთავაზებული თანმიმდევრობა რეკომენდებული ხასიათისაა. მისი კორექტირება შესაძლებელია სამუშაოთა წარმართვის პროცესში დამკვეთის ინტერესების გათვალისწინებით და მშენებლობის პროცესში აღმოჩენილი შესაძლებლობებით.

2.4. ობიექტის მშენებლობის დასრულება გეგმიურ ვადებში სასვსებით შესაძლებელია უწყვეტი ფინანსირების პირობებში, რასაც ხელი უნდა შეუწყოს მშენებლობის რაიონის რბილმა და ზომიერმა კლიმატურმა პირობებმაც, აგრეთვე სამშენებლო ორგანიზაციის მძლავრმა საწარმოო ბაზამ.

2.5. აღნიშნულის მიხედვით შედგა მშენებლობის განხორციელების შენაკრები კალენდარული გეგმა. (იხ. ნახ. მოპ-2).

3. მშენებლობის განხორციელების ტექნოლოგიური ნორმალი.

3.1. მშენებლობის კალენდარული გეგმით გათვალისწინებული ფინანსური უზრუნველყოფისა და შესაძლებლობების საფუძველზე უნდა მოხდეს სამუშაოთა თანმიმდევრობის განსაზღვრა.

3.2 მშენებლობის განხორციელების გეგმიური ხანგრძლივობაა 16 თვე.

3.3. **I** თვე ეთმობა მოსამზადებელ პერიოდს, დროებითი ქსელების მოწყობას.

3.4. **II** - X თვეს დაიწყება მიწის სამუშაოები და რკ.ბ კარკასის მოწყობა.

3.5. **XI** - XVI თვეებში შიდა სამშენებლო და მოსაპირკეთებელი სამუშაოები, საინჟინრო ქსელები, სამღებრო სამუშაოები, ფასადების მოწყობა, კეთილმოწყობის სამუშაოები და ობიექტის დემობილიზაცია.

4. მშენებლობის საინჟინრო მომზადება და მშენებლობის წარმართვის ცალკეული ეტაპი

4.1. ჩვენს მიერ შედგენილი მოპ-ი ითვალიწინებს სნ და 3.01.01-85 „სამშენებლო წარმოების ორგანიზაცია“ მოთხოვნილებებს მშენებლობაზე ხანძარსაწინააღმდეგო და მშენებლობის უსაფრთხო წარმოების ღონისძიებათა დაცვით.

4.2 მშენებლობის ორგანიზააცის პროექტის დამუშავებას საფუძვლად დაედო შემდეგი მონაცემები:

– დავალება პროექტირებაზე;

– პროექტით მიღებული კონსტრუქციული გადაწყვეტები;

– მშენებლობის რაიონის სიტუაციური გეგმა;

– გეოდეზური გეგმები და პროფილები;

– საინჟინრო-გეოლოგიური გამოკვლევების მონაცემები;

– ობიექტის ნატურაში დათვალიერება.

4.3 მშენებლობის ორგანიზაციის პროექტი შესრულებულია მოქმედი სამშენებლო ნორმების, წესებისა და სახელმწიფო სტანდარტების (მათ შორის ხანძარფეთქებადი უსაფრთხოების) შესაბამისობით.

4.4 მიიღებს თუ არა დამკვეთისაგან დამტკიცებულ საპროექტო დოკუმენტაციას, სამშენებლო ორგანიზაცია საჭიროების შემთხვევაში ამუშავებს სამუშაოთა წარმოების პროექტს. ამ პროექტის შედგენა უნდა ხდებოდეს მშენებლობის ორგანიზაციის პროექტში მიღებული გადაწყვეტილებების შესაბამისობით.

4.5. სამუშაოთა დაწყება დაიშვება საპროექტო დოკუმენტაციის საფუძველზე ქ. თბილისის მერიის სამსახურიდან სათანადო ნებართვის აღების შემდეგ. აუცილებელია სამშენებლო მოედნის შემოკავება ღობით.

4.6. სამშენებლო წარმოების უწყვეტობისა და ტექნოლოგიურობის უზრუნველსაყოფად აუცილებელია მშენებლობის წარმართვა ცხრილში ჩამონათვალი მანქანა-მექანიზმებით, ინსტრუმენტებითა და დანადგარებით. ბეტონის მიწოდებისთვის უნდა გამოვიყენოთ მიქსერები და სტაციონარული ბეტონდამჭიხნი. სამუშაოები უნდა შესრულდეს სნ და წ **III** – 15-80-ით გათვალისწინებული მოთხოვნების სრული დაცვით.

4.7. გეოდეზურ-დაკვალვითი სამუშაოები სრულდება სნ და 3.01.01-85 „გეოდეზური სამუშაოები მშენებლობაში“ მოთხოვნათა გათვალისწინებით. წითელ ხაზებში მოქცეული ტერიტორია უნდა დადასტურდეს მუნიციპალიტეტის არქიტექტორის სამსახურის მიერ შენობების დაკვალვასთან ერთად.

4.8 მშენებლობის ცალკეულ ეტაპზე და მათ წარმართვაზე უფრო დეტალურად იხილეთ მომდევნო სათანადო ნახაზებზე.

4.9. მშენებლობა ხორციელდება საავტორო და ტექნიკური ზედამხედველობის ქვეშ. დახურული სამუშაოების მიღება ავტორების კონტროლის ქვეშ დადგენილი წესით აუცილებელია.

5. მშენებლობის წარმოების წესები და მეთოდები

5.1 მშენებლობის ორგანიზაცია და სამშენებლო-სამონტაჟო სამუშაოთა წარმართვა უნდა მოხდეს მომქმედი სამშენებლო ნორმებისა და წესების შესაბამისობით. 1987 წ. მშენებლობის სამინისტრომ ქართულ ენაზე გამოსცა „კრებული სამახსოვრო „სამშენებლო წარმოების ნორმები და წესები“

5.2. მოედნის მოშანდაკებისა და საძირკველის ქვეშ ქვაბულის ამოღების სამუშაოები უნდა წარიმართოს მექანიზებული წესით თანახმად სნ და წ 3.02.01-83-ისა.

5.3. ყველაზე შრომატევად და საპასუხისმგებლო სამუშაოებად გვევლინებიან დაარმატურებისა და დაბეტონების პროცესები. მათი შესრულება აუცილებელია სნ და წ 111-15-76 მოთხოვნილებების დაცვით.

5.4. ფუძე საძირკვლების მოწყობისას ხელმძღვანელობენ სნ და წ 3.02.01-83 ნორმებით ფუძეები და საძირვლები.

5.5 ქვემოთ ჩამოთვლილია მოქმედი ნორმები და წესები, რომლებითაც უნდა იხელმძღვანელოს სამშენებლო ფირმამ სამშენებლო - სამონტაჟო სამუშაოთა წარმოების დროს;

– სნ და წ 111-17-78 „ქვის კონსტრუქციები“;

– სნ და წ 111-18-79 „ლითონის კონსტრუქციები“;

– სნ და წ 111-19-81 „ხის კონსტრუქციები“;

– სნ და წ 111-20-74 „ბურულები, ჰიდროიზოლაცია; ორთქლიზაცია და თბოიზოლაცია“;

– სნ და წ 111-21-79 „სამშენებლო კონსტრუქციების მოსაპირკეთებელი სამუშაოები“;

– სნ და წ 111-3-14-78 „ იატაკები“;

– სნ და წ 3.04.03-85„ კოროზისაგან დაცვა“;

– სნ და წ 111-28-79 „შენობებისა და ნაგებობების სანიტარულ - ტექნიკური მოწყობა“;

– სნ და წ 111-29-79 „გაზით მომარაგება, შიდა მოწყობილობა, გარე ქსელები და ნაგებობები“;

– სნ და წ 111-33-79 „ელექტროსამონტაჟო სამუშაოები“;

– სნ და წ 111-10-78 „ ტერიტორიის კეთილმოწყობა“;

– სნ და წ 111-4-80 „უსაფრთხოების ტექნიკაში“;

– სახანძრო უსაფრთხოების წესები სამშენებლო-სამონტაჟო სამუშაოთა წარმოების დროს;

– სნ და წ 1.06.05-85 „მშენებლობისადმი საპროექტო ორგანიზაციების მიერ საავტორო ზედამხედველობა“;

– ინსტრუქცია „სამშენებლო-სამონტაჟო სამუსაოთა ხარისხის შეფასების შესახებ“;

– ინსტრუქცია „მშენებლობით დამთავრებული ობიექტების ექსპლუატაციაში მიღება.

5.6. აგრეთვე საჭიროა საქართველოს პარლამენტის მიერ მიღებული შემდეგი კანონებით ხელმძღვანელობაც:

– გარემოს დაცვის თაობაზე, 1996 წელი;
– წყლის გამოყენების შესახებ, 1997 წელი;
– მავნე ქიმიური ელემენტები, მათი კლასიფიკაცია და უსაფრთხოება, 1998 წელი.

გარემოს დაცვის შესახებ კანონი განსაზღვრავს ჰერის დაბინძურების, წყლის დაბინძურების, წყლის აღებისა და ჩაშვების, ნარჩენების უტილიზაციის, ხმაურისა და სხვათა შესახებ საკითხებს, რომელთა გათვალისწინებაც აუცილებელია სამშენებლო-სამონტაჟო სამუშაოთა შესრულების საკითხები.

კანონი ატმოსფერული ჰაერის შესახებ ითვალისწინებს ჰაერის კონტროლსა და დაბინძურების შეზღუდვის მეთოდებს, ჰაერის ხარისხიანობის სტანდარტებს და განსაზღვრავს დასაშვებ ზღვრებს სამშენებლო საქმიანობის პირობებში.

მავნე ქიმიური ელემენტების შესახებ კანონი მოიცავს მავნე ნივთიერებათა კლასიფიკაციას და მათ უსაფრთხო მოხმარების საკითხებს. მაგალითად საყოფაცხოვრებო ნარჩენების გატანა აუცილებელია სპეციალური ბუნკერებით, ხოლო სამშენებლო ნაგვისა დამოკიდებულია სამშენებლო სამუშაოების მტვერშემცველობაზე. თუ სამშენებლო ნაგავი მტვერის გაბნევის საშიშროებას მოიცავს თვითმცლელ მანქანებზე დაყრის შემდეგ მას აუცილებელია გადაეფაროს სახურავი ბრეზენტისაგან ან მყარი მასალისაგან.

6. ინსტრუმენტალური კონტროლი

6.1 გეოდეზური კონტროლის დროს მოწმდება შენობის ელემენტებისა და ცალკეული კონსტრუქციების შესაბამისობა პროექტთან მათი მოწყობის პროცესში.

6.2 თავდაპირველად ამაგრებენ დაკვალვის გარე ქსელს სამშენებლო მოედანზე ნახაზზე მიღებული ღერძების გადატანით ნატურაში. სანიველირო და დგომითი დაკვალვის წერტილები უნდა იყოს გაერთიანებული.

6.3 ელემენტებისა და კონსტრუქციების გეგმური და მაღლივი მდგომარეობა, მათი ვერტიკალურობა, ჩასატანებელი დეტალების დაყენების სიზუსტე მოწმდება შენობის შიდა დაკვალვის ნიშნულებიდან, ხოლო საინჟინრო კომუნიკაციებისა - გარე დაკვალვის ქსელის ან რეპერების მყარი წერტილებიდან.

6.4 მიიღებს თუ არა დამკვეთისაგან დამტკიცებულ საპროექტო დოკუმენტაციას, სამშენებლო ორგანიზაცია საჭიროების შემთხვევაში ამუშავებს სამუშაოთა წარმოების პროექტს. ამ პროექტის შედგენა უნდა ხდებოდეს ორგანიზაციის პროექტში მიღებული გადაწყვეტილებების შესაბამისობით.

6.5 სამუშაოთა დაწყება დაიშვება საპროექტო დოკუმენტაციის საფუძველზე თბილისის მერიის ურბანული დაგეგმარების სამსახურიდან სათანადო ნებართვის აღების შემდეგ. მოსამზადებელ პერიოდში უნდა მოხდეს დროებით სათავსების გამოყენება, სამშენებლო მოედნის უზრუნველყოფა დროებითი წყლით და ენერგიით, დროებითი ღობით.

6.6 სამშენებლო წარმოების უწყვეტობისა და ტექნოლოგიურობის უზრუნველსაყოფად აუცილებელია მშენებლობის წარმართვა ცხრილში ჩამოთვლილი მანქანა-მექანიზმებით, ინსტრუმენტებითა და დანადგარებით. სამუშაოები უნდა შესრულდეს სნ და წ III-15-80-ით გათვალისწინებული მოთხოვნების სრული დაცვით.

7. მითითებები ქვაბულის ამოღებაზე - მიწის სამუშაოები

7.1 ტერიტორიის მოშანდაკების შემდეგ წარმოებს შენობის ღერძული დაკვალვა და მისი მიბმა რეპერებთან, რაც სრულდება სპეციალისტთა მონაწილეობით და სათანადო აქტის შედგენით.

7.2 ქვაბულის ამოღება შესრულდეს მექანიზირებული წესით და ხელით ეტაპობრივად, სარდაფში საყრდენი კედლების მოწყობით. (სამუშაოების დაწყებამდე შესწავლილ იქნას მომიჯნავე შენობა-ნაგებობების კონსტრუქციული მდგრადობა, საძირკვლების და სარდაფების მდგომარეობა. ასევე მიწის ქვეშ არსებული კომუნიკაციები)

სნ აწ. 3.02.01.87 **$** 3.11 და **$** 3.15 და სნ და წ. **III** -4-80 მიხედვით. ქვაბულის მიღება უნდა მოხდეს ინჟინერ-გეოლოგის მიერ შესაბამისი აქტების შედგენით, პარალელურად უნდა მოხდეს შესაბამისი დამკვეთის სამსახურის მიერ ქვაბულისა და საძირკვლების მიღება ექსპლუატაციაში.

7.3 მიწის სამუშაოების შესრულების დროს უზრუნველყოფილი უნდა იყოს ინსტრუმენტალური კონტროლი. გრუნტის ბუნებრივი სტრუქტურის დარღვევა სასურველი არ არის. ქვაბულის ძირში გრუნტის ბუნებრივი სტრუქტურის შენარჩუნება აუცილებელია.

7.4 მიწის ამოღება - გატანა უნდა ვაწარმოოთ მექანიზირებული წესით.

7.5 მიწაში ჩაღრმავებული კედლების ამოყვანის შემდეგ საჭიროა მათ ირგვლივ ცარიელი სივრცის შევსება შემოტანილი გრუნტით.

7.6 ცალკეული სამშენებლო და სამონტაჟო სამუშაოთა შესრულება აუცილებელია საპროექტო დოკუმენტაციის შესაბამისობითა და მოქმედი სამშენებლო ნორმებისა და წესების დაცვით.

7.7 ცალკეულ სამუშაოებზე მათი შესრულების მეთოდებისა და წესების შესახებ, აგრეთვე შრომის უსაფრთხოების წესების თაობაზე დოკუმენტები ქართულ ენაზე თავმოყრილია მშენებლობის სამინისტროს მიერ 1986 წელს გამოცემული კრებულ-სამახსოვროში „სამშენებლო წარმოების წესები და ნორმები“.

8. მითითებები მიწისზედა სამუშაოთა წარმოებაზე

8.1 შენობის აგებაზე სამუშაოთა ჩასატარებლად მიწისზედა სამუშაოების წარმართვა რეკომენდირებულია სამშენებლო საწეველას (პიონერკა) მეშვეობით.

8.2 ბეტონის აწოდება და ჩასხმა გადახურვებში სასურველია განვახორციელოთ სტაციონარული ბეტონდამჭირხნის (პომპა) საშუალებით.

8.3 სამშენებლო წარმოების თვალსაზრისით შემზღუდავი პირობები არ აღინიშნება. სამუშაოები წარმოებს საკადასტრო საზღვრების ფარგლებში მოწყობილი ღობიშ შიგნით.

8.4 სამუშაოები აუცილებელია წარიმართოს ინსტრუმენტალური კონტროლისა და საავტორო ზედამხედველობის ქვეშ შრომისა და ელექტროუსაფრთხოების წესების განუხრელი დაცვით.

8.5 ობიექტი ვერ ჩაბარდება ექსპლუატაციაში შენობის სრული დამთავრებისა და მიმდებარე ტერიტორიის კეთილმოწყობა-გამწვანების გარეშე.

8.6 ფასადების მოპირკეთება მოხდება მიდგმულ-ვერტიკალური ხარაჩოების საშუალებით.

8.7 ცალკეული სამშენებლო და სამონტაჟო სამუშაოთა შესრულება აუცილებელია საპროექტო დოკუმენტაციის შესაბამისობითა და მოქმედი სამშენებლო ნორმებისა და წესების დაცვით.

9. რეკომენდირებული სამშენებლო-დანადგარები,

მაქანიზმები და ინსტრუმენტები.

9.1 მშენებლობის ნორმების უწყვეტი რითმისა და ტექნოლოგიურობის უზრუნველსაყოფად აუცილებელია მისი აღჭურვა თანამედროვე ტექნიკური საშუალებით. მათი რეკომენდირებული ჩამონათვალი მოცემულია ცხრილში:

	დასახელება	მარკა	რაო დენ. ცალ
	2	3	2
1	თვითმცველი, ძარიანი და სპეცავტოტრანსპორტი სამშენებლო ტვირთის შემოსატანად	სხვადასხვა	5
2	სტაციონალური ბეტონდამჭიხნი დანადგარი „პომპა“		1
3	ავტობეტონმრევი მიქსერით - 4 მ3		6
4	შესადუღებელი აგრეგატი	CO - 48	2
5	მობილური ამწეები საავტომობილო სვლაზე, სხვადასხვა მარკის, იცვლებიან საჭიროების მიხედვით	–	1
6	ელექტროშესადუღებელი აპარატი	კომპ	2
7	ავტოგენური შედუღების აპარატი	კომპ	1
8	ლითონის სახარაჩო სექციები	კომპ	200
9	პნევმატური ინსტრუმენტი: საბურღი, ხრახნდამჭერი და	კომპ	20

10	სიღრმითი ვიბრატორი	C - 3698	4
11	ზედაპირული ვიბრატორი	C - 697	2
12	ცემენტის ფენის მოსასწორებელი აგრეგატი	CO - 89	1
13	ამწე-საწეველა (პიონერკა)	-	1
14	სხვადასხვა დანიშნულების ხელის მოწყობილობა-ინსტრუმენტები: ნიჩბები, ბარები, ლომები, წერაქვები და სხვა	კომპ	100

9.2 რეკომენდებული მანქანა-დანადგარები და ინსტრუმენტ-მოწყობილობები შესაძლოა შეიცვალოს ანალოგიურით ან უფრო თანამედროვეთი.

10. მშენებლობაზე შრომისა და ელექტრო უსაფრთხოების წესების დაცვა

მომუშავეთა შორის უსაფრთხოების ღონისძიებები სამშენებლო-სამონტაჟო სამუშაოთა წარმოების ყველა ეტაპზე უნდა იყოს დაცული.

თანახმად „სნ და წ 111-4-80 უსაფრთხოების ტექნიკა მშენებლობაში“ და სხვა ნორმატიულ - საკანონმდებლო დოკუმენტების მითითებების შესაბამისობით. მათგან ყურადღება მახვილდება შემდეგზე:

10.1 სამუშაო ადგილები მუშაობის პირობებისა და ტექნოლოგიურობის გათვალისწინებით უზრუნველყოფილ უნდა იყოს კოლექტიური დაცვისა და სიგნალიზაციის საშუალებებით.

10.2 ბეტონის ტუმბოს გამოყენებისას ნარევის მიწოდება და ჩასხმა ქარგილებში უნდა მოხდეს ერთ მეტრზე ნაკლები სიმაღლიდან.

10.3 ზედმეტი გრუნტის დატვირთვა ავტოთვითმცლელებზე უნდა წარმოებდეს გვერდიდან ან უკანა მხრიდან.

10.4 მშენებლობაში საჭიროა სერტიფიცირებული მასალების და ნაკეთობების გამოყენება მათი ტოქსიკურობის გათვალისწინებით დაშვებულ ნორმებში.

10. 5 ადვილად აალებადი სამღებრო, საიზოლაციო და სხვა მასალების, აგრეთვე მომწამლავი ნივთიერებების დღიური რაოდენობა სამშენებლო სამუშაოთა წარმოების ზონაში არ უნდა აღემატებოდეს დღიურ მოთხოვნილებას.

10.6 საჰიდროიზოლაციო სამუშაოთა შესრულებისას, მუშები უნდა იყენებდნენ სპეცტანსაცმელს, რესპირატორებსა და თავსაბურავებს.

10.7 საყალიბო ქარგილები დაყენების შემდეგ მოწმდება საიმედობაზე მათში ბეტონის ჩასხმამდე. ასევე მოწმდება ბადიის საიმედობაც და წესრიგიანობაც სამაგრების თვითგახსნა რომ არ მოხდეს.

10.8 მასალების და ნაკეთობების დასაწყობება უნდა მოხდეს მათზე ტექნოლოგიური მოთხოვნილებების პირობათა გათვალისწინებით; ამავე დროს ისინი უნდა დაეწყოს მოსწორებულ ადგილზე, რომ მათი მოცურებაც არ მოხდეს.

10.9 ელექტრო უსაფრთხოების წესები ჩამოყალიბებულია საქ. სტანდარტში 12.1.013-88. ელექტროკარადა ყოველთვის უნდა იყოს ჩაკეტილ მდგომარეობაში, ელექტროკაბელები, ელექტროსადენები და მოწყობილობები კი იზოლირებული. გაშიშვლებული სადენების გამოყენება აკრძალულია.

10.10 იკრძალება ვიბრატორის სხვა ადგილას გადატანა მისი ელექტროქსელიდან გამორთვის გარეშე. სამუშაოს შესრულების შემდეგ ვიბრატორი სუფთავდება და მშრალად იწმინდება.

10.11 სამშენებლო მოწყობილობათა ჩართვა (საწეველები და მოზაიკის საპრიალებელ-მოსახვეწი დანადგარები, ელექტრო შესადუღებელი აპარატები და სხვა) საბინაო ელექტროქსელში აკრძალულია. ელექტროქსელის სამსახურის ტექზედამხედველობის სამსახურთან შეთანხმებით ნებადართული სატრანსფორმატორო ქვესადგურიდან უნდა მოხდეს სამწვერიანი ელექტროკაბელის შემოყვანა დახურულ კარადაში. მრიცხველის დაყენება საიდანაც ძალოვანი და განათებელი სადენები გაიმართება მომხმარებლისაკანე.

10.12 მობილური ამწეების; ბეტონდამჭიხნი დანადგარების („პომპა“); ელექტროსაწეველას და სხვა მანქანამექანიზმების მუშაობის პერიოდში მიწ ქვეშ ან სიახლოვეს უცხო და სამშენებლო ოპერაციებში დაუსაქმებელ პირთა ყოფნა აკრძალულია. უცხო პირთა, აგრეთვე სამშენებლო ოპერაციებში დაუსაქმებელ მუშა-მოსამსახურეთა ყოფნა სამშენებლო მოედანზე და მის სიახლოვეს სახიფათო ზონაში დაუშვებელია. ამწის მუშაობის დროს მოშორებით დგება მესიგნალე და აწესრიგებს როგორც ფეხმავალთა, ასევე ავტოტრანსპორტის მოძრაობას.

11. ეკოლოგია და ბუნების დაცვის საკითხები

11.1 მშენებლობის პროცესში აუცილებელია განხორციელდეს სპაციალური ღონისძიებები მიმდებარე ტერიტორიის დამტვერიანების თავიდან ასაცილებლად.

11.2 საბათქაშო და მოსახვითი სამუშაოების შესრულების პერიოდში ფასადებს საჭიროა ჩამოეფაროს ფარდა, რათა ამ შემთხვევაშიც არ მოხდეს მტვრის გაბნევა სელიტებულ ზონაში.

11.3 დაუშვებელია საკანალიზაციო ჭებში ბეტონ და ხსნარმილსადენების ჩარეცხვა ან მათი დანაგვიანება სამშენებლო ნარჩენებით.

11.4 გარემოს დაცვის სამსახურიდან ნებართვის გარეშე მშენებლობის ზონაში იკრძალება მრავალწლიანი ხეების და ნარგავების მოჭრა-განადგურება.

11.5 ზემოთ მითითებული დებულებებიდან გამომდინარე მშენებლობა უნდა განხორციელდეს ბუნების დაცვითი და ჰაერის გაბინძურების საწინააღმდეგო აქტებისა და ნორმატიული დოკუმენტების შესაბამისობით.

12. მოპ-ის შედგენისათვის ნორმატული ბაზა

12.1 სნ და წ 3. 0.1 0.1-85 „სამშენებლო წარმოების ორგანიზაცია“.

12.2 სნ და წ 1. 0.4 0.3-85 „მშენებლობის ხანგრძლივობის ნორმები საცხოვრებელი სახლები მშენებლობაზე“.

12.3 კრებული-სამახსოვრო „სამშენებლო წარმოების ნორმები და წესები „ამონაკრები მომქმედი სამშენებლო ნორმებიდან და წესებიდან“, ურბანიზაციისა და მშენებლობის სამინისტროს ამოცემა, თბილისი, 1987 წელი ქართულ ენაზე.

12.4 სნ და წ **III** – 4-80 „უსაფრთხოების ტექნიკა მშენებლობაზე“.

12.5 შენობა-ნაგებობების უსაფრთხოების წესები. ,,საქართველოს მთავრობის 2016 წლის 28 იანვრის #41 დადგენილებით,,

q. Tbilisi. CaxruxaZis quCa #25-27-is mimdebared: SavTelis da avlevis quCebis kveTaze arsebul el.qvesadgurTan nakveTi #16/4 mravalbiniani saxlis mSeneblobis kalendaruli grafiki

s/k # 01. 18. 03. 016. 045

#	samuSaoTa CamonaTvali	ganz.	raod.
1.	mosamzadebeli samuSaoebi	dRe	20
2.	miwis samuSaoebi meqanizmebiT, xeliT. ximinjebiT ferdis gamagreba	dRe	60
3.	rk. b. saZirkvlis filis mowyoba	dRe	30
4.	nulovani ciklis mowyoba	dRe	35
5.	monoliTuri filis mowyoba -0,1 niSnulze	dRe	25
6.	rk.b. karkasis mowyoba 1 - 5 sarTulze	dRe	135
7.	saxuravis mowyoba 16,5 niSnulze	dRe	20
8.	gare kedlebis da tixrebis mowyoba	dRe	25
9.	Sida sakomunikacio sainJinro qselis mowyoba	dRe	20
10.	gare kar-fanjris mowyoba	dRe	10
11.	Sida da gare kedlebis lesviTi samuSaoebi	dRe	30
12.	iatakebis moWimva qv.cem. xsnariT	dRe	15
13.	fasadis mopirkeTebis samuSaoebi	dRe	40
14.	Sida mosapirkeTebeli da samRebro samuSaoebi	dRe	50
15.	iatakebis mowyoba-mopirkeTeba	dRe	30
16.	liftis montaJi	dRe	30
17.	gare sakomunikacio sainJinro qselis mowyoba	dRe	15
18.	gare keTilmowyobis samuSaoebi	dRe	20
19.	samSeneblo nagvis gatana	dRe	15
20.	samSeneblo kompleqsis demobilizacia	dRe	10

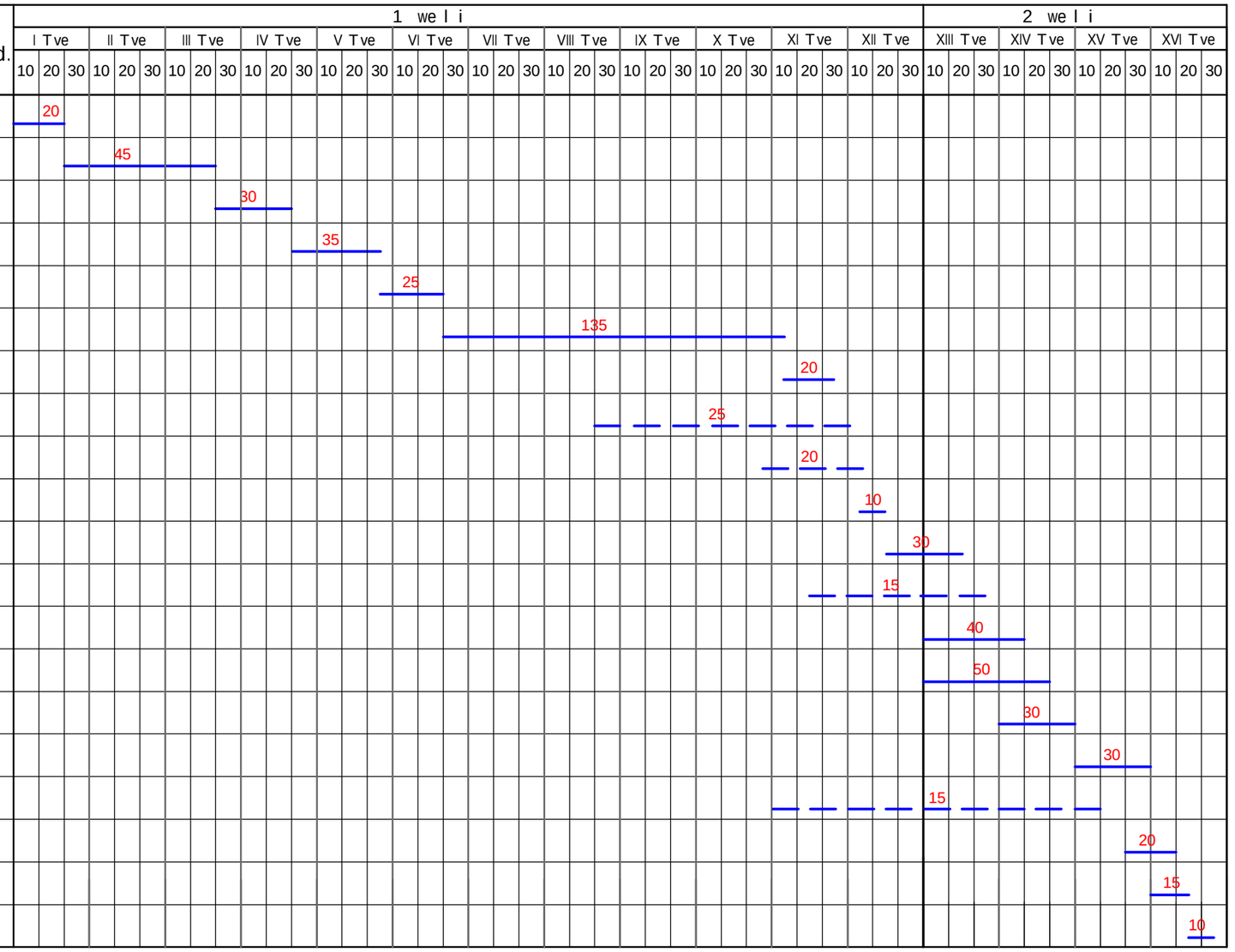

Tanamdeboba	gvari	TariRi	xelmowera
direqtori	b. dgebuaZe		
daamuSava	e. osefaiSvili		
Seamowma	b. dgebuaZe		

q. Tbilisi. CaxruxaZis quCa #25-27-is mimdebared: SavTelis da avlevis quCebis kveTaze arsebul el.qvesadgurTan nakveTi #16/4 mravalbiniani saxli

samSeneblo samuSaoTa warmoebis kalendaruli grafiki

stadia	furceli	format
m.p	m.o.p-2	A 3
masStabi	Sps ,,b.d jgufi,,	

სამშენებლო გენგეგმა

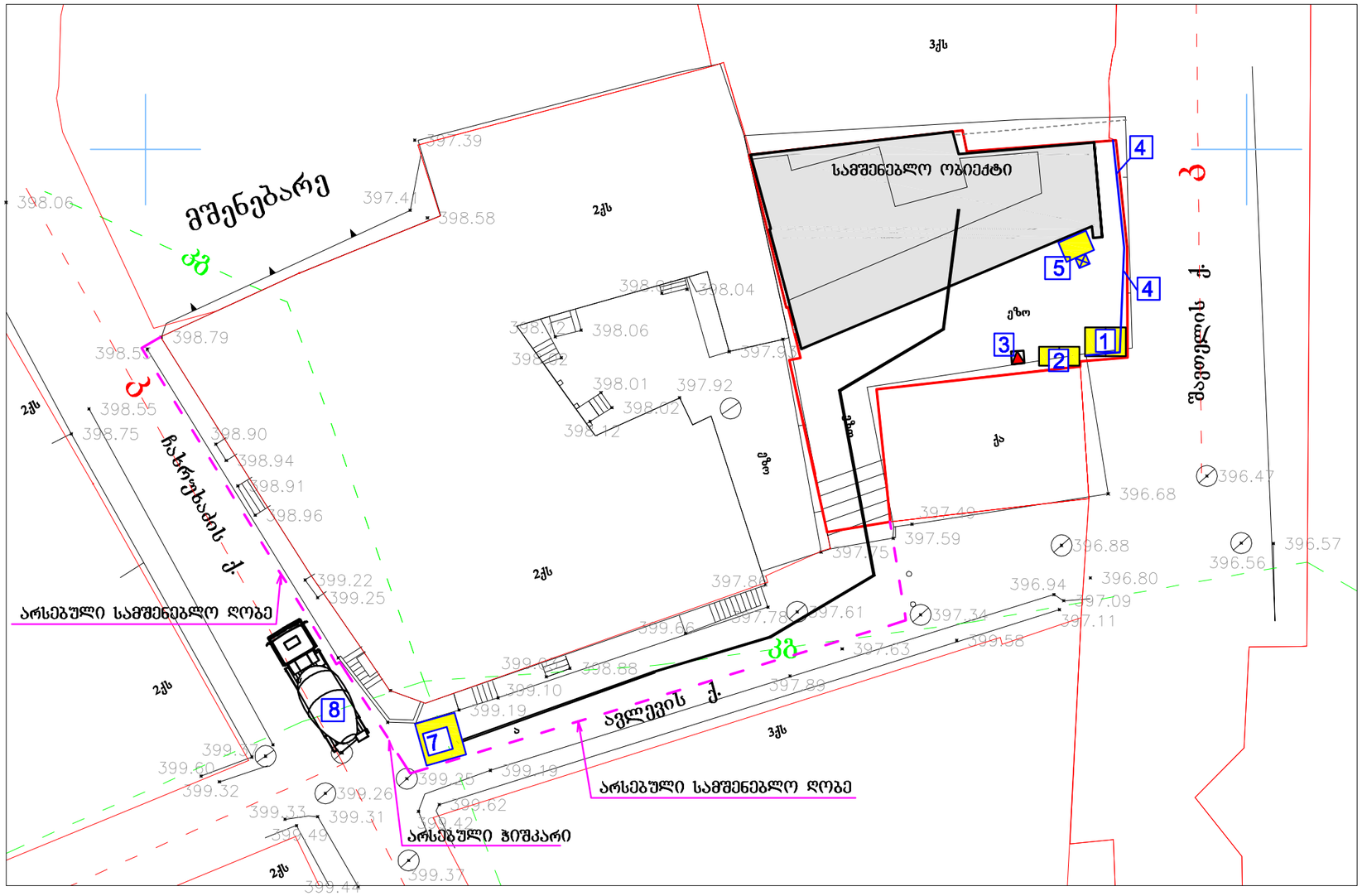

ექსპლიკაცია:

1. მშენებლობის მწარმოებელის ოთახი და მუშების გასახდელი
2. ტუალეტი და საშხაპე (დროებითი)
3. დროებითი ელ. შარი
4. სამშენებლო ღობე დამცავი გადახურვით
5. საწვავლა (კიონერკა)
7. სტაციონარული კომპა
8. ავტო მიქსერი

სამშენებლო ღობის ესკიზი
დამცავი გადახურვით

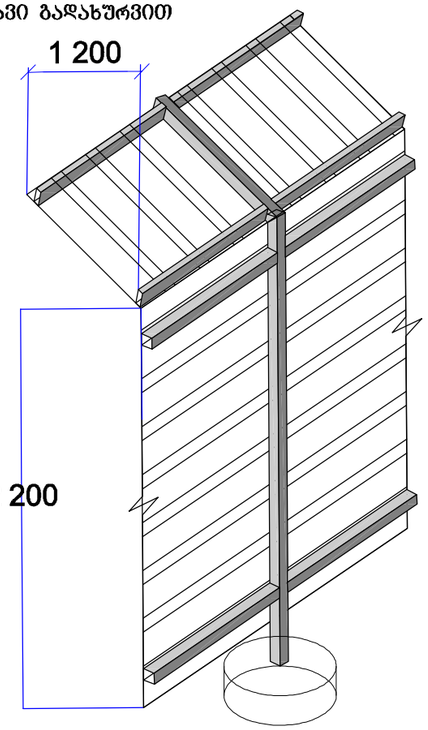

– დროებითი სამშენებლო ღობე მოეწყოს საკადასტრო საზღვრებში
– შავთელის ქუჩის მხარეს დამონტაჟდეს სამშენებლო ღობე დამცავი გადახურვით ტროტუარის მხარეს.

– ჩახრუხაძის და ავლევის ქუჩის კუთხეში მშენებარე ობიექტის დროებითი სამშენებლო ღობე და ჰიშკარი (მეპატრონესთან შეთანხმებით) გამოყენებული იქნება ობიექტის მშენებლობის დროს სამშენებლო მასალების მისატანად.

ს/კ № 01. 18. 03. 016. 045

თანამდებობა	გვარი	თარიღი	ხელმოწერა	ქ. თბილისი. ჩახრუხაძის ქუჩა №25-27-ის მიმდებარედ; შავთელის და ავლევის ქუჩების გადაკვეთაზე არსებულ ელ. ქვესადგურთან ნაკვეთი №16/4 მრავალბინიანი სახლი	სტადია	შურცელი	შორმატი
დირექტორი	ბ. დგებუაძე				მ.პ	მ.ო.პ-1	A3
დაამუშავა	ე. ოსეფაიშვილი						
შეამოწმა	ბ. დგებუაძე				მასშტაბი	შპს „ბ.დ ჯგუფი„	
				სამშენებლო გენგეგმა	1:200		