Ресадителна:	Т.Д.Т. "Фотографско Общество София"				
Вертикална:	Д. Дървеница Д № 10				
		Дървесина	Т.Д.Т. "Фотографско Общество София" 205004917	Чертожник: Д.Фотографска Дървесина	
				Чертожник: Д.Фотографска Дървесина	
					2019 г.
					М. 1:100

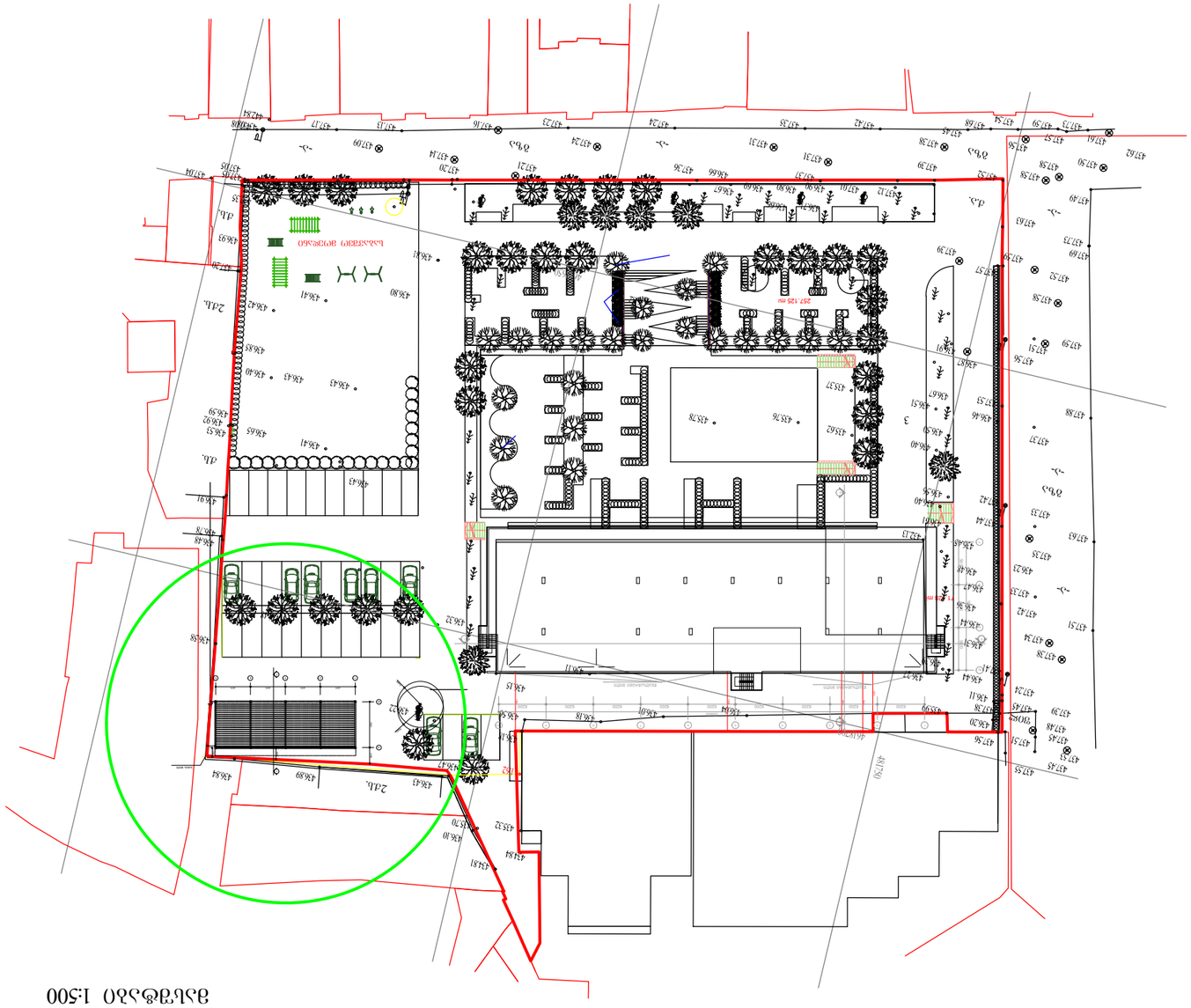

Ресадително фотографско дърво
Дървесина 1:500

436.43

2ძ.ს.

436.89

436.84

.47

გაზის მილი

1

2085

A

B

6000

1480

1095

990

550

R3000

R3000

436.22

4575

4575

4575

4575

1

2

3

4

5

1

ჭრილი 1-1

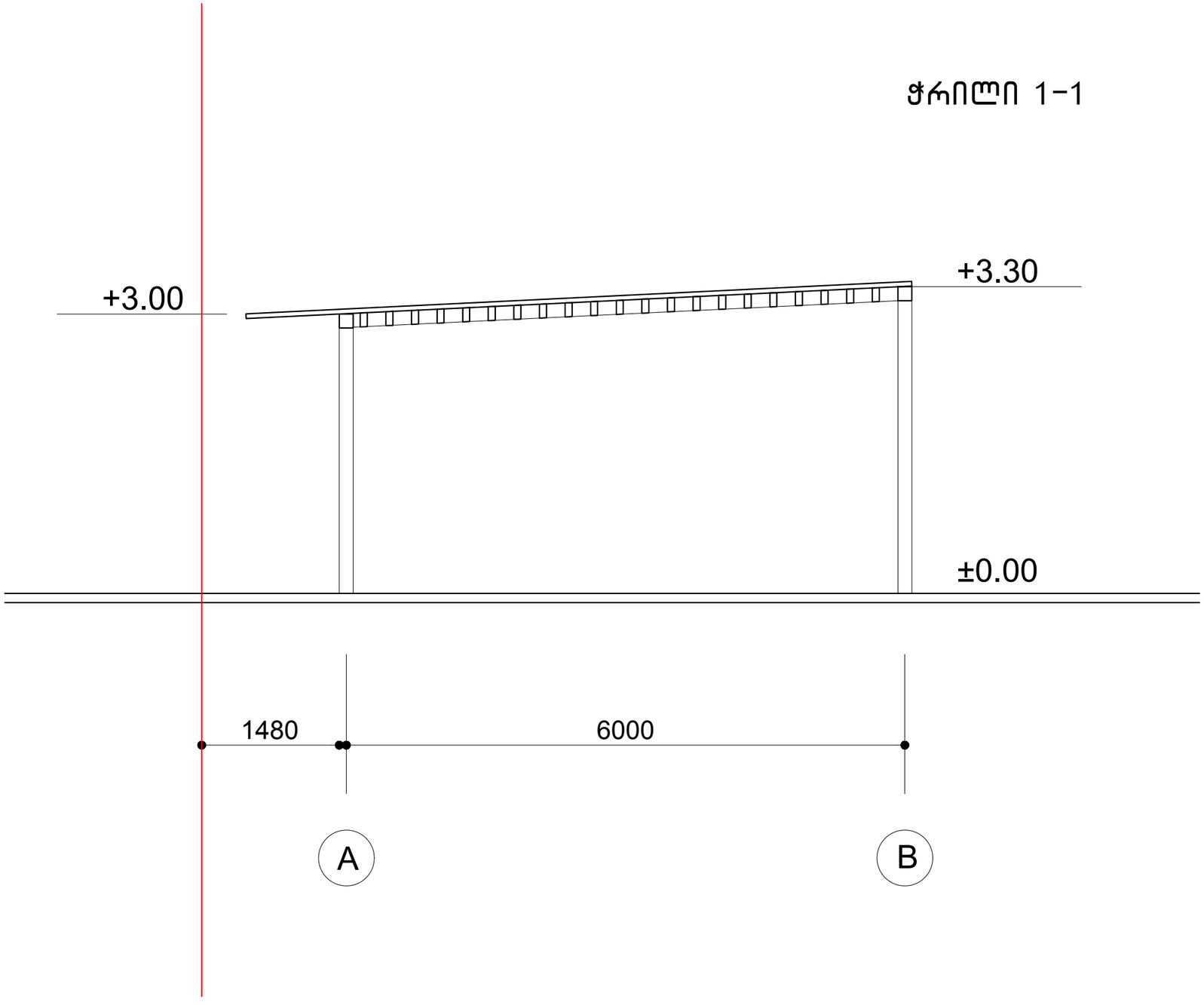

საქართველო

№
№

ქ. თბილისის მერიის
საჯარო სამართლის იურიდიული პირი
თბილისის არქიტექტურის სამსახური

მისამართი: ქ. თბილისი, ქუჩა ბიძინა კვერნაძე №10

ფართობი: 7604 კვ.მ. არასასოფლო-სამეურნეო საკ.კ 01.10.13.033.100

მოსარგებლე: შ.პ.ს. "ტიფლის ბიზნეს ცენტრი"

სიტუაციური ნახაზი

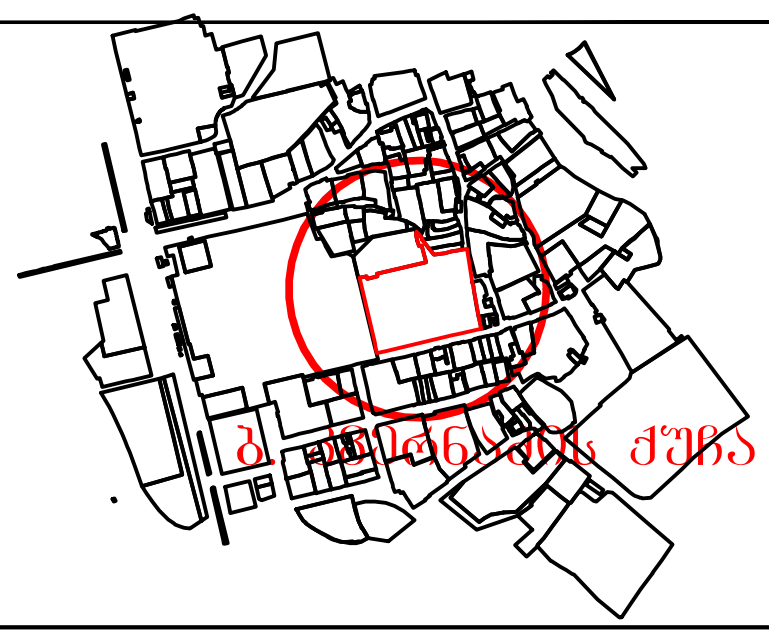

განყოფილების უფროსი		
მთავარი სპეციალისტი		

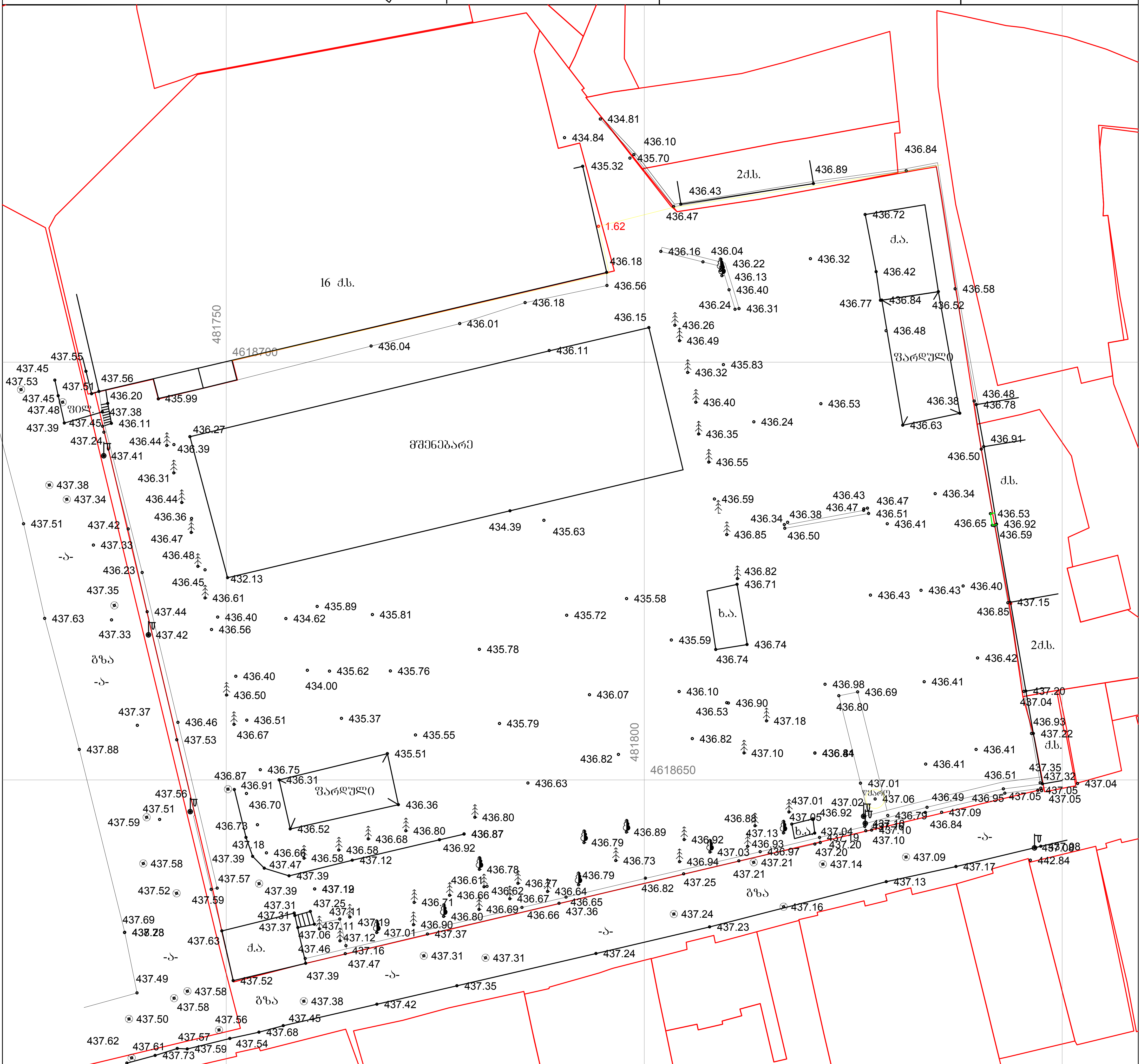

ნახაზი შესრულებულია მიწისქვეშა კომუნიკაციების გარეშე, მიწის სამუშაოების წარმოება შეათანხმეთ კომუნიკაციების წარმომადგენლებთან

პირობითი აღნიშვნები

- ქს საცხ. სახლი
- აs არასაცხ. სახლი
- ხის ღობე
- ღობე
- ქვის კედელი
- კედელი
- ელ. გადამცემი ხაზი
- სატრანსფორმატორო ჯიხური
- ხეები
- ფარდული
- მშენებარე შენობა
- ბენზოგასამართი
- ფლატე
- რეზერვუარი
- გარე განათება
- სამეთვალყურეო ჭაბი
- ო (საორიენტირო) სიმაღლის კოორდ.
- აღნიშვ. სიმაღლის სამუშაო კოორდ.
- რკინიგზა
- წყალგაყვანილობა
- კანალიზაცია
- სანიაღვრე
- კავშირგაბმულობა
- გაზი
- ელ. ქსელები
- გათბობა
- დრენაჟი

შპს „ფარგო“		
დირექტორი		გ. ქიტუაშვილი
შემსრულებელი		გ. ქიტუაშვილი
დამკვეთი		შ.პ.ს. "ტიფლის ბიზნეს ცენტრი"
მ. 1:500		26.06.2017

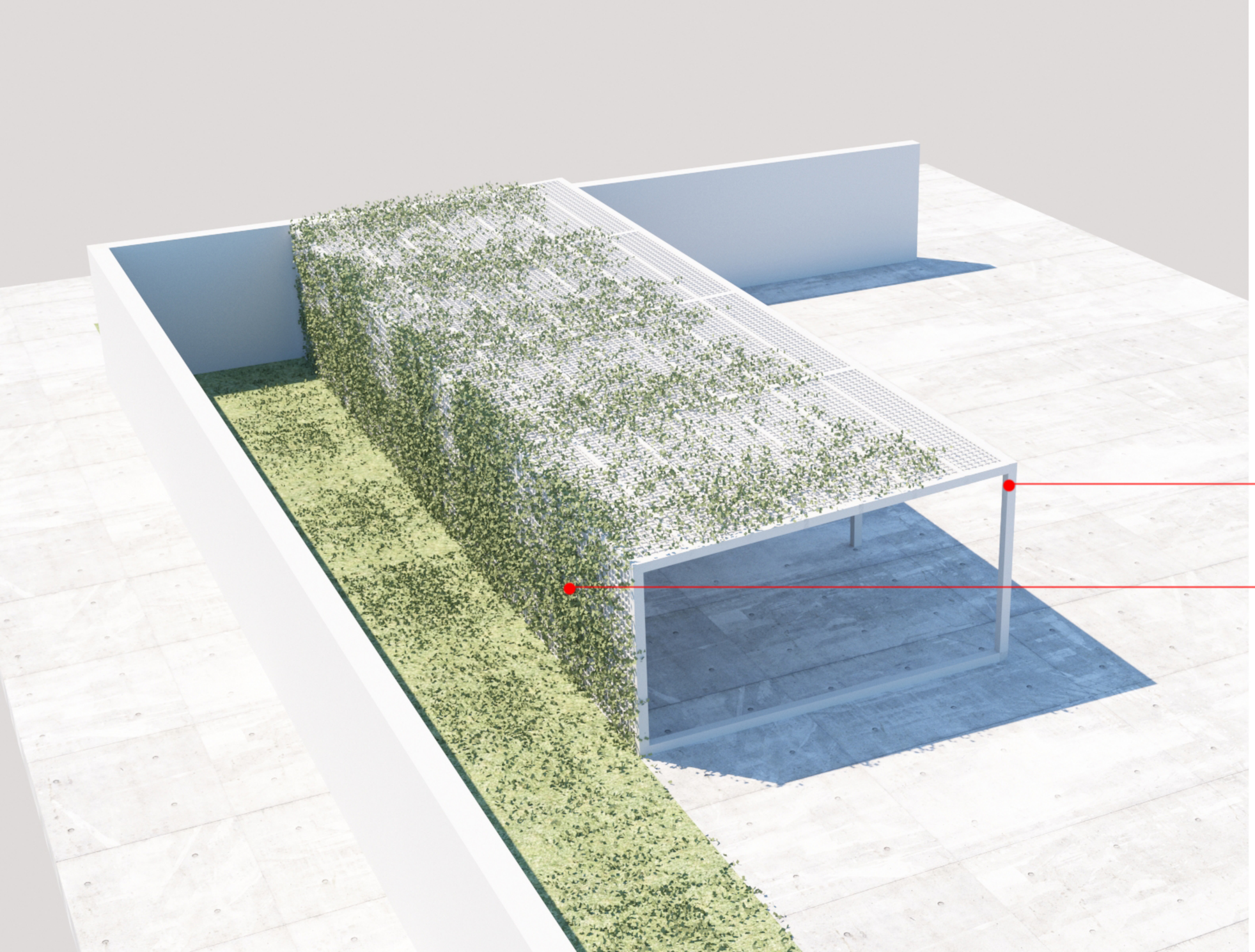

ლითონის დგარი

გამწვანებული კედელი

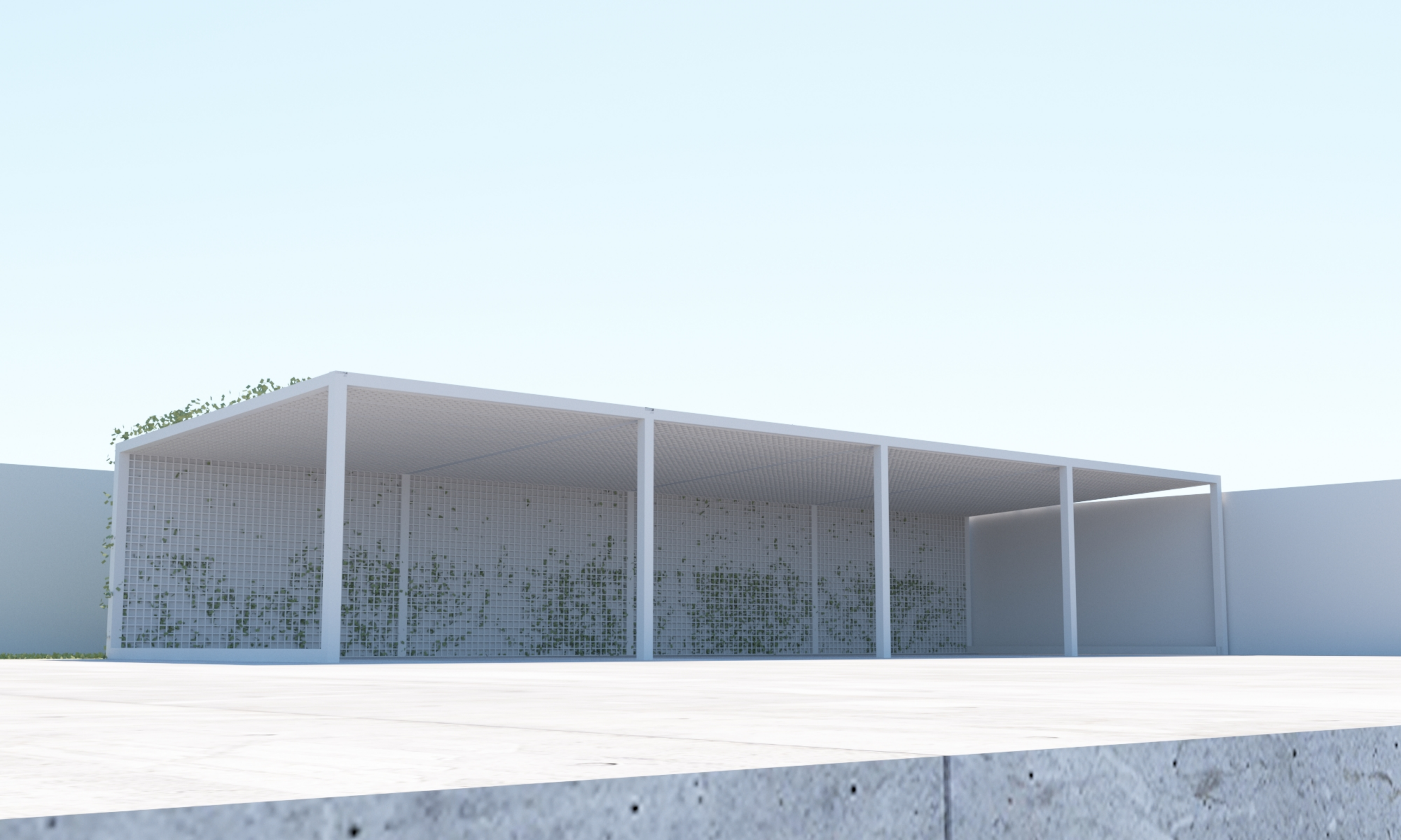

4.07.2019


BB-010-CC
CC-151-CO
4.06.2019

ყაზტრანსგაზ თბილისი
KazTransGas TBILISI

ელო. თბილისი, 0160; მიცკევიჩის ქ. №18ა;ტელ/ფაქსი: (+995 32) 37 64 93; ელ.ფოსტა: public@ktg-tbilisi.ge ვებ გვერდი: www.ktg.tbilisi.ge
18a Mitskevich Street, 0160, Tbilisi, Georgia; Tel/Fax: (+995 32) 37 64 93; E-mail: public@ktg-tbilisi.ge Website: www.ktg.tbilisi.ge

04-04-04-01/1971 „02" 07 2019 წ

შპს „ტიფლის ბიზნეს ცენტრის" დირექტორს
ბატონ აზამატ სმაგულოვს

ბატონო აზამატ,

თქვენი მიმდინარე წლის 19 ივნისის №01-01-49115-19 განცხადების პასუხად, რომელიც ეხება ქ. თბილისი, ბ. კვერნაძის N10-ში მდებარე მიწის ნაკვეთზე (საკ. კოდი №01.10.13.033.100) დაგეგმილ სამშენებლო სამუშაოებს გაცნობებთ, რომ ჩვენ თანახმა ვართ განახორციელოთ დაგეგმილი მშენებლობა, თუ გაზსადენთან მიმართებაში დაცული იქნება ტექნიკური რეგლამენტით გათვალისწინებული პირობები, კერძოდ: მშენებლობის შედეგად არ უნდა შეიზღუდოს მილსადენის გეგმიური დათვალიერების პროცესი და საჭიროების შემთხვევაში მისი ტექნიკური მომსახურების შესაძლებლობა, ხოლო სამუშაოების წარმოებისას არ უნდა მოხდეს გაზსადენის დაზიანება.

გაზსადენის გადალაგების საჭიროების შემთხვევაში აუცილებელია განხორციელდეს წინასწარი კვლევა და შემუშავდეს საინჟინრო-ტექნიკური პროექტი, რომლის მიხედვითაც დადგინდება რამდენად შესაძლებელია ზემოთხსენებული მილსადენის მარშრუტის ცვლილება.

იმ შემთხვევაში, თუ ტექნიკურად შესაძლებელი იქნება მილსადენის გადაადგილება, დაინტერესებული მხარის მიერ დაკვეთის, თბილისის მუნიციპალიტეტის მერიიდან შესაბამისი ნებართვების მოპოვების და სამშენებლო სამუშაოებისთვის საჭირო თანხების სრულად ანაზღაურების შემთხვევაში შპს „ყაზტრანსგაზ-თბილისი" მზად არის განახორციელოს გაზსადენის გადატანის სამუშაოები.

პატივისცემით,

გიგლა თამაზაშვილი
დირექტორი ტექნიკურ საკითხებში