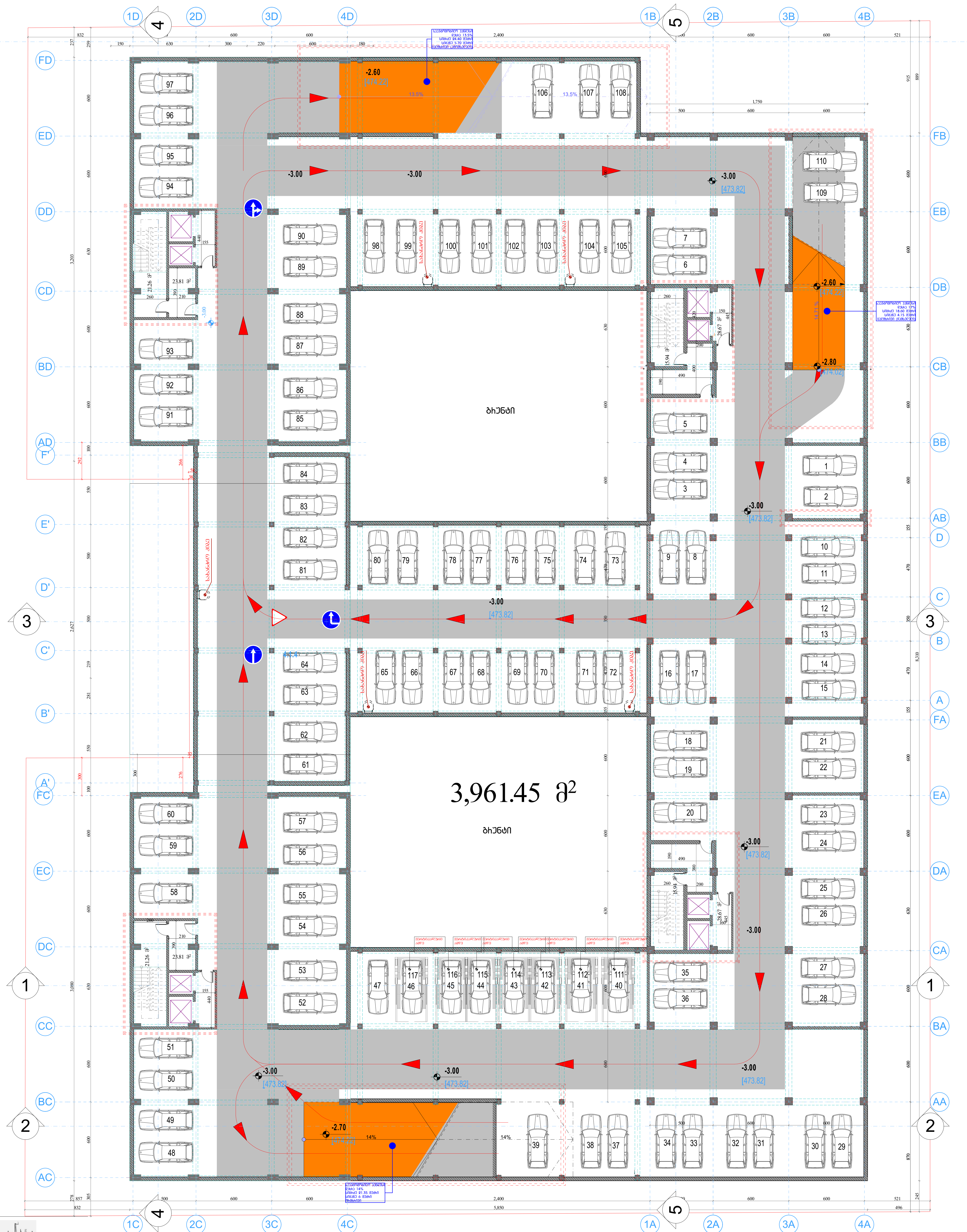

1 საპარკინგე ფართი: 3748.7 მ²

2 სადარბაზო/კიბის უჯრედის ფართი: 179.36 მ²

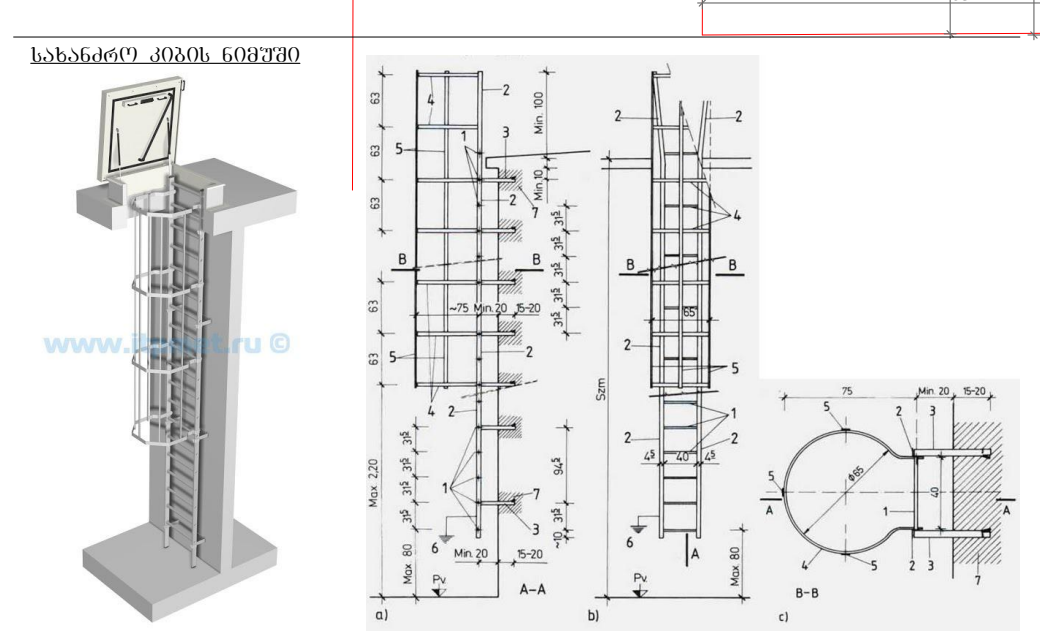

კომპლექსის კორექტირებული აბსოლიტური ნული ±0.00 = 476.82

კომპლექსის საპროექტო აბსოლიტური ნული ±0.00 = 479.50

აღნიშნული ცვლილება გამოწვეული იყო რიგი გარემოებებით

კერძოდ: 1. ტოპოგეოდეზიურ ნახაზზე მოცემული რელიეფი საკმაოდ განსხვავდებოდა არსებული მდგომარეობისაგან და აღნიშნული ნიშნულით შენობის დასმა გამოიწვევდა პეტრე იბერის ქუჩის მხრიდან საძირკვლის მიწის ზედაპირზე დასმას.
2. ნაკვეთის წინ, პეტრე იბერის მხრიდან გადიოდა მიწისქვეშა კოლექტორი, რომელზეც პასუხისმგებელი ვერ აღმოვაჩინეთ და ვინაიდან აღნიშნული კოლექტორი ხვდებოდა შენობის საძირკვლის ნიშნულის დაბლა საძირკვლიდან 3.5 მეტრის მოშორებით,დაზღვევის მიზნით მოხდა ნიშნულის დაწევა.რათა შემდგომში შენობა დაცული ყოფილიყო.

- საავტომობილო სამოძრაო გზის აღმნიშვნელი
- საავტომობილო პანდუსის აღმნიშვნელი
- საავტომობილო მოძრაობის მიმართულების აღმნიშვნელი
- ნიშნულის აღმნიშვნელი
- პარკირების სართულზე საავტომობილო სამოძრაო გზის აღმნიშვნელი
- დაკორექტირებული ადგილების მონიშვნა
- საევაკუაციო კიბე
- სავენტილაციო შახტა
- ხე

შენიშვნა: ვინაიდან პარკირების რაოდენობის გაზრდა ფიზიკურად შეუძლებელია (ადგილის სიმცირიდან გამომდინარე),შემცირდა ბინების რაოდენობა.
არცერთი ბინის მესაკუთრის და არცერთი იპოთეკარის უფლება არ შეიზღუდება საჯარო რეესტრში.

გეგმა -3.00 ნიშნულზე	კორექტირებული პროექტი
მასშტაბი 1:100	
ობიექტის მისამართი: დიდი დიღომი პეტრე იბერის ქუჩა, ავტოტექმომსახურების გვერდით	
საკადასტრო კოდი: 01.10.06.001.203	
ნაკვეთის ფართი: 6475 მ²	
მშენებლობის ნებართვა: ბრძანება № 3113428	
პროექტის შეთანხმება: ბრძანება № 3040747	
ბრბ-ს შეთანხმება: წერილი № 2612339 საკრებულოს განკარგულება № 135	

მთ. არქიტექტორი	ვ. მიმინოშვილი
ავტორი	ვ. მიმინოშვილი
შეასრულა	ვ. მიმინოშვილი
შეასრულა	ლ. ჭკადუა

VALERI MIMINOSHVILI

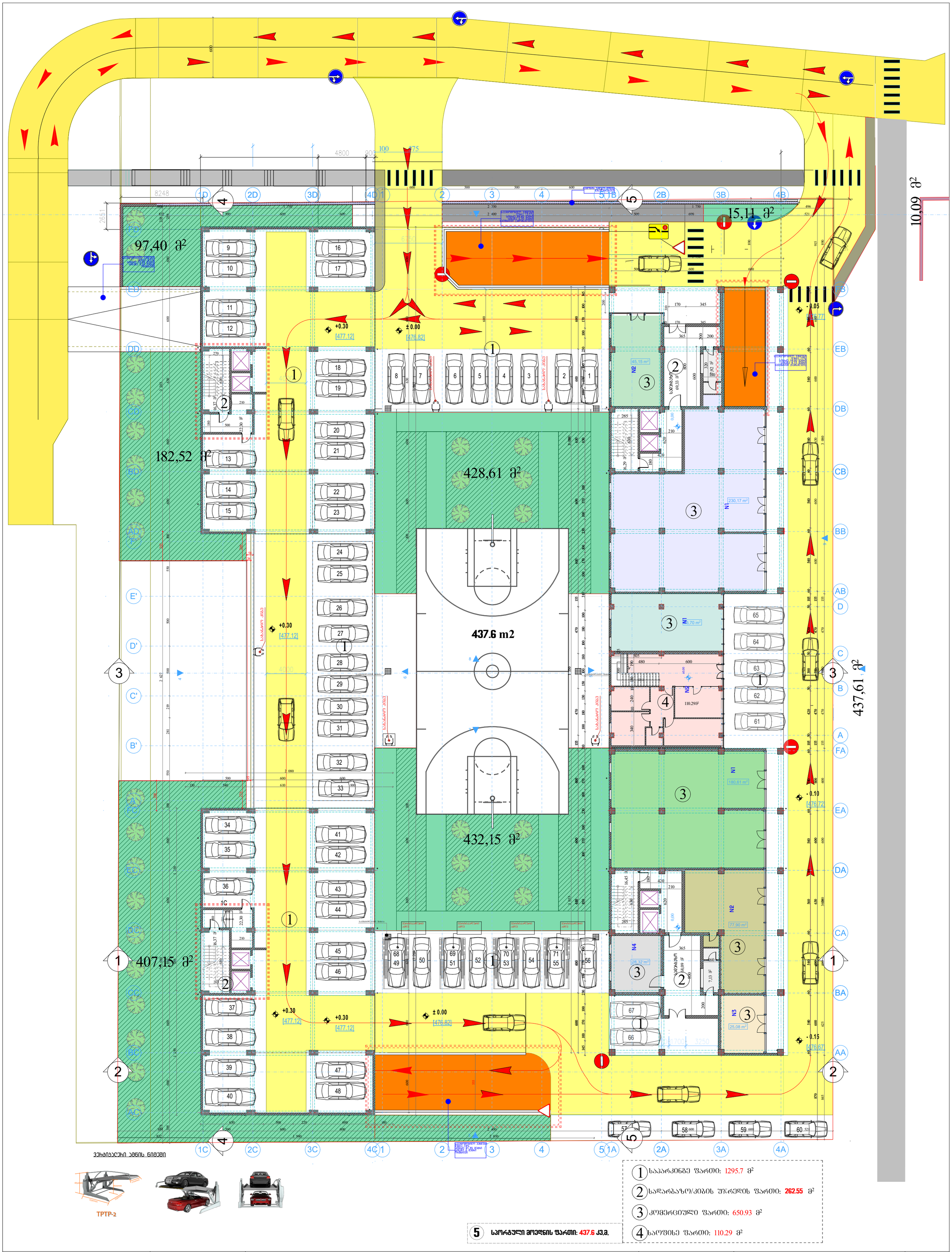
97,40 მ²
182,52 მ²
428,61 მ²
437.6 m2
432,15 მ²
407,15 მ²
15,11 მ²
437,61 მ²
10,09 მ²
+0.30 [477.12]
± 0.00 [476.82]
- 0.05 [476.77]
- 0.10 [476.72]
- 0.15 [476.67]
45,15 m²
69,33 მ²
230,17 m²
3,70 m²
110.29მ²
180,61 m²
77,90 m²
28,32 m²
25,08 m²
1 ტოპოგეოდეზიურ ნახაზზე მოცემული რელიეფი საქმაოდ განსხვავდება არსებული მდგომარეობისაგან და აღნიშნული ნიშნულით შენობის დასმა გამოიწვევდა კეტრე იბერის ქუჩის მხრიდან საძირკვლის მიწის ზედაპირზე დასმას.
2. ნაკვეთის წინ, კეტრე იბერის მხრიდან გაღიღება მიწისქვეშა კოლექტორი, რომლისაც პასუხისმგებელი ვერ აღმოვაჩინეთ და ვინაიდან აღნიშნული კოლექტორი ხვლებოდა შენობის საძირკვლის ნიშნულის დაბალ საძირკველიდან 3.5 მეტრის მოშორებით,დაზღვევის მიზნით მიზნად ნიშნულის დაწევა,რაც შემდგომში შენობა დაცული ქოფილიყო.
ტექნიკური ცვლილება გამოწვეული იყო რიგი გარემოებებით
კერძოდ:
კომპლექსის კორექტირებული აბსოლიტური ნული ±0.00 = 476.82
კომპლექსის საპროექტო აბსოლიტური ნული ±0.00 = 479.50
ვეჩხისყაწიაი ამნის ნიმუში
TPTP-2
1 საპარკინგე ფართი: 1295.7 მ²
2 სადარბაზო/კიბის უჯრედის ფართი: 262.55 მ²
3 კომერციული ფართი: 650.93 მ²
4 საოფისე ფართი: 110.29 მ²
5 სპორტული მოედნის ფართი: 437.6 კვ.მ.
საავტომობილო საფარის ბეტონის არმირებული
საავტომობილო პანდუსის არმირებული
საავტომობილო მოძრაობის მიმართულების არმირებული
ნიშნულის არმირებული
პარკინგის ფართზე საავტომობილო საფარის ბეტონის არმირება
დარეზერვებული არმირების მოთუთება
საშველიანი კიბე
საევაკუაციო შახტა
ხე
მიწისპირა ფართების გეგმა ±0.00 და +0.30 ნიშნულზე
მასშტაბი 1:100
ობიექტის მისამართი: დიდი დიღომი კეტრე იბერის ქუჩა, ავტოტექმომსახურების გვერდით
საკადასტრო კოდი: 01.10.06.001.203
ნაკვეთის ფართი: 6475 მ²
შენიშვნების ნებართვა: ბრძანება № 3113428
პროექტის შეთანხმება: ბრძანება № 3040747
ბრძ-ს შეთანხმება: წერილი № 2612339
საკრებულოს განკარგულება № 135
კორექტირებული პროექტი
მთ. არქიტექტორი ვ. მიმინოშვილი
ავტორი ვ. მიმინოშვილი
შესრულა ვ. მიმინოშვილი
შესრულა ლ. ჯაფაშუა
VALERI MIMINOSHVILI

ავტომანქანების პარკირების ადგილების რაოდენობა
ავტომანქანების საჭირო მინიმალური რაოდენობა 6 ერთეული
ავტომანქანების მოთხოვნილი რაოდენობა 10 ერთეული
±0.00 = 479.50 ±0.00 = 482.82
ავტომანქანების პარკირების ადგილების რაოდენობა
ავტომანქანების პარკირების ადგილების რაოდენობა 6 ერთეული
ავტომანქანების პარკირების ადგილების რაოდენობა 10 ერთეული
ავტომანქანების პარკირების ადგილების რაოდენობა 35 ფიზიკური პირისთვის
ავტომანქანების პარკირების ადგილების რაოდენობა ინვალიდებისთვის
ავტომანქანების პარკირების ადგილების რაოდენობა ელექტრომობილებისთვის
ველოსიპედების პარკირების ადგილების რაოდენობა
ველოსიპედების პარკირების ადგილების რაოდენობა 2 ერთეული
ველოსიპედების პარკირების ადგილების რაოდენობა ინვენტარის ადგილების რაოდენობა
ველოსიპედების პარკირების ადგილების რაოდენობა ინვენტარის ადგილების რაოდენობა 1 ერთეული

ეს ნახაზი წარმოადგენს ავტორის საკუთრებას და მისი გამოყენება, კოპირება ან გავრცელება მესამე პირების მიერ ავტორის წერილობითი ნებართვის გარეშე აკრძალულია.

ნახაზის დასახელება
ტიპიური სართულის გეგმა

ფართობი
ფართობი 1: 479.82 = 479.50 + 0.00 მ²

ნახაზის ნომერი
ნახაზი 1. დოკუმენტაციის ფარგლებში შემუშავებული ტიპიური სართულის გეგმა, რომელზეც ასახულია ფასადის ხაზები, ფანჯრების განლაგება, ბინების საზღვრები, საერთო სივრცეები და ტექნიკური ოთახების მდებარეობა.

ნახაზის მასშტაბი
1:100

ნახაზის ავტორი
შპს „არქიტექტურული ბიუროს ალფა“

პროექტის დასახელება
ბინათმშენებლობითი კომპლექსის მშენებლობა

პროექტის ადგილმდებარეობა
ქ. ბათუმი, ნაბადაურის ქუჩა №135

პროექტის ავტორი
შპს „არქიტექტურული ბიუროს ალფა“

ხელმძღვანელი
ა. ჯაფარიძე

დამკვეთი
შპს „ბათუმის ტურისტული განვითარების ჯგუფი“

პროექტის ნომერი
№ 3040747

პროექტის ეტაპი
ტექნიკური პროექტი

ნახაზის ნომერი
№ 135

პროექტის თარიღი
№ 2612339 ივნისი 2026

ა. ჯაფარიძე	ხელმძღვანელი	30.06.2026
ნ. ბერიძე	მთავარი არქიტექტორი	30.06.2026
ლ. ქავთარაძე	კონსტრუქციული ნაწილის მთავარი ინჟინერი	30.06.2026

VALERI MIKINDSHVILI

ნახაზის ფრაგმენტი 1:2 +7.45 და +6.80 ნიშნულებზე

ლეგენდა

- ბინის საზღვარი
- ბინის ფართობის ზრდა
- საერთო სივრცეები
- ტექნიკური ოთახები
- ლიფტის შახტები
- ბინის ნომერი
- ოთახის ნომერი
- ფანჯრის ღიობი
- კარის ღიობი

ფართობების ცხრილი

№	დასახელება	ფართობი, მ²
1	საცხოვრებელი ოთახი/სამზარეულო	328.87
2	საცხოვრებელი ოთახი	169.54
6	საერთო სარგებლობის ფართობი:	169.36

ავტორის უფლებები დაცულია. ნებისმიერი გამოყენება ან კოპირება მხოლოდ ავტორის წერილობითი ნებართვით.

ანალიტიკური ნაწილი

ტექნიკური ინფორმაციის ცხრილი

ნაკვეთის ფართი	0.47 ჰა
ნაკვეთის ზომები	76.82 x 47.50
ნაკვეთის ფორმა	ტრაპეციული
ნაკვეთის რელიეფი	ბრტყელი
ნაკვეთის მდებარეობა	ქ. ბათუმი, ალ. ყიფიანის ქ. №135
ნაკვეთის საკადასტრო კოდი	01.10.06.001.203
ნაკვეთის ფართობი	475 მ²
ნაკვეთის ფუნქციური ზონა	ქალაქის ცენტრალური ზონა
ნაკვეთის ფუნქციური ზონის ინდექსი	ც-1
ნაკვეთის ფუნქციური ზონის დასახელება

ტექნიკური ნაწილი

1. ტერიტორიის ორგანიზაციის ძირითადი მონაცემები

ნაკვეთის ფართობი 6ეული — 4ა.00 = 479.50 კვ.მ

ნაკვეთის ფართობი ნაკლები — 4ა.00 = 479.82 კვ.მ

ნაკვეთის ზედაპირის ტიპი ბუნებრივი ფერდობი

ნაკვეთის საინჟინრო მომზადება საჭიროებს ტერიტორიის ვერტიკალური დაგეგმარების სამუშაოებს, ნაყარი გრუნტის ადგილობრივ განთავსებას და ზედმეტი გრუნტის გატანას ნაგავსაყრელზე.

2. ტექნიკური წესი, ქანების ტიპი და ნაკვეთის ზოგადი დახასიათება

ნაკვეთის ზედაპირი ბუნებრივად დახრილია ჩრდილოეთიდან სამხრეთისაკენ. ნაყარი გრუნტის ტიპი — ქვიშიანი თიხა. ნაყარის სიმაღლე 3.5 მეტრამდე. ნაყარის ფერდობის დახრილობა 1:2. ნაყარის ფერდობის გამაგრება ხდება ბეტონის ბლოკებით. ნაყარის ფერდობის ძირში მოეწყობა ბეტონის ბალიში, რომელზეც დაიდგმება ბეტონის ბლოკები. ბლოკების ზომა 1.0 × 0.5 × 0.5 მ. ბლოკების ფერდობზე დადების ნახაზი იხილეთ ნახაზ №3-ზე.

ნაკვეთის ზედაპირის ტიპი ბუნებრივი ფერდობი

ნაკვეთის საინჟინრო მომზადება საჭიროებს ტერიტორიის ვერტიკალური დაგეგმარების სამუშაოებს, ნაყარი გრუნტის ადგილობრივ განთავსებას და ზედმეტი გრუნტის გატანას ნაგავსაყრელზე

ნაკვეთის ზედაპირის ტიპი ბუნებრივი ფერდობი

ნაკვეთის საინჟინრო მომზადება საჭიროებს ტერიტორიის ვერტიკალური დაგეგმარების სამუშაოებს, ნაყარი გრუნტის ადგილობრივ განთავსებას

ნაკვეთის ზედაპირის ტიპი ბუნებრივი ფერდობი

ნაკვეთის საინჟინრო მომზადება საჭიროებს ტერიტორიის ვერტიკალური დაგეგმარების სამუშაოებს, ნაყარი გრუნტის ადგილობრივ განთავსებას და ზედმეტი გრუნტის გატანას ნაგავსაყრელზე

ტერიტორიის დაგეგმარების ერთეულის (ტერიტორიების) ძირითადი პარამეტრების ცხრილი

ტერიტორიის საერთო ფართობი	0.4479 ჰა
მშენებლობის ფართობი	0.3457 ჰა
მწვანე ზონა	0.1022 ჰა

ნაგებობის ძირითადი ფასადის ორიენტაცია ჩრდილო-დასავლეთ-სამხრეთ-აღმოსავლეთის მიმართულებით.

ნაგებობის ფუნქციური დანიშნულება: საცხოვრებელი სახლი.

ნაგებობის სიმაღლე, ეროვნული სისტემით: აბსოლუტური ნიშნული +479.82 მ, +476.82 მ.

ნაგებობის სიმაღლე, ადგილობრივი სისტემით: ±0.00 = 479.50

ნაგებობის სართულიანობა: 2 სართული, ნაწილობრივ სარდაფით.

ნაგებობის ზომები: 25.34 მ x 16.95 მ, სიმაღლე 9.66 მ.

ნაგებობის ფართობი: საერთო ფართობი 1790.00 კვ.მ, საერთო სასარგებლო ფართობი 1637.00 კვ.მ, საცხოვრებელი ფართობი 1637.00 კვ.მ.

ნაგებობის ტევადობა: 3 ბინა.

ნაგებობის ტიპი: ბინათმფლობელთა ამხანაგობის სახლი.

ნაგებობის ენერგოეფექტურობის კლასი: B+.

ნაგებობის ენერგოეფექტურობის ზომები: ფანჯრების ორმაგი მინები, ენერგოეფექტური განათების სისტემა, ენერგოეფექტური გათბობის სისტემა.

ნაგებობის ინჟინრული უზრუნველყოფა: ცენტრალური წყალმომარაგება, ცენტრალური კანალიზაცია, ცენტრალური გათბობა, ცენტრალური ელექტრომომარაგება, ცენტრალური გაზმომარაგება.

ნაგებობის ინჟინრული უზრუნველყოფის ზომები: ნაგებობა უზრუნველყოფილი იქნება ცენტრალური წყალმომარაგების, კანალიზაციის, გათბობის, ელექტრომომარაგების და გაზმომარაგების სისტემებით.

ნაგებობის ინჟინრული უზრუნველყოფის ზომების ტექნიკური აღწერილობა

პროექტის დასახელება

ქ. თბილისი, ვაკის რაიონი, ი. ჭავჭავაძის გამზირი №125

ნახაზის დასახელება

ექსპლიკაცია

ფართობების ექსპლიკაცია

ფართობი საერთო	476.82 მ²
ფართობი გასაქირავებელი	479.50 მ²

ნახაზის ტექსტური ნაწილი

1. ტექნიკური ექსპლიკაცია შესრულებულია ობიექტის ფაქტობრივი მდგომარეობის მიხედვით.
2. ნახაზზე ასახულია ობიექტის ფართობების ექსპლიკაცია.
3. ნახაზზე ასახულია ობიექტის ფასადების ექსპლიკაცია.
4. ნახაზზე ასახულია ობიექტის ფასადების ექსპლიკაცია.
5. ნახაზზე ასახულია ობიექტის ფასადების ექსპლიკაცია.
6. ნახაზზე ასახულია ობიექტის ფასადების ექსპლიკაცია.

ლეგენდა

- ბინის ნომერი ოთახის ნომერი
- ბინის ფართობი
- ბინის ფართობი საერთო ფართობის გარეშე
- ბინის ფართობი საერთო ფართობის ჩათვლით
- ფასადის ნომერი
- ფასადის ნომერი
- ხე

ნახაზის ტექსტური ნაწილი

ნახაზი +20.40, +20.25 მ.ა
+19.60 ნიშნული

მასშტაბი 1:100	

ობიექტის მისამართი: ქ. თბილისი, ვაკის რაიონი, ი. ჭავჭავაძის გამზირი, ნაკვეთი №135

ობიექტის საკადასტრო კოდი: 01.10.06.001.203

სამშენებლო ნებართვა №: 6475 მ²

ინვესტორის/ბინათმფლობელთა ამხანაგობის დასახელება:

პროექტის ავტორი: არქიტექტორი ნ. ბერიძე

ტიპიური სართულის გეგმა
ტიპიური სართულის გეგმა
ტიპიური სართულის გეგმა

ტექნიკური ნაწილი

1. ზომები მოცემულია მილიმეტრებში, ნიშნულები მეტრებში.
2. ნაგებობის ფუნქციური დანიშნულება – საცხოვრებელი სახლი.
3. ნაგებობის კლასი CC1, ანგარიშის მიხედვით.
4. ნაგებობის ზომები ღერძებს შორის: 20.30 × 24.80 მ.
5. ნაგებობის სიმაღლე 10.20 მ.
6. ნაგებობის ფართობი 479.50 მ², მოცულობა 1,476.82 მ³.
7. ნაგებობის ფუნდამენტი – ბეტონის ლენტური საძირკველი.
8. ნაგებობის კედლები – ბლოკი, სისქე 300 მმ.
9. ნაგებობის სახურავი – ბრტყელი, ბეტონის.
10. ნაგებობის ფასადის მოპირკეთება – ტენიანობისგან დამცავი საღებავი.
11. ნაგებობის ფანჯრები – ალუმინის პროფილი, ორმაგი მინით.
12. ნაგებობის კარები – ხის, ფანერით მოპირკეთებული.
13. ნაგებობის ელექტრომომარაგება – ცენტრალური ქსელიდან.
14. ნაგებობის წყალმომარაგება – ცენტრალური ქსელიდან.
15. ნაგებობის კანალიზაცია – ცენტრალური ქსელის.
16. ნაგებობის გათბობა – ცენტრალური.
17. ნაგებობის ვენტილაცია – ბუნებრივი.
18. ნაგებობის ელექტრომოწყობილობები – სტანდარტული.
19. ნაგებობის სახანძრო უსაფრთხოება – სტანდარტული.
20. ნაგებობის სეისმური უსაფრთხოება – სტანდარტული.
21. ნაგებობის ენერგოეფექტურობა – სტანდარტული.
22. ნაგებობის ხანძარსაწინააღმდეგო ღონისძიებები – სტანდარტული.
23. ნაგებობის ეკოლოგიური უსაფრთხოება – სტანდარტული.
24. ნაგებობის ტექნიკური მახასიათებლები – სტანდარტული.
25. ნაგებობის ექსპლუატაციის პირობები – სტანდარტული.
26. ნაგებობის მშენებლობის ორგანიზაცია – სტანდარტული.
27. ნაგებობის ტექნიკური ზედამხედველობა – სტანდარტული.
28. ნაგებობის ტექნიკური მომსახურება – სტანდარტული.
29. ნაგებობის ტექნიკური დოკუმენტაცია – სტანდარტული.
30. ნაგებობის ტექნიკური ექსპერტიზა – სტანდარტული.

ნაგებობის ფართობი	479.50 მ²
ნაგებობის მოცულობა	1,476.82 მ³

ნაგებობის ტექნიკური მახასიათებლები

ნაგებობის ტიპი	საცხოვრებელი სახლი
ნაგებობის კლასი	CC1
ნაგებობის სიმაღლე	10.20 მ
ნაგებობის სიგრძე	24.80 მ
ნაგებობის სიგანე	20.30 მ
ნაგებობის სართულების რაოდენობა	1
ნაგებობის ფართობი	479.50 მ²
ნაგებობის მოცულობა	1,476.82 მ³

ლეგენდა

- ნაგებობის კონტური
- ნაგებობის ფარგლები
- ნაგებობის ფარგლები ნაგებობის ტექნიკური ნაწილის
- ნაგებობის ფარგლები ნაგებობის ტექნიკური ნაწილის გარეშე

ტიპიური სართულის საერთო ფართობის ექსპლიკაცია

სამშენებლო ნაკვეთის ფართობი:	0.1470 ჰა
ზოგადი ფართობი:	479.50 მ²
საერთო საერთო ფართობი:	479.50 მ²

საერთო საერთო (ნებადართული ფართობის ჩათვლით)

1. ტიპიური სართულის ფართობი: 479.50 მ²

ფიზიკური პირის საკუთრებაში არსებული ფართობი: 0.00 მ²

ფიზიკური პირის საკუთრებაში არსებული ფართობის ნაწილი, რომელიც ექვემდებარება ნებადართული ფართობის ჩათვლას: 0.00 მ²

2. ტიპიური სართულის ფართობი: 479.50 მ²

ფიზიკური პირის საკუთრებაში არსებული ფართობის ნაწილი, რომელიც ექვემდებარება ნებადართული ფართობის ჩათვლას: 0.00 მ²

ტიპიური სართულის ფართობი ნებადართული ფართობის ჩათვლით: 479.50 მ²

ტიპიური სართულის ფართობი ნებადართული ფართობის ჩათვლის გარეშე: 479.50

ტიპიური სართულის გეგმა
1:100
მასშტაბი 1:100 A3 ფორმატზე

ფართობების ექსპლიკაცია

№	დასახელება	ფართობი, მ²
1	საერთო სარგებლობის ფართი	67.27
2	საერთო სარგებლობის ფართი	6.37
5	ბინის ფართი	178.90
6	საცხოვრებელი ფართი	169.13

ბინების ექსპლიკაცია

№	ოთახების რაოდენობა	საერთო ფართი, მ²	საცხოვრებელი ფართი, მ²
1	3	76.82	47.90
2	3	79.50	49.00
3	3	79.50	49.00
4	3	76.82	47.90
5	3	79.50	49.00
6	3	79.50	49.00
7	3	76.82	47.90
8	3	79.50	49.00
9	3	79.50	49.00
10	3	76.82	47.90
11	3	79.50	49.00
12	3	79.50	49.00

ტიპიური სართულის ფართობების ექსპლიკაცია

№	დასახელება	ფართობი, მ²
1	საერთო სარგებლობის ფართი	67.27
2	საერთო სარგებლობის ფართი	6.37
5	ბინის ფართი	178.90
6	საცხოვრებელი ფართი	169.13



2	სადარბაზო/კიბის უჯრედის ფართი: 282.26 მ²
5	საზაფხულო ფართი: 694.13 მ²
6	საცხოვრებელი ფართი: 1266.12 მ²

კომპლექსის კორექტირებული აბსოლიტური ნული
±0.00 = 476.82

კომპლექსის საპროექტო აბსოლიტური ნული
±0.00 = 479.50

აღნიშნული ცვლილება გამოწვეული იყო რიგი გარემოებებით

კერძოდ: 1. ტოპოგეოდეზიურ ნახაზზე მოცემული რელიეფი საკმაოდ განსხვავდებოდა არსებული მდგომარეობისაგან და აღნიშნული ნიშნულით შენობის დასმა გამოიწვევდა პეტრე იბერის ქუჩის მხრიდან საძირკვლის მიწის ზედაპირზე დასმას.

2. ნაკვეთის წინ, პეტრე იბერის მხრიდან გადიოდა მიწისქვეშა კოლექტორი, რომელზეც პასუხისმგებელი ვერ აღმოვაჩინეთ და ვინაიდან აღნიშნული კოლექტორი ხვდებოდა შენობის საძირკვლის ნიშნულის დაბლა საძირკველიდან 3.5 მეტრის მოშორებით,დაზღვევის მიზნით მოხდა ნიშნულის დაწევა.რათა შემდგომში შენობა დაცული ყოფილიყო.

- საავტომობილო სამოძრაო გზის აღმნიშვნელი
- საავტომობილო პანდუსის აღმნიშვნელი
- საავტომობილო მოძრაობის მიმართულების აღმნიშვნელი
- ნიშნულის აღმნიშვნელი
- პარკირების სართულზე საავტომობილო სამოძრაო გზის აღმნიშვნელი
- დაკორექტირებული ადგილების მონიშვნა
- საევაკუაციო კიბე
- სავენტილაციო შახტა
- ხე

გეგმა +36.40; +36.25 და +35.60 ნიშნულზე	კორექტირებული პროექტი
მასშტაბი 1:100	
ობიექტის მისამართი: დიდი დიღომი პეტრე იბერის ქუჩა, ავტოტექმომსახურების გვერდით	
საკადასტრო კოდი: 01.10.06.001.203	
ნაკვეთის ფართი: 6475 მ²	
მშენებლობის ნებართვა: ბრძანება № 3113428	
პროექტის შეთანხმება: ბრძანება № 3040747	
გრგ-ს შეთანხმება: წერილი № 2612339 საკრებულოს განკარგულება № 135	

მთ. არქიტექტორი	ვ. მიმინოშვილი
ავტორი	ვ. მიმინოშვილი
შეასრულა	ვ. მიმინოშვილი
შეასრულა	ლ. ჭკადუა

VALERI MIMINOSHVILI

ტიპიური სართულის გეგმა
მასშტაბი 1:100
+38.80 ნიშნულზე
ტიპიური სართულის ფრაგმენტული გეგმა
ტიპიური სართულის ბინის ფრაგმენტული გეგმა
ტიპიური სართულის ბინის ფრაგმენტული გეგმა ავარიული გასასვლელით

ეს ნახაზი წარმოადგენს ავტორის საკუთრებას და მისი გამოყენება, კოპირება ან გავრცელება მხოლოდ ავტორის წერილობითი ნებართვით შეიძლება.

ნახაზის ტიპი
ტექნიკური ნახაზი

ნახაზის დასახელება
ნახაზი 1. დროებითი ნაგებობის ნაწილის ნახაზი

მასშტაბი
1:100

ნახაზის ფორმატი
A3

ნახაზის ავტორი
ვალერი მინოშვილი

ნახაზის ნომერი
№ 135

ნახაზის თარიღი
15.06.2025

ობიექტის მისამართი
ქ. თბილისი, ვაკის რაიონი, ი. ჭავჭავაძის გამზირი №25

ობიექტის დასახელება
ბინა №4

ობიექტის ფართობი
საერთო ფართობი 247.32 მ²
ბინის ფართობი 173.87 მ²
ბინის სასარგებლო ფართობი 124.21 მ²

ნახაზის მასშტაბი
1:100

ნახაზის ზომები
+42.00 ნულოვანი ნიშნული
+42.80 სველი წერტილის იატაკის ნიშნული
+42.60 აივნის იატაკის ნიშნული
+42.65 ტერასის იატაკის ნიშნული
+42.55 ტერასის იატაკის ნიშნული
+42.80, +42.65 ფასადის ნიშნულები

ნახაზის ტექნიკური მონაცემები
ნახაზის ტიპი: არქიტექტურული ნახაზი
ნახაზის მასშტაბი: 1:100
ნახაზის ფორმატი: A3
ნახაზის ავტორი: ვალერი მინოშვილი
ნახაზის ნომერი: № 135
ნახაზის თარიღი: 15.06.2025
ობიექტის მისამართი: ქ. თბილისი, ვაკის რაიონი, ი. ჭავჭავაძის გამზირი №25
ობიექტის დასახელება: ბინა №4
ობიექტის ფართობი: საერთო ფართობი 247.32 მ², ბინის ფართობი 173.87 მ², ბინის სასარგებლო ფართობი 124.21 მ²
ნახაზის მასშტაბი: 1:100
ნახაზის ზომები: +42.00 ნულოვანი ნიშნული, +42.80 სველი წერტილის იატაკის ნიშნული, +42.60 აივნის იატაკის ნიშნული, +42.65 ტერასის იატაკის ნიშნული, +42.55 ტერასის იატაკის ნიშნული, +42.80, +42.65 ფასადის ნიშნულები

ნახაზის ლეგენდა
- ბინის საზღვრები
- ბინის შიდა კედლები
- ბინის ფანჯრები
- ბინის კარები
- ნახევარსაფეხურიანი სიმაღლის ცვლილება
- ნახევარსაფეხურიანი სიმაღლის ცვლილება
- ნახევარსაფეხურიანი სიმაღლის ცვლილება
- ბინის საზღვრები

ნახაზის ტექნიკური მონაცემები

ნახაზის ტიპი	არქიტექტურული ნახაზი
ნახაზის მასშტაბი	1:100
ნახაზის ფორმატი	A3
ნახაზის ავტორი	ვალერი მინოშვილი
ნახაზის ნომერი	№ 135
ნახაზის თარიღი	15.06.2025
ობიექტის მისამართი	ქ. თბილისი, ვაკის რაიონი, ი. ჭავჭავაძის გამზირი №25
ობიექტის დასახელება	ბინა №4
ობიექტის ფართობი	საერთო ფართობი 247.32 მ², ბინის ფართობი 173.87 მ², ბინის სასარგებლო ფართობი 124.21 მ²
ნახაზის მასშტაბი	1:100
ნახაზის ზომები	+42.00 ნულოვანი ნიშნული, +42.80 სველი წერტილის იატაკის ნიშნული, +42.60 აივნის იატაკის ნიშნული, +42.65 ტერასის იატაკის ნიშნული, +42.55 ტერასის იატაკის ნიშნული, +42.80, +42.65 ფასადის ნიშნულები

ნახაზის ლეგენდა

ბინის საზღვრები
ბინის შიდა კედლები
ბინის ფანჯრები
ბინის კარები
ნახევარსაფეხურიანი სიმაღლის ცვლილება
ნახევარსაფეხურიანი სიმაღლის ცვლილება
ნახევარსაფეხურიანი სიმაღლის ცვლილება
ბინის საზღვრები

ეროვნული ბიბლიოთეკის ეროვნული ბიბლიოთეკის ნაგებობის სამშენებლო ნაწილის ექსპერტიზის ანგარიშის ნაწილი

ეროვნული ბიბლიოთეკის ნაგებობის სამშენებლო ნაწილის ექსპერტიზის ანგარიშის ნაწილი

±0.00 = 479.50

±0.00 = 476.82

ეროვნული ბიბლიოთეკის ნაგებობის სამშენებლო ნაწილის ექსპერტიზის ანგარიშის ნაწილი

1. ტექნიკური ანგარიშის ნაწილი
2. ნაგებობის ზოგადი აღწერა
3. ნაგებობის ტექნიკური მდგომარეობის შეფასება
4. ნაგებობის ტექნიკური მდგომარეობის გაუარესების მიზეზების ანალიზი
5. ნაგებობის ტექნიკური მდგომარეობის გაუარესების პროგნოზირება
6. ნაგებობის ტექნიკური მდგომარეობის გაუმჯობესების ღონისძიებები
7. ნაგებობის ტექნიკური მდგომარეობის გაუმჯობესების ღონისძიებების ეკონომიკური ეფექტიანობის შეფასება
8. ნაგებობის ტექნიკური მდგომარეობის გაუმჯობესების ღონისძიებების განხორციელების ეტაპები
9. ნაგებობის ტექნიკური მდგომარეობის გაუმჯობესების ღონისძიებების განხორციელების ორგანიზაციული სქემა
10. ნაგებობის ტექნიკური მდგომარეობის გაუმჯობესების ღონისძიებების განხორციელების ფინანსური სქემა
11. ნაგებობის ტექნიკური მდგომარეობის გაუმჯობესების ღონისძიებების განხორციელების ტექნიკური სქემა
12. ნაგებობის ტექნიკური მდგომარეობის გაუმჯობესების ღონისძიებების განხორციელების ეკონომიკური სქემა
13. ნაგებობის ტექნიკური მდგომარეობის გაუმჯობესების ღონისძიებების განხორციელების ორგანიზაციული სქემა
14. ნაგებობის ტექნიკური მდგომარეობის გაუმჯობესების ღონისძიებების განხორციელების ფინანსური სქემა
15. ნაგებობის ტექნიკური მდგომარეობის გაუმჯობესების ღონისძიებების განხორციელების ტექნიკური სქემა
16. ნაგებობის ტექნიკური მდგომარეობის გაუმჯობესების ღონისძიებების განხორციელების ეკონომიკური სქემა
17. ნაგებობის ტექნიკური მდგომარეობის გაუმჯობესების ღონისძიებების განხორციელების ორგანიზაციული სქემა
18. ნაგებობის ტექნიკური მდგომარეობის გაუმჯობესების ღონისძიებების განხორციელების ფინანსური სქემა
19. ნაგებობის ტექნიკური მდგომარეობის გაუმჯობესების ღონისძიებების განხორციელების ტექნიკური სქემა
20. ნაგებობის ტექნიკური მდგომარეობის გაუმჯობესების ღონისძიებების განხორციელების ეკონომიკური სქემა
21. ნაგებობის ტექნიკური მდგომარეობის გაუმჯობესების ღონისძიებების განხორციელების ორგანიზაციული სქემა
22. ნაგებობის ტექნიკური მდგომარეობის გაუმჯობესების ღონისძიებების განხორციელების ფინანსური სქემა
23. ნაგებობის ტექნიკური მდგომარეობის გაუმჯობესების ღონისძიებების განხორციელების ტექნიკური სქემა
24. ნაგებობის ტექნიკური მდგომარეობის გაუმჯობესების ღონისძიებების განხორციელების ეკონომიკური სქემა
25. ნაგებობის ტექნიკური მდგომარეობის გაუმჯობესების ღონისძიებების განხორციელების ორგანიზაციული სქემა
26. ნაგებობის ტექნიკური მდგომარეობის გაუმჯობესების ღონისძიებების განხორციელების ფინანსური სქემა
27. ნაგებობის ტექნიკური მდგომარეობის გაუმჯობესების ღონისძიებების განხორციელების ტექნიკური სქემა
28. ნაგებობის ტექნიკური მდგომარეობის გაუმჯობესების ღონისძიებების განხორციელების ეკონომიკური სქემა
29. ნაგებობის ტექნიკური მდგომარეობის გაუმჯობესების ღონისძიებების განხორციელების ორგანიზაციული სქემა
30. ნაგებობის ტექნიკური მდგომარეობის გაუმჯობესების ღონისძიებების განხორციელების ფინანსური სქემა
31. ნაგებობის ტექნიკური მდგომარეობის გაუმჯობესების ღონისძიებების განხორციელების ტექნიკური სქემა
32. ნაგებობის ტექნიკური მდგომარეობის გაუმჯობესების ღონისძიებების განხორციელების ეკონომიკური სქემა
33. ნაგებობის ტექნიკური მდგომარეობის გაუმჯობესების ღონისძიებების განხორციელების ორგანიზაციული სქემა
34. ნაგებობის ტექნიკური მდგომარეობის გაუმჯობესების ღონისძიებების განხორციელების ფინანსური სქემა
35. ნაგებობის ტექნიკური მდგომარეობის გაუმჯობესების ღონისძიებების განხორციელების ტექნიკური სქემა

ნაგებობის ტექნიკური მდგომარეობის გაუმჯობესების ღონისძიებების განხორციელების ეკონომიკური სქემა

ნაგებობის ტექნიკური მდგომარეობის გაუმჯობესების ღონისძიებების განხორციელების ორგანიზაციული სქემა

ნაგებობის ტექნიკური მდგომარეობის გაუმჯობესების ღონისძიებების განხორციელების ფინანსური სქემა

ეს ნახაზი წარმოადგენს საკუთრების ობიექტს, რომელიც მდებარეობს ქ. თბილისში, ისნის რაიონში, ს/კ 01.10.06.001203 ნაკვეთზე, ნაკვეთის საერთო ფართობით 0.0479 ჰა. ნახაზზე ასახულია ნაკვეთის საზღვრები, ნაკვეთზე განთავსებული შენობა-ნაგებობის ფასადები, ნაკვეთის ფარგლებში არსებული ინფრასტრუქტურული ობიექტები, ასევე ნაკვეთის მიმდებარე ტერიტორიის ფრაგმენტი.

საკადასტრო ნაკვეთის ფართობი 0.0479 ჰა

საკადასტრო ნაკვეთის საზღვრები

შენობა-ნაგებობის ფასადი

ინფრასტრუქტურული ობიექტი

ხე

ნახაზის დასახელება	ინფრასტრუქტურული ობიექტების განთავსების სიტუაციური სქემა
ნახაზის მასშტაბი	1:100
ობიექტის მისამართი:	ქ. თბილისი, ისნის რაიონი, ნაკვეთი №1, ს/კ 01.10.06.001203
ნაკვეთის ფართობი:	0.0479 ჰა
ნაკვეთის საკადასტრო კოდი:	01.10.06.001203
ნაკვეთის საზღვრების მონიშვნის აქტის №:	313428
ნაკვეთის საზღვრების მონიშვნის აქტის თარიღი:	
ნაკვეთის საზღვრების აღდგენის აქტის №:	3040747
ნაკვეთის საზღვრების აღდგენის აქტის თარიღი:	
ნაკვეთის საზღვრების დადგენის აქტის №:	2612339
ნაკვეთის საზღვრების დადგენის აქტის თარიღი:	
ნახაზის №:	135

შემსრულებელი:	ი/მ	
ხელმძღვანელი:	ი/მ	
კონტროლი:	ი/მ	

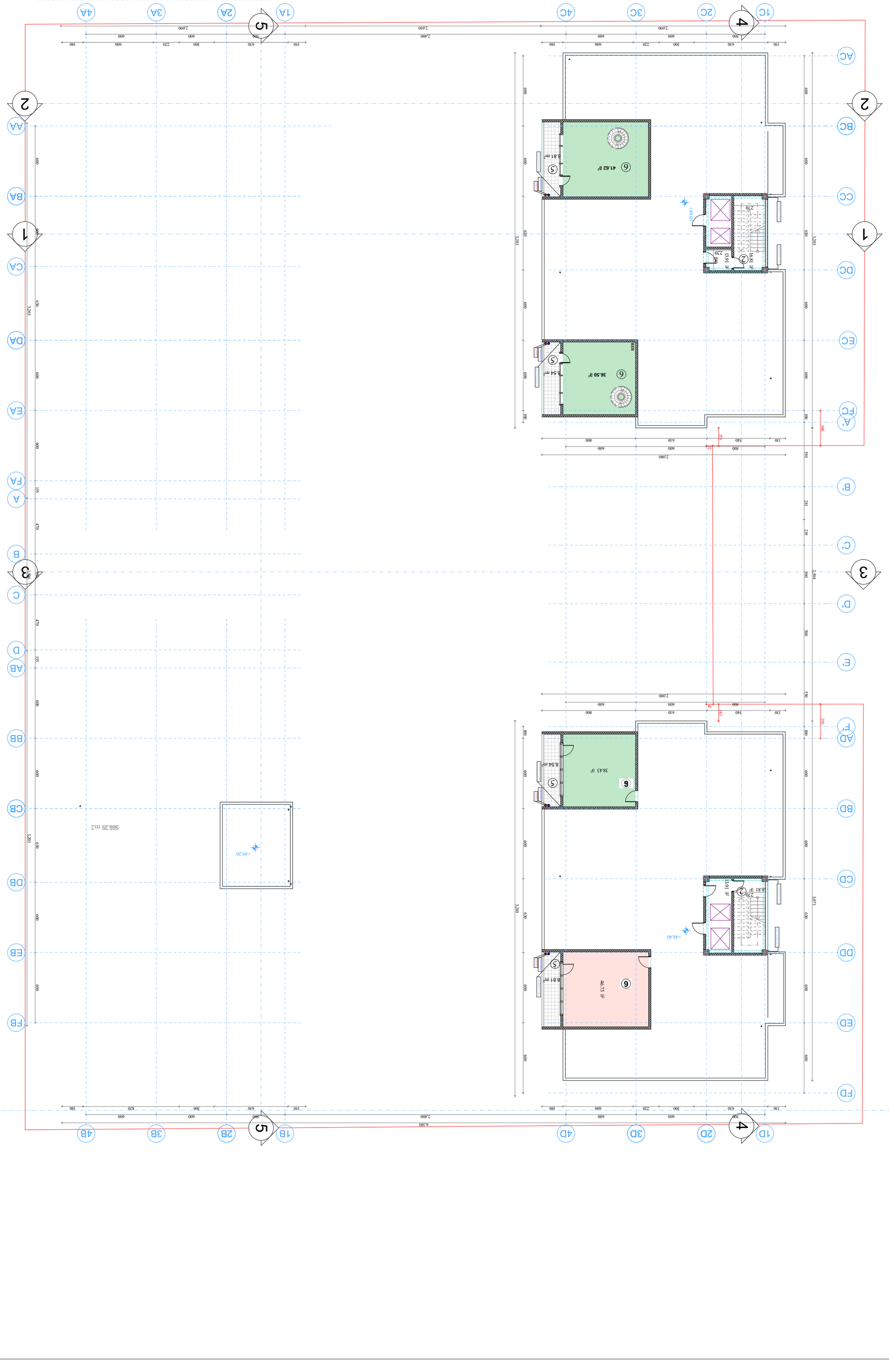

ᲐᲮᲐᲚᲘ ᲡᲐᲮᲔᲚᲛᲬᲘᲤᲝ ᲛᲐᲜᲥᲐᲜᲘᲡ ᲓᲐᲜᲐᲓᲒᲝᲛᲘᲡ ᲐᲓᲒᲘᲚᲘᲡ ᲒᲔᲒᲛᲐ

ᲡᲐᲚᲘᲪᲔᲜᲖᲘᲝ ᲛᲐᲡᲐᲚᲐ 6ᲪᲛ ᲡᲘᲛᲐᲦᲚᲔ ᲐᲡᲤᲐᲚᲢᲘᲡ ᲓᲐᲤᲐᲠᲕᲘᲗ

±0.00 = 479.50 ±0.00 = 476.82

ᲡᲐᲮᲔᲚᲛᲬᲘᲤᲝ ᲒᲔᲒᲛᲐᲡᲐᲒᲐᲜ ᲒᲐᲜᲡᲮᲕᲐᲕᲔᲑᲣᲚᲘ ᲐᲦᲜᲘᲨᲜᲣᲚᲘᲐ ᲛᲝᲪᲔᲛᲣᲚᲘ ᲛᲐᲡᲐᲚᲔᲑᲘᲡ ᲒᲐᲛᲝᲧᲔᲜᲔᲑᲘᲗ ᲨᲔᲡᲠᲣᲚᲓᲔᲑᲐ ᲐᲠᲥᲘᲢᲔᲥᲢᲣᲠᲣᲚᲘ ᲜᲐᲮᲐᲢᲔᲑᲘᲡ ᲛᲘᲮᲔᲓᲕᲘᲗ ᲓᲐ ᲨᲔᲡᲐᲑᲐᲛᲘᲡᲘ ᲛᲐᲡᲐᲚᲔᲑᲘᲡ ᲓᲐᲛᲐᲢᲔᲑᲘᲗ ᲛᲝᲜᲐᲪᲔᲛᲔᲑᲘ ᲐᲠᲘᲡ ᲛᲝᲪᲔᲛᲣᲚᲘ ᲡᲐᲛᲨᲔᲜᲔᲑᲚᲝ ᲡᲐᲛᲣᲨᲐᲝ ᲓᲐᲒᲔᲒᲛᲘᲚᲘ ᲡᲐᲛᲨᲔᲜᲔᲑᲚᲘᲡ ᲛᲨᲔᲜᲔᲑᲚᲝᲑᲘᲡ ᲞᲠᲝᲔᲥᲢᲘᲡ ᲛᲘᲮᲔᲓᲕᲘᲗ ᲨᲔᲡᲠᲣᲚᲔᲑᲣᲚᲘ ᲡᲐᲛᲣᲨᲐᲝ ᲡᲐᲛᲨᲔᲜᲔᲑᲚᲝᲡ ᲐᲠᲥᲘᲢᲔᲥᲢᲣᲠᲣᲚᲘ ᲜᲐᲮᲐᲢᲔᲑ