არსებული ფასადი ა-ბ ღერძზე 1:100მ

საკადასტრო საზღვარი

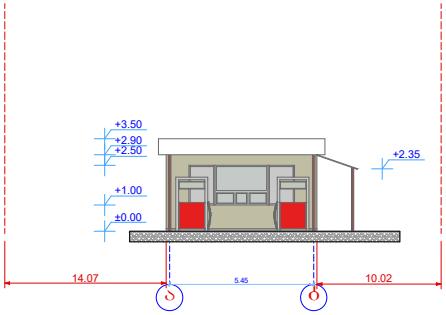

არსებული ფასადი ბ-ა ღერძზე 1:100მ

საკადასტრო საზღვარი

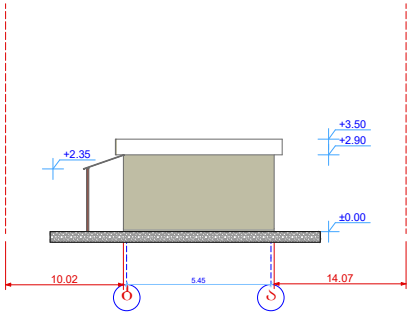

დამკვეთი	შ.პ.ს. "ანა"		UNITED GEORGIA
პროექტის ავტორი	დ.ვერულავა		
მისამართი	ქ.ბობილისი, ვარკეთილი-3 I მ/რ 13 და 15 კორპუსების მიმდებარედ		არასაცხოვრებელი ფართი
			ფასადი
შეასრულა	დ.ვერულავა		

სტადია	ფურცელი	რაოდ.
მ. პ.	ა –3	
მაშტაბი	დაკვეთა	
1 : 100		

არსებული ფასადი 2-1 ღერძზე 1:100მ

საკადასტრო საზღვარი

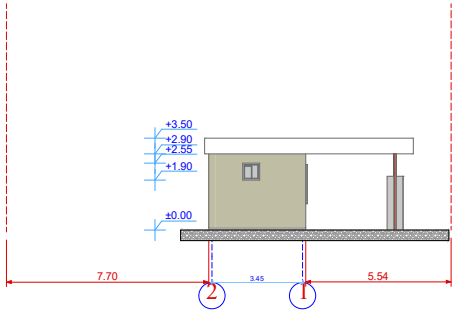

არსებული ფასადი 1-2 ღერძზე 1:100მ

საკადასტრო საზღვარი

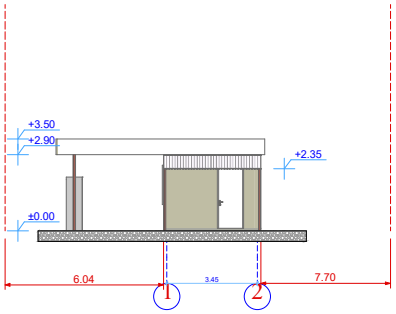

დამკვეთი	შ.პ.ს. "ანა"		UNITED GEORGIA			
პროექტის ავტორი	დ.ვერულავა		არასაცხოვრებელი ფართი	სტადია	ფურცელი	რაოდ.
მისამართი	ქ.თბილისი, ვარკეთილი-3 I მ/რ 13 და 15 კორპუსების მიმდებარედ			მ. პ.	ა -3	
				მაშტაბი	დაკვეთა	
შეასრულა	დ.ვერულავა		ფასადი	1 : 100		

საპროექტო ფასადი 1-4 ღერძზე
1:100მ

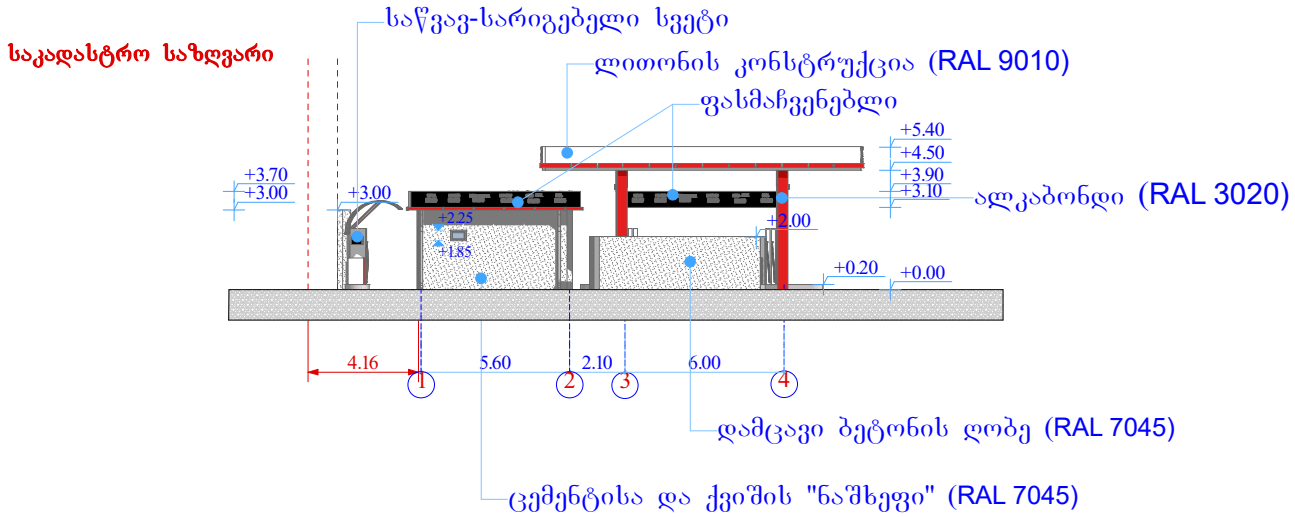

საპროექტო 4-1 ღერძზე
1:100მ

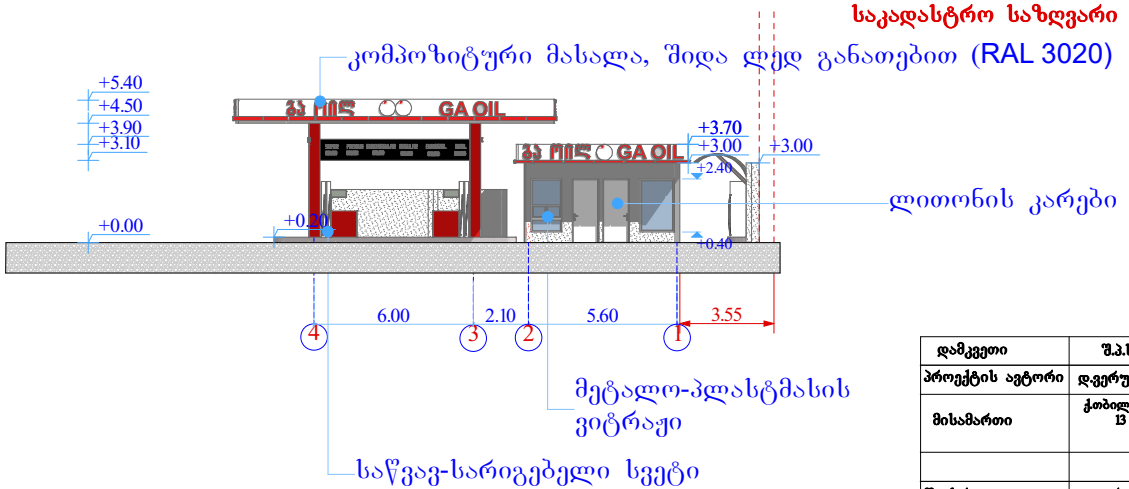

დამკვეთი	შ.პ.ს. "ანა"		UNITED GEORGIA		
პროექტის ავტორი	დ.ვერულავა				
მისამართი	ქ.თბილისი, ვარკეთილი-3 I მ/რ 13 და 15 კორპუსების მიმდებარედ		არასაცხოვრებელი ფართი	სტადია: მ. პ. / ფურცელი: ა –3 / რაოდ.	
				მაშტაბი: 1 : 100 / დაკვეთა	
შეასრულა	დ.ვერულავა		ფასადი		

საპროექტო ფასადი 1-4 ღერძზე
1:100მ

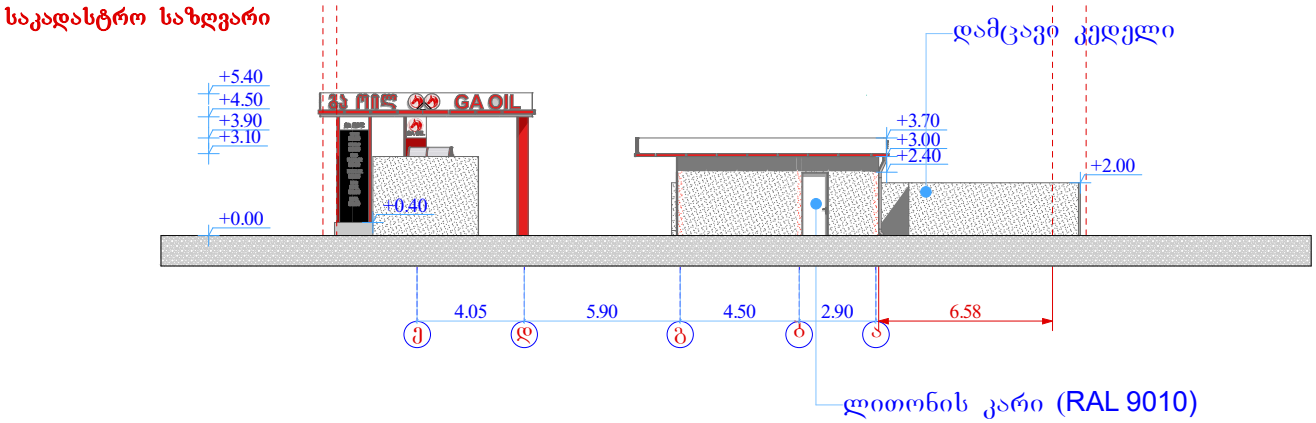

საპროექტო 4-1 ღერძზე
1:100მ

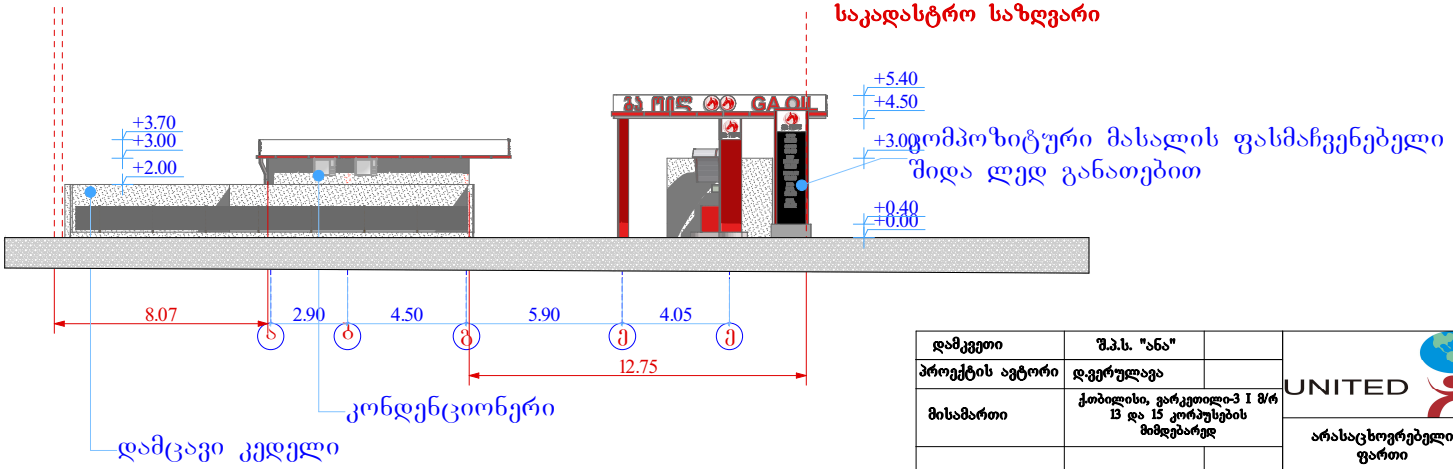

დამკვეთი	შ.პ.ს. "ანა"		UNITED GEORGIA
პროექტის ავტორი	დ.ვერულავა		
მისამართი	ქობულეთი, ვარკეთილი-3 I მ/რ 13 და 15 კორპუსების მიმდებარედ		არასაცხოვრებელი ფართი
			ფასადი
შეასრულა	დ.ვერულავა		

სტადია	ფურცელი	რაოდ.
მ. პ.	ა -3	
მაშტაბი	დაკვეთა	
1 : 100		