ქალაქ თბილისის მუნიციპალიტეტის მერია
მუნიციპალური ინსპექცია

წერილის ნომერი: **17-01191652060**
თარიღი: **14/06/2019**
პინი: **9022**

ადრესატი: ზურაბ სეფიაშვილი
პირადი ნომერი: 01012010586
მისამართი: თბილისი კუმისის ქ. N 16

გადაამოწმეთ: **document.municipal.gov.ge**

ბატონო ზურაბ,

თქვენი N19/0118296944-17 წერილის პასუხად გაცნობებთ,რომ ქ. თბილისში, სექტორი-სამგორი, ევგენია მაისურაძის ქ. N10-ში (საკ. კოდი N01.19.39.033.033) 2018 წლის 20 აგვისტოს N4127527 (AR1615417) ბრძანებით შეთანხმებული არქიტექტურული პროექტის არღვევით მიმდინარე მშენებლობის გამო, „პროდუქტის უსაფრთხოებისა და თავისუფალი მიმოქცევის კოდექსი"-ს 25^1-ე მუხლის შესაბამისად ამავე კოდექსის 45-ე მუხლით გათვალისწინებული სამართალდარღვევის თავიდან აცილების მიზნით ინსპექცია გაძლევთ რეკომენდაციას 120 კალენდარული დღის ვადაში გამოასწოროთ ან/და წარმოადგინოთ კორექტირებული არქიტექტურული პროექტი და ახალი მშენებლობის ნებართვა შემდეგი დარღვევის გათვალისწინებით:

ტერიტორიაზე გაუქმებულია გამწვანება. „ე" ღერძის გარეთ დამატებულია სვეტები და საჩრდილობელი. „ა" და „1" ღერძების გარეთ მოწყობილია ასევე საჩრდილობელი და განთავსებულია კონტეინერი. ტერიტორიაზე მოწყობილ ღობეზე განთავსებულია სარეკლამო ბანერები.

შენობაში მოწყობილი კარების გაბარიტები ნაწილობრივ შემცირებულია.

ფასადებზე კარი-ვიტრაჟების ნახატები ნაწილობრივ შეცვლილია, დამატებულია კონდიციონერები. ფასადების ძირზე შეცვლილია რელიეფის ზედაპირი.

„1-6" ფასადი: შეცვლილია სარეკლამო წარწერა, დამატებულია სხვა და სხვა სარეკლამო ბანერები.

„6-1" ფასადი: მცირე ზომის ღიობები გაუქმებულია და მოწყობილია საჰაეროები. „2" ღერძთან დამატებულია გამათბობლის კარადა გამწოვი მილით.

I სართულის გეგმა: „3-4" და „დ-ე" მონაკვეთში კიბის ნაცვლად მოწყობილია პანდუსი, „დ" ღერძზე დამატებულია კარი, „გასახდელი" ოთახის კარს მონაცვლებული აქვს ადგილი და შეცვლილია გაღების მიმართულება. „კაბინეტის" ოთახში დამატებულია ტიხარი კარით, ასევე შესასვლელი კარის ადგილმდებარეობა შეცვლილია და დამატებულია კოლონა. „ავტონაწილების მაღაზიაში" შეცვლილია სტენდების განლაგება. „ა" ღერძის გარეთ „4-6" მონაკვეთში დამატებულია დაბალი კაპიტალური კედელი.

II სართულის გეგმა: „3" ღერძის მარჯვნივ „დ-ე" მონაკვეთში „კაბინეტის" კედელს მონაცვლებული აქვს ადგილი. „გ-ბ" მონაკვეთში მდებარე კაბინეთში დამატებულია ტიხარი კარით. „3" ღერძის მარჯვნივ მდებარე „WC"-ს კარს მონაცვლებული აქვს ადგილი.

ტერიტორიაზე დამატებით მოწყობილი საჩრდილობლები ნაწილობრივ სცდება საკადასტრო საზღვრებს.

დამატებით განგიმარტავთ, რომ „პროდუქტის უსაფრთხოებისა და თავისუფალი მიმოქცევის კოდექსი"-ს 25^1-ე მუხლის მე-5 პუნქტის შესაბამისად „რეკომენდაციის შესრულების ვადაში დამკვეთის მიმართ სამშენებლო სამართალდარღვევის საქმის წარმოება არ დაიწყება".

პატივისცემით,

გიორგი გეჯაძე

მუნიციპალური ინსპექცია-პირველადი სტრუქტურული ერთეულის ხელმძღვანელის მოადგილე (მუნიციპალური ინსპექციის უფროსის მოადგილე)

გამოყენებულია კვალიფიციური ელექტრონული ხელმოწერა/ ელექტრონული შტამპი

ი/მ "ოთარ ხიზანიშვილი"



შ.პ.ს "დიზელი და ჰიდრავლიკა"-ს
ავტოსერვისის კორექტირებული პროექტი

ქ. თბილისი, მაისურაძის ქუჩა №1-ის მიმდებარედ

01.19.39.033.033

2019 წ.

ი/მ "ოთარ ხიზანიშვილი"

შ.პ.ს "დიზელი და ჰიდრავლიკა"-ს
ავტოსერვისის კორექტირებული პროექტი

არქიტექტურული ნაწილი

დირექტორი ო. ხიზანიშვილი

შეასრულა ბ. ბიბილეიშვილი

2019 წ.

მიწის ნაკვეთის საკადასტრო საზღვარი

±0,000 ნიშნული გეგმაზე

+6,88 ნიშნული ჭრილზე/ფასადზე

1-3 ჭრილის ხაზი

1 ღერძის ხაზი

N ჩრდილოეთის აღმიშვნელი ნიშანი

3100 / 3400 — 2 — 60
- კარის თავისუფალი სიგანე
- ოთახის ნომერი
- ხანძარმედეგობა(წთ)
- კარის თავისუფალი სიმაღლე

ოთახის/სივრცის დასახელება

საწყობი	
3	275,80 მ²

ოთახის/სივრცის ფართი

ოთახის/ცივრცის აღნიშვნა

დაკავებულობის ჯგუფი (ქვეჯგუფი)

სწ-2
დ.დ.6

დაკავებულობის დატვირთვა

დაკავებულობა

ბეტონის კედელი

მინერალური ბამბის იზოლიაციის მქონე სტანდარტული სენდვიჩ პანელის ფასადი

თაბაშირ-მუყაოს შიდა გამოყენების ტიხარი ორშენიანი შემოსვით

კედლის ცეცხლმედეგობა (ორსაათიანი)

კედლის ცეცხლმედეგობა (ორსაათიანი)

გასასვლელი

შენობიდან გასასვლელამდე სავალი მანძილი

მისაწვდომი სვლაბეზი

სასწყობე ჯგუფის დაკავებულობა (სწ-1)

საძმიანი ჯგუფის დაკავებულობა (სძ)

სავაჭრო ჯგუფის დაკავებულობა (სვ)

ხელის ცეცხლმაქრი

ი/მ "ოთარ ხიზანიშვილი"			შ.პ.ს "დიზელი და კიდრავლიკა"-ს ავტოსერვისის კორექტირებული პროექტი		
თანამდებობა	ხელმოწერა	გვარი	პირობითი აღნიშვნები		
დირექტორი		ო. ხიზანიშვილი			
არქიტექტორი		გ. გიგილეიშვილი	ქ. თბილისი, მაისურაძის ქუჩა №1-ის მიმდებარედ	ფორმატი	შკრცლის №	მასშტაბი
2019 წელი				A-3	A-002	

№	ფურცლის №	ფაილის დასახელება	მასშტაბი
A-000			
1	A-001	ფურცლების ჩამონათვალი	
2	A-002	პირობითი აღნიშვნები	
3	A-003	დაბეგმარების მიზნის აღწერა	
4	A-004	შენობა ნაგებობის უსაფრთხოების წესებთან შესაბამისობის ანალიზი	
5	A-005	სიტუაციური სქემა	1:2000
6	A-006	მიწის ნაკვეთის გეგმა	1:500
A-100	არქიტექტურული ნაწილი		
7	A-101	I სართულის გეგმა ±0,000 ნიშნულზე	1:100
8	A-102	ანტრესოლის გეგმა +3,100 ნიშნულზე	1:100
9	A-103	სახურავის გეგმა	1:100
A-200	ჭრილი		
10	A-201	ჭრილი 1-1	1:200
11	A-202	ჭრილი 2-2	
12	A-203	ჭრილი 2-2	1:200
A-300	ფასადი		
13	A-301	ფასადი ღერძებში 1-6	1:100
14	A-302	ფასადი ღერძებში 6-1	1:100
15	A-303	ფასადი ღერძებში ა-ე	1:100
16	A-304	ფასადი ღერძებში ე-ა	1:100
A-400	დამატებითი მასალა		
17	A-401	დაკავებულობის დატვირთვა I სართული სართული +0.000 ნიშნულზე	1:100
18	A-402	დაკავებულობის დატვირთვა ანტრესოლის გერგმა +3,100 ნიშნულზე	1:100
A-500	ვიზუალიზაცია		
19	A-501	პერსპექტიული ხედი	
A-600	კვანძები და დეტალები		
20	A-601	გზა-კიბე	1:50

ი/მ "ოთარ ხიზანიშვილი"			შპს "ღიზელი და კიდრაკლიკა"-ს ავტოსერვისის კორექტირებული პროექტი		
თანამდებობა	ხელმოწერა	გვარი	ფურცლების ჩამონათვალი		
დირექტორი		ო. ხიზანიშვილი			
არქიტექტორი		გ. გიგილეიშვილი	ქ. თბილისი, მაისურაძის ქუჩა №1-ის მიმდებარედ	ფორმატი	ფურცლის №	მასშტაბი
2019 წელი				A-4	A-001	

დაგეგმარების საფუძველი და მიზანი:

პროექტის მიზანს წარმოადგენს შ.პ.ს "დიზელი და ჰიდრავლიკა"-ს საკუთრებაში არსებული მიწის ნაკვეთზე ავტოსერვისის დაგეგმარება თანამედროვე გეგმარებითი პრინციპების და შენობა-ნაგებობის უსაფრთხოების ნორმების გამოყენებით.

მიწის ნაკვეთის მდებარეობა, აღწერა:

საპროექტო მიწის ნაკვეთი რომლის ფართობის საჯარე რეესტრის მონაცემებით 1809 კვ.მ-ია მდებარეობს ქ. თბილისიში მაისურაძის ქუჩა №1-ის მიმდებარედ. ნაკვეთს ჩრდილოეთიდან, დასავლეთიდან და აღმოსავლეთიდან ესაზღვრება კერძო ნაკვეთები ხოლო სამხრეთით მაისურაძის ქუჩა.

პროექტის შინაარსობრივი აღწერა:

საპროექტო ობიექტი წარმოადგენს ლითონის კარკასულ ნაგებობას, შენობა ერთ სართულიანია ანტრესოლით. I სართულზე დაგეგმარებულია სატვირთო ავტომობილების სერვისი, ავტონაწილების მაღაზია სადაც მოეწყობა ავტონაწილების საცალო და საბითუმო მაღაზია. კერძოდ: ტრაქტორის, სკოლის ავტობუსის, მსუბუქი და სატვირთო ავტომობილების ნაწილების გაყიდვა. და მსუბუქი ავტომობილების სერვისი, ასევე დაგემარებულია სველი წერტილები და ორი კაბინეტი. ანტრესოლზე დაგეგმარდა საოფისე კაბინეტები და სველი წერტილები. ანტრესოლზე ავდივართ ლითონის კიბით მაღაზიიდან და მსუბუქი ავტომობილების სერვისიდან. მსუბუქ და სატვორთო ავტომობილების სსერვისებში მოეწყობა იამები.

სერვისები ერთმანეთს უკავშირდებია ჰოლით.

პროექტის ძირითადი სტრუქტურული სისტემების აღწერა:

საპროექტო შენობის ძირითადი სტრუქტურული სისტემა შემდეგნაირია: წერტილოვან საძირკვლად გამოყენებულია მონოლითური რკინა/ბეტონი. საძირკვლიდან აღმართულია ლითონის კოლონები, რომლებიც შევსებული ბეტონის კედლებითა სენდვიჩპანელით. სახურავზე გამოყენებულია ასევე სენდვიჩპანელი.

დაგეგმარებისათვის გათვალისწინებული კანონმდებლობის აღწერა:

ობიექტის და საპროექტო მიწის ნაკვეთის დაგეგმარებისთვის გამოყენებულია საქართველოს მთავრობის დადგენილება №41; 28.01.2016 - ტექნიკური რეგლამენტი "შენობა-ნაგებობის უსაფრთხოების წესები";

ი/მ "ოთარ ხიზანიშვილი"			შ.პ.ს "დიზელი და ჰიდრავლიკა"-ს ავტოსერვისის კორექტირებული პროექტი			
თანამდებობა	ხელმოწერა	გვარი	დაგეგმარების მიზნის აღწერა			
დირექტორი		ო. ხიზანიშვილი				
არქიტექტორი		ბ. ბიბილეიშვილი	ქ. თბილისი, მაისურაძის ქუჩა №1-ის მიმდებარედ	ფორმატი	ფურცლის №	მასშტაბი
2019 წელი				A-4	A-003	

შენობა-ნაგებობის უსაფრთხოების წესებთან შესაბამისობის ანალიზი

გამოყენებული წესები - **„შენობა-ნაგებობის უსაფრთხოების წესები“**

ჩამოთვალეთ შენობის დაკავებულებები და აღწერეთ თითოეული გამოყენება
სასწყობე ჯგუფი სწ-1 (ავტოსერვისი ±0,000)
საძმიანი ჯგუფი სძ (კაბინეტი ±0,000 და +3,100 ნიშნულზე)
სავაჭრო ჯგუფი სვ (ავტონაწილების მაღაზია ±0,000 ნიშნულზე)

კონსტრუქციის ტიპი:	
განსაზღვრეთ კონსტრუქციის არსებული შენობისთვის: მაგალითი: II-A, II-B, V-A, V-B	
განსაზღვრეთ კონსტრუქციის ტიპი ახალი შენობისთვის: მაგალითი: II-A, II-B, V-A, V-B	V-A
შერეული კონსტრუქციის შემთხვევაში მიუთითეთ ტიპები, რომელიც გამოყენებული იქნება, განსაზღვრეთ ტიპები და მათი მდებარეობა:	

სიმაღლის შეზღუდვები ცხრილი 503 -ის მიხედვით		
დაკავებულობები	**დასაშვები სართულიანობა**	**შემოთავაზებული სართულიანობა**
სასწყობე ჯგუფი სწ-1	4	1 (მიწისპირა სართული)
საძმიანი ჯგუფი სძ	3	2 (მიწისპირა სართული და ანტრესოლი)
სავაჭრო ჯგუფი სვ	**3**	1 (მიწისპირა სართული)
	დასაშვები სიმაღლე	**შემოთავაზებული სიმაღლე**
საერთო სიმაღლე =	**15.2**	**6.53** **მიწის დონის ნიშნული (496.15)**
მიწის ზემოთ სართულის რაოდენობა =	**2**	

ფართობის შეზღუდვები ცხრილი 503 -ის მიხედვით		
დაკავებულობები	**დასაშვები ფართობი**	**შემოთავაზებული ფართობი**
სასწყობე ჯგუფი სწ-1	1950	**339.69**
საძმიანი ჯგუფი სძ	1670	**101.69**
სავაჭრო ჯგუფი სვ	**1300**	**72.25**
იატაკის საერთო ფართობი =	**584.63**	
იატაკების რაოდენობა =	**2**	
შენობის საერთო ფართობი =	**634.25**	

გარე კედლის ცეცხლმედეგობისა და ღიობისადმი მოთხოვნები ცხრილების 602-ის და 705.8 -ის მიხედვით									
გარე კედელი	**ხანძარსაწინააღმდეგო მანძილი** (მეტრი)	**ცეცხლმედეგობის ხარისხი**(საათი)		**კედლის ღიობების ფართობი** (კედლის %)					
		მოთხოვნილი	**გათვალისწინებული**	**დასაშვები**			**გათვალისწინებული**		
				დაცული	**დაუცველი საშხეფებით**	**დაუცველი**	**დაცული**	**დაუცველი საშხეფებით**	**დაუცველი**
ე-ა	3.4-8.8	1	1	45%	45%	15%	-		15%
1-6	23.9	0	0	შეუზღუდავი	შეუზღუდავი	შეუზღუდავი	-		42%
ა-ე	6.55-9.9	1	1	შეუზღუდავი	შეუზღუდავი	45%	58%		
6-1	7.6-17.5	1	1	შეუზღუდავი	შეუზღუდავი	70%			20%
6-5	0.05-0.27	2	2	დაუშვებელია	დაუშვებელია	დაუშვებელია	0%	0%	0%

ხანძრისაგან დაცვის სისტემებისადმი მოთხოვნები							
დაკავებულობები/სივრცეები/გასასვლელი საშუალებები	ავტოსაშხეფი სისტემა	ალტერნატიული ავტომატური ცეცხლსაქრობი სისტემები	სახანძრო განგაშისა და ცეცხლაღმომჩენი სისტემები	სახანძრო მილდგარების სისტემები	კვამლის საკონტროლო სისტემები	ხელის ცეცხლმაქრები	საავარიო განგაშის სისტემები
სწ-1						კ0	
სვ						კ0	
სძ						კ0	

თითოეული სართულიდან გასასვლელი საშუალება									
სართულები	დაკავებულობა და დაკავებულობის დატვირთვის ჯამური მაჩვენებელი	მოთხოვნილი გასასვლელების/გასასვლელთან მისადგომის რაოდენობა	გათვალისწინებული გასასვლელების/გასასვლელთან მისადგომის რაოდენობა და ტიპი	გასასვლელი საშუალებების სიგანე(მეტრი)					
				გზა-კიბეები		დერაფანი,		გასასვლელის გზა-კარი	
				მოთხოვნილი	გათვალისწინებული	მოთხოვნილი	გათვალისწინებული	მოთხოვნილი	გათვალისწინებული
მიწის დონის ქვედა სართული									
პირველი სართული	სწ-1 დ.დ.13 სვ დ.დ.26 სძ დ.დ.3	1 1 1	8 (გზა-კარი) 1(გზა-კარი) 1(გზა-კარი)	–	–	1.2 1.2 0.9		0.82 0.82 0.82	3.92 1.92 0.82
მეორე სართული	სძ დ.დ.8	2	2 (გზა-კიბე)	1.2	1.25	1.2	1.25	0.82	0.82

წყალსადენი სისტემის ფიქსირებული მოწყობილობების რაოდენობა ცხრილი 1602.1-ის მიხედვით													
სართულები	დაკავებულობა და დაკავებულობის დატვირთვის ჯამური მაჩვენებელი	ფიქსირებული მოწყობილობები(ცალი)											
		უნიტაზი		ტუალეტის ხელსაბანები		აბაზანა/შხაპი		სასმელი წყლის ფანტანი		სამომსახურეო ნიჟარა		სამზარეულოს ნიჟარა	
		მოთხოვნილი	დაყენებული	მოთხოვნილი	დაყენებული	მოთხოვნილი	დაყენებული	მოთხოვნილი	დაყენებული	მოთხოვნილი	დაყენებული	მოთხოვნილი	დაყენებული
მიწის დონის ქვედა სართული													
პირველი სართული	სწ-1, სძ, სვ	1	4	1	4	_	1	1	1	1	1		
მეორე სართული	სძ	1	2	1	2			1	1	1	1	სძ	1

`



	ი/მ "ოთარ ხიზანიშვილი"		შ.პ.ს "დიზელი და ჰიდრავლიკა"-ს ავტოსერვისის კორექტირებული პროექტი	
	თანამდებობა	ხელმოწერა	გვარი	სიტუაციური სქემა
	დირექტორი		ო. ხიზანიშვილი	
	არქიტექტორი		ბ. ბიბილეიშვილი	ქ. თბილისი, ევგენია მაისურაძის ქუჩა №1-ის მიმდებარედ
	2019 წელი			ფორმატი: A-3; ფურცლის №: A-005; მასშტაბი: ∂ 1:2000

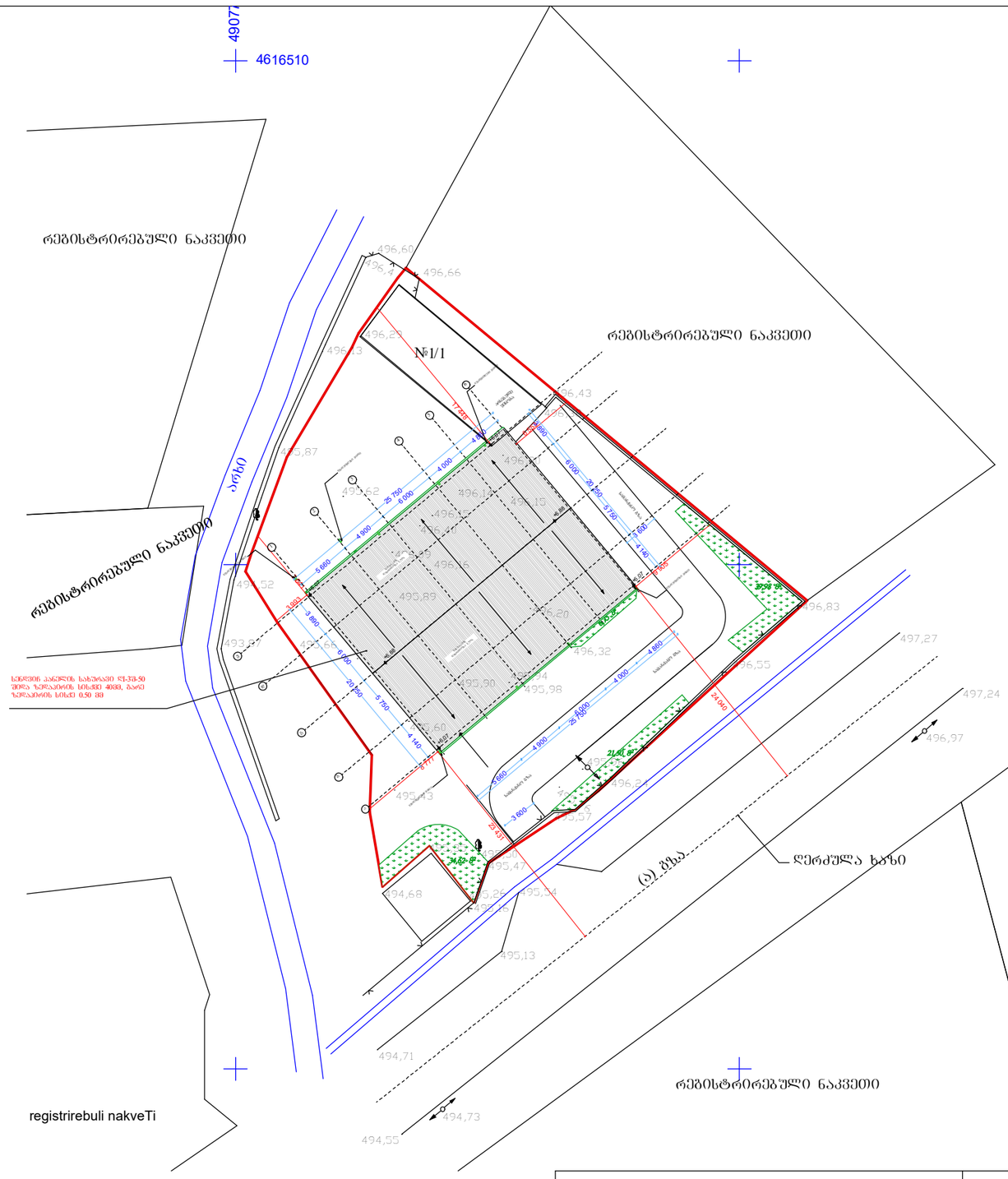

ი/მ "ოთარ ხიზანიშვილი"			შ.პ.ს "დიზელი და ჰიდრავლიკა"-ს ავტოსერვისის კორექტირებული პროექტი			
თანამდებობა	ხელმოწერა	გვარი	გენგეგმა			
დირექტორი		ო. ხიზანიშვილი				
აქრიტექტორი		ბ. ბიბილეიშვილი	ქ. თბილისი, ეკვენია მაისურაძის ქუჩა №1-ის მიმდებარედ	ფორმატი	ფურცლის №	მასშტაბი
2019 წელი				A-3	A-006	∂ 1:500

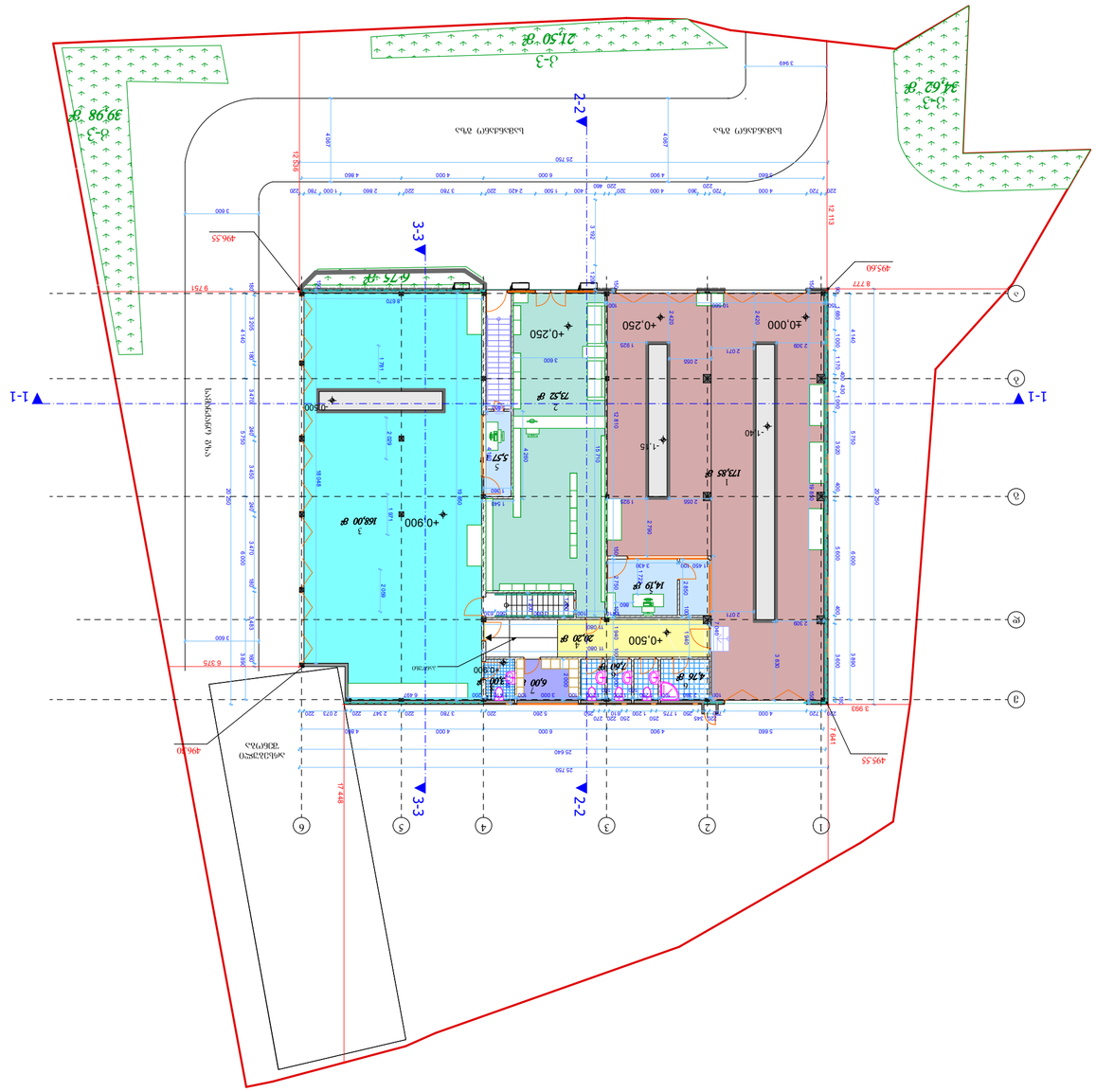

ვანსაჯიშოს ქუჩა

1. ხაზინის ტერიტორიის საინჟინრო ქსელების სქემა ----- 173.85 მ²
2. საინჟინრო ქსელების ჯამური სიგრძე ----- 73.52 მ²
3. შესვლა-გასვლის საინჟინრო ქსელების სიგრძე ----- 168.00 მ²
4. კონტეინერი ----- 20.20 მ²
5. ტრანსფორმატორი ----- 19.76 მ²
6. WC ----- 12.36 მ²
7. ხანძარსაწინააღმდეგო ----- 6.00 მ²
8. WC- თვით ----- 3.00 მ²

0/9 "ოთხას ბუნებრივი ქვის"							
შესასვლელის ტიპი	ხელმძღვანელი	ბინა					
ფლიგრის ნომერი		ტერასის ფართობი					
სადარბაზოს ნომერი		ბინის ნომერი					

0/з "ոՈՍՀՏ ԵՐՈՒՅՈՒՅՈՒՅՈՒՅ"				
ՄՀՆՀՈՒՅՈՒՅՈՒՅՈՒՅ	ԵՐՈՒՅՈՒՅՈՒՅՈՒՅ	2019 ՎՅՈՒՅՈ		
ՀՈՒՅՈՒՅՈՒՅՈՒՅՈՒՅՈ		ՀՈՒՅՈՒՅՈՒՅՈՒՅՈՒՅՈ		
ՅՈՒՅՈՒՅՈՒՅՈՒՅՈՒՅՈ		ՀՈՒՅՈՒՅՈՒՅՈՒՅՈՒՅՈ		
ՅՀ

0/3 "ՄՕՍՀԻ ԽՈՂԱՀԱՆՁՆԱԺՈՂ"			2019 Ա.Թ.Ա		
ՄԱՍՆԱՇԵՆՔԻ ՀԱՏԱԿ	ԲՆԱՊԱՀՊԱՆՈՒԹՅՈՒՆ	ՕՐԱԿԱՐԳ	ՀԱՄՁՈՒՅԼ ՄԱՍՆԱԳԻՏԱԿԱՆ ՀՍԿՈՒՄՆԵՐ		
ՀԱՄՁՈՒՅԼ ՄԱՍՆԱԳԻՏԱԿԱՆ ՀՍԿՈՒՄՆԵՐ		ՀՀ. ՀՈՒՄՊԵՐԻՈՒՄ ԳՅՈՒՂ			
ՔՂԱՔԱՇԱՐԻ ՀԱՏԱԿ		ՀՀ. ԲՈՒՄԱՇԽԱՐՀ			
ՀԱՄԱՅՆՔԱՅԻՆ ՇԵՆՔԵՐԻ ՀԱՏԱԿ			ՀՀ. ՕՐԱՎԱՆ, ՀԱՄԱՅՆՔԱՅԻՆ ՇԵՆՔԵՐԻ ՀԱՏԱԿ ՀԱՄԱԼԻՐ №1-ՐԴ ՀՈՒՆՎԱՐՅԱՆ	ԳԼԽԱՎՈՐ	ԱՇԽԱՏԱԿ
ՀՍԿՈՒՄՆԱՎՈՐՈՂ				Ա-2	Ա-103
				ՀԱՏԱԿԱԳԾԵՐԻ ՀԱՄԱՐ	1:100

ՀԱՄԱՅՆՔԱՅԻՆ ՇԵՆՔԵՐԻ ՀԱՏԱԿԱԳԾԵՐԻ ՀԱՍՏԱՏՄԱՆ ԱՐՁԱՆԱԳՐՈՒԹՅՈՒՆ

ՀՀ, ՔԱՂԱՔ ԵՐԵՎԱՆ, ՇԵՆԳԱՎԻԹ ԱՎԱԳԱՆՈՒ ՓՈՂՈՑ

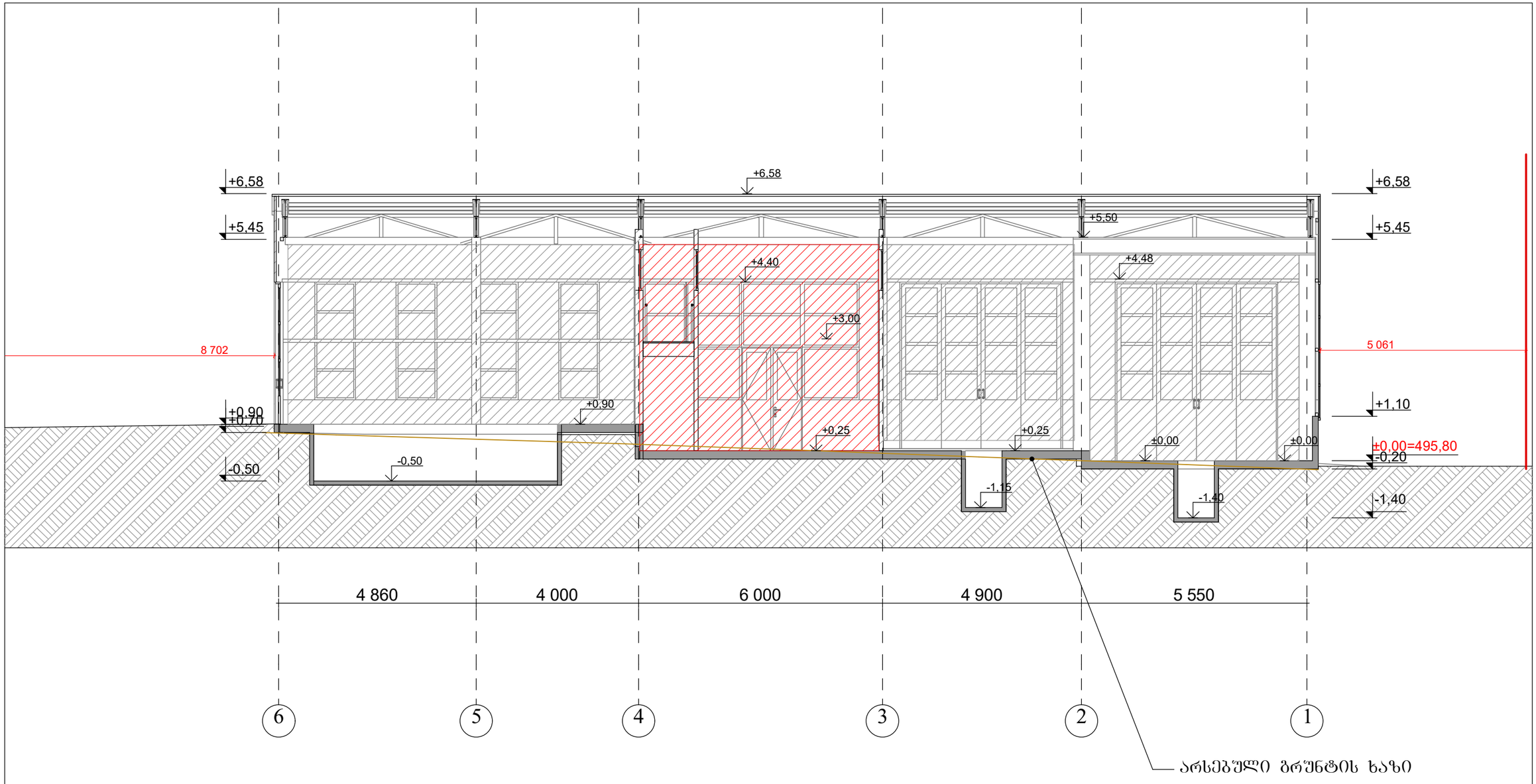

ი/მ "ოთარ ხიზანიშვილი"			შ.პ.ს "დიზელი და ჰიდრავლიკა"-ს ავტორსერვისის კორექტირებული პროექტი	
თანამდებობა	ხელმოწერა	გვარი	ჭრილი 1-1	
დირექტორი		ო. ხიზანიშვილი		
არქიტექტორი		ბ. ბიბილეიშვილი	ქ. თბილისი, ევგენია მაისურაძის ქუჩა №1-ის მიმდებარედ	ფორმატი: A-3; ფურცლის №: A-201; მასშტაბი: ə 1:100
2019 წელი				

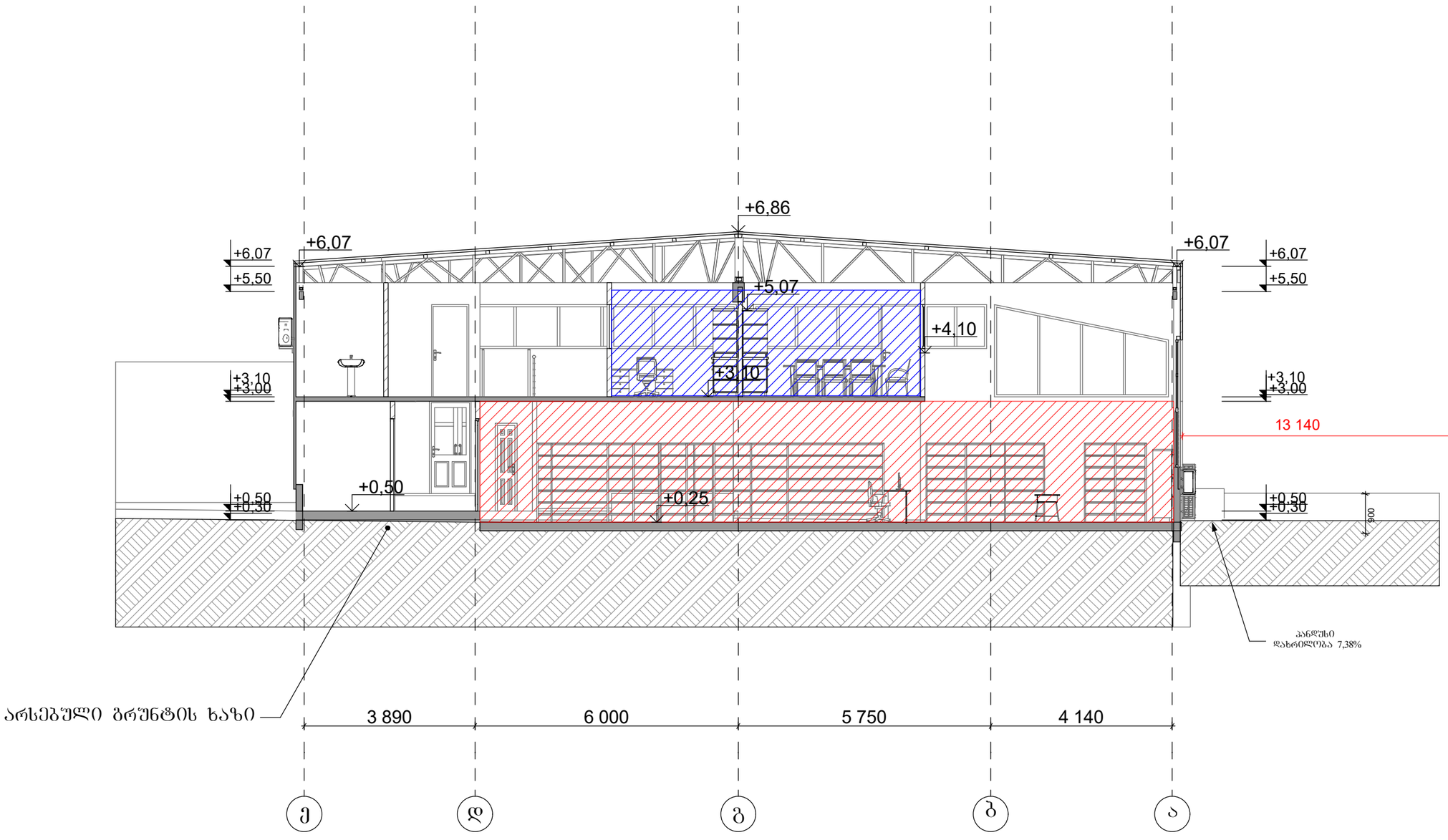

ი/მ "ოთარ ხიზანიშვილი"			შ.პ.ს "დიზელი და ჰიდრავლიკა"-ს ავტორსერვისის კორექტირებული პროექტი
თანამდებობა	ხელმოწერა	გვარი	ჭრილი 2-2
დირექტორი		ო. ხიზანიშვილი	
არქიტექტორი		ბ. ბიბილეიშვილი	ქ. თბილისი, ევგენია მაისურაძის ქუჩა №1-ის მიმდებარედ
2019 წელი			ფორმატი: A-3 · ფურცლის №: A-202 · მასშტაბი: ə 1:100

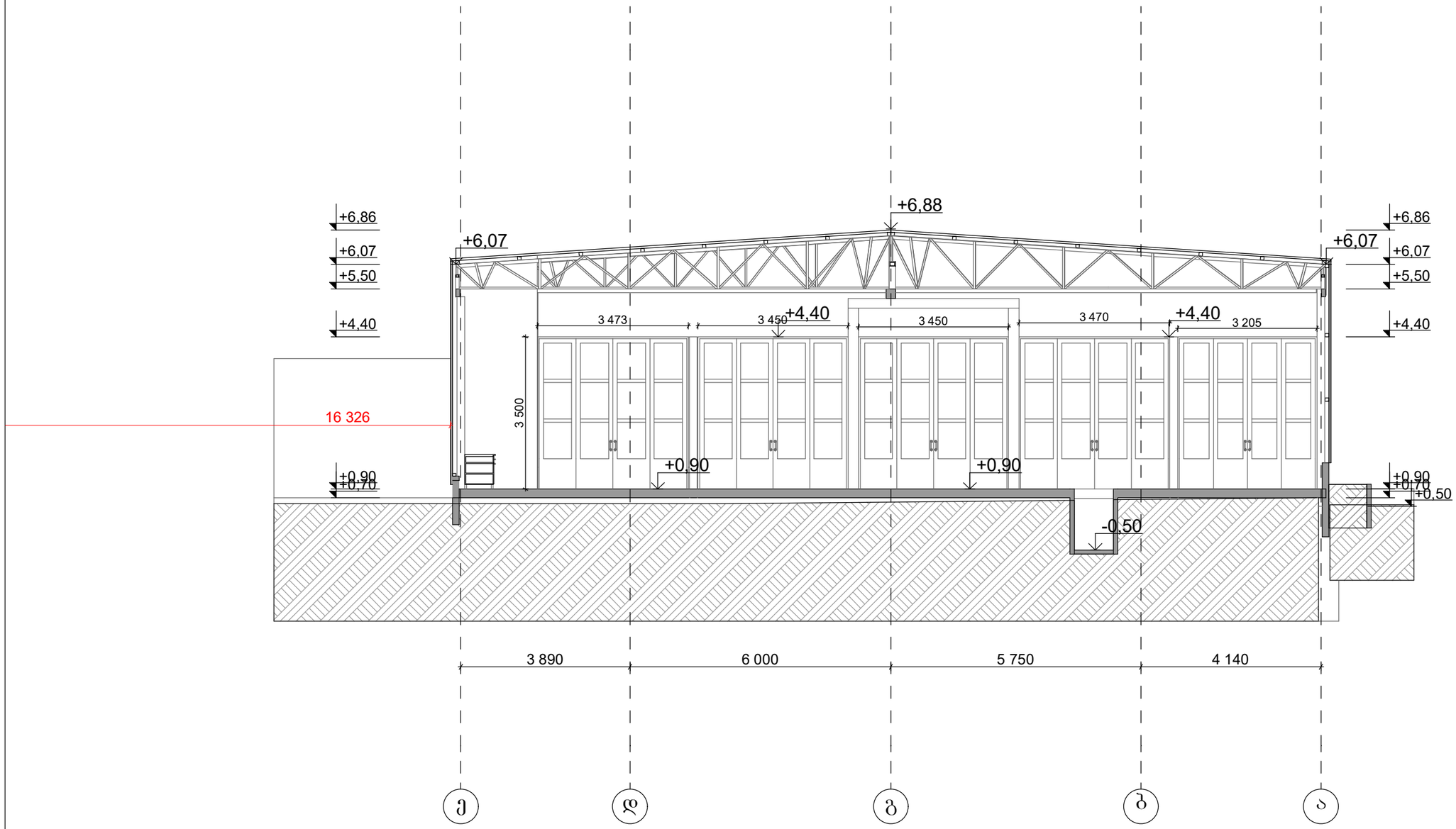

ი/მ "ოთარ ხიზანიშვილი"			შ.პ.ს "დიზელი და ჰიდრავლიკა"-ს ავტოსერვისის კორექტირებული პროექტი
თანამდებობა	ხელმოწერა	გვარი	ჭრილი 3-3
დირექტორი		ო. ხიზანიშვილი	
არქიტექტორი		ბ. ბიბილეიშვილი	ქ. თბილისი, ევგენია მაისურაძის ქუჩა №1-ის მიმდებარედ
2019 წელი			ფორმატი: A-3 · ფურცლის №: A-203 · მასშტაბი: 1:100

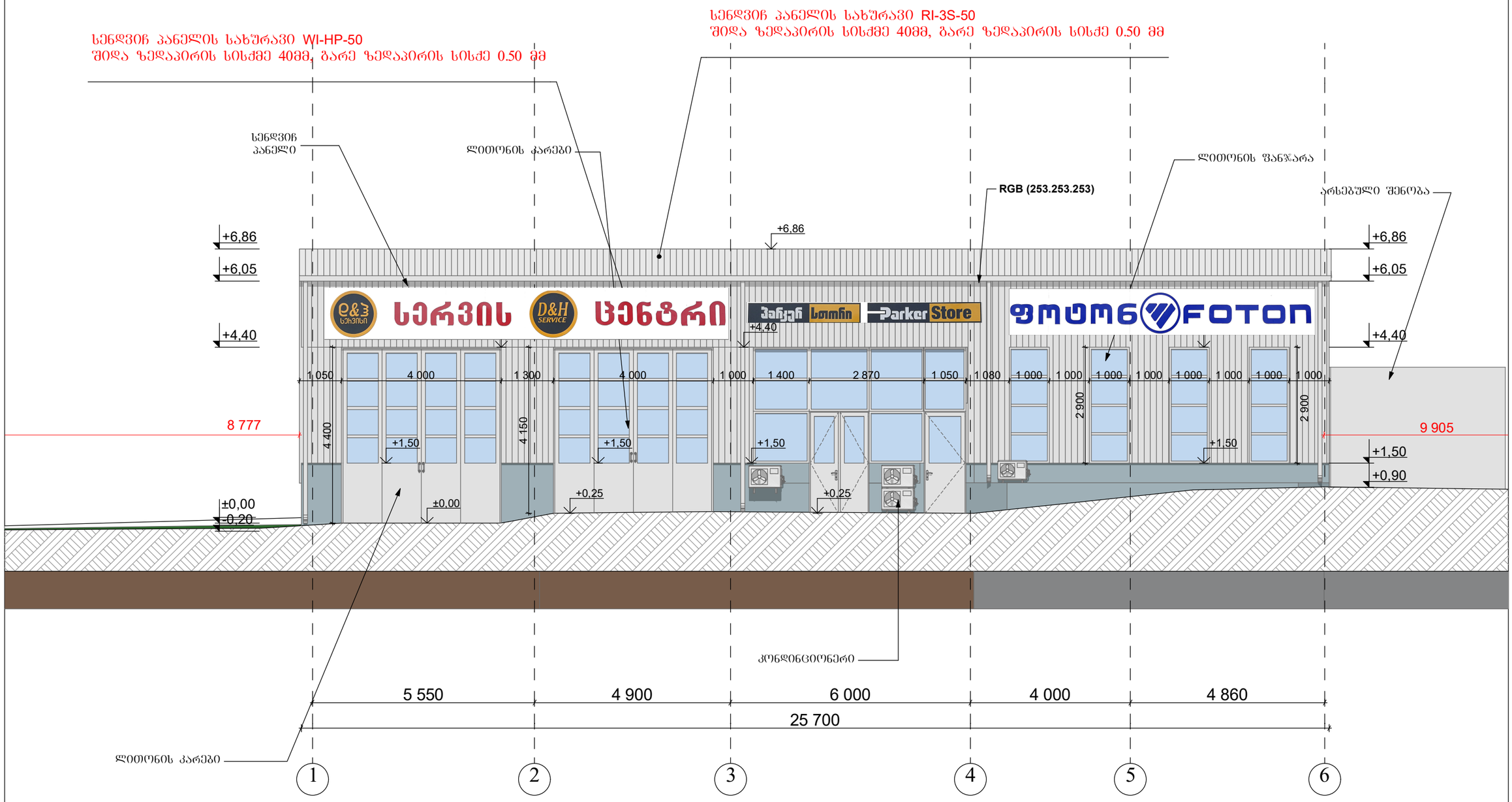

ი/მ "ოთარ ხიზანიშვილი"		შპს "დიზელი და ჰიდრავლიკა"-ს ავტოსერვისის კორექტირებული პროექტი
თანამდებობა	ხელმოწერა	გვარი
დირექტორი		ო. ხიზანიშვილი
არქიტექტორი		ბ. ბიბილეიშვილი
2019 წელი		

ფასადი 1-6

ქ. თბილისი, ევგენია მაისურაძის ქუჩა №1-ის მიმდებარედ	ფორმატი	ფურცლის №	მასშტაბი
	A-3	A-301	1:100

სენდვიჩ პანელის სახურავი RI-3S-50
შიდა ზედაპირის სისქე 40მმ, გარე ზედაპირის სისქე 0.50 მმ

სენდვიჩ პანელის სახურავი WI-HP-50
შიდა ზედაპირის სისქე 40მმ, გარე ზედაპირის სისქე 0.50 მმ

არსებული შენობა

ალიმინის ფანჯარა

RGB (253.253.253)

+6,86

+6,88

+4,40

6 553

+1,00

+0,70

+5,20

+4,20

+2,65

+1,65

+1.00

+0,70

4 000

4 540

3 001

2 550

2 500

1 550

+4,40

4 000

+6,86

+4,40

3 993

+1,00

±0,00

სავენტილიაციო

კონდენციონერი

საძაბე

ლითონის კარები

4 860 | 4 000 | 6 000 | 4 900 | 5 550

6 | 5 | 4 | 3 | 2 | 1

ი/მ "ოთარ ხიზანიშვილი"			შპს "დიზელი და ჰიდრავლიკა"-ს ავტორსერვისის კორექტირებული პროექტი	
თანამდებობა	ხელმოწერა	გვარი	ფასადი 6-1	
დირექტორი		ო. ხიზანიშვილი		
არქიტექტორი		ბ. ბებილეიშვილი	ქ. თბილისი, ევგენია მაისურაძის ქუჩა №1-ის მიმდებარედ	ფორმატი: A-3 / ფურცლის №: A-302 / მასშტაბი: 1:100
2019 წელი				

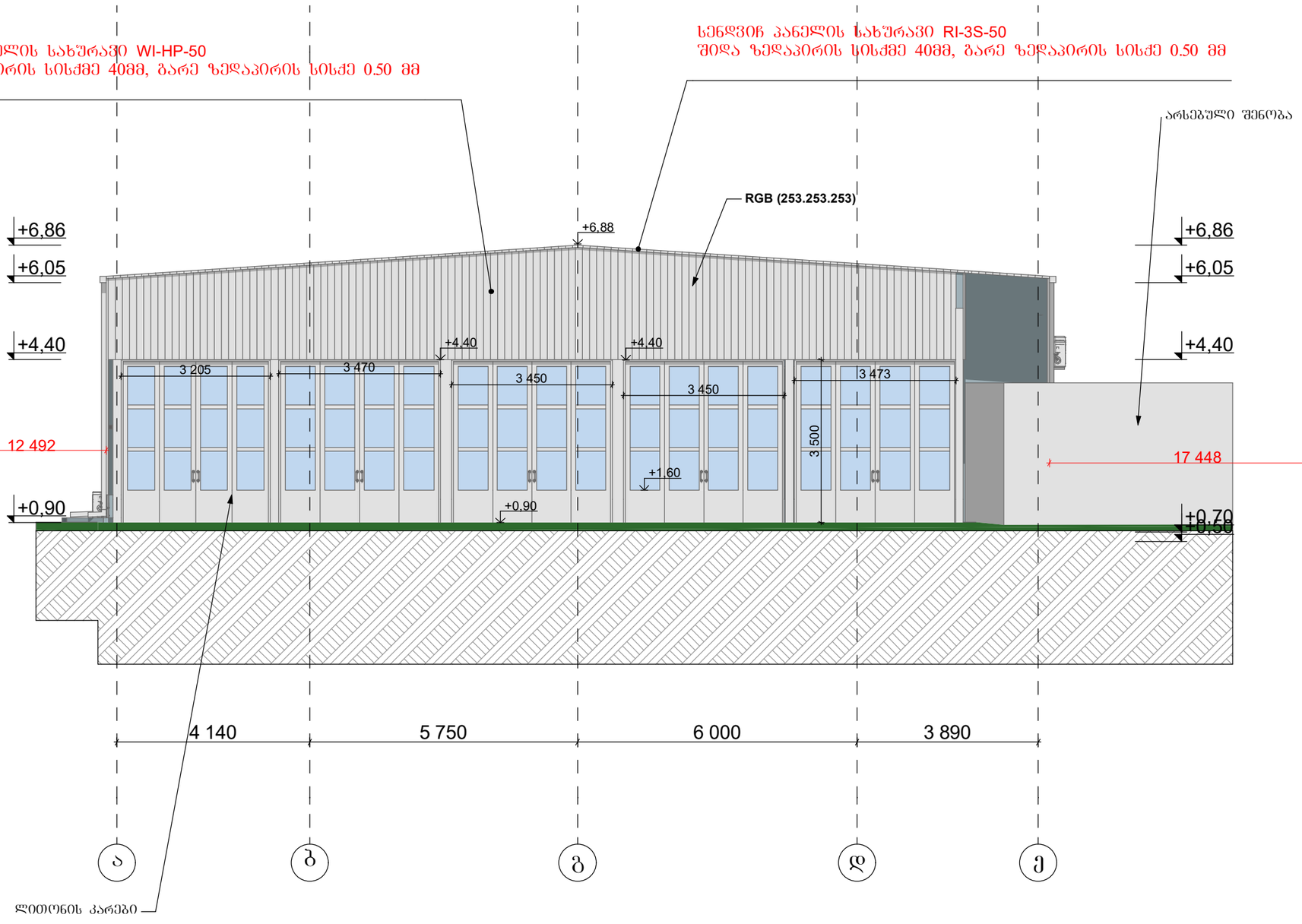

ი/მ "ოთარ ხიზანიშვილი"			შ.პ.ს "დიზელი და ჰიდრავლიკა"-ს ავტოსერვისის კორექტირებული პროექტი
თანამდებობა	ხელმოწერა	გვარი	ფასადი ა-ე
დირექტორი		ო. ხიზანიშვილი	
არქიტექტორი		ბ. ბიბილეიშვილი	ქ. თბილისი, ევგენია მაისურაძის ქუჩა №1-ის მიმდებარედ
2019 წელი			ფორმატი: A-3 · ფურცლის №: A-303 · მასშტაბი: ə 1:100

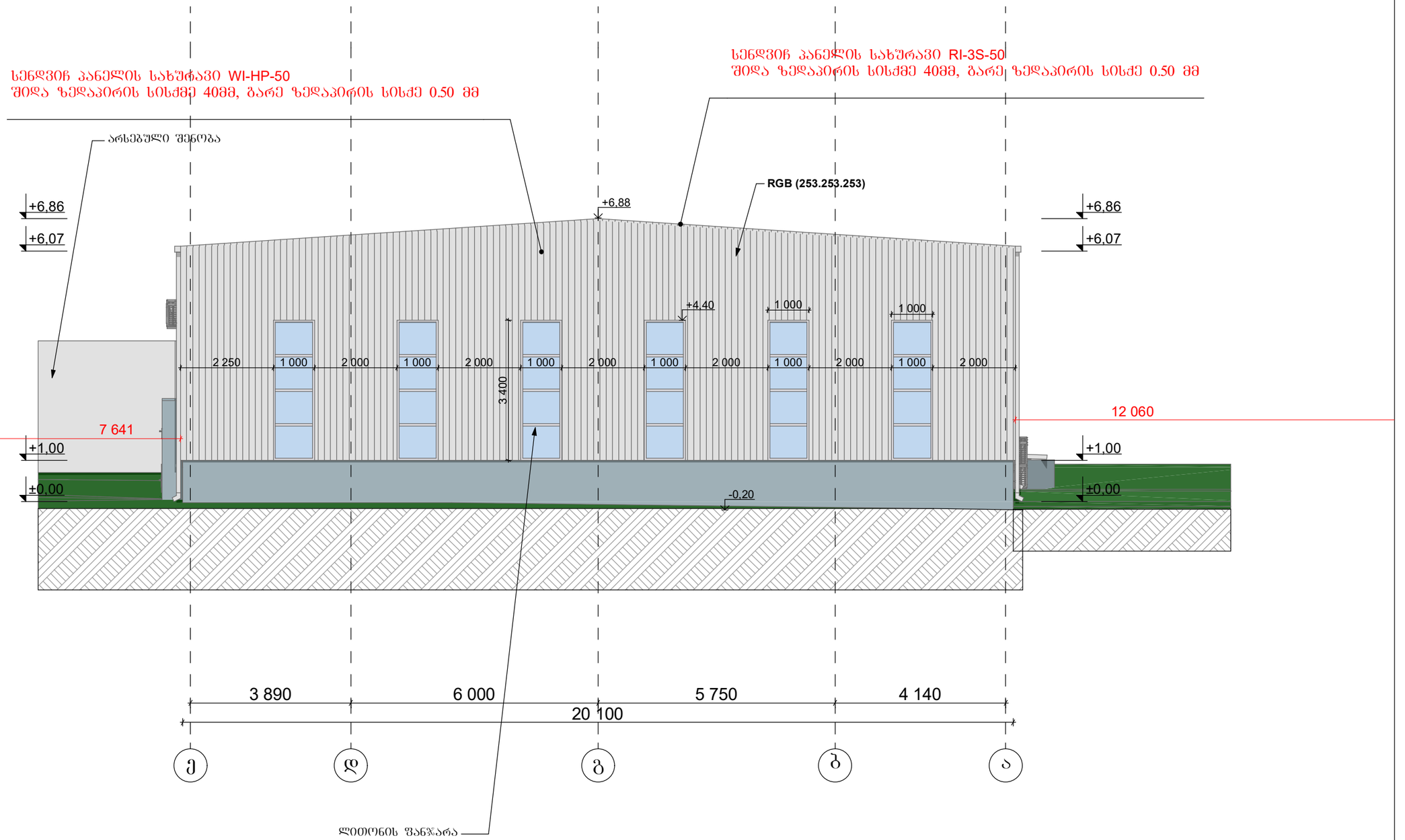

ი/მ "ოთარ ხიზანიშვილი"			შპს "დიზელი და ჰიდრავლიკა"-ს ავტოსერვისის კორექტირებული პროექტი	
თანამდებობა	ხელმოწერა	გვარი	ფასადი ე-ა	
დირექტორი		ო. ხიზანიშვილი		
არქიტექტორი		ბ. ბიბილეიშვილი	ქ. თბილისი, ევგენია მაისურაძის ქუჩა №1-ის მიმდებარედ	ფორმატი: A-3; ფურცლის №: A-304; მასშტაბი: ə 1:100
2019 წელი				

ფრაგმენტი 1 მ 1:100

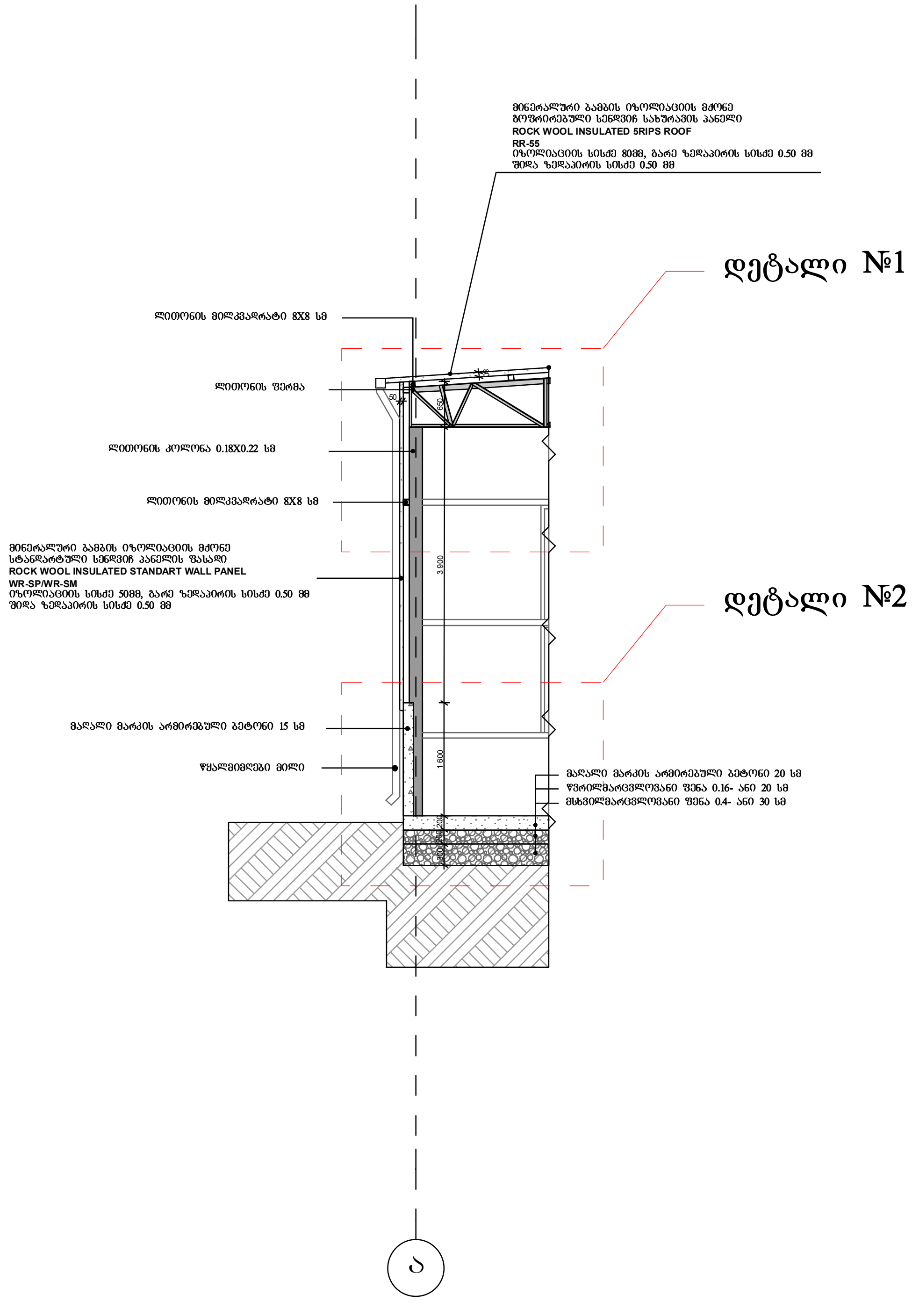

ი/მ "ოთარ ხიზანიშვილი			შ.პ.ს "დიზელი და ჰიდრავლიკა"-ს ავტოსერვისის კორექტირებული პროექტი			
თანამდებობა	ხელმოწერა	გვარი	კედლისა და სახურავის დეტალური პროექტი			
დირექტორი		ო. ხიზანიშვილი				
აქრიტექტოტი		ბ. ბიბილეიშვილი	ქ. თბილისი, მაისურაძის ქუჩა №1-ის მიმდებარედ	ფორმატი	ფურცლის №	მასშტაბი
2019 წელი						მ 1:100

დეტალი №1 მ 1:25

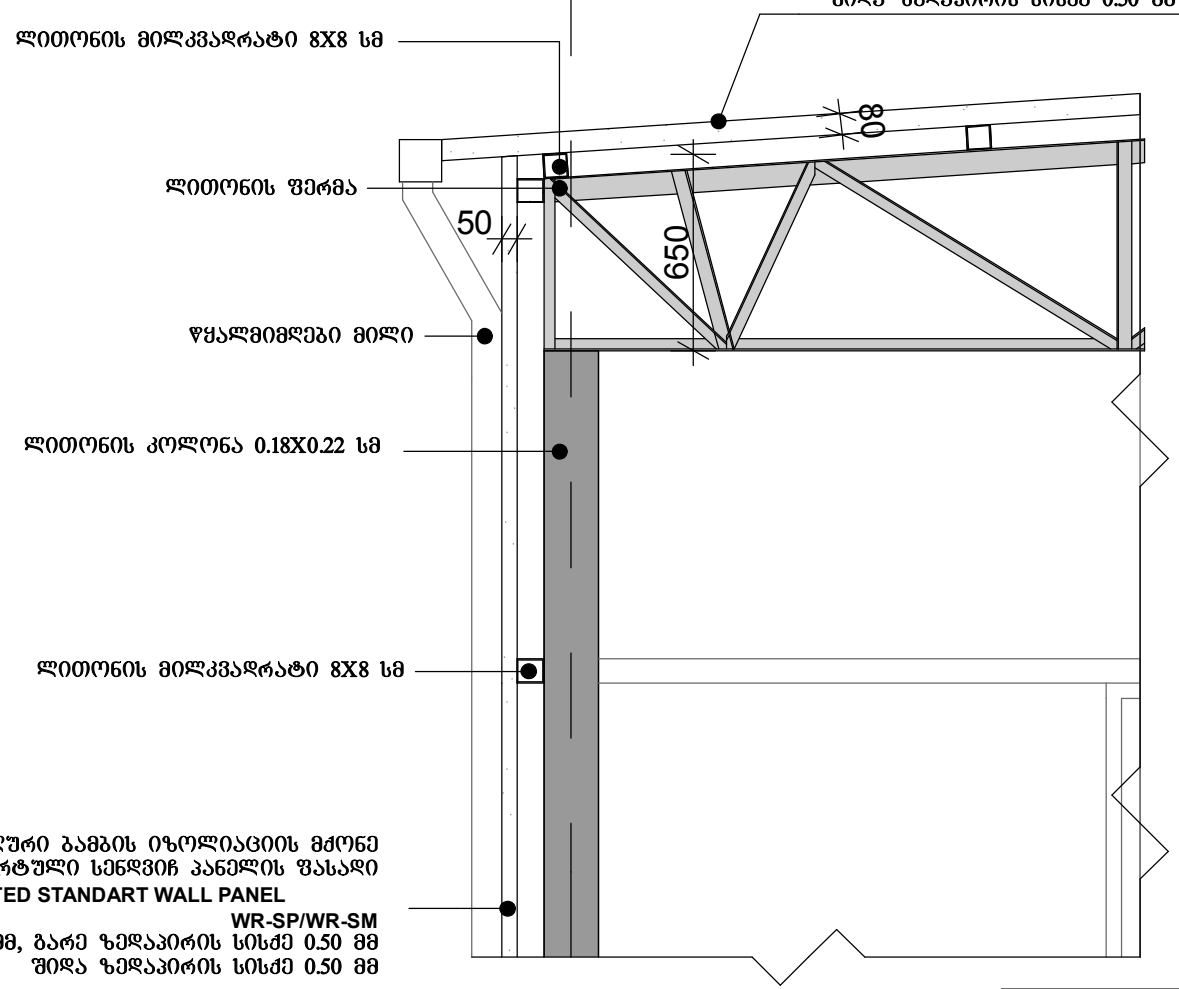

ი/მ "ოთარ ხიზანიშვილი"			შპს "ლიზელი და კომპანია"-ს ავტოსპორტის კორექტირებული პროექტი	
თანამდებობა	ხელმოწერა	გვარი	კედლისა და სახურავის დეტალური პროექტი დეტალი №1	
დირექტორი		ო. ხიზანიშვილი		
არქიტექტორი		ბ. ბიბილეიშვილი	ქ. თბილისი, მაისურაძის ქუჩა №1-ის მიმდებარედ	ფორმატი / ფორმატის № / მასშტაბი
2019 წელი				მ 1:25

დეტალი №1 მ 1:25

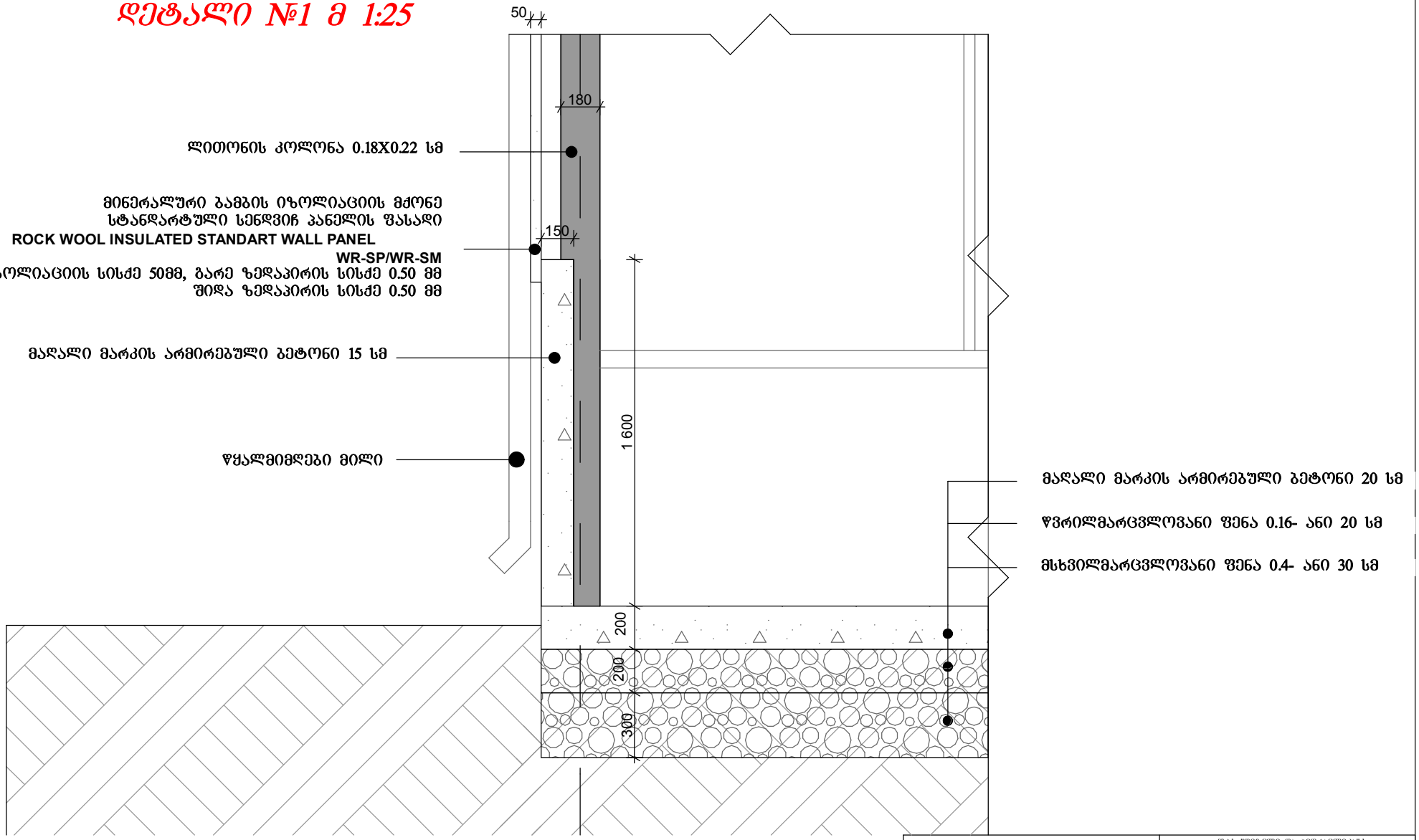

ი/მ "ოთარ ხიზანიშვილი"			შ.პს "დიზელი და კიდრაცლიკა"-ს ავტოსპრვისის კორექტირებული პროექტი	
თანამდებობა	ხელმოწერა	გვარი	კედლისა და სახურავის დეტალური პროექტი დეტალი №2	
დირექტორი		ო. ხიზანიშვილი		
აქრიტექტორი		ბ. ბიბილეიშვილი	ქ. ობილისი, მაისურაძის ქუჩა №1-ის მიმდებარედ	ფორმატი / ფორმატის № / მასშტაბი
2019 წელი				მ 1:25

0/з "Усьӧр ӧдзӧсӧтӧвӧм"				
Ӧтсӧгӧвӧсьӧм ӧдзӧс	Ӧдзӧс			
Ӧдзӧсӧн ӧтсӧгӧвӧсьӧм				
Ӧдзӧсӧн ӧтсӧгӧвӧсьӧм				
2019 вӧлӧм				
Ӧдзӧсӧн ӧтсӧгӧвӧсь

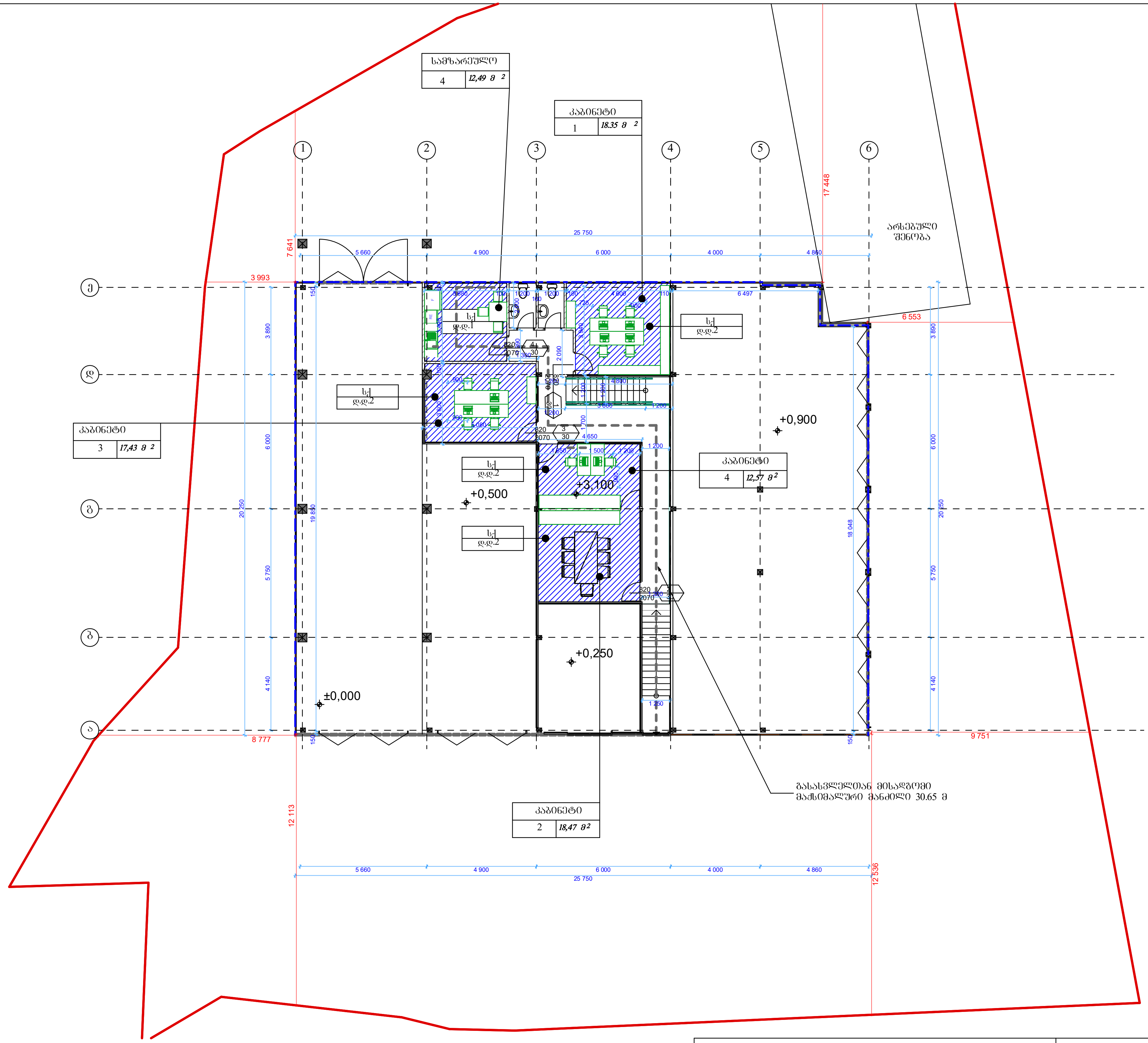

ი/მ "ოთარ ხიზანიშვილი"			შ.პ.ს "დიზელი და ჰიდრავლიკა"-ს ავტოსერვისის კორექტირებული პროექტი			
თანამდებობა	ხელმოწერა	გვარი	დაკავებულობის დატვირთვა +3.100 ნიშნულზე			
დირექტორი		ო. ხიზანიშვილი				
არქიტექტორი		ბ. ბიბილეიშვილი	ქ. თბილისი, ევგენია მაისურაძის ქუჩა №1-ის მიმდებარედ	ფორმატი	ფურცლის №	მასშტაბი
2019 წელი						მ 1:200

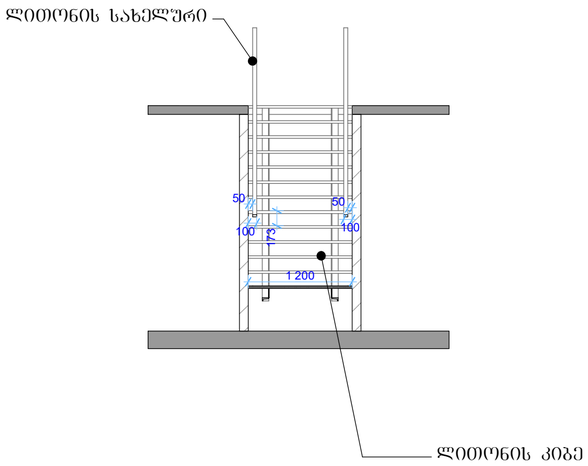

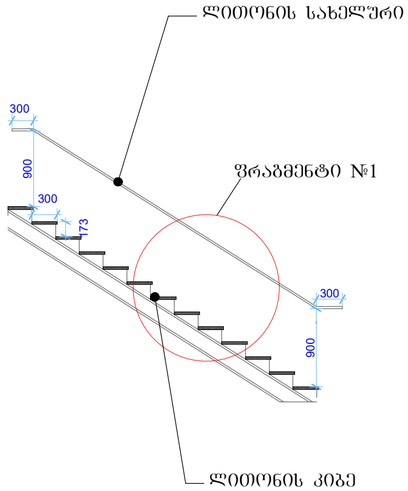

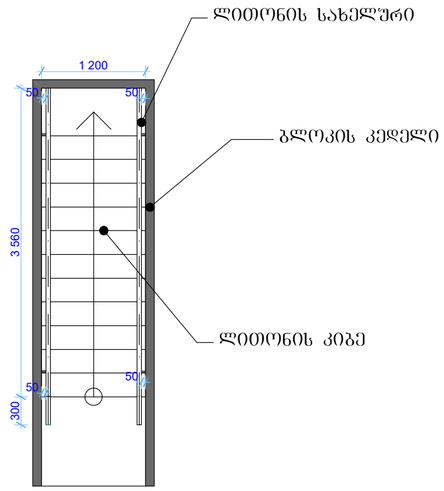

ფრაგმენტი №1

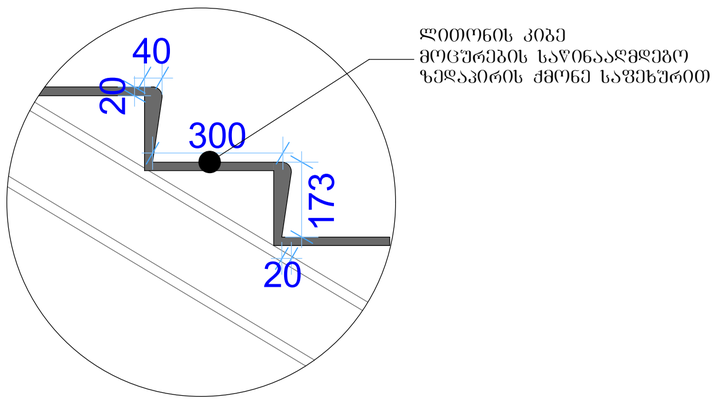

ფრაგმენტი №1

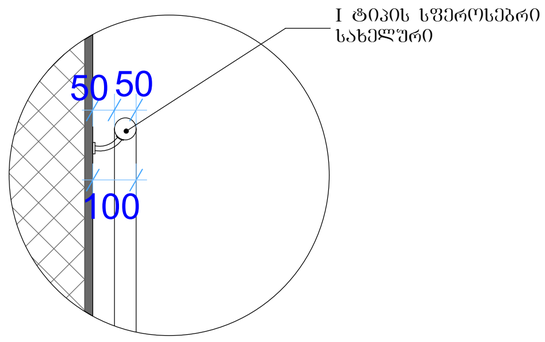

ი/მ "ოთარ ხიზანიშვილი"			შპს "დიზელი და ჰიდრავლიკა"-ს ავტოსერვისის კორექტირებული პროექტი	
თანამდებობა	ხელმოწერა	გვარი	გზა კიბე	
დირექტორი		ო. ხიზანიშვილი		
არქიტექტორი		ბ. ბიბილეიშვილი	ქ. თბილისი, ეკბენია მაისურაძის ქუჩა №1-ის მიმდებარედ	ფორმატი: A-3; ფურცლის №: A-601; მასშტაბი: ə 1:50, 1:10
2019 წელი				









ი/მ "ოთარ ხიზანიშვილი"			შ.პ.ს "დიზელი და ჰიდრავლიკა"-ს ავტოსერვისის კორექტირებული პროექტი			
თანამდებობა	ხელმოწერა	გვარი	პერსპექტიული ხედი			
დირექტორი		ო. ხიზანიშვილი				
არქიტექტორი		ბ. ბიბილეიშვილი	ქ. თბილისი, ეკვენია მაისურაძის ქუჩა №1-ის მიმდებარედ	ფორმატი	ფურცლის №	მასშტაბი
2019 წელი				A-3	A-501	-



ი/მ "ოთარ ხიზანიშვილი"			შპს "დიზელი და ჰიდრავლიკა"-ს ავტოსერვისის კორექტირებული პროექტი	
თანამდებობა	ხელმოწერა	გვარი	ფოტომონტაჟი	
დირექტორი		ო. ხიზანიშვილი		
არქიტექტორი		ბ. ბიბილეიშვილი	ქ. ობილისი, ევგენია მაისურაძის ქუჩა №1-ის მიმდებარედ	ფორმატი: — ფურცლის №: — მასშტაბი: 1:50
2019 წელი				