ჭრილი 1-1 მ 1:100

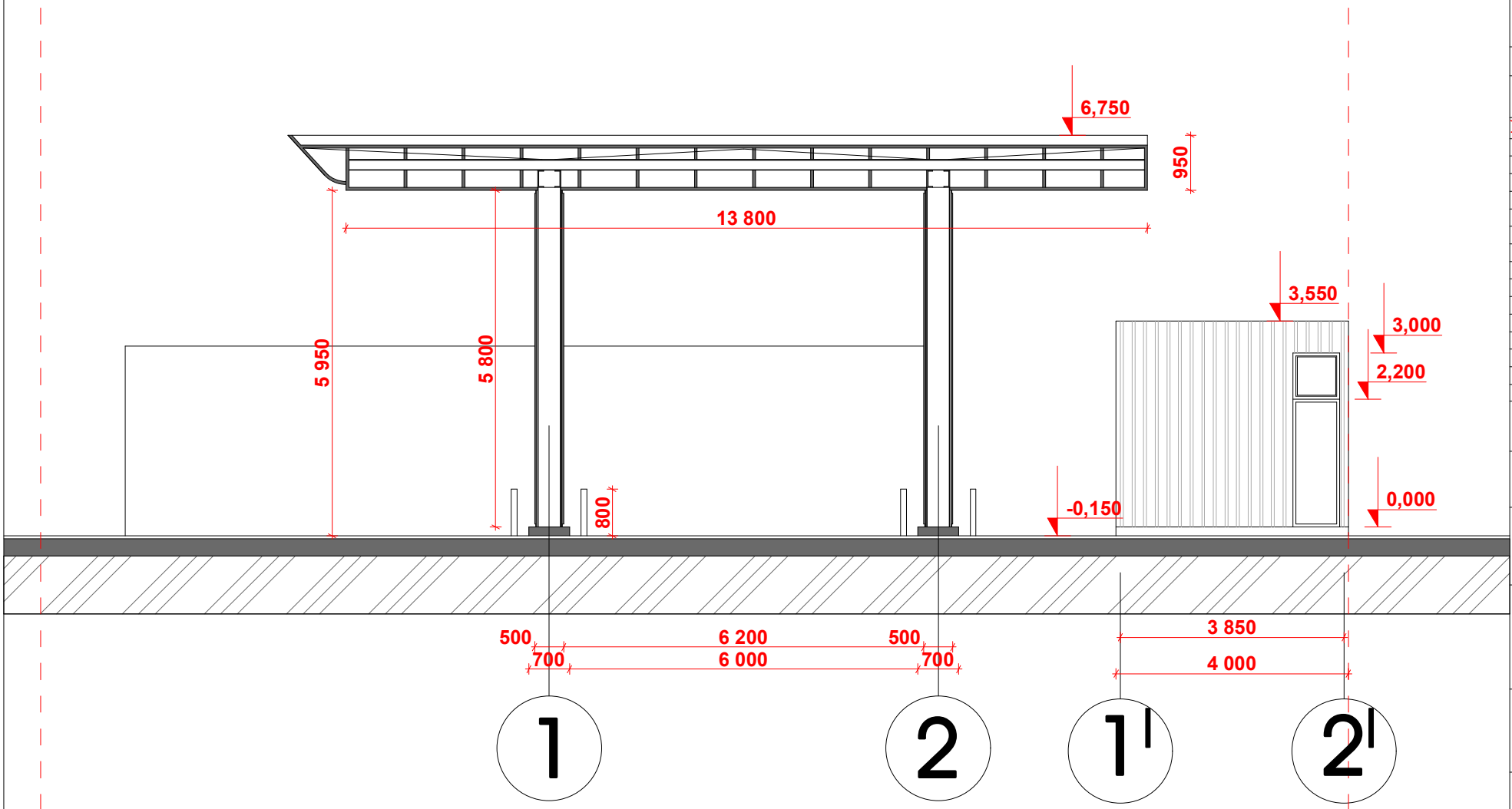

seven studio

შპს. "სევენ სტუდიო"
მის: ქ. თბილისი 9 ძმის ქ. №2
ტელ: 893 310 840

№	სახელწოდება	შენიშვნა

დამკვეთი:
შპს. "მშ ბრუჯი"

პროექტის სახელწოდება:
ბენზინ გასამართი სადგური

მისამართი:
ქ. თბილისი, კოსმონავტების სანაპირო №39

ცვლილება	ხელმოწერა	
ა. მონავა		მ. ძაძამარაძე
ა. მონავა		
დირექტორი		შესრულა
არქიტექტორი		

დაკვეთა	
სტადია	პრ
შეკვეთილი	
შეკვეთები	
მასშტაბი	
თარიღი	10/05/2017

ჭრილი 2-2 მ 1:100

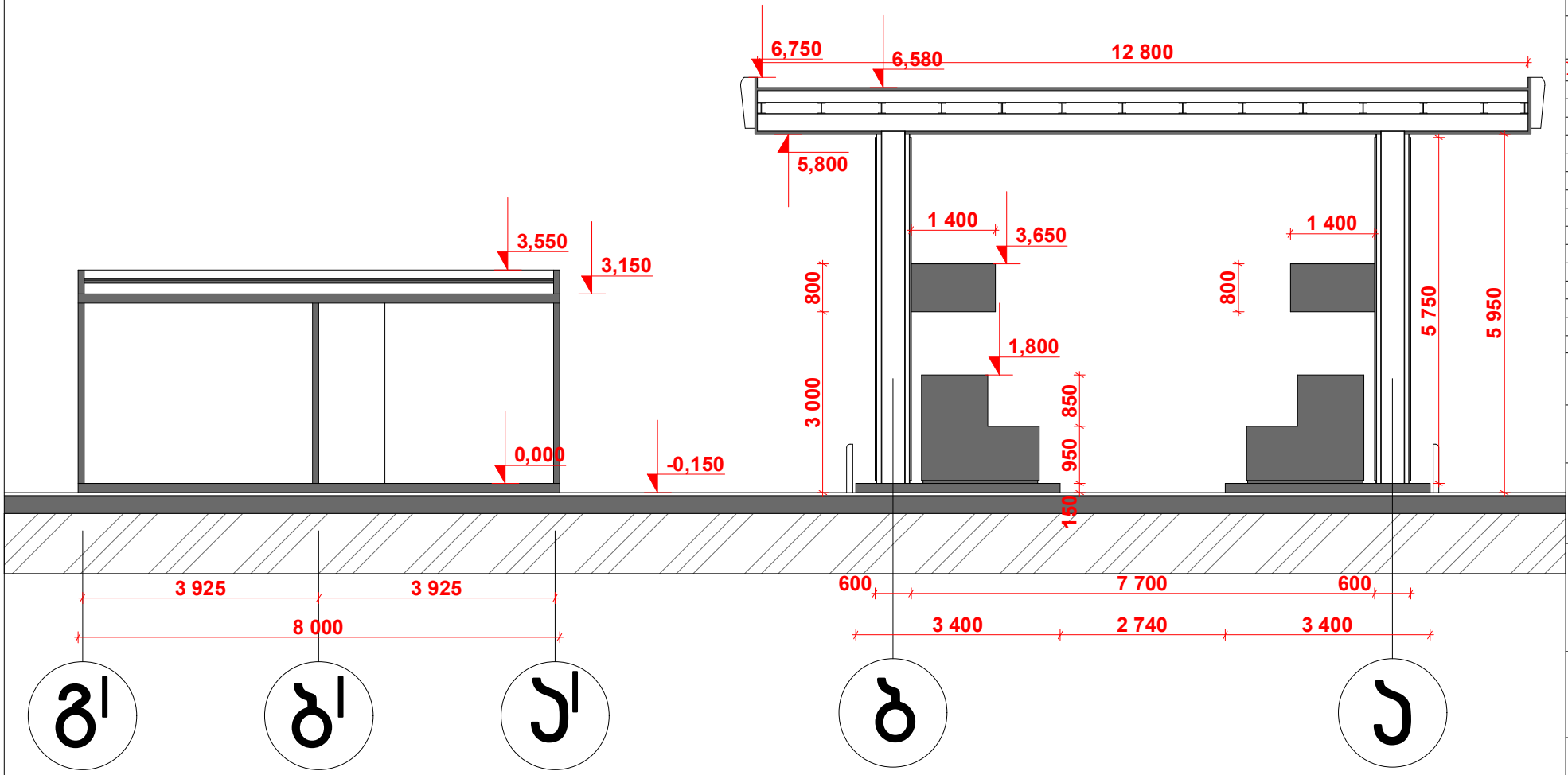

seven studio

შპს. "სევენ სტუდიო"
მის: ქ. თბილისი 9 ძმის ქ. №2
ტელ: 893 310 840

№	სახელწოდება	შპართი

დამკვეთი:
შ.პ.ს. "მბ გრუპი"

პროექტის სახელწოდება:
ბენზინ გასამართი სადგური

მისამართი:
ქ. თბილისი, კოსმონავტების სანაპირო №39

ავტორი	ბ. გოგიბერი	
	ბ. გოგიბერი	
	გ. ძაძამარაძე	
ხელმძღვანელი		
	დირექტორი	
	არქიტექტორი	
	შესრულდა	

დაკვეთა	
სტადია	პრ
შეშრცელი	
შეშრცლები	
მასშტაბი	
თარიღი	10/05/2017

მიწისქვეშა ავზების სამონტაჟო სქემატური ჭრილი 3-3 მ 1:100

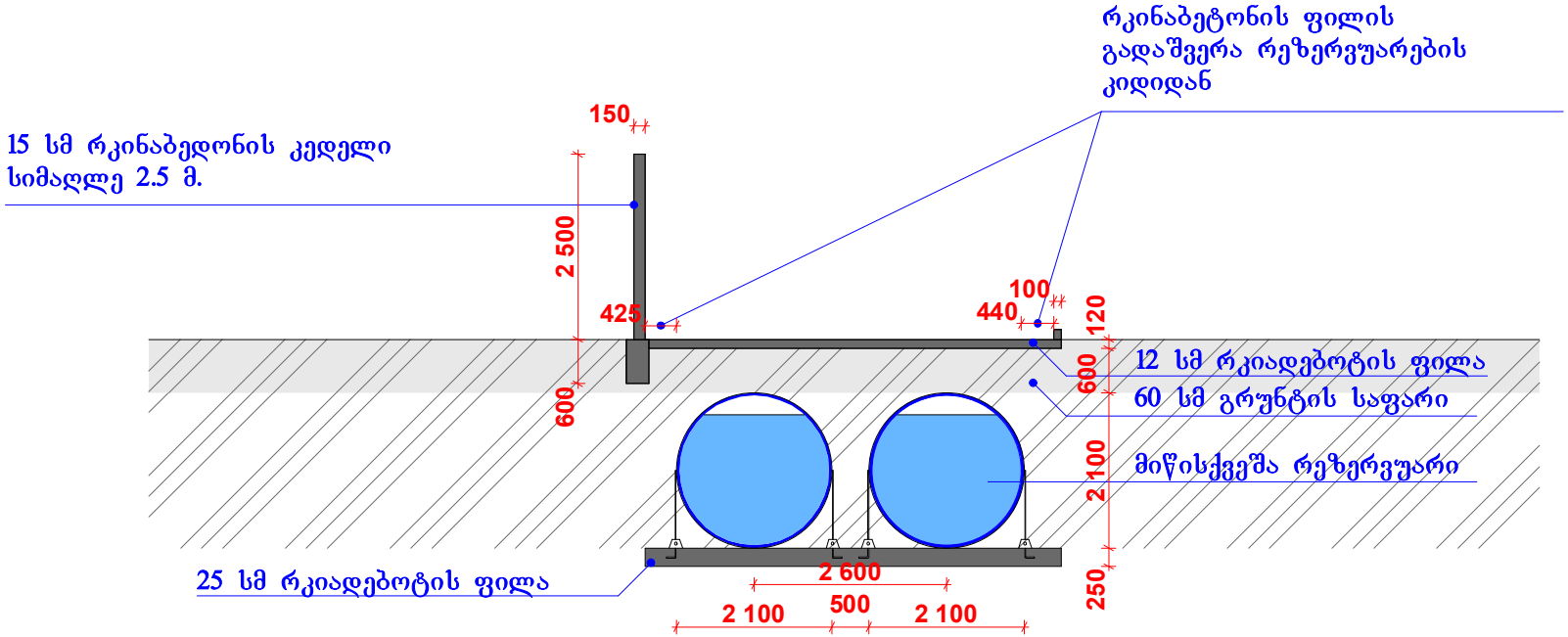

seven studio

შპს. "სევენ სტუდიო"
მის: ქ. თბილისი 9 ძმის ქ. №2
ტელ: 893 310 840

№	სახელწოდება	შართი

დამკვეთი:
შპს. "მზ გრუპი"

პროექტის სახელწოდება:
ბენზინ გასამართი სადგური

მისამართი:
ქ. თბილისი, კოსმონავტების ქუჩა №39

ავტორი	ა. მონიავა	ა. მონიავა					ი. ძაგნარაძე	
ხელმძღვანელი								
	დიზაინერი	არქიტექტორი					შესრულდა	

დაკვეთა	
სტადია	პრ
შეკრებილი	
შეკრებები	
მასშტაბი	
თარიღი	10/05/2017