ჭრილი 1-1 წესებთან შესაბამისობაში
მ. 1:100

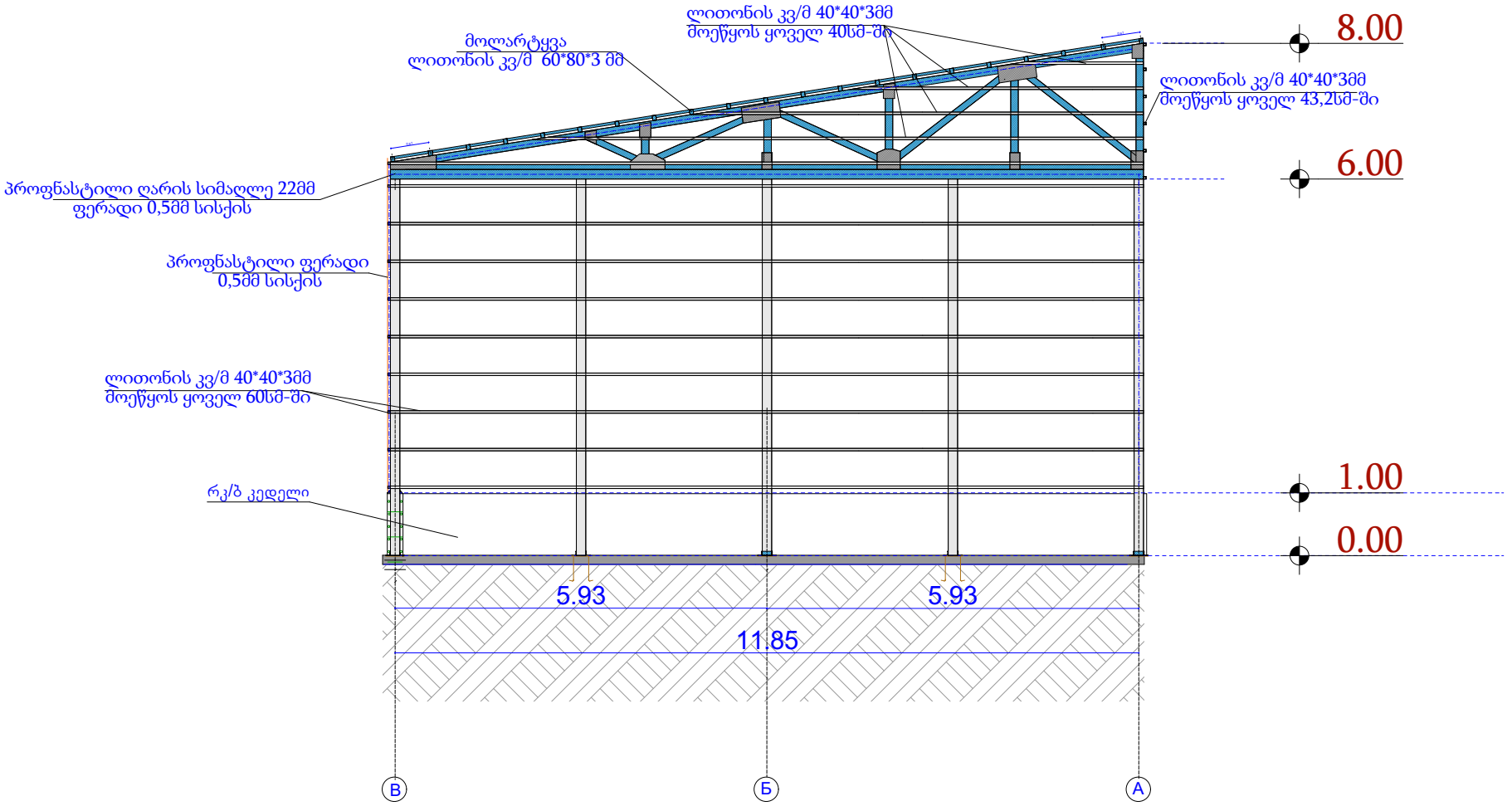

შპს "თბილსერვის ჯგუფის" (ბელიაშვილის ქ N121-ში) მარილის შესანახი საწყობის პროექტი						
დირექტორი		ბ. ვარდიძე		სტადია	ფურცელი	ფურცლები
შეასრულა		ბ. ვარდიძე				
გეოდეზისტი		ჯ. გარგულია		ი/მ ბ. ვარდიძე		

განივი ჭრილი
მ. 1:200

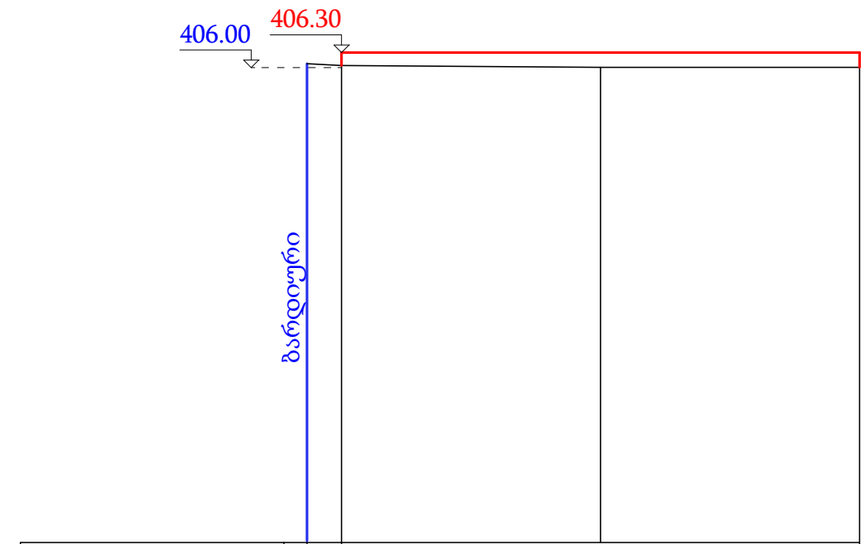

ქანობი და მანძილები					
საპრ. ნიშ. იატაკის		406,30	406,30	406,30	
მიწის ნიშნულები		406.09	406.05	406.01	406.05
მანძილები		0.8	6	6	
პიკეტაჟი		0			პკ0+12.8

შ.პ.ს. "თბილსერვის ჯგუფის" (ბელიაშვილის 121-ში) მარილის შესანახი საწყობის მშენებლობის პროექტი

შეასრულა		შ. ვარდიძე		სტადია	ფურცელი	ფურცლები
შეამოწმა		ბ. ვარდიძე				
გეოდეზისტი		ჯ. გარგულია		ი/მ. ბ. ვარდიძე		

გრძივი ჭრილი
მ. 1:200

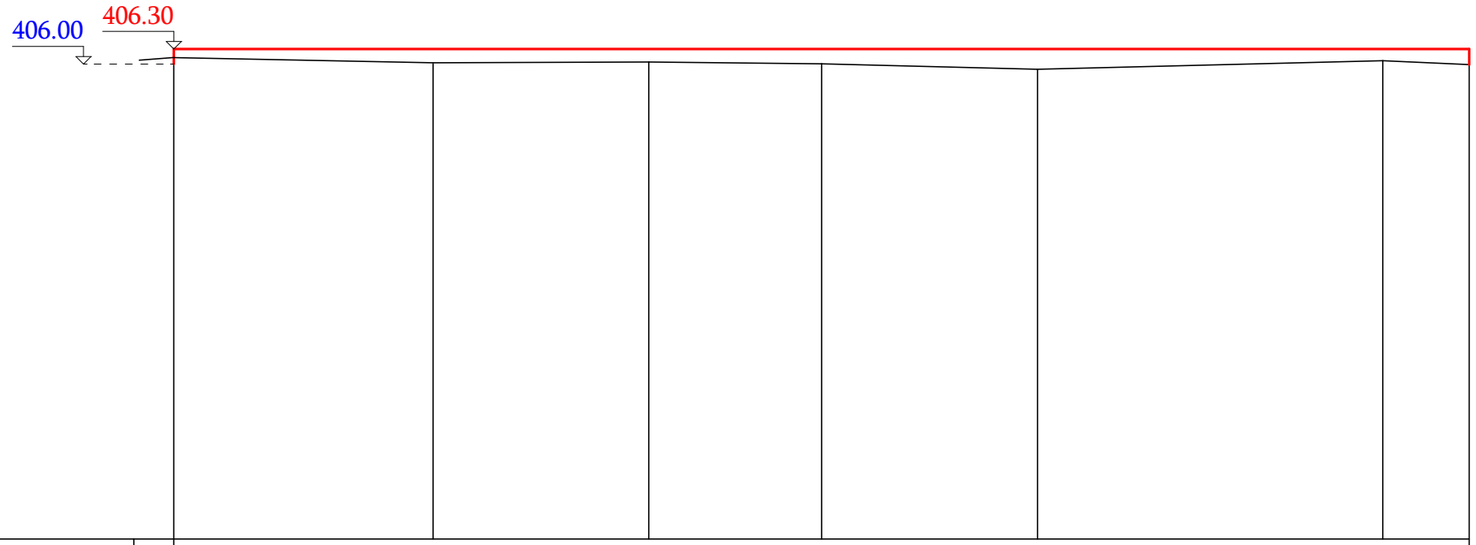

ქანობი და მანძილები								
საპრ. ნიშ. იატაკის	406,30	406,30	406,30	406,30	406,30	406,30	406,30	
მიწის ნიშნულები	406.15	406.03	406.04	406.01	405,88	406,07	405,99	
მანძილები		6	5	4	5	8	2	
პიკეტაჟი	0						პკ0+30.0	

შ.პ.ს. "თბილსერვის ჯგუფის" (ბელიაშვილის 121-ში) მარილის შესანახი საწყობის მშენებლობის პროექტი

შეასრულა		შ. ვარდიძე		სტადია	ფურცელი	ფურცლები
შეამოწმა		ბ. ვარდიძე				
გეოდეზისტი		ჯ. გარგულია		ი/მ. ბ. ვარდიძე		

მონოლითური რკ/ბეტონის წერტილოვანი საძირკველი წს1
ჭრილი 2-2

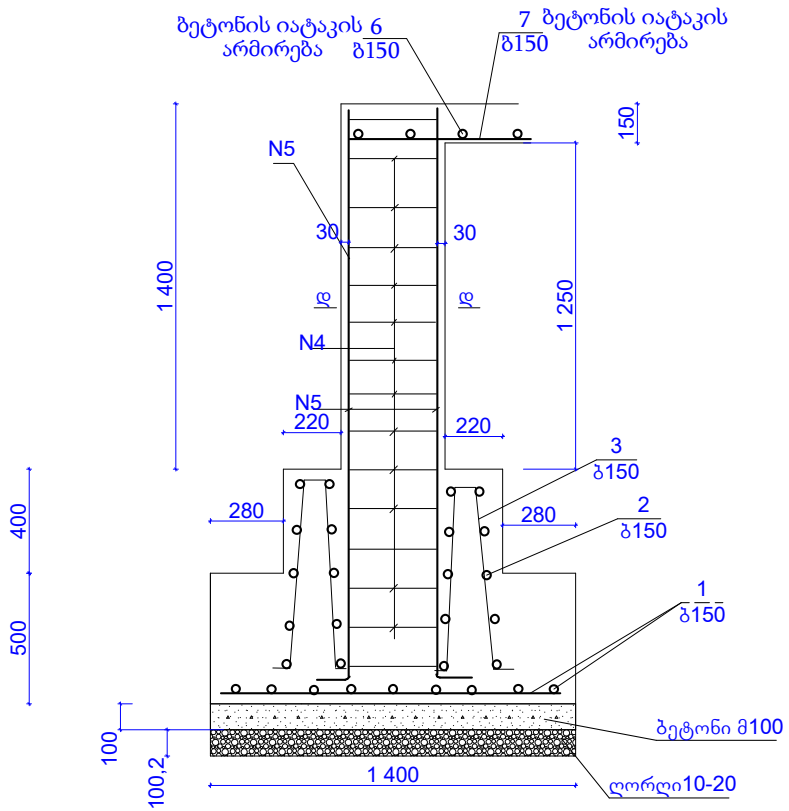

მასალის ხარჯი: ერთი კოლონის

N5 არმატურა აIII დ16 2,3მ 4ც =14,72კგ
N4 არმატურა აI დ6 1,60მ 15ც =5,33კგ
N1 არმატურა აIII დ12 1,35მ 18ც=21,63კგ
N2 არმატურა აIII დ12 0,9მ 40ც= 32,04კგ
N3 არმატურა აIII დ12 1,7მ 32ც=48,42კგ

ბეტონი მ100 0,196მ³
ბეტონი მ300 1,53მ³
ღორღი10-20 0,196მ³

მონოლითური რკ/ბეტონის წერტილოვანი საძირკველი წს1
ხედი დ-დ

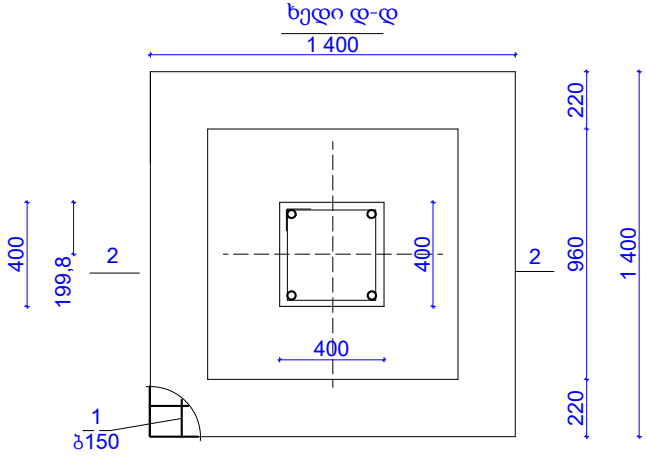

მასალის ხარჯი 12 საძირკველზე

N5 არმატურა აIII დ16 14.72*12=176,64კგ
N4 რმატურა აI დ6 5,33*12=63,96კგ
N3 არმატურა აI დ12 48,42*12=581,04კგ
N2 არმატურა აIII დ12 32,04*12=384,48კგ
N1 არმატურა აIII დ12 21,63*12=259,56კგ

ბეტონი მ100 2,352მ³
ბეტონი მ300 18,36მ³
ღორღი10-20 2,352მ³

შპს "თბილსერვის ჯგუფის" (ბელიაშვილის ქ N121-ში) მარილის შესანახი საწყობის პროექტი					
დირექტორი		ბ. ვარდიძე		სტადია	ფურცელი	ფურცლები
შეასრულა		ბ. ვარდიძე				
გეოდეზისტი		ჯ. გარგულია		ი/მ ბ. ვარდიძე		

ჭრილი 1-1

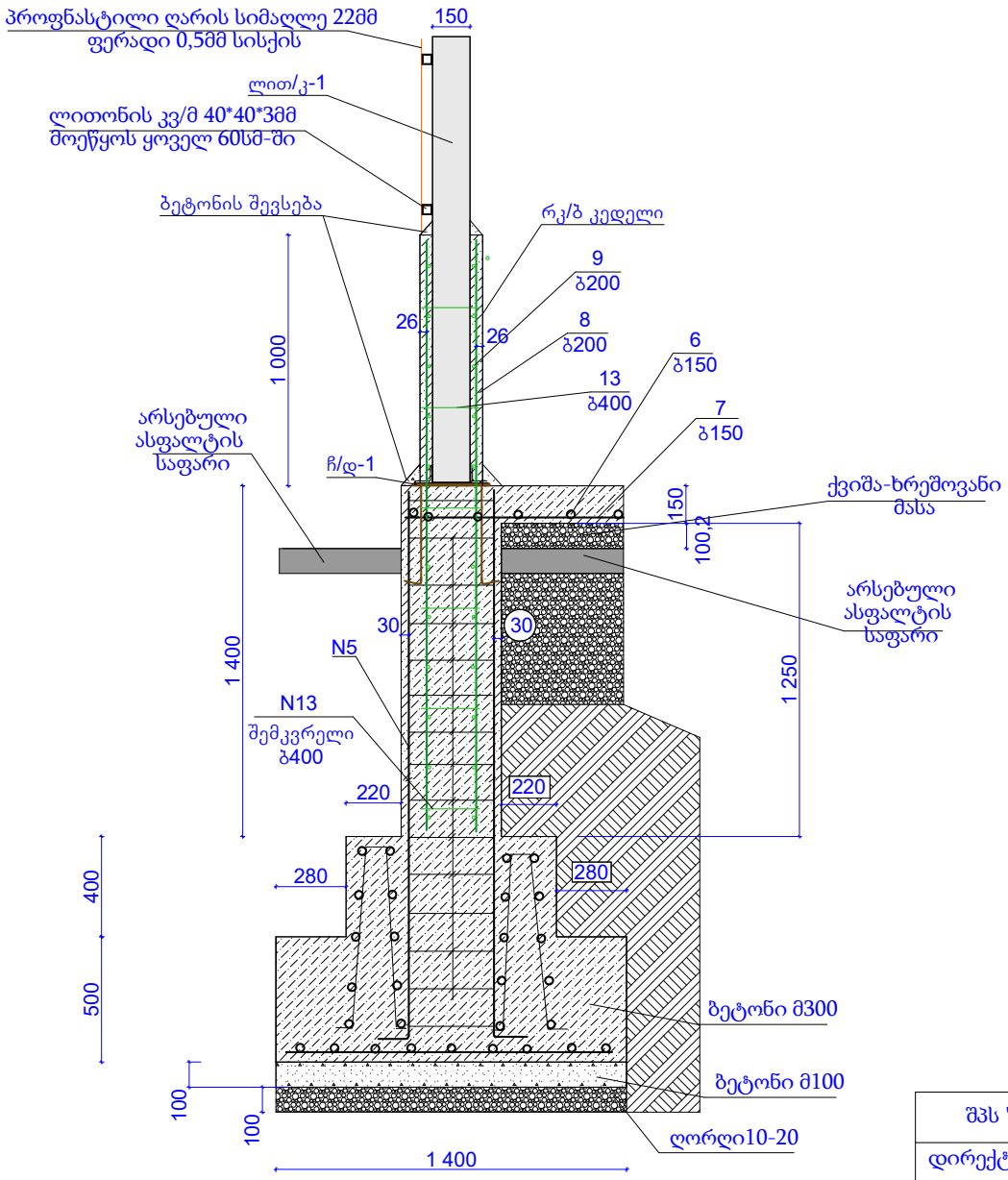

რკ/ ბეტონის კედლისა და წერტილოვანი საძირკვლის გეგმა

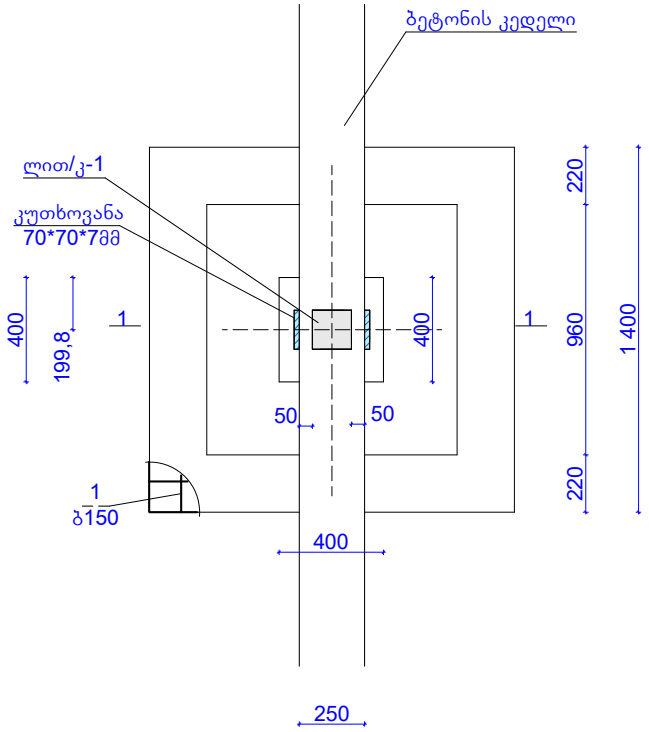

შენიშვნა;
შემკვრელი არმატურა მოეწყოს შახმატისებურად
ბიჯით. სიმაღლეზე 0,4მ, სიგანეზე 1მ

შპს "თბილსერვის ჯგუფის" (ბელიაშვილის ქ N121-ში) მარილის შესანახი საწყობის პროექტ					
დირექტორი		ბ. ვარდიძე		სტადია	ფურცელი	ფურცლები
შეასრულა		ბ. ვარდიძე				
გეოდეზისტი		ჯ. გარგულია		ი/მ ბ. ვარდიძე		

სანიაღვრე არხის ჭრილი 1-1

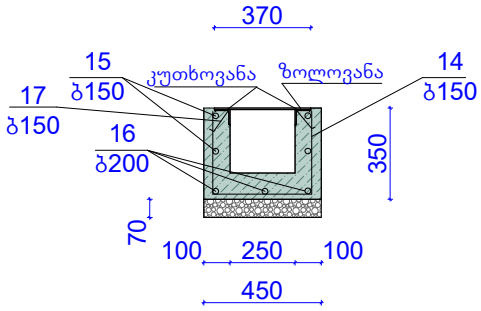

მასალის ხარჯი;
სანიაღვრე არხი. სიგრძით 55,8მ

კუთხოვანა 60*60*4მმ 111,6მ 1მ=3,77კგ
ზოლოვანა 60*6მმ 37სმ 507ც=187,6მ
N14 არმატურა აIII დ10 1,0მ 372ც=372მ
N15-16 არმატურა აIII დ12 55,8 7ც= 390,6მ
N17 არმატურა აIII დ12 13სმ 112ც= 14,56მ
ბეტონი მ300 5,02მ3
ღორღი 7სმ სისქის 1,78მ3

შპს "თბილსერვის ჯგუფის" (ბელიაშვილის ქ N121-ში) მარილის შესანახი საწყობის პროექტი						
დირექტორი		ბ. ვარდიძე		სტადია	ფურცელი	ფურცლები
შეასრულა		ბ. ვარდიძე				
გეოდეზისტი		ჯ. გარგულია		ი/მ ბ. ვარდიძე		

კანალიზაციის გრძივი ჭრილი

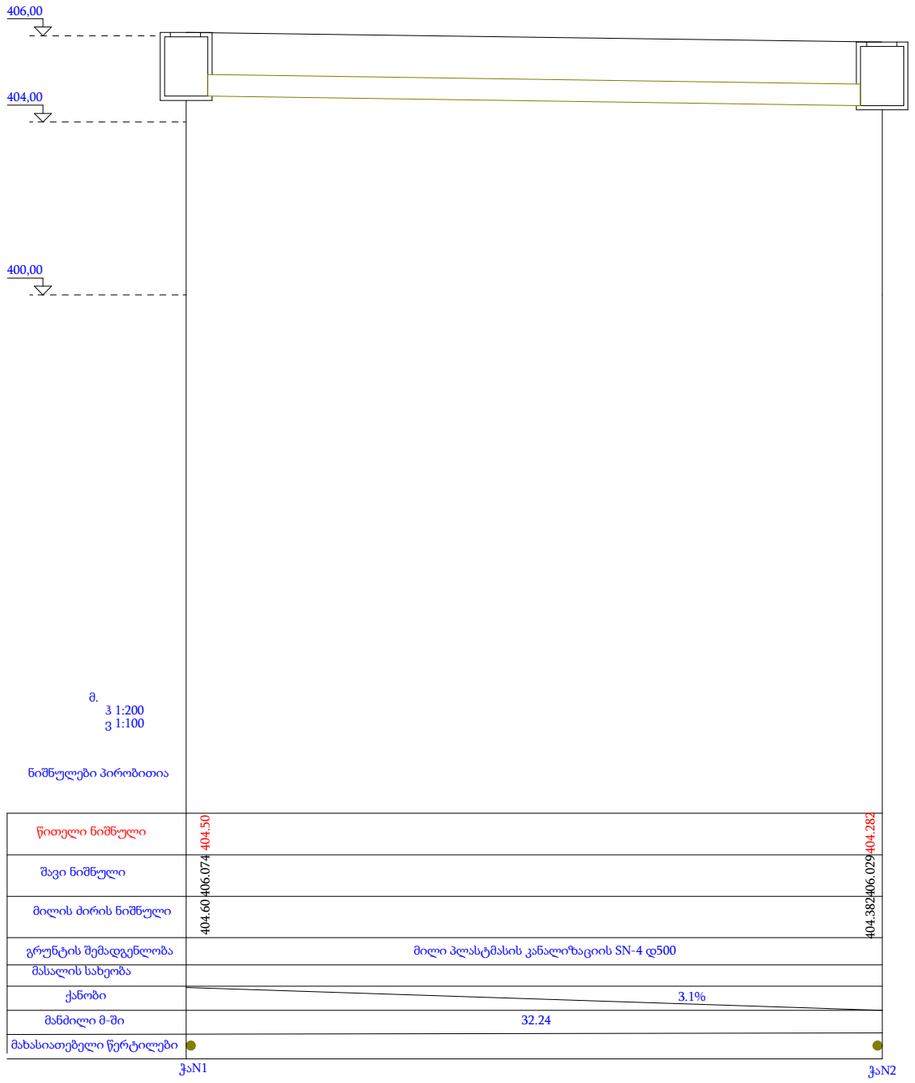

შ.პ.ს. "თბილსერვის ჯგუფის" (ზელიაშვილის 121-ში) მარილის შესანახი საწყობის მშენებლობის პროექტი						
დირექტორი		ბ. ვარდიძე		სტადია	ფურცელი	ფურცლები
შეასრულა		ბ. ვარდიძე				
გეოდეზისტი		ჯ. გარგულია		ი/მ ბ. ვარდიძე		

სანიაღვრე ჭის ჭრილი

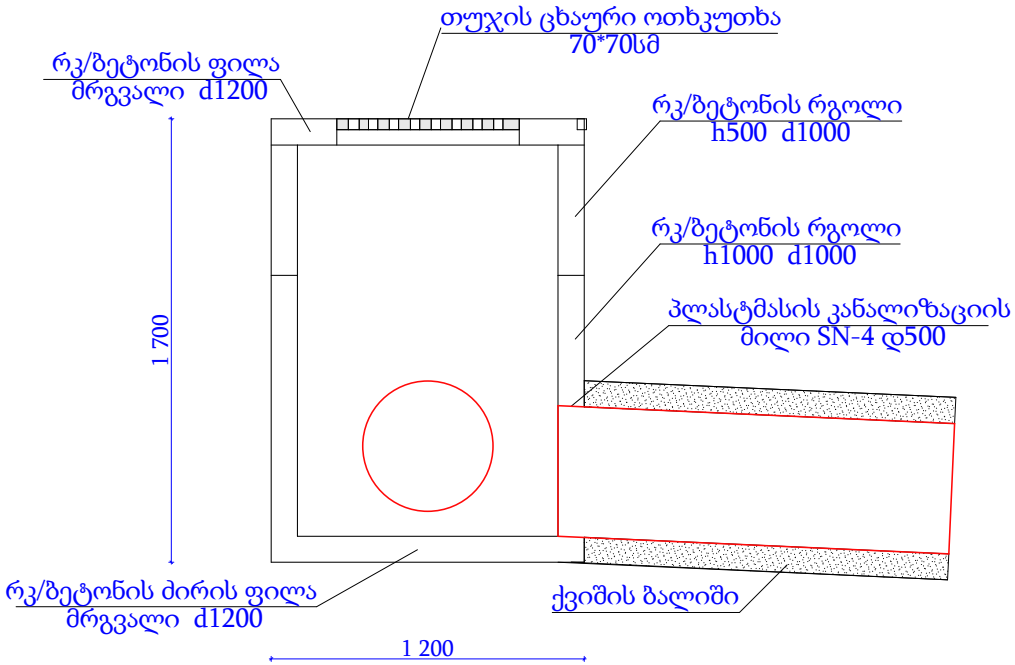

სანიაღვრე არხის ჭრილი

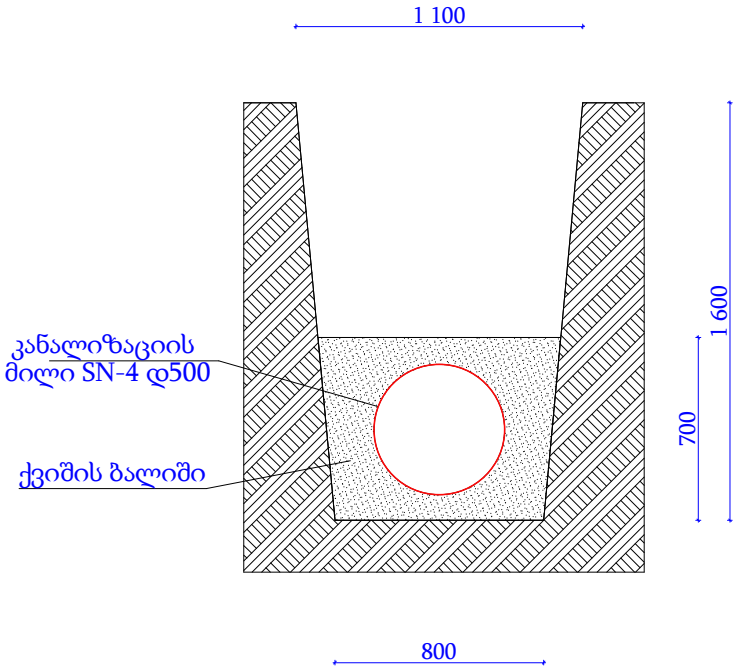

რკ/ბეტონის რგოლი h500 d1000 2ც
რკ/ბეტონის რგოლი h1000 d1000 2ც
რკ/ბეტონის ძირის ფილა მრგვალი d1200 2ც
რკ/ბეტონის ფილა მრგვალი d1200 2ც
თუჯის ცხაური ოთხკუთხა 70*70სმ 2ც
პლასტმასის კანალიზაციის მილი SN-4 დ500 41,70მ
ქვიშის ბალიში 0,41*41,7მ=17,08მ^3

შპს "თბილსერვის ჯგუფის" (ბელიაშვილის ქ N121-ში) მარილის შესანახი საწყობის პროექტი						
დირექტორი		ბ. ვარდიძე		სტადია	ფურცელი	ფურცლები
შეასრულა		ბ. ვარდიძე				
გეოდეზისტი		ჯ. გარგულია		ი/მ ბ. ვარდიძე		

ჭრილი B-B

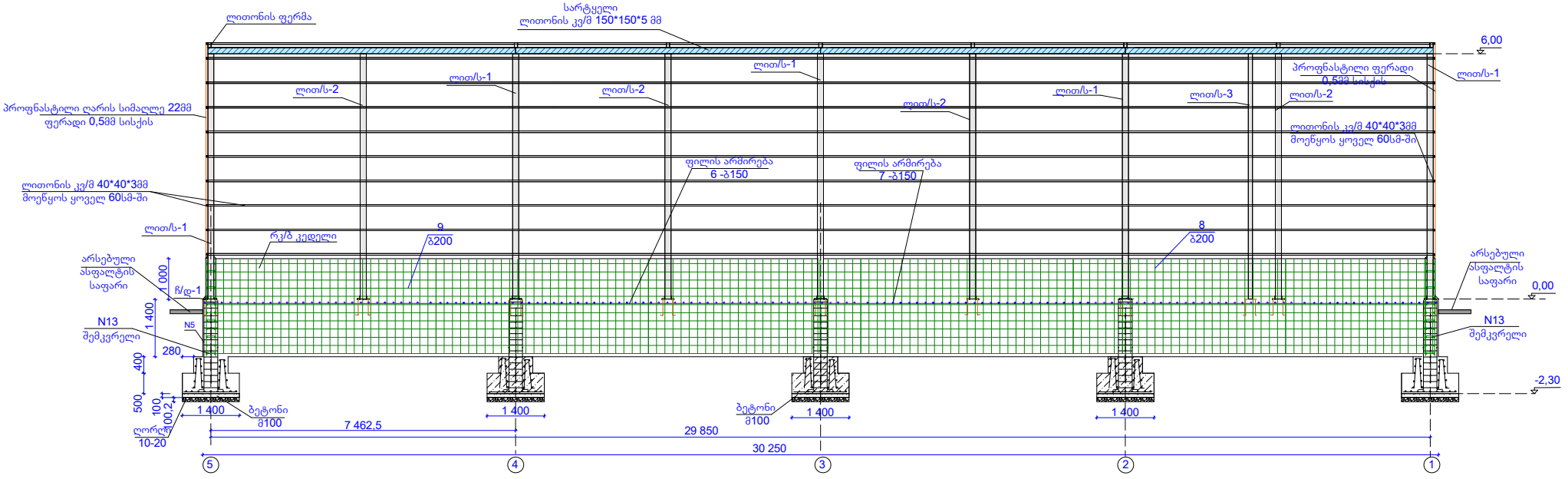

პროფანსტილის დასამაგრებელი
მილკვადრატი

ლითონის კვ/მ 40*40*3მმ---10x30მ=300მ

კედლის მასალის სპეციფიკაცია:

N8 ა III დ10 151ც*2,3მ=347.3მ
N9 ა III დ10 12ც*30.1მ=361.2მ
N13 ა III დ10 (138ც*0,4მ)=55.2მ

ბეტონი მ300 18,06მ³

შ.პ.ს. "თბილსერვის ჯგუფის" (ბელიაშვილის 121-ში) მარილის შესანახი საწყობის მშენებლობის პროექტი						
დირექტორი		ბ. ვარდიძე		სტადია	ფურცელი	ფურცლები
შეასრულა		ბ. ვარდიძე				
გეოდეზისტი		ჯ. გარგულია		ი/მ ბ. ვარდიძე		

ჭრილი B-A

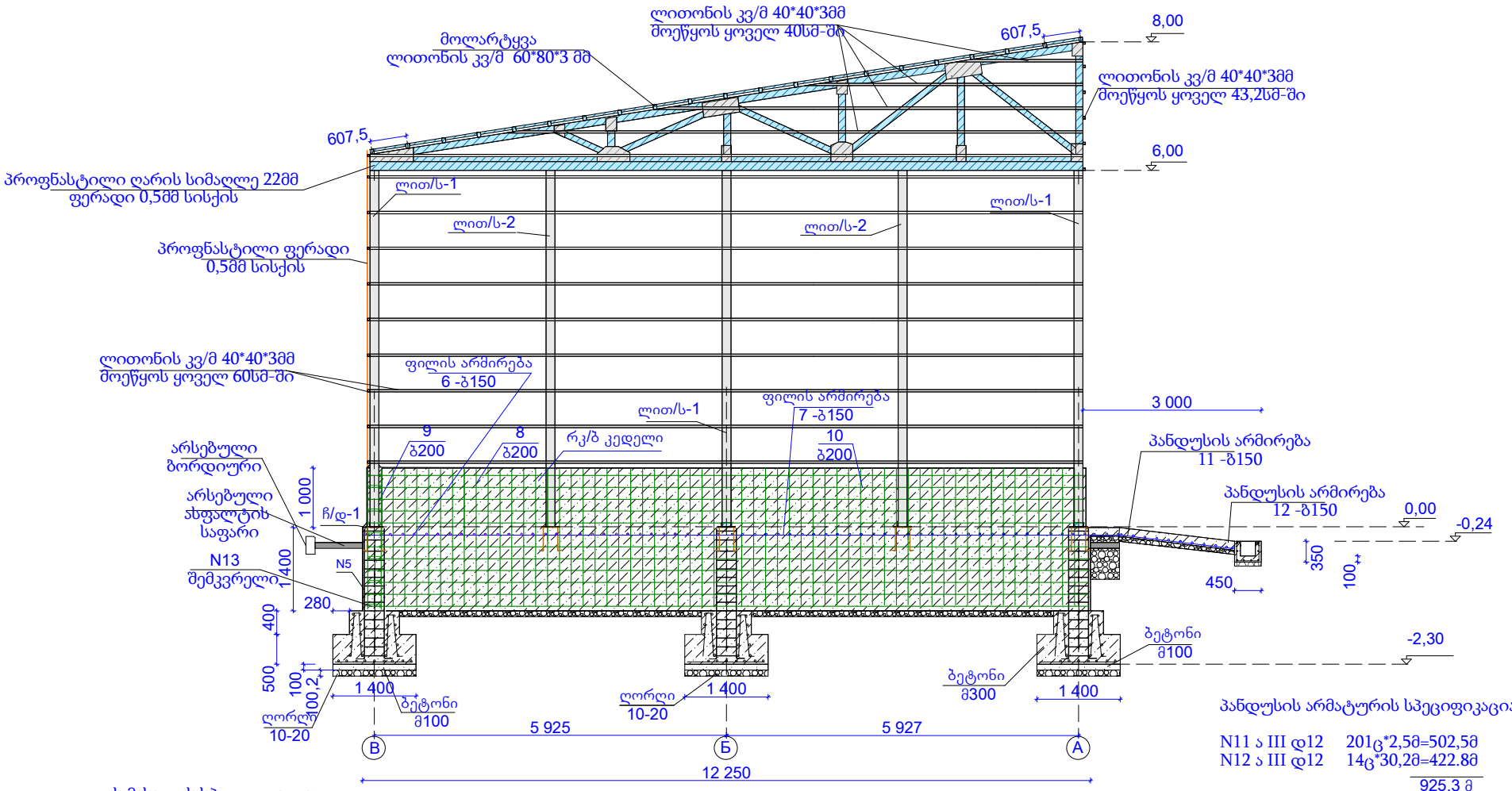

პანდუსის არმატურის სპეციფიკაცია:

N11 ა III დ12 201ც*2,5მ=502,5მ
N12 ა III დ12 14ც*30,2მ=422.8მ
925.3 მ

პანდუსის ბეტონი მ300 12.5მ^3

კედლის მასალის სპეციფიკაცია:

N8 ა III დ10 (61ც*2,3მ)*2=280,6მ
N10 ა III დ10 (12ც*12,1მ)*2=290,4მ
N13 ა III დ8 (54ც*0,4მ)*2=43.2მ

ბეტონი მ300 7,35მ^3*2=14,7მ^3

პროფანსტილის დასამაგრებელი
მილკვადრატი

ლითონის კვ/მ 40*40*3მმ---10x12მx2=240მ
ლითონის კვ/მ 40*40*3მმ---22,9მx2=45.8მ

შპს "თბილსერვის ჯგუფის" (ბელიაშვილის ქ N121-ში) მარილის შესანახი საწყობის პროექტი						
დირექტორი		ბ. ვარდიძე		სტადია	ფურცელი	ფურცლები
შეასრულა		ბ. ვარდიძე				
გეოდეზისტი		ჯ. გარგულია		ი/მ ბ. ვარდიძე		

ჭრილი A-A

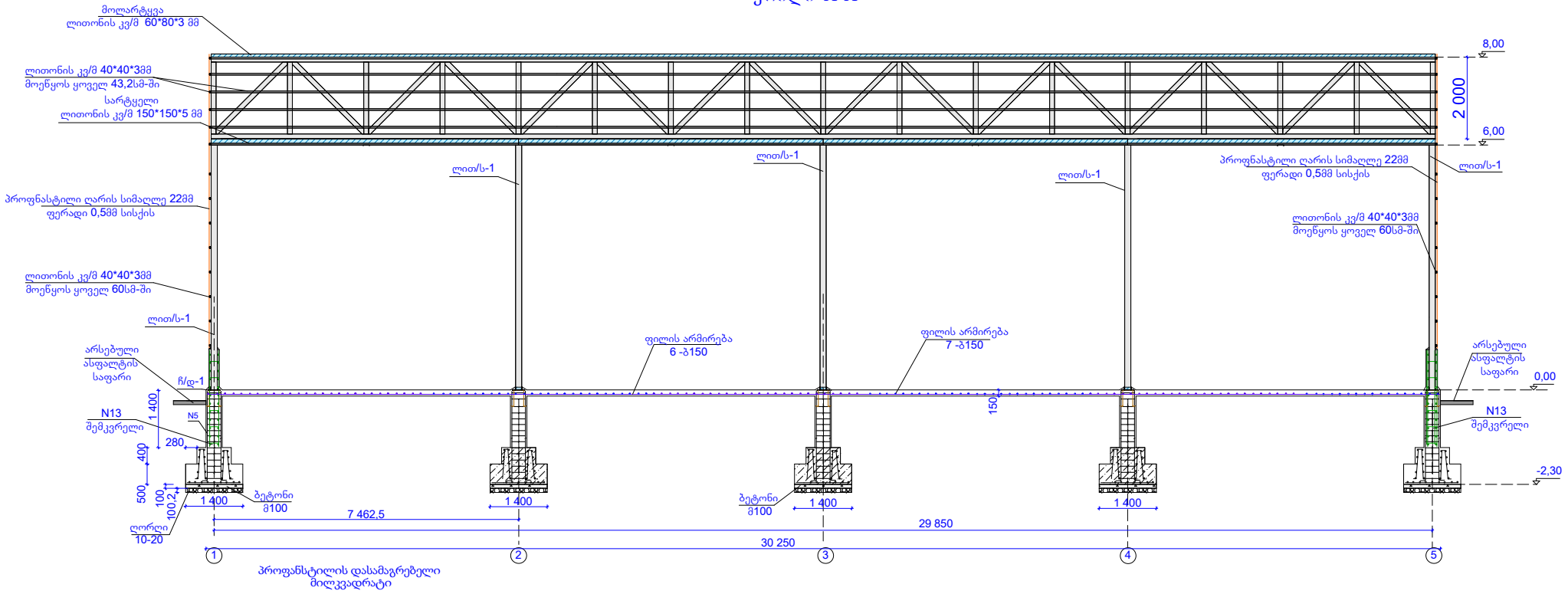

პროფნსტილის დასამაგრებელი მილკვადრატი

ლითონის კვ/მ 40*40*3მმ---10x30მ=300მ

ბეტონი მ300 18,06მ³

ფერმის კონსტრუქცია
მ. 1:100

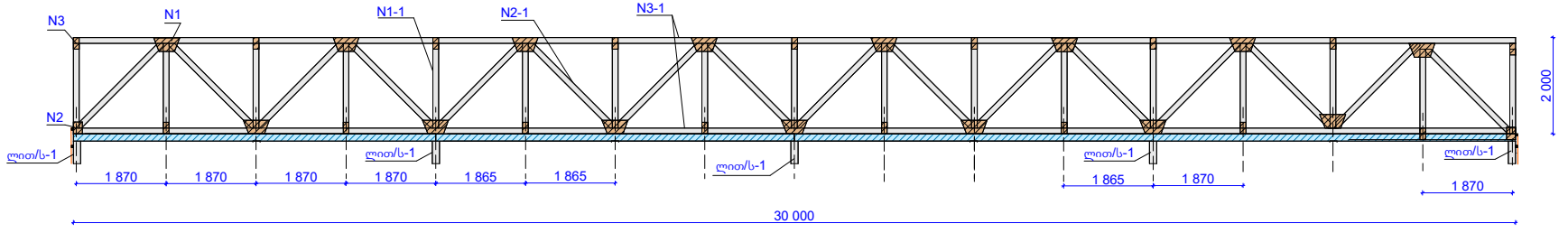

N1 დეტალი ფურცლოვანი ფოლადი 5მმ სისქის 0,12მ² 16ც მთ ხარჯი 16x0,12=1,92მ²

N2 დეტალი 0,05მ² ფურცლოვანი ფოლადი 5მმ სისქის 2ც მთ ხარჯი 2x0,05=0,1მ²

N3დეტალი 0,03მ² ფურცლოვანი ფოლადი 5მმ სისქის 17ც მთ ხარჯი 17x0,03=0,51მ²

დგარი N1-1=1,76მ მილკვადრატი 80*120*5მმ მთ. ხ 17ცx1,76=29,92მ

ირიბანაN2-1=2,5მ მილკვადრატი 80*120*5მმ მთ.ხ 16x2,5=40მ

ფერმის ზედა და ქვედა კოჭი N3-1=30მ მილკვადრატი 80*120*5მმ მთ.ხ 30x2=60მ

შ.პ.ს. "თბილსერვის ჯგუფის" (ბელიაშვილის 121-ში) მარილის შესანახი საწყობის მშენებლობის პროექტი						
დირექტორი		ბ. ვარდიძე		სტადია	ფურცელი	ფურცლები
შეასრულა		ბ. ვარდიძე				
გეოდეზისტი		ჯ. გარგულია		ი/მ ბ. ვარდიძე		