შ.პ.ს. "მონოლითი"

ქ. თბილისი, ვაკე-საბურთალოს რაიონი, ვაჟა-ფშაველას გამზირი №91

ღიობების მოწყობის პროექტი

კონსტრუქციული ნაწილი

(მუშა პროექტი)

დირექტორი:  /გ. იაშვილი/

თბილისი 2019 წ

არსებული გეგმა 1:100მ

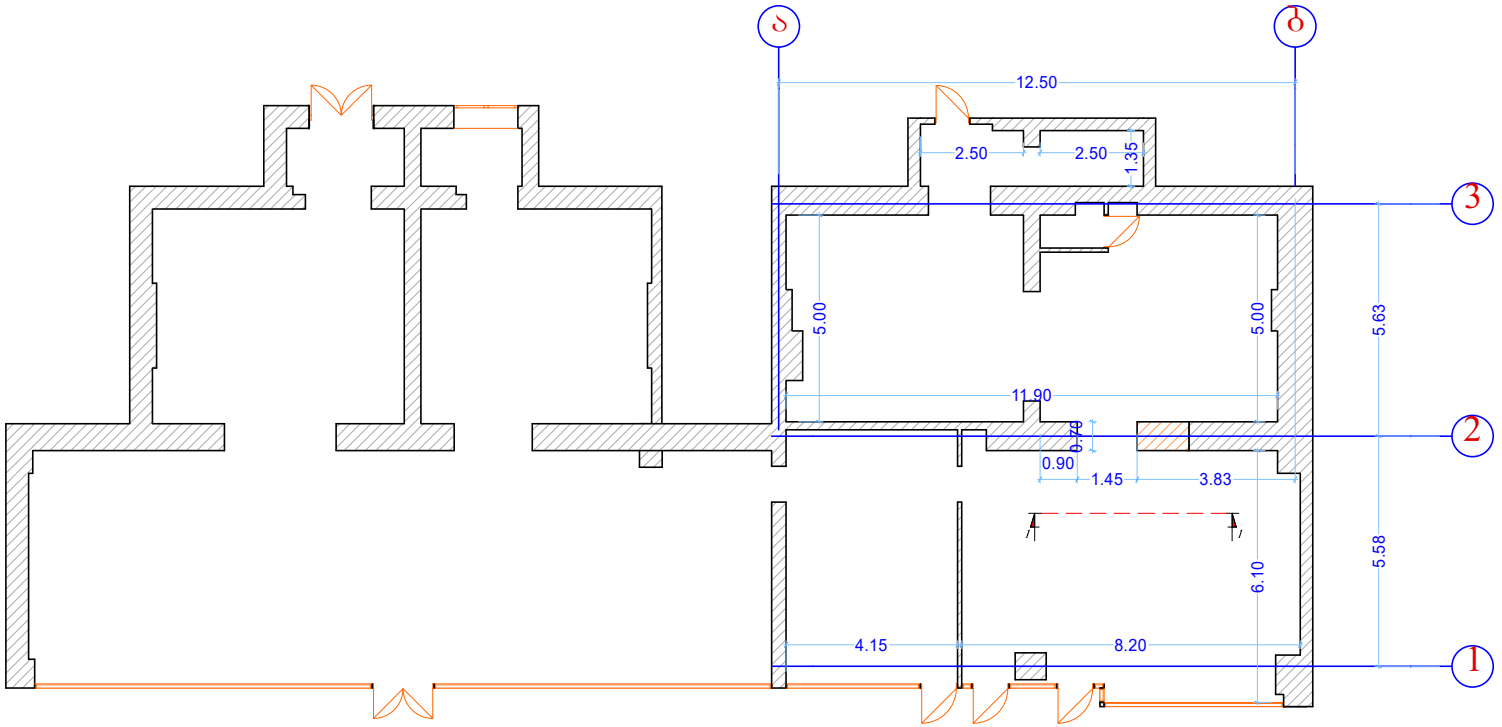

პირობითი აღნიშვნები

არსებული კედელი

სადემონტაჟო კედელი

შენიშვნები:

1. ღიობების გარსაპარი ფოლადის კუთხოვანების სიმაღლეები დაგუსტდეს აღგილგე
2. არსებული ღიობების გღუდარების დემონტაჟი მოხდეს ფოლადის გღუდარების მოწყობის შემდგომ

ქ. თბილისი, ვაჟა-საბურთალოს რაიონი, ვაჟა-შუაველას გამზირი №93				არსებული გეგმა			
დირექტორი	გ. იაშვილი			შურც. №	რაოდენ.	მასშტ.	დაკვ. №
მთ. ინჟინერი	მ. საველიძე			ა - 1	6	1:100	
შეასრულა	შ. მღინარაძე			დამკვეთი: შ.პ.ს. "ვალენი"			
შეამოწმა				შ.პ.ს. "მონოლითი"			

საპროექტო გეგმა 1:100მ

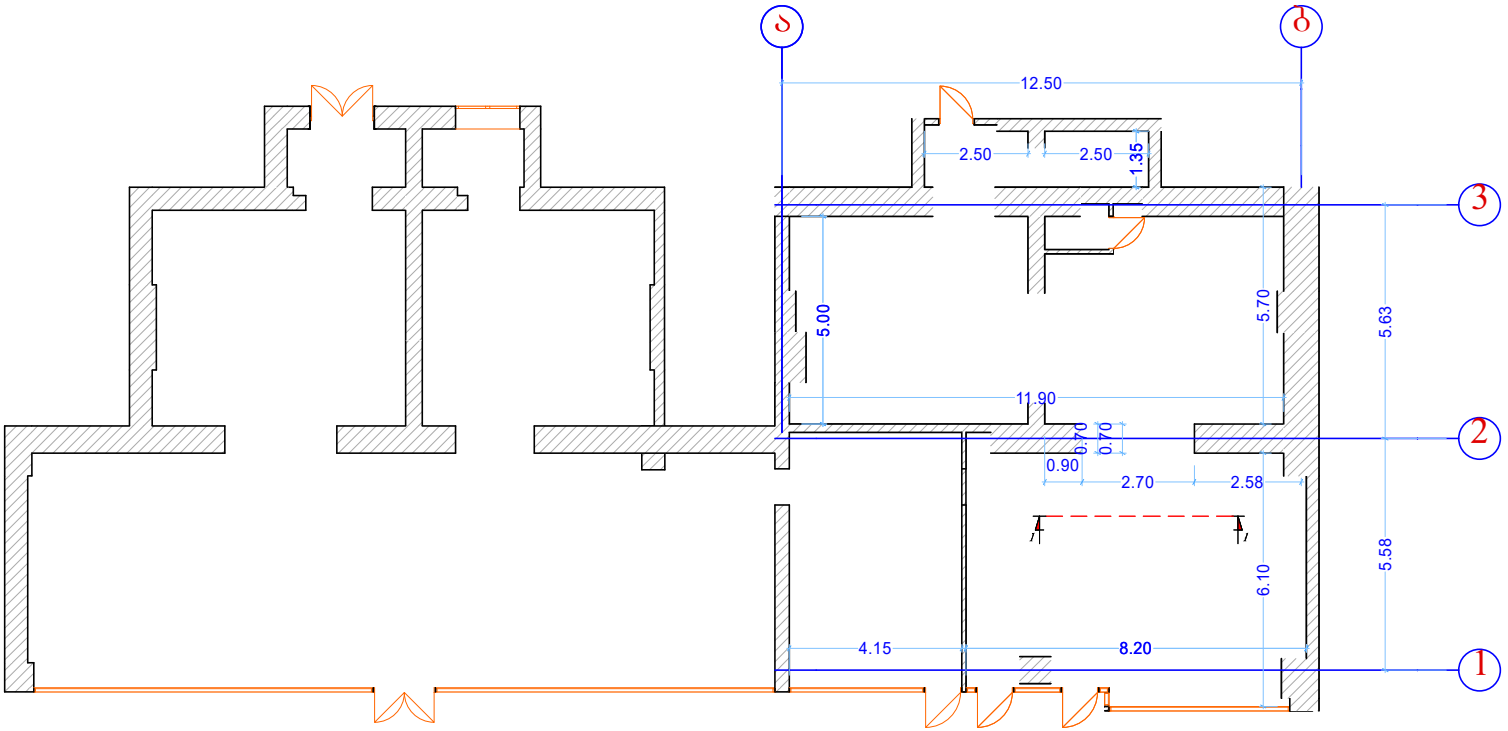

პირობითი აღნიშვნები

არსებული კედელი

სალემონტაჟო კედელი

შენიშვნები:

1. ღიობების გარსაკარი ფოლადის კუთხოვანების სიმაღლეები დაგუსტდეს ადგილზე
2. არსებული ღიობების გღუდარების დემონტაჟი მოხდეს ფოლადის გღუდარების მოწყობის შემდგომ

ქ. ონი-ლისი, ვაკე-საბურთალოს რაიონი, ვაჟა-ფშაველას გამზირი №93				არსებული გეგმა			
დირექტორი	გ. იამვილი			ფურც. №	რაოდენ.	მასშტ.	დაკვ. №
მთ. ინჟინერი	მ. საველიძე			ა - 1	6	1:100	
შეასრულა	შ. მღინარაძე			დამკვეთი: შ.პ.ს. "ვალენი"			
შეამოწმა				შ.პ.ს. "მონოლითი"			

ჭ რ ი ლ ი 1-1
(არსებული)
მ 1:50

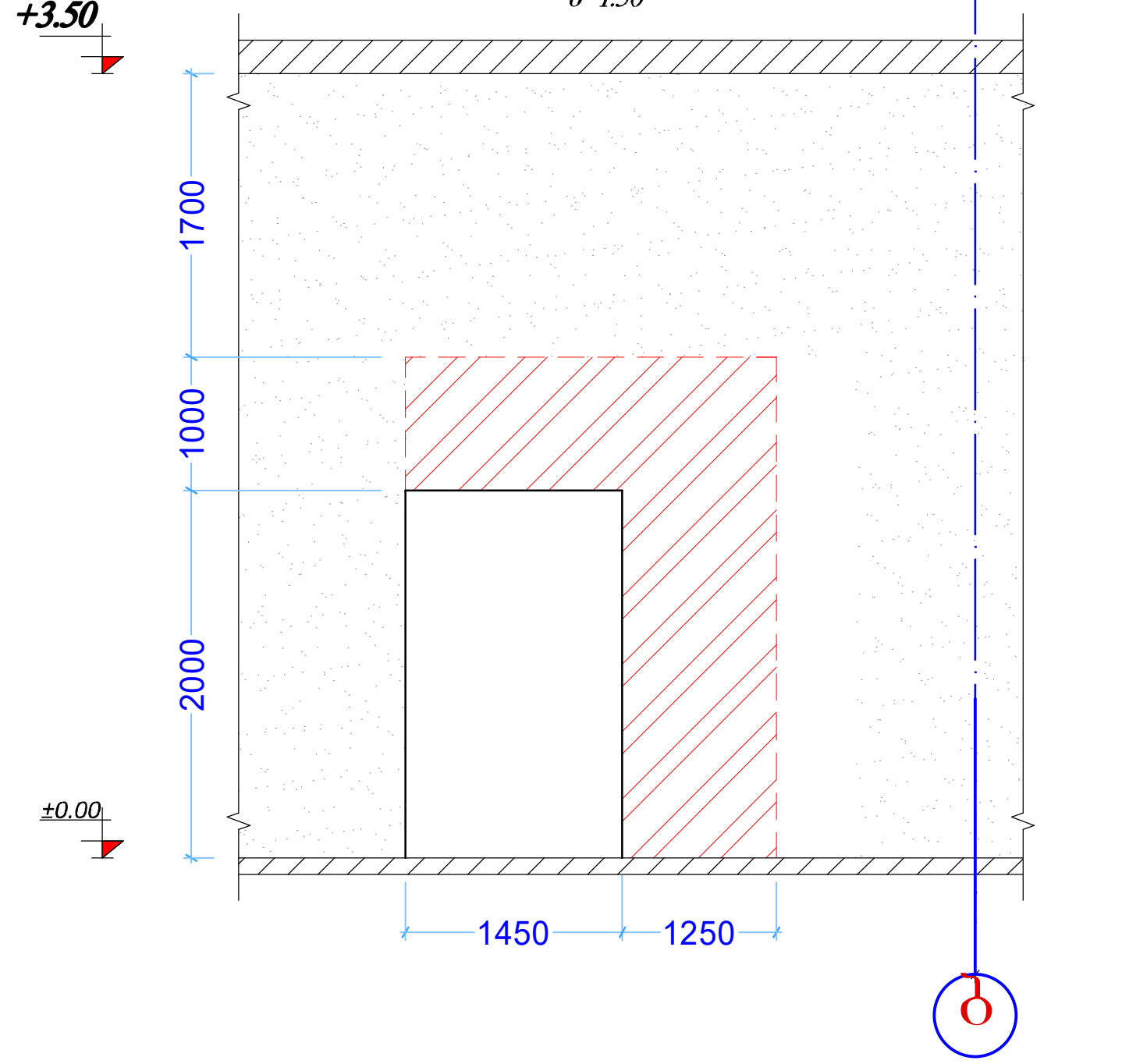

ჭ რ ი ლ ი 1-1
(საპროექტო)
მ 1:50

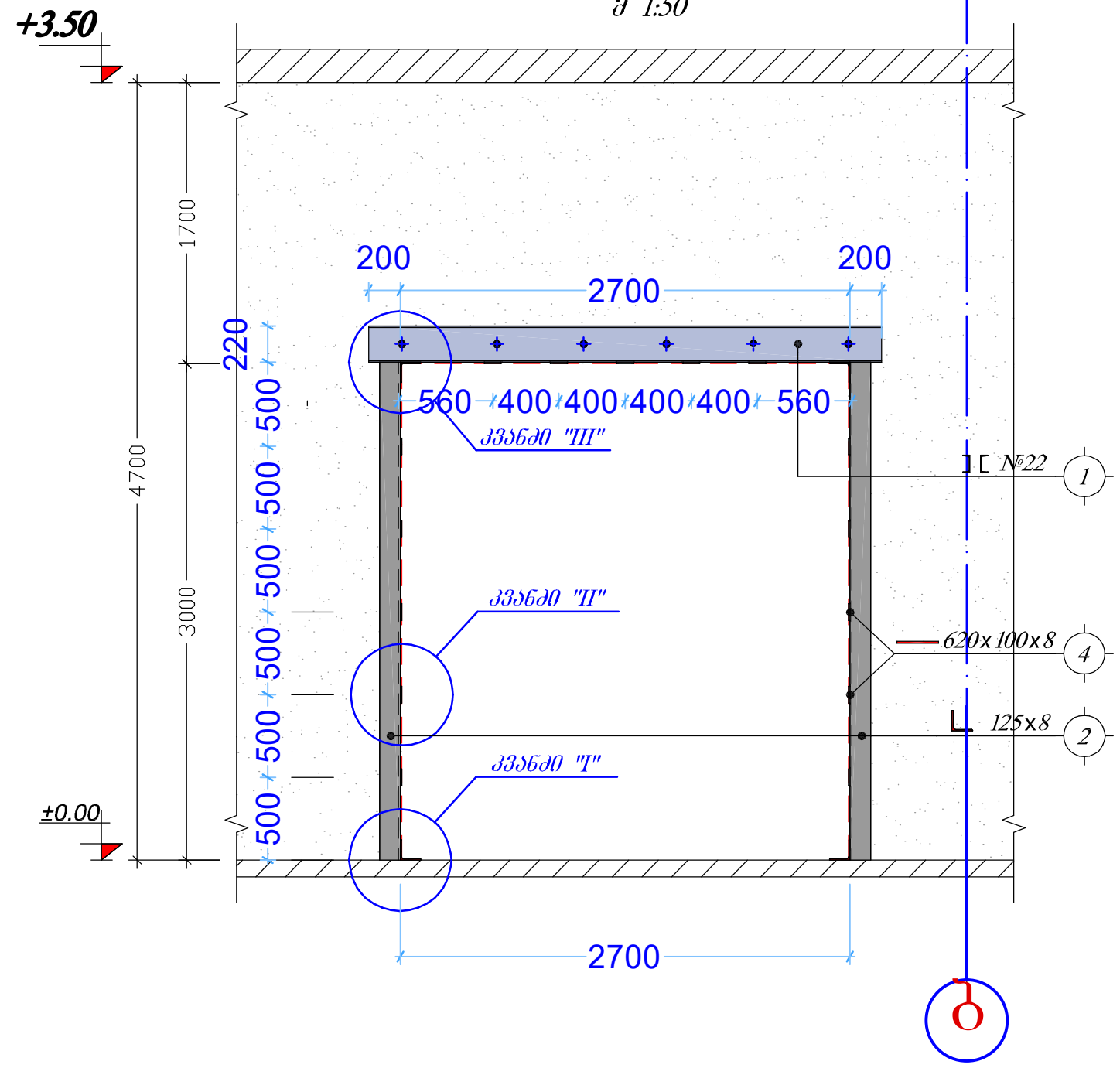

შენიშვნები:

1. ღიობების გარსაკარი ფოლადის კუთხოვანების სიმაღლეები დაზუსტდეს ადგილზე
2. არსებული ღიობების გლუდარების დემონტაჟი მოხდეს ფოლადის გლუდარების მოწყობის შემდგომ

პირობითი აღნიშვნები

- არსებული კედელი
- შესავსები ღიობი
- სადემონტაჟო კედელი

ქ. თბილისი, ვაკე-საბურთალოს რაიონი, ვაჟა-ფშაველას გამზირი №93				არსებული და საპროექტო ჭრილი 1-1; 2-2			
დირექტორი	ზ. იაშვილი			ფურც. №	რაოდენ.	მასშტ.	დაკვ. №
მთ. ინჟინერი	მ. საველიძე			კ - 3	6	1:50	
შეასრულა	შ. მდინარაძე			დამკვეთი: შ.პ.ს. "მალენი"			
შეამოწმა				შ.პ.ს. "მონოლითი"			

კ ვ ა ნ ძ ი "I"
მ 1:10

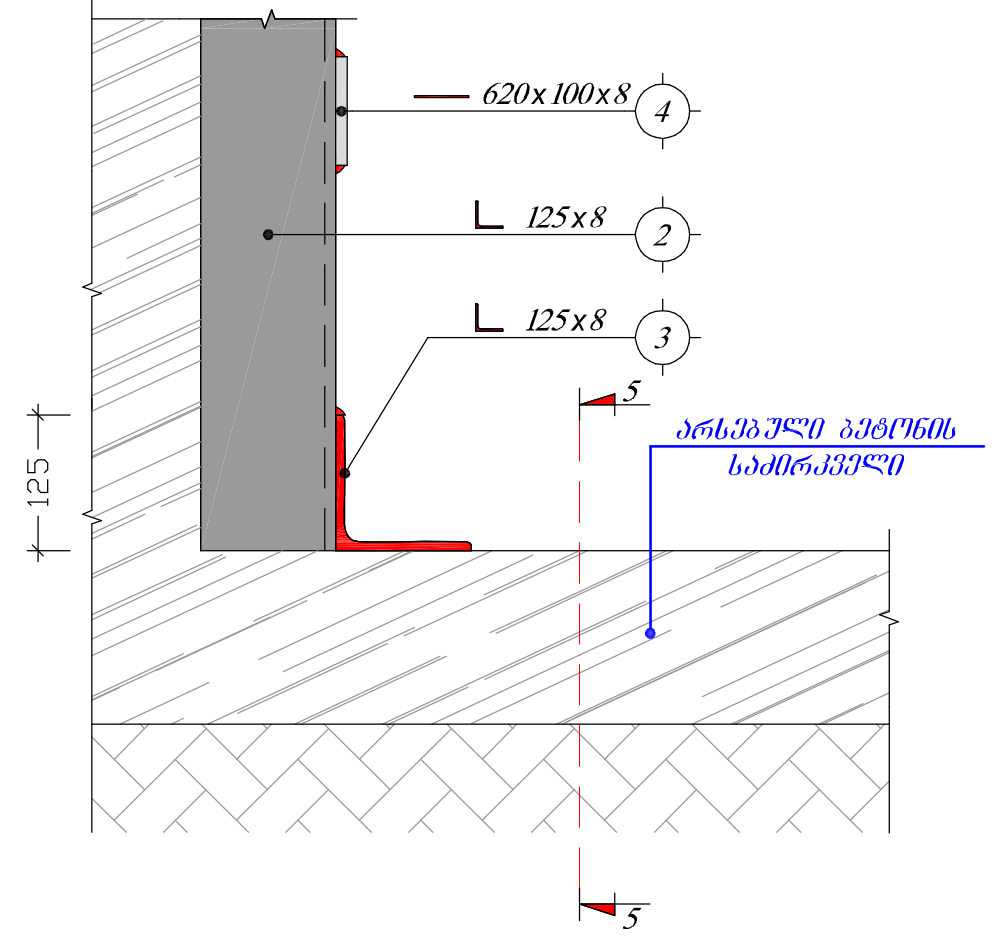

კ ვ ე თ ი 5-5
მ 1:10

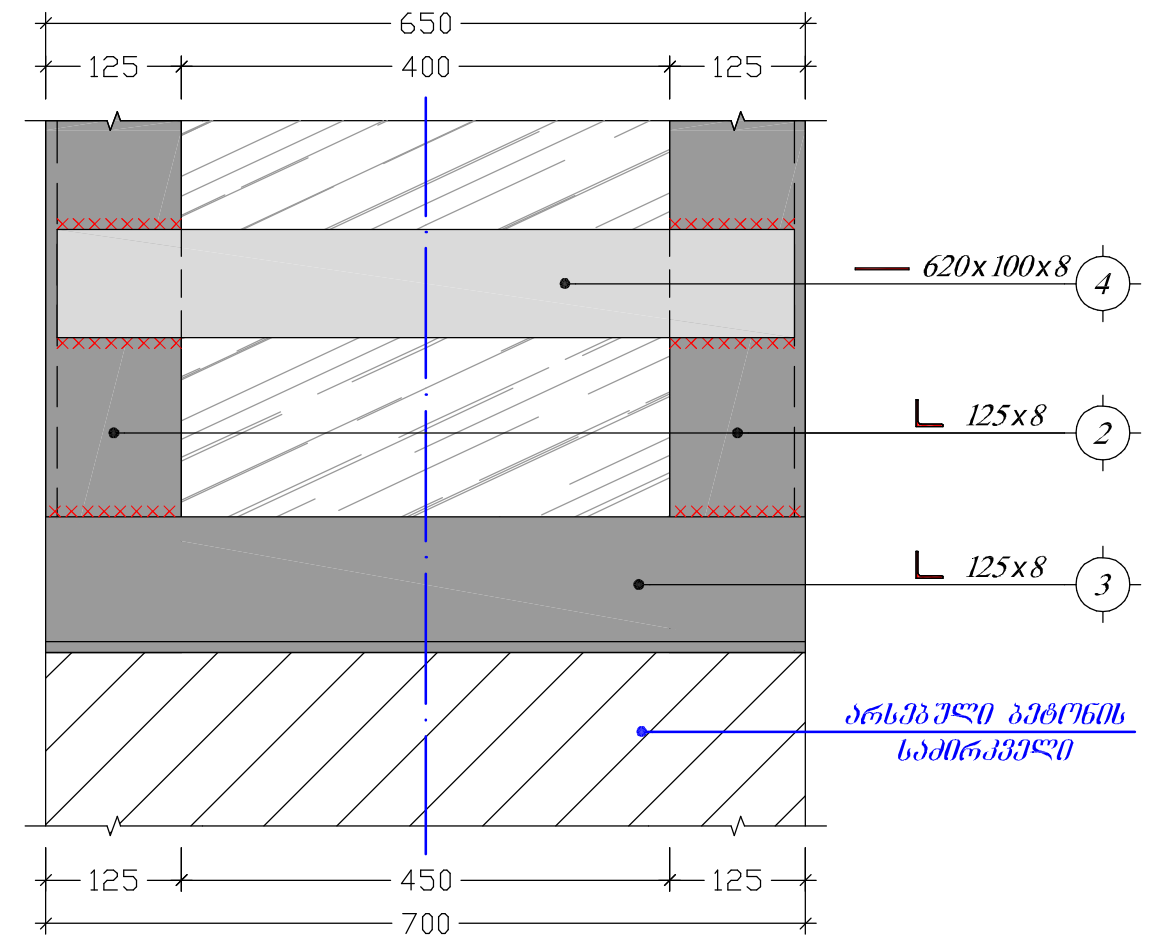

კ ვ ა ნ ძ ი "II"
მ 1:10

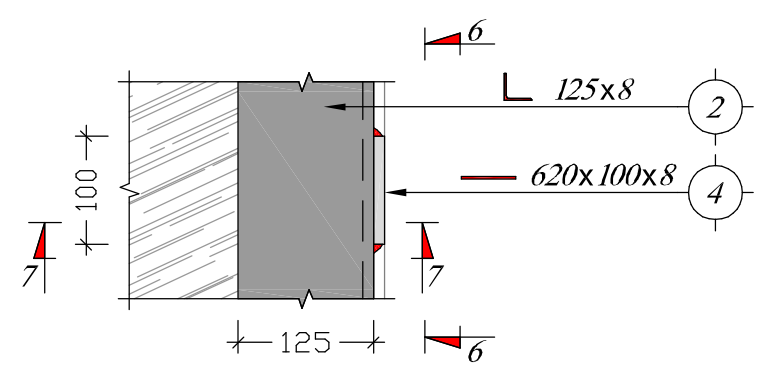

კ ვ ე თ ი 6-6
მ 1:10

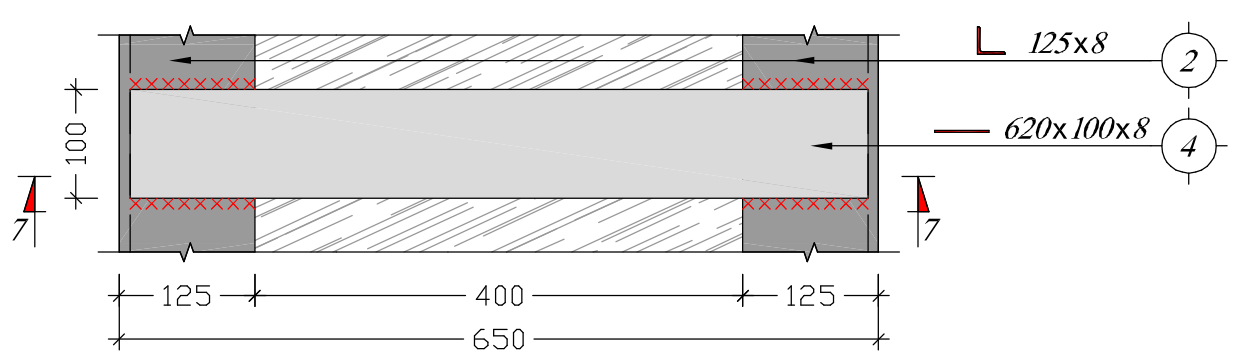

კ ვ ე თ ი 7-7
მ 1:10

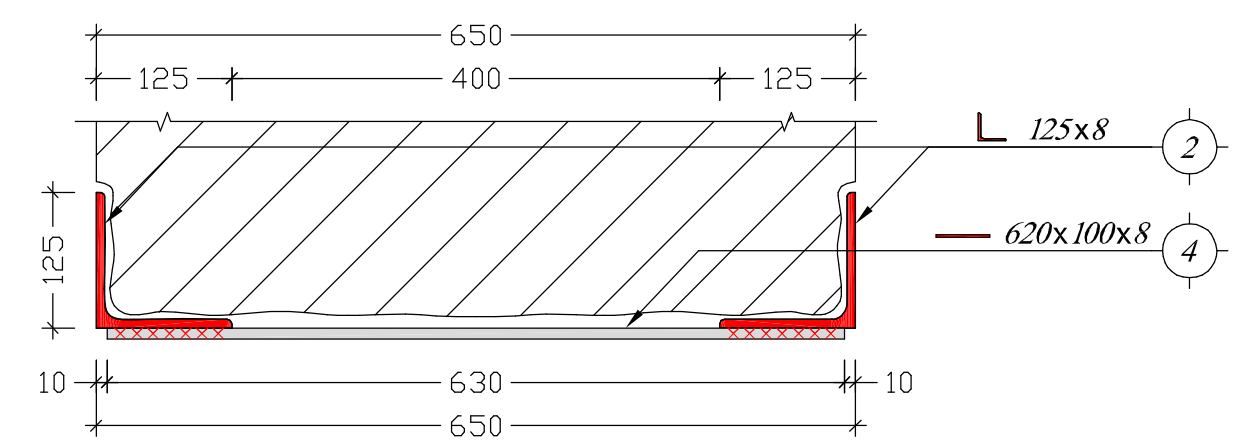

კედლის წყობის შეერთების ფრაგმენტი
არსებულ კედლის წყობასთან
მ 1:20

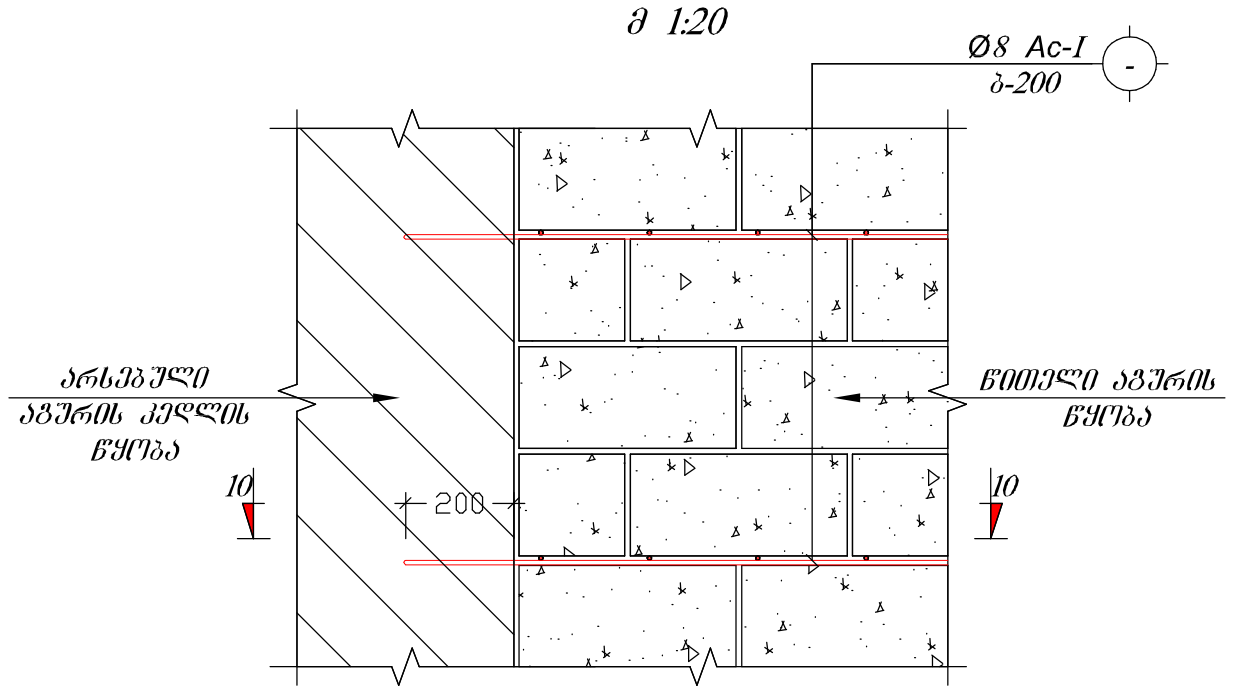

კვეთი 10-10
მ 1:20

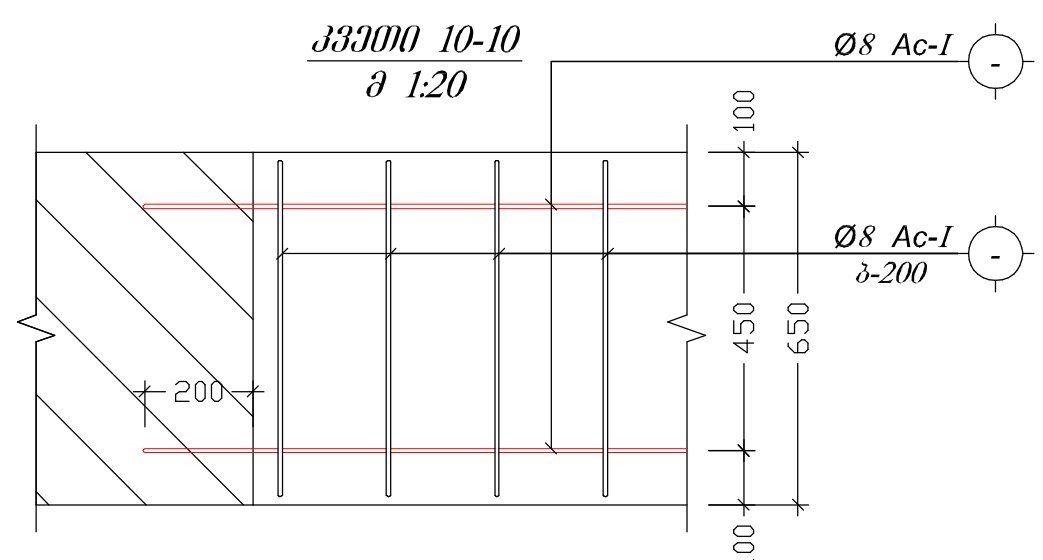

შენიშვნები:

1. ღიობების გარსაკარი ფოლადის კუთხოვანების სიმაღლეები დაზუსტდეს ადგილზე
2. არსებული ღიობების ზღუდარების დემონტაჟი მოხდეს ფოლადის ზღუდარების მოწყობის შემდგომ

ქ. თბილისი, ვაკე-საბურთალოს რაიონი, ვაჟა-ფშაველას გამზირი №93				კვანძი "I"; კვანძი "II";			
დირექტორი	ბ. იაშვილი			ფურც. №	რაოდენ.	მასშტ.	დაკვ. №
მთ. ინჟინერი	მ. საველიძე			კ - 5	6	1:10	
შეასრულა	შ. მღინარაძე			დამკვეთი: შ.პ.ს. "მალენი"			
შეამოწმა				შ.პ.ს. "მონოლითი"			

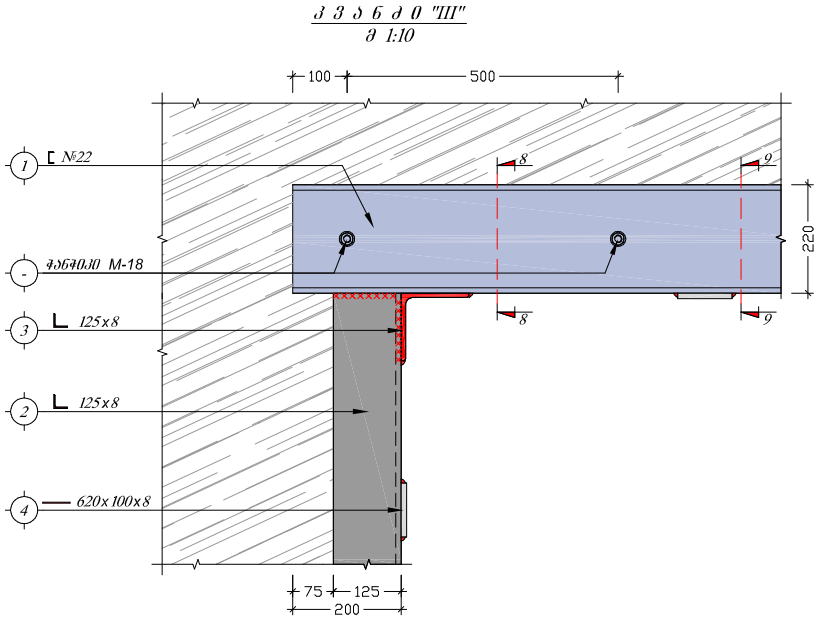

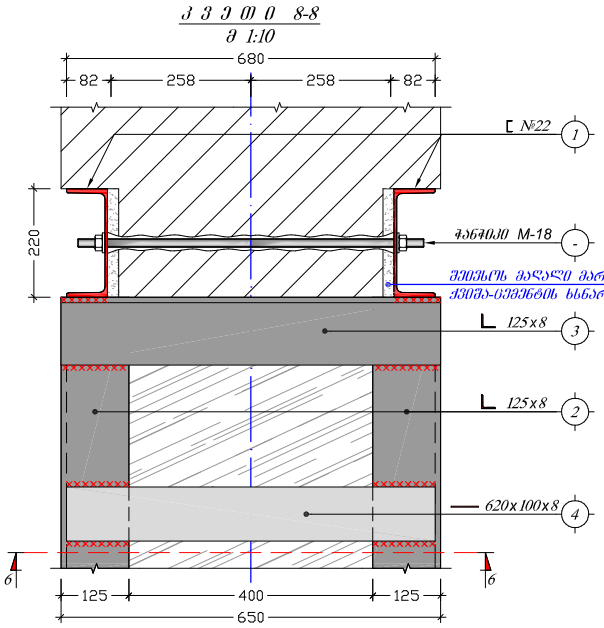

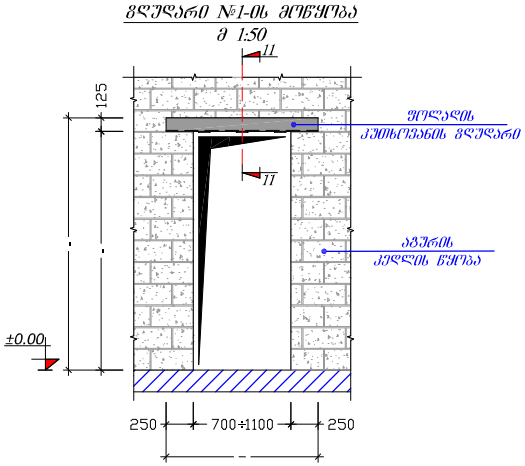

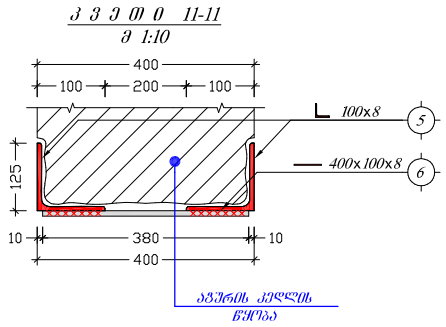

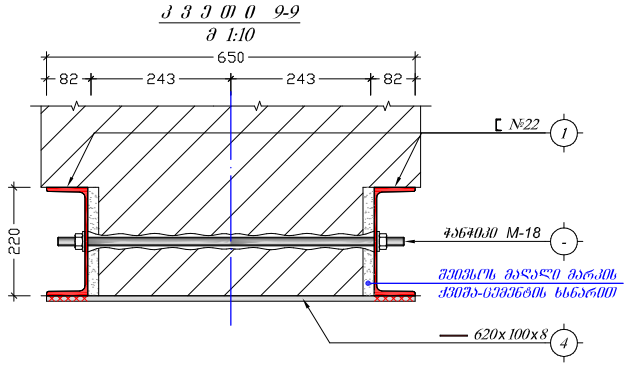

დეტალების დასახელება	პოზიცია	დასახელება	კვეთი	ერთეულის სიგრძე (mm.)	ერთეულის სიგრძე (m.)	რაოდენობა (c.)	ჯამური სიგრძე (m)	ჯამური წონა (kg.)
დიობი №1	1	შველერი	№ 22 ---------- ГОСТ 8240-89*	L = 3100	L =	2 x 1	6.2	130.2
	2	კუთხოვანა	№ 125 x 8 --------- ГОСТ 8509-86	L = 3010	L =	4 x 1	12.04	186.0
	3	კუთხოვანა	№ 125 x 8 --------- ГОСТ 8509-86	L = 650	L =	4 x 1	2.6	40.2
	4	ლით.ფურცელი	100 x 8 --------- ГОСТ 19903-74*	L = 620	L =	15 x 1	9.3	58.4
	-	ჭანჭიკიM18						n=6 c.
	-	ქანჩი M18						n=12 c.
	-	საყელური M18						n=12 c.
ზღუდარი	5	კუთხოვანა	№ 100 x 8 --------- ГОСТ 8509-86	L = 1800	L =	2 x 1	3.6	44.1
	6	ლით.ფურცელი	100 x 8 --------- ГОСТ 19903-74*	L = 400	L =	4 x 1	1.6	10.0
დადუღებული ლითონის წონა 2%=34.3								Σ= 1748.2

შენიშვნები:

1. დიობების გარსაპარი ფოლადის კუთხოვანების სიმაღლეები დაგუსტდეს ადგილზე
2. არსებული დიობების გღუდარების დემონტაჟი მოხდეს ფოლადის გღუდარების მოწყობის შემდგომ

ქ. თბილისი, ვაკე-საბურთალოს რაიონი, ვაჟა-ფშაველას გამზირი №93				კვანძი "III"; სპეციფიკაცია			
დირექტორი	ბ. იაშვილი			ფურც. №	რაოდენ.	მასშტ.	ღაკვ. №
მთ. ინჟინერი	მ. საველიძე			ა - 6	6	1:10	
შესრულა	მ. მღებრიშვილი			დამკვეთი: შ.პ.ს. "მალეზი"			
შეამოწმა				შ.პ.ს. "მონოლითი"			