დემონტაჟი ნაგებობა N3

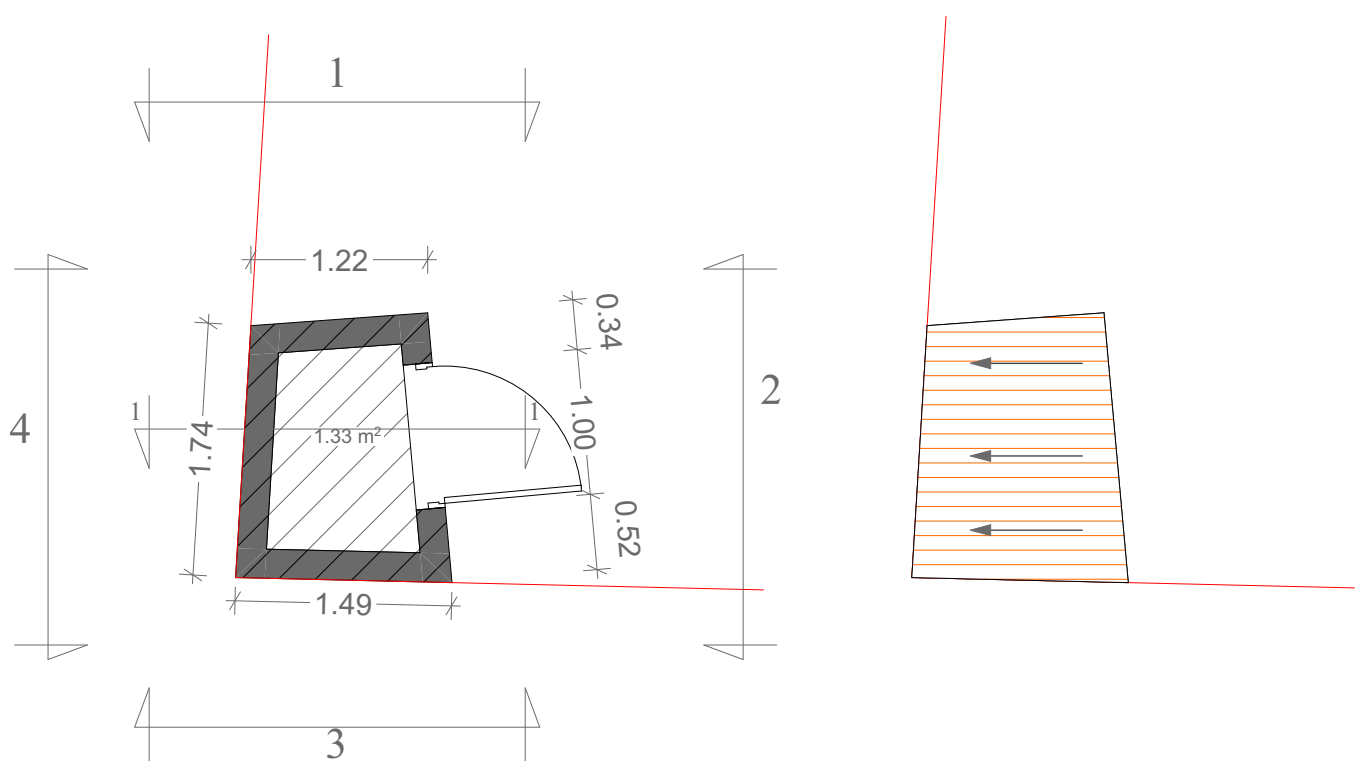

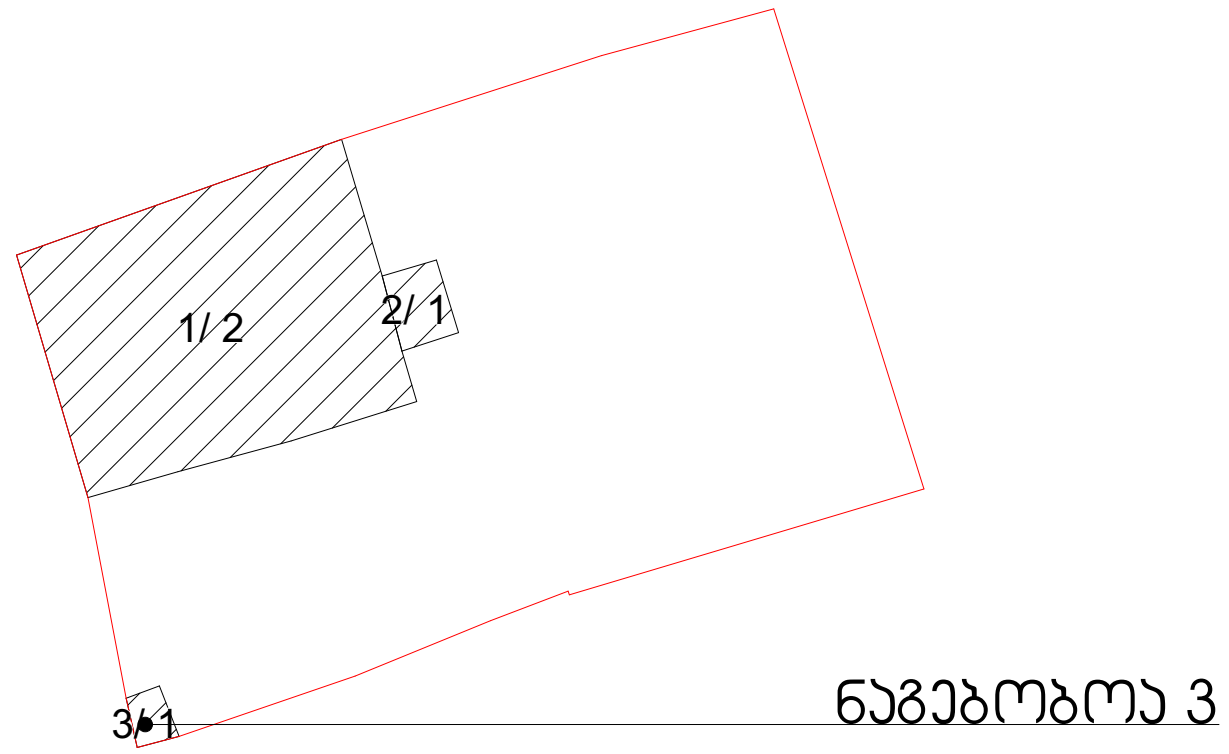

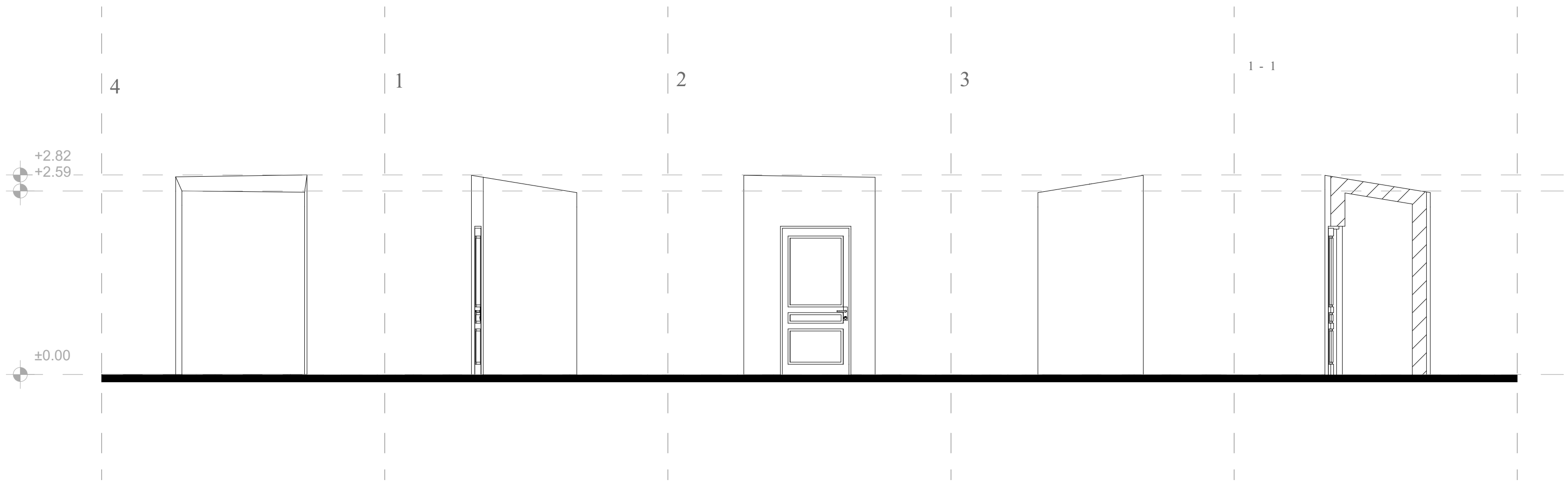

M E T R I C
L.T.D. METRIC

შპს ''მეტრიკ'', თბილისი, ლისი ვერანდა G3
(+995 595) 20 71 40, (+995 551) 71 66 17

პირობითი აღნიშვნები

ტექნიკურ ეკ. მაჩვენებელი

თანამდებობა	გვარი	ხელმოწერა
გენ. დირექტორი	ქ.ურუშაძე	
აღმ. დირექტორი	დ.გაგნიძე	
ავტორი	ქ.ურუშაძე	
თანაავტორი	ს. ხაბელაშვილი	
დამუშავა	ს. ხაბელაშვილი	
შეამოწმა	ქ.ურუშაძე	

დამკვეთი

პროექტი მრავალბინიანი საცხოვრებელი სახლი

ნახაზი

მისამართი : ქალაქი თბილისი, შავგულიძის ქუჩა N9

მასშტაბი		
თარიღი		
სტადია	ფურცელი	ფურცლები
მ.პ		

ᲓᲔᲛᲝᲜᲢᲐᲟᲘ ᲜᲐᲒᲔᲑᲝᲑᲐ N1 ᲜᲐᲒᲔᲑᲝᲑᲐ N2

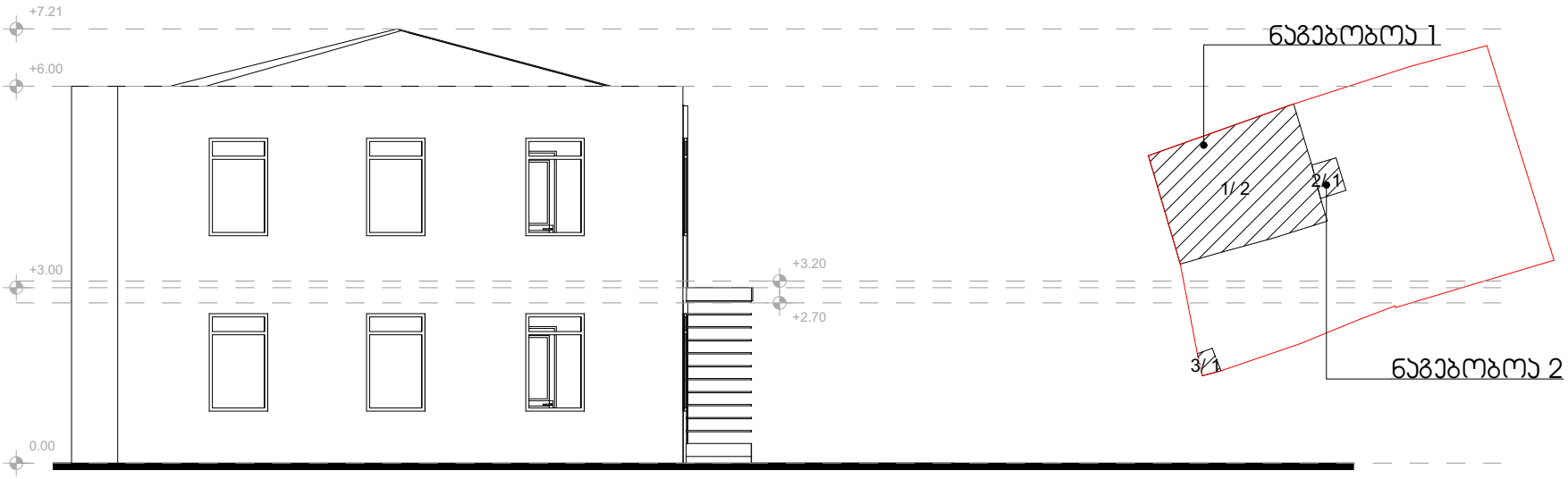

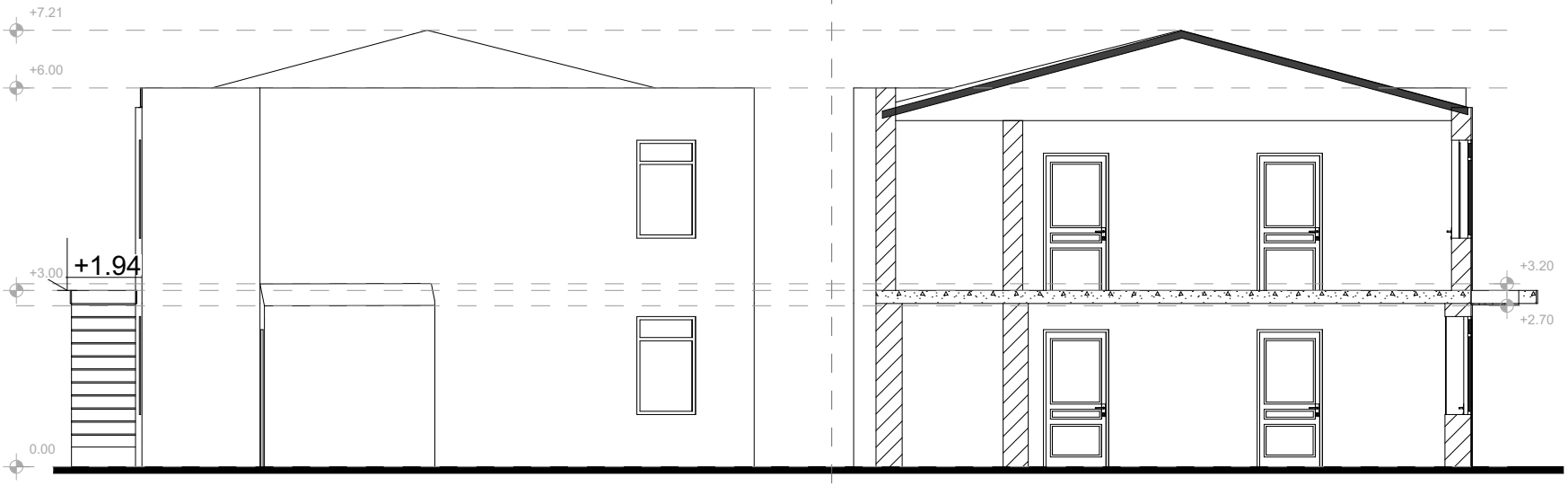

M E T R I C
L.T.D. METRIC

შპს "მეტრიკ", თბილისი, ღისი ვერანდა 63
(+995 595) 20 71 40, (+995 551) 71 66 17

ᲐᲘᲠᲝᲑᲘᲗᲘ ᲐᲦᲜᲘᲨᲕᲜᲔᲑᲘ

ᲢᲔᲥᲜᲘᲙᲣᲠ ᲔᲯ. ᲛᲐᲠᲩᲕᲔᲜᲔᲑᲔᲚᲘ

ᲓᲐᲜᲐᲛᲓᲔᲑᲝᲑᲐ	ᲒᲕᲐᲠᲘ	ᲮᲔᲚᲛᲝᲬᲔᲠᲐ
ᲒᲔᲜ. ᲓᲘᲠᲔᲥᲢᲝᲠᲘ	ქ.ᲭᲘᲠᲣᲚᲐᲫᲔ	
ᲐᲠᲥᲘᲢᲔᲥᲢᲝᲠᲘ	Ე.ᲒᲐᲑᲘᲫᲔ	
ᲐᲕᲢᲝᲠᲘ	ქ.ᲭᲘᲠᲣᲚᲐᲫᲔ	
ᲓᲐᲜᲐᲧᲝᲤᲘᲡ ᲐᲕᲢᲝᲠᲘ	ს. ᲮᲐᲒᲔᲚᲐᲨᲕᲘᲚᲘ	
ᲒᲐᲐᲒᲖᲐᲕᲜᲐ	ს. ᲮᲐᲒᲔᲚᲐᲨᲕᲘᲚᲘ	
ᲛᲔᲗᲐᲛᲝᲓᲐ	ქ.ᲭᲘᲠᲣᲚᲐᲫᲔ	

ᲒᲐᲛᲙᲕᲔᲗᲘ

ᲞᲠᲝᲔᲥᲢᲘ ᲛᲠᲐᲕᲐᲚᲤᲣᲜᲘᲐᲜᲘ ᲡᲐᲪᲮᲝᲕᲠᲔᲑᲔᲚᲘ ᲡᲐᲮᲚᲘ

ᲜᲐᲮᲐᲜᲘ

ᲛᲘᲡᲐᲛᲐᲠᲗᲘ : ᲥᲐᲚᲐᲥᲘ ᲗᲑᲘᲚᲘᲡᲘ, ᲒᲐᲒᲠᲣᲜᲘᲫᲘᲡ ᲥᲣᲩᲐ N9

ᲛᲐᲡᲨᲢᲐᲑᲘ		
ᲗᲐᲠᲘᲦᲘ		
ᲡᲢᲐᲓᲘᲐ	ᲤᲣᲠᲪᲔᲚᲘ	ᲤᲣᲠᲪᲚᲔᲑᲘ
მ.პ		

დემონტაჟი ნაგებობა N1 ნაგებობა N2

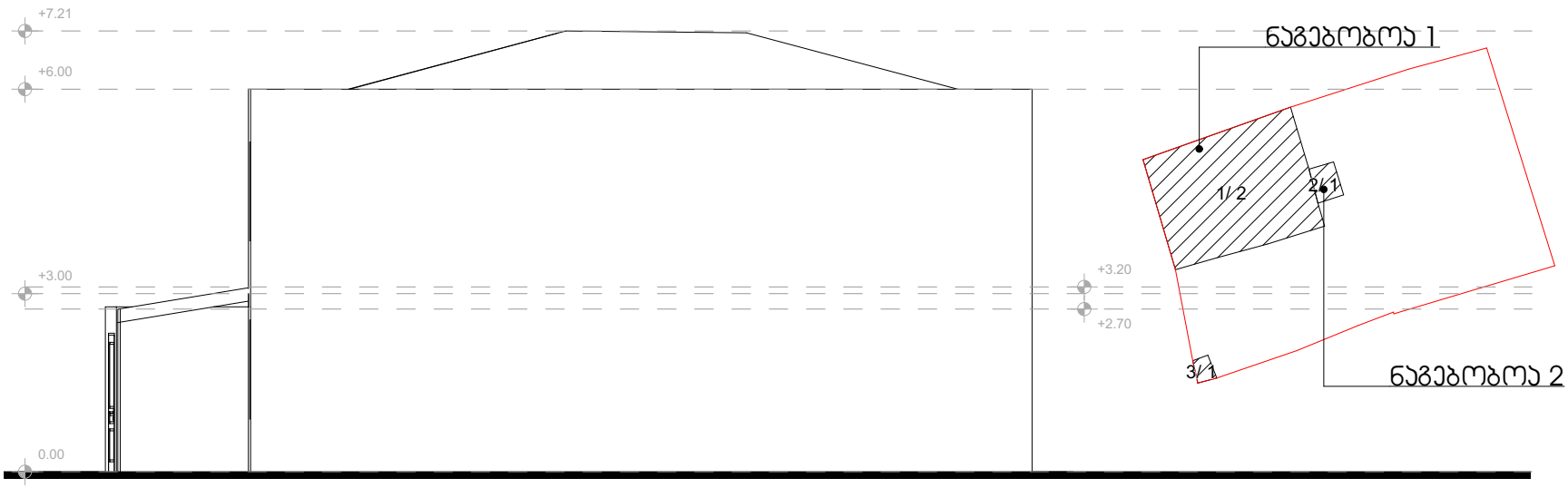

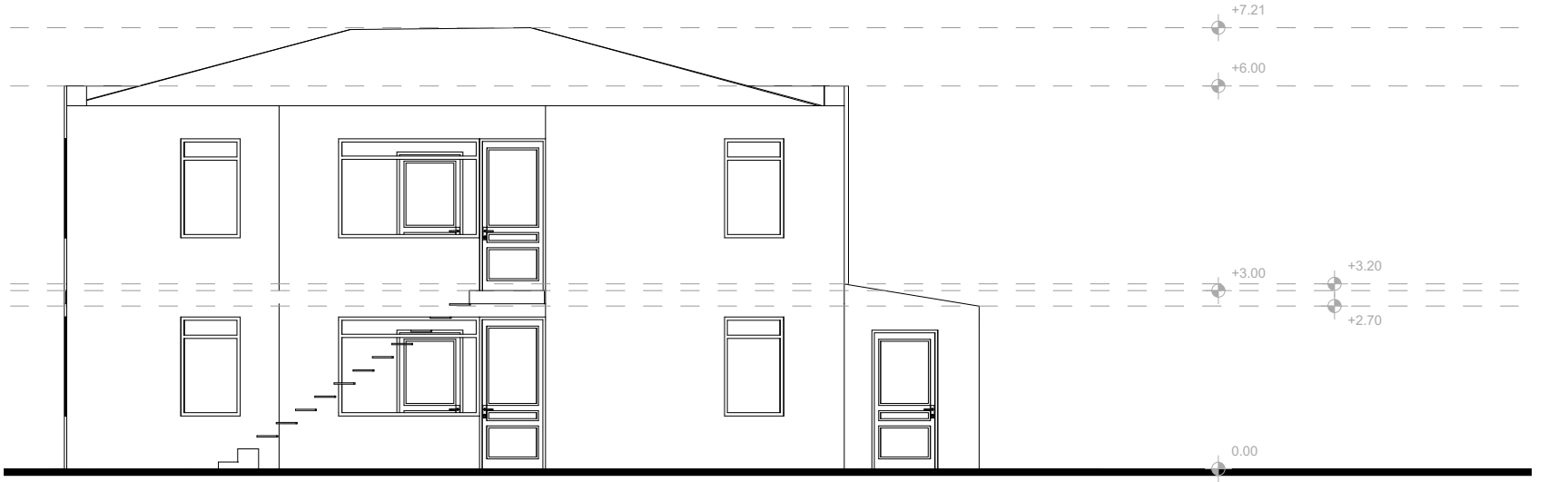

M E T R I C
L.T.D. METRIC

შპს ''მეტრიკ'', თბილისი, ღისი ვერანდა 63
(+995 595) 20 71 40, (+995 551) 71 66 17

პირობითი აღნიშვნები

ტექნიკურ ეკ. მაჩვენებელი

თანამდებობა	გვარი	ხელმოწერა
გენ. დირექტორი	ქ.ურუშაძე	
აღმ. დირექტორი	დ.გაგნიძე	
ავტორი	ქ.ურუშაძე	
თანაავტორი	ს. ხაბელაშვილი	
გაკეთება	ს. ხაბელაშვილი	
შეამოწმა	ქ.ურუშაძე	

მაგისტრალი

პროექტი მრავალბინიანი საცხოვრებელი სახლი

ნახაზი

მისამართი : ქალაქი თბილისი, გაგულიძის ქუჩა N9

მასშტაბი		
თარიღი		
სტადია	ფურცელი	ფურცლები
მ.ა		

დემონტაჟი ნაგებობა N1 ნაგებობა N2

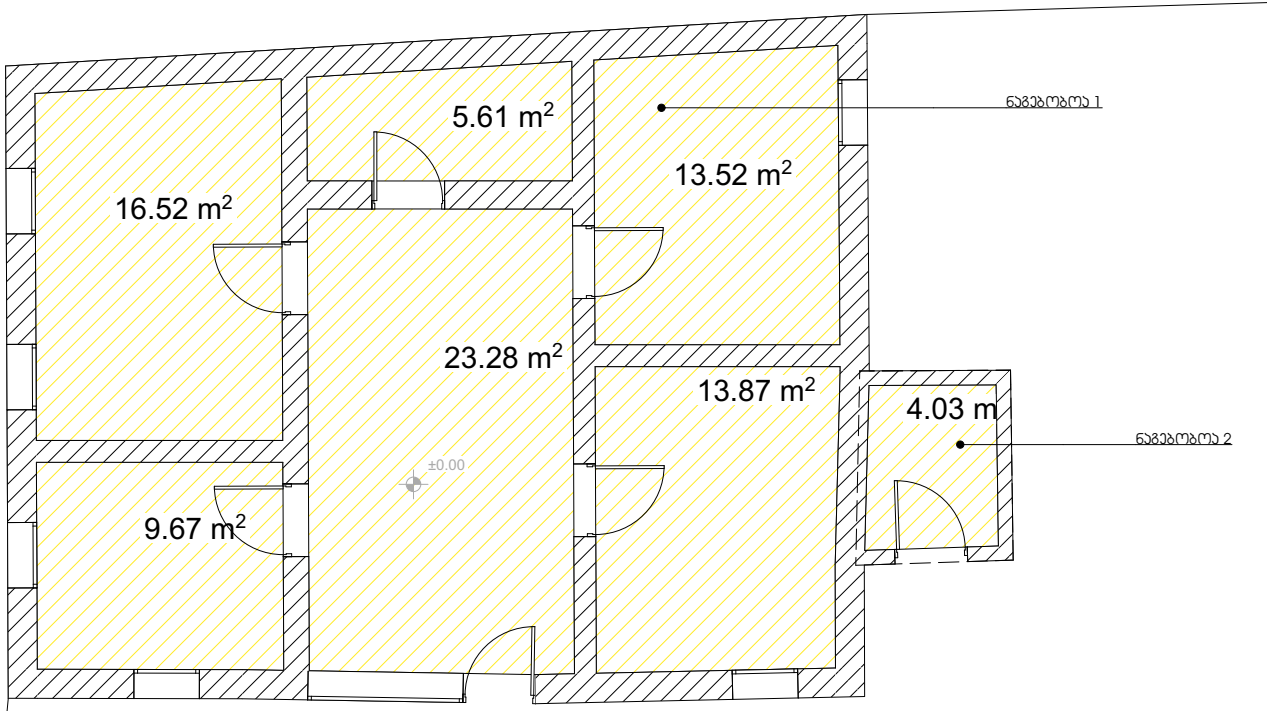

M E T R I C
L.T.D. METRIC

შპს ''მეტრიკ'', თბილისი, ღილი ვერანდა G3
(+995 595) 20 71 40, (+995 551) 71 66 17

პირობითი აღნიშვნები

ტექნიკურ ექ. მაჩვენებელი

თანამდებობა	გვარი	ხელმოწერა
გენ. დირექტორი	ქ.ურუშაძე	
აღმ. დირექტორი	დ.გაგნიძე	
პმორი	ქ.ურუშაძე	
თანაავტორი	ს. ხაბელაშვილი	
მაკონტროლებელი	ს. ხაბელაშვილი	
შემოწმა	ქ.ურუშაძე	

დამკვეთი

პროექტი მრავალბინიანი საცხოვრებელი სახლი

ნახაზი

მისამართი : ქალაქი თბილისი, მაყაშვილის ქუჩა N9

მასშტაბი			
თარიღი			
სტადია		ფურცელი	ფურცლები
მ.პ			

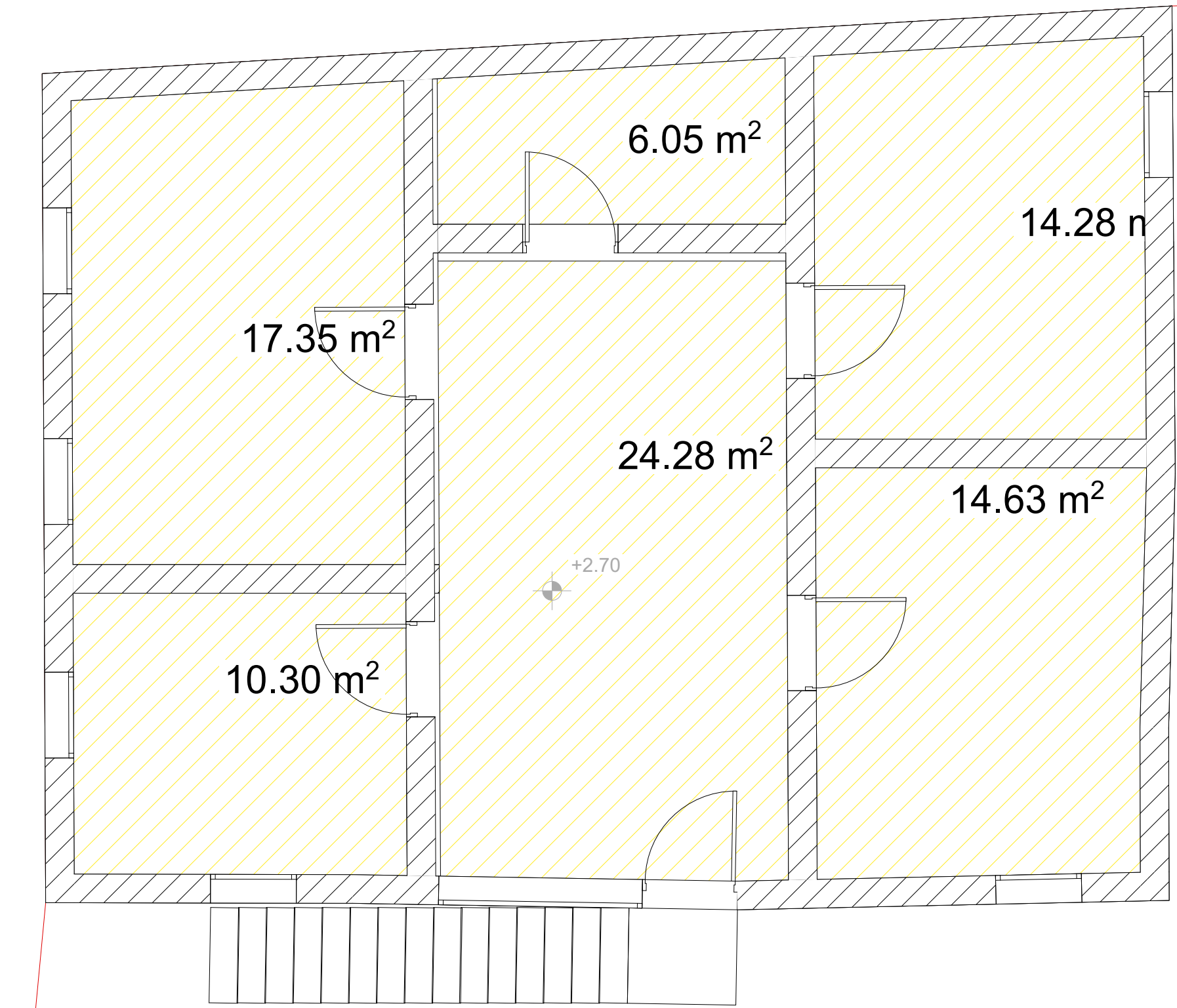

METRIC
L.T.D. METRIC

შპს ''მეტრიკ'', თბილისი, ლისი ვერანდა G3
(+995 595) 20 71 40, (+995 551) 71 66 17

პირობითი აღნიშვნები

ტექნიკურ ეკ. მაჩვენებელი

თანამდებობა	გვარი	ხელმოწერა
გენ. დირექტორი	კ.ურუშაძე	
აღმ. დირექტორი	დ.გაგნიძე	
ავტორი	კ.ურუშაძე	
თანაავტორი	ს. ხაბელაშვილი	
დამუშავა	ს. ხაბელაშვილი	
შეამოწმა	კ.ურუშაძე	

დამკვეთი

პროექტი მრავალბინიანი საცხოვრებელი სახლი

ნახაზი

მისამართი : ქალაქი თბილისი, შავგულიძის ქუჩა N9

მასშტაბი		
თარიღი		
სტადია	ფურცელი	ფურცლები
მ.პ		

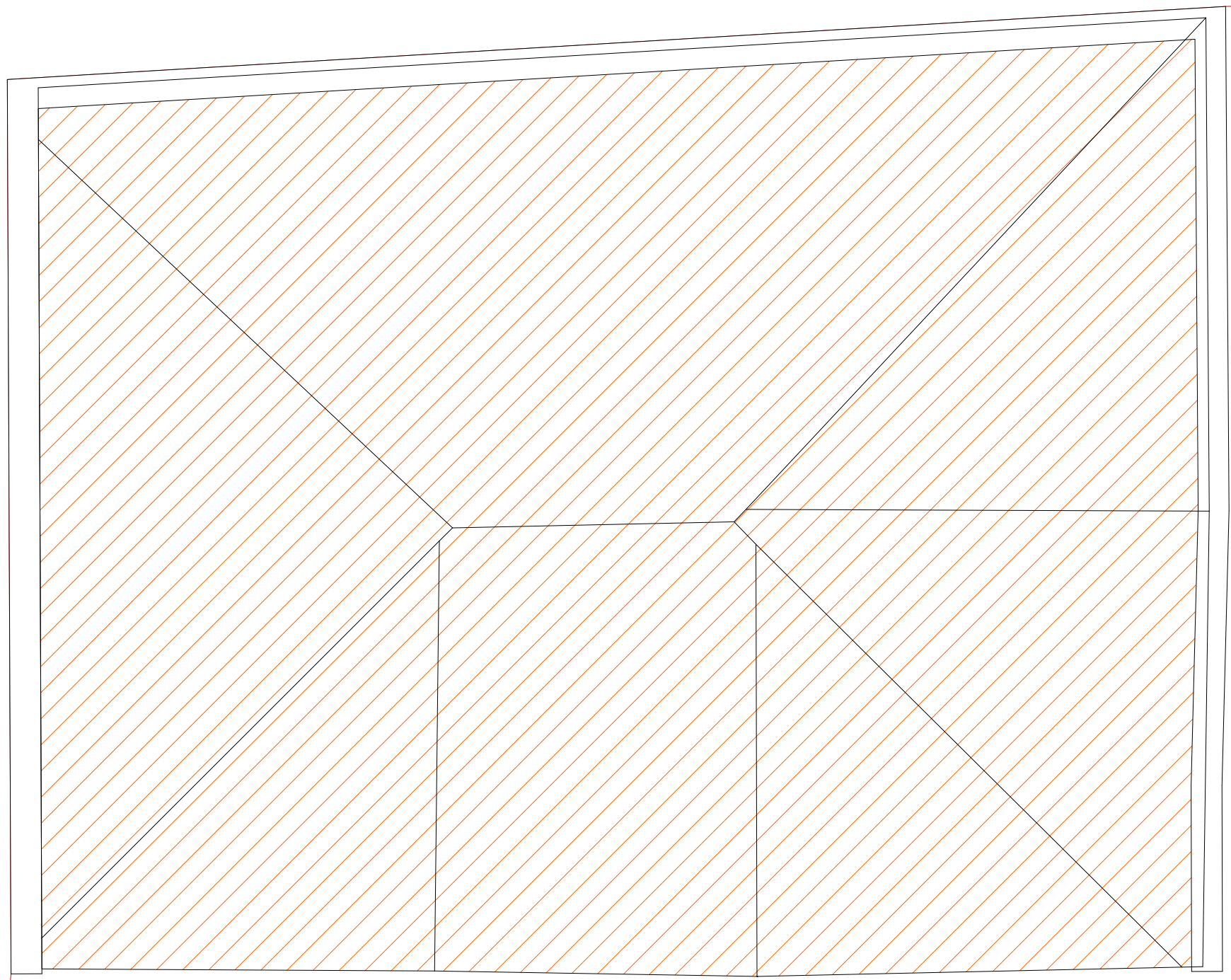

M E T R I C

L.T.D. METRIC

შპს ''მეტრიკ'', თბილისი, ლისი ვერანდა G3
(+995 595) 20 71 40, (+995 551) 71 66 17

პირობითი აღნიშვნები

ტექნიკურ ეკ. მაჩვენებელი

თანამდებობა	გვარი	ხელმოწერა
გენ. დირექტორი	ქ.ურუშაძე	
აღმ. დირექტორი	დ.გაგნიძე	
ავტორი	ქ.ურუშაძე	
თანაავტორი	ს. ხაბელაშვილი	
დამუშავა	ს. ხაბელაშვილი	
შეამოწმა	ქ.ურუშაძე	

დამკვეთი

პროექტი მრავალბინიანი საცხოვრებელი სახლი

ნახაზი

მისამართი : ქალაქი თბილისი, შავგულიძის ქუჩა N9

მასშტაბი		
თარიღი		
სტადია	ფურცელი	ფურცლები
მ.პ		

Sep 2, 2019 at 16:25:11
Tbilisi



Sep 2, 2019 at 16:25:40
Tbilisi

Sep 2, 2019 at 16:25:02
Tbilisi

Sep 2, 2019 at 16:25:01
Tbilisi



Sep 2, 2019 at 16:25:22
Tbilisi



Sep 2, 2019 at 16:25:36
Tbilisi

Sep 2, 2019 at 16:24:47
Tbilisi

