ფორ. A 3 | დაკვეთა

ე ქ ს პ ლ ი კ ა ც ი ა

გენგეგმასამართი ფარდული

გეგმა მ 1:100

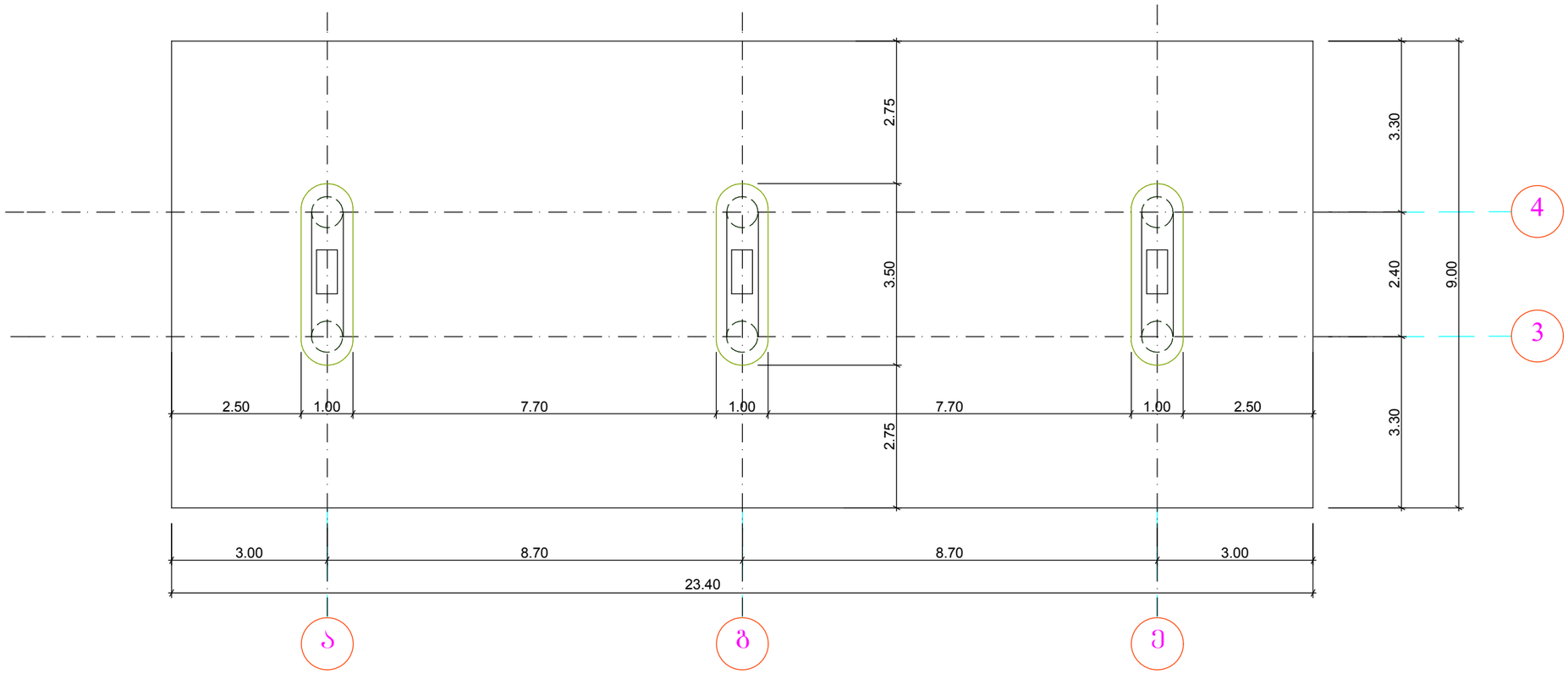

პირობითი ნიშნები

შენიშვნები:

დამკვეთი	შპს “გეოგაზი“		
მისამართი	ქ. თბილისი, შანდორ-პეტეფის ქუჩაზე, ვაზისუბნის დასახლება კორპ. №13-ის მიმდებარედ		
პროექტის სახელწოდება	ავტოგასამართი სადგური		
თანამდებობა	გვარი	ხელმოწერა	თარიღი
დირექტორი	ზ. კაპანაძე		
არქიტექტორი	ზ. კუხალაშვილი		

შპს "თი ენდ ბი“ მშენებლობა და კონსალტინგი

არქიტექტურული ნაწილი

მასშტაბი	
თარიღი	

სიტუაციური გეგმა

სტადია	ფურცელი	ფურცლები
მპ	3	25

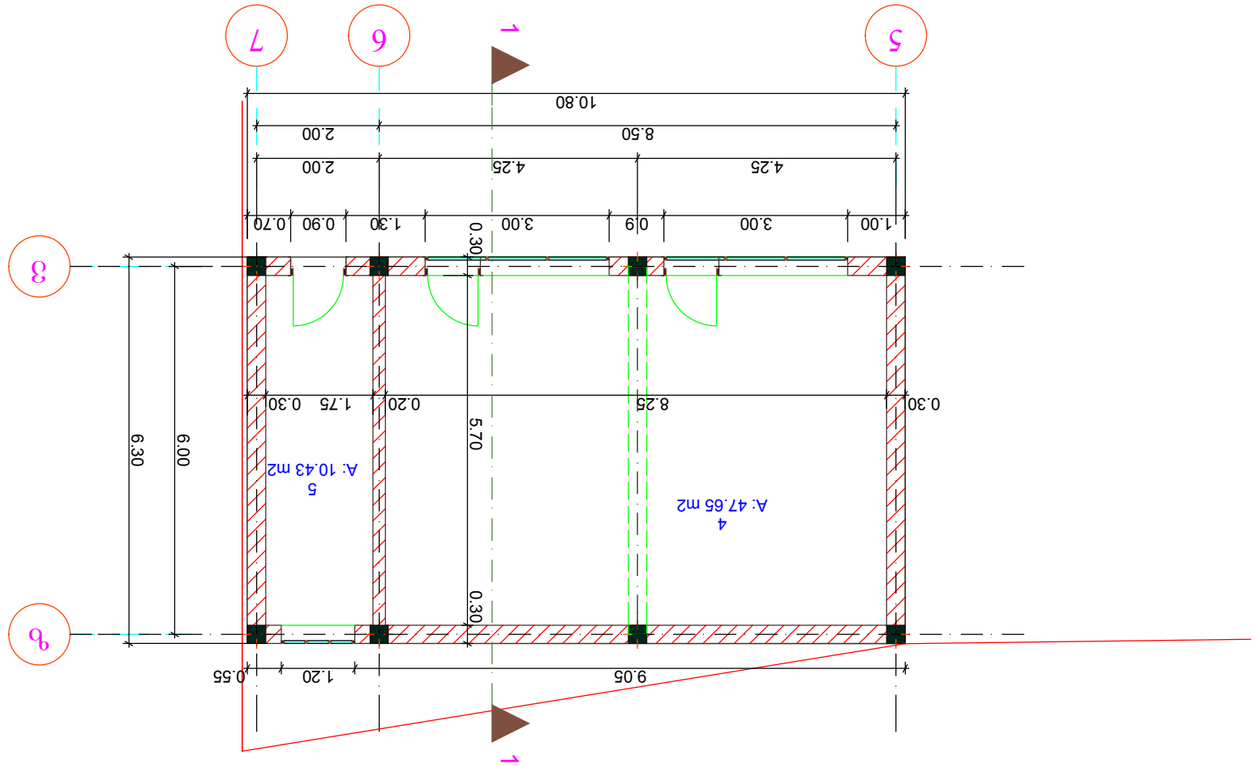

ᲐᲮᲐᲚᲘ ᲡᲐᲮᲚᲘᲡ ᲐᲠᲥᲘᲢᲔᲥᲢᲣᲠᲣᲚᲘ ᲒᲔᲒᲛᲐ
8 1:100

შენ. A3	ᲐᲚᲑᲝᲛᲘᲡ
ᲒᲐᲜᲐᲗᲔᲑᲘᲡ ᲜᲝᲛᲔᲠᲘ	
ᲐᲓᲒᲘᲚᲘᲡ ᲛᲘᲗᲘᲗᲔᲑᲐ	ქ. ᲗᲑᲘᲚᲘᲡᲘ, ᲕᲐᲥᲔ-ᲡᲐᲑᲣᲠᲗᲐᲚᲝ ᲓᲐᲜᲘᲔᲚᲘᲡ ᲥᲣᲩᲐ №13-ᲛᲐ ᲐᲮᲐᲚᲘ ᲡᲐᲮᲚᲘᲡ ᲙᲝᲛᲞᲚᲔᲥᲡᲘ
ᲛᲨᲔᲜᲔᲑᲚᲝᲑᲘᲡ ᲡᲐᲮᲔᲚᲘ	ᲐᲠᲥᲘᲢᲔᲥᲢᲣᲠᲣᲚᲘ ᲒᲔᲒᲛᲐ
ᲛᲨᲔᲜᲔᲑᲚᲘᲡ ᲜᲝᲛᲔᲠᲘ	4. ᲐᲮᲐᲚᲘ ᲡᲐᲮᲚᲘᲡ ᲐᲠᲥᲘᲢᲔᲥᲢᲣᲠᲣᲚᲘ ᲒᲔᲒᲛᲐ 5. ᲡᲐᲮᲐᲠᲯᲗᲐᲦᲠᲘᲪᲮᲕᲘᲡ ᲒᲔᲒᲛᲐ
ᲐᲠᲥᲘᲢᲔᲥᲢᲘ	ᲒᲐᲜᲐᲗᲔᲑᲘᲡ ᲜᲝᲛᲔᲠᲘ
ᲛᲨᲔᲜᲔᲑᲚᲘᲡ ᲤᲐᲖᲐ	
ᲛᲐᲡᲨᲢᲐᲑᲘ	
ᲛᲘᲛᲓᲘᲜᲐᲠᲔ ᲛᲔᲣᲜᲔᲠᲔ	
ᲛᲔᲣᲜᲔᲠᲔ	
ᲛᲔᲣᲜᲔᲠᲔ	

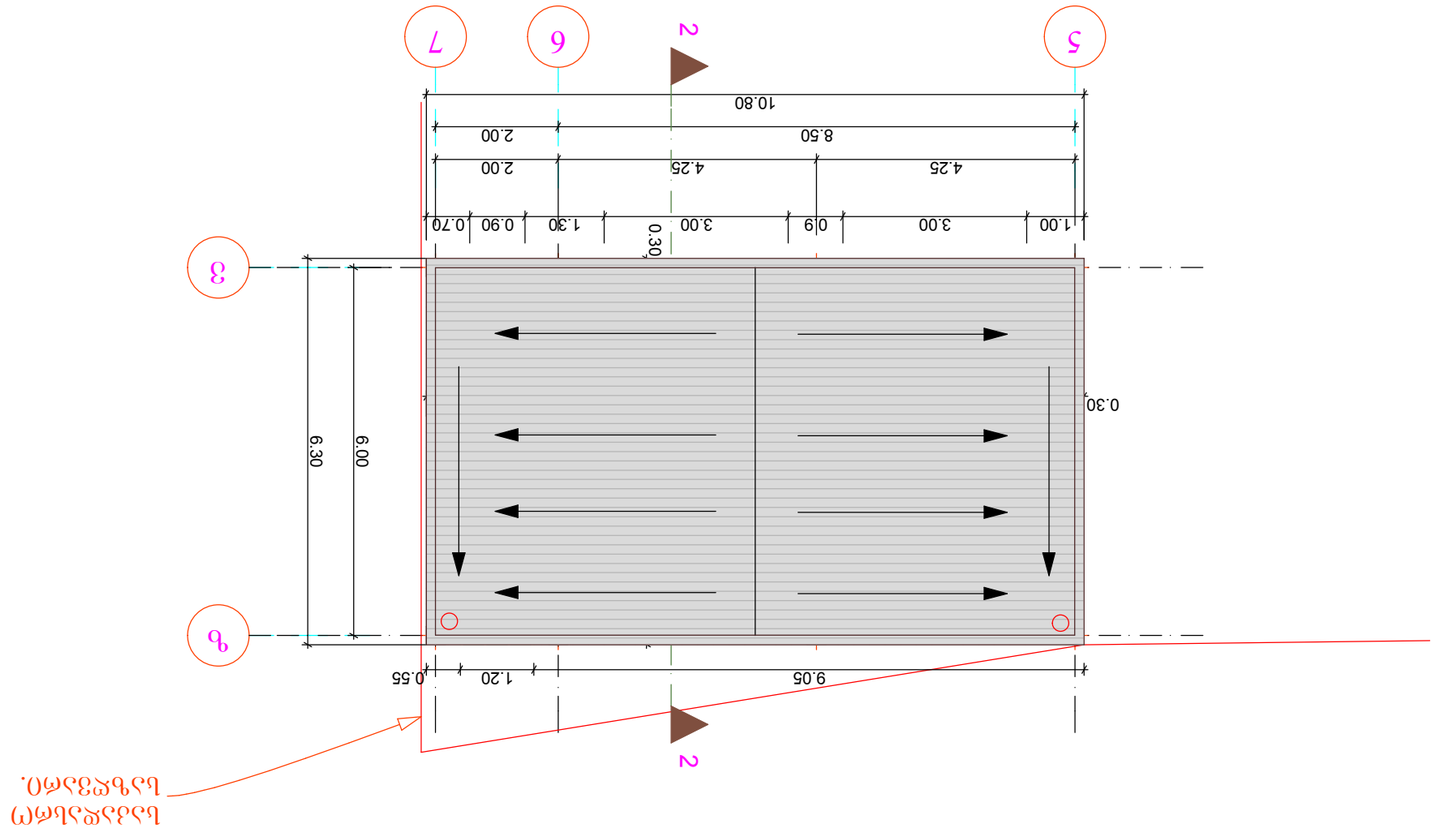

ҚҰЛЫПТАУ ЖОСПАРЫ ӨТПЕЛІ ЖЕРАСТЫ ТҰРАҚТАНДЫРУ
Ә 1:100

ҚҰЖАТТЫҢ	ТАҚ "ҚАЛҒАНЫ"
ЗЕРТТЕУШІ	Д. ӨТЕПБЕРГЕН-ЗЕҢБЕТҰЛЫ ДӘУЛЕТ, ҚАЗАҚСТАН ҰЛТТЫҚ ТЕХНИКАЛЫҚ ЗЕРТТЕУЛЕР ОРТАЛЫҒЫ, ЖЕР ТЕХНИКАСЫ ЖӘНЕ ГЕОТЕХНОЛОГИЯ КАФЕДРАСЫНЫҢ ДОЦЕНТІ, Т.Ғ.К.
ТЕКСЕРГЕН	ЖЕТЕКШІ ҒЫЛЫМИ ҚЫЗМЕТКЕР ҚҰРМАНҒАЛИЕВ Ә.Ә.
ӨЗГЕРІСТЕР МЕН ТОЛЫҚТЫРУЛАР	
ЖОБАНЫҢ ШИФРІ	ЗӨМ(ТҚ)-ЖЖ-ЖЖ-ЖЖ-ЖЖ
ЖОБАНЫҢ АТАУЫ	ЖЕРАСТЫ ТҰРАҚТАНДЫРУДЫҢ ТЕХНОЛОГИЯЛЫҚ ЖОБАСЫ
ЖОБАЛАУ ФАЗАСЫ	Ә. ЖОБАЛАУ ТАПСЫРМАСЫ
ЖОБАЛАУШЫ ҰЙЫМ	ҚАЗАҚСТАН РЕСПУБЛИКАСЫ ҒЫЛЫМ ЖӘНЕ ЖОҒАРЫ БІЛІМ МИНИСТРЛІГІ "ҰЛТТЫҚ ИНЖЕНЕРЛІК АКАДЕМИЯСЫ" АҚ
ТАПСЫРЫС БЕРУШІ ҰЙЫМ	
ТАПСЫРЫС БЕРУШІ ТЕХНИКАЛЫҚ ҚАДАҒАЛАУШЫ

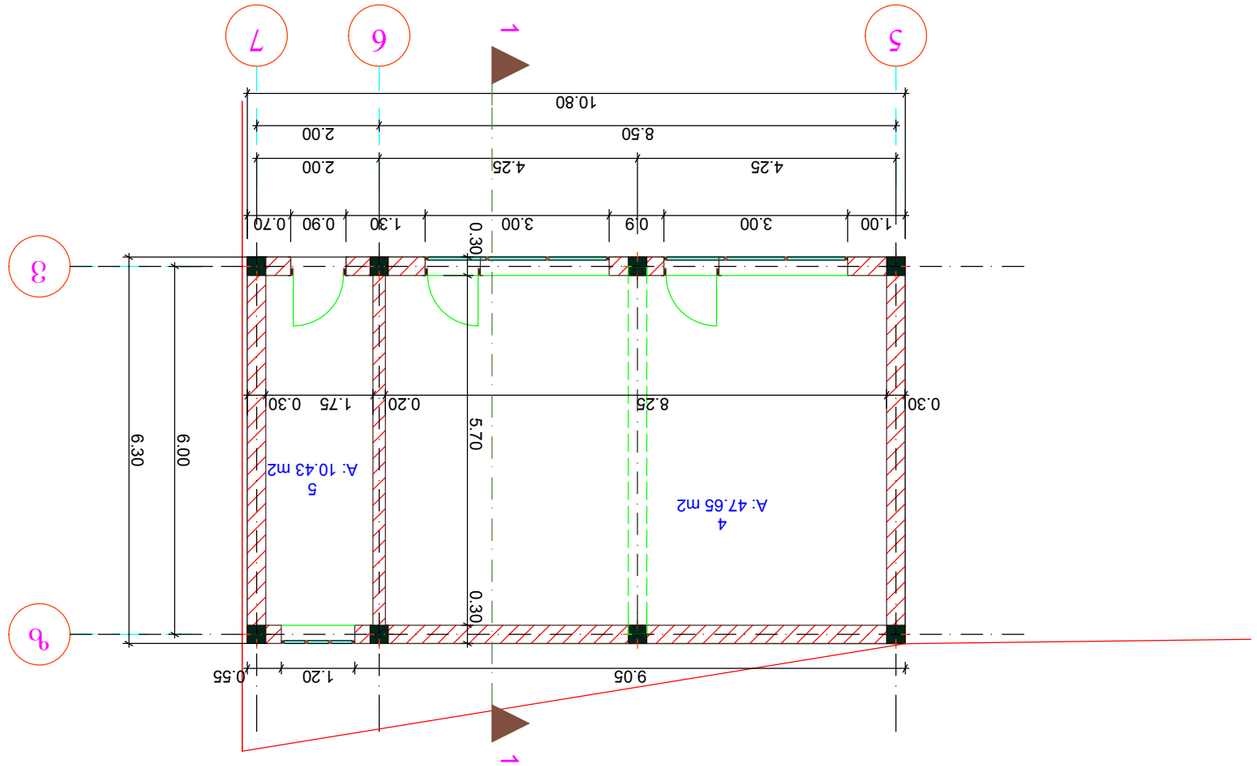

ᲐᲮᲐᲚᲘ ᲡᲐᲮᲚᲘᲡ ᲐᲠᲥᲘᲢᲔᲥᲢᲣᲠᲣᲚᲘ ᲒᲔᲒᲛᲐ
8 1:100

შენ. A3	ᲐᲚᲑᲝᲛᲘᲡ
ᲒᲐᲜᲐᲗᲔᲑᲘᲡ ᲜᲝᲛᲔᲠᲘ	
ᲐᲓᲒᲘᲚᲘᲡ ᲛᲘᲗᲘᲗᲔᲑᲐ	ქ. ᲗᲑᲘᲚᲘᲡᲘ, ᲕᲐᲥᲔ-ᲡᲐᲑᲣᲠᲗᲐᲚᲝ ᲓᲐᲜᲘᲔᲚᲘᲡ ᲥᲣᲩᲐ №13-ᲛᲐ ᲐᲮᲐᲚᲘ ᲡᲐᲮᲚᲘᲡ ᲙᲝᲛᲞᲚᲔᲥᲡᲘ
ᲛᲨᲔᲜᲔᲑᲚᲝᲑᲘᲡ ᲡᲐᲮᲔᲚᲘ	ᲐᲠᲥᲘᲢᲔᲥᲢᲣᲠᲣᲚᲘ ᲒᲔᲒᲛᲐ
ᲛᲨᲔᲜᲔᲑᲚᲘᲡ ᲜᲝᲛᲔᲠᲘ	4. ᲐᲮᲐᲚᲘ ᲡᲐᲮᲚᲘᲡ ᲐᲠᲥᲘᲢᲔᲥᲢᲣᲠᲣᲚᲘ ᲒᲔᲒᲛᲐ 5. ᲡᲐᲮᲐᲠᲯᲗᲐᲦᲠᲘᲪᲮᲕᲘᲡ ᲒᲔᲒᲛᲐ
ᲐᲠᲥᲘᲢᲔᲥᲢᲘ	ᲒᲐᲜᲐᲗᲔᲑᲘᲡ ᲜᲝᲛᲔᲠᲘ
ᲛᲨᲔᲜᲔᲑᲚᲘᲡ ᲤᲐᲖᲐ	
ᲛᲐᲡᲨᲢᲐᲑᲘ	
ᲛᲘᲛᲓᲘᲜᲐᲠᲔ ᲛᲔᲣᲜᲔᲠᲔ	
ᲛᲔᲣᲜᲔᲠᲔ	
ᲛᲔᲣᲜᲔᲠᲔ	

საოპერატორის სახურავის გეგმა
მ 1:100

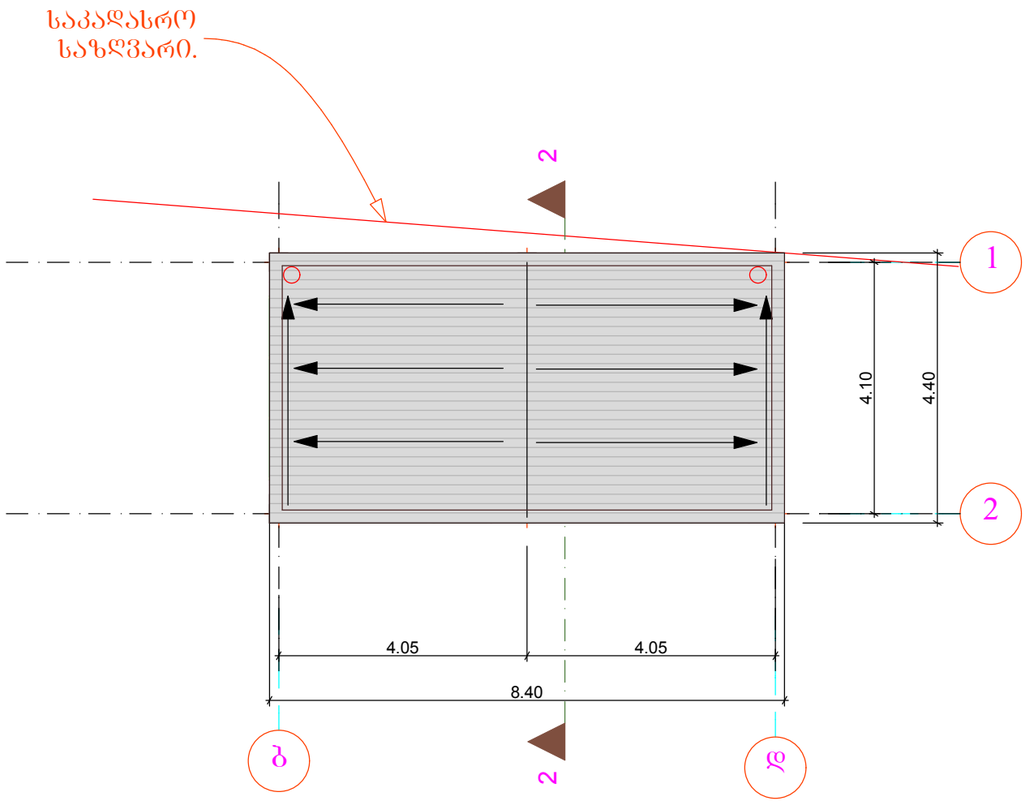

შრფ. A 3	დაკვეთა		

ე ქ ს პ ლ ი კ ა ც ი ა

1. სავაჭრო დარბაზი
2. პერსონალის ოთახი
3. სან-კვანძი

პირობითი ნიშნები

შენიშვნები:

დამკვეთი	შპს "ბეოგაზი"		
მისამართი	ქ. თბილისი, შანდორ-პეტეფის ქუჩაზე, ვაზისუბნის დასახლება კორპ. №13-ის მიმდებარედ		
პროექტის სახელწოდება	ავტომგასამართი სადგური		
თანამდებობა	გვარი	ხელმოწერა	თარიღი
დირექტორი	ზ. კაპანაძე		
არქიტექტორი	ზ. კუხალაშვილი		

შპს "თი ენდ ბი" მშენებლობა და კონსალტინგი

		არქიტექტურული ნაწილი	
მასშტაბი		საოპერატორის სახურავის გეგმა	
თარიღი			
სტადია	ფურცელი	ფურცლები	
მპ	14	25	

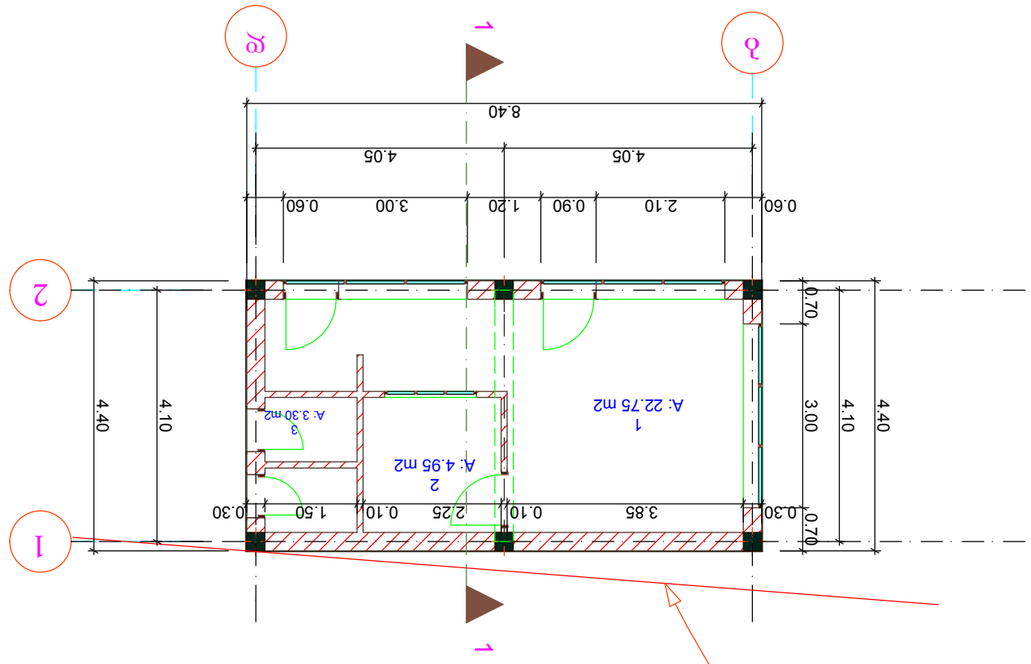

ԼՍՄՅՈՒՄՆԱԿԱՆ ՀԻՆԱՑ
ձ 1:100

Լսելիության
կայքէջում.
