არსებული ფასადი 1-4.

მასშტაბი 1:100.

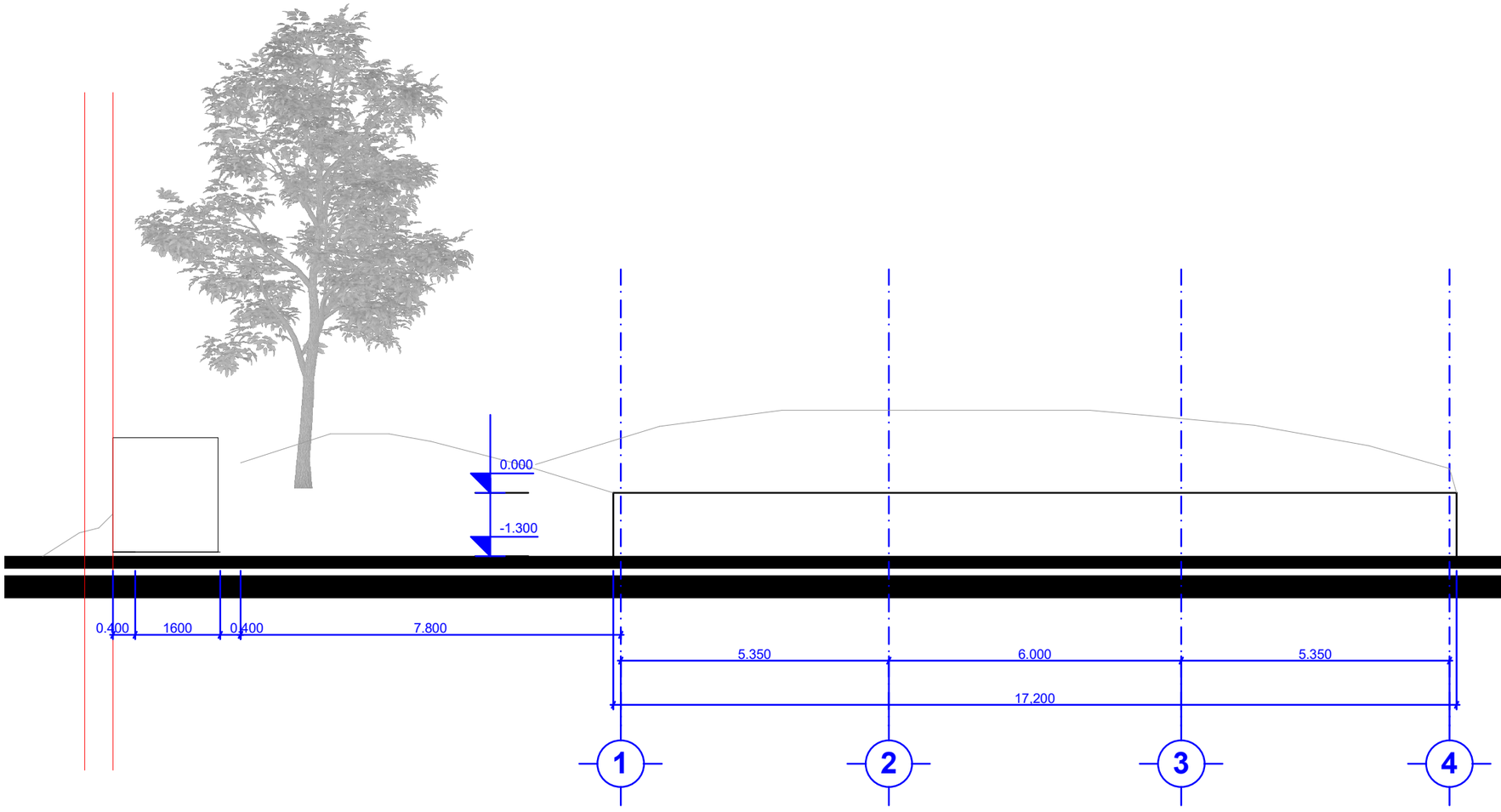

პროექტის სახელწოდება:		
არსებული შენობის რეკონსტრუქცია		
თანამდებობა	გვარი	ხელმოწერა
დირექტორი	ჯუმბულრიძე	
არქიტექტორი	შველიძე	
ავტორი	შველიძე	
საპროექტოს ლოგო	საპროექტოს რეკვიზიტები	
მასშტაბი 1:100	არსებული ფასადი 1-4.	
თარიღი		
სტადია	ფურცელი	ფურცლები

ELPLUS SYSTEMS
www.elplus.ge

არსებული ფასადი 4-1.

მასშტაბი 1:100.

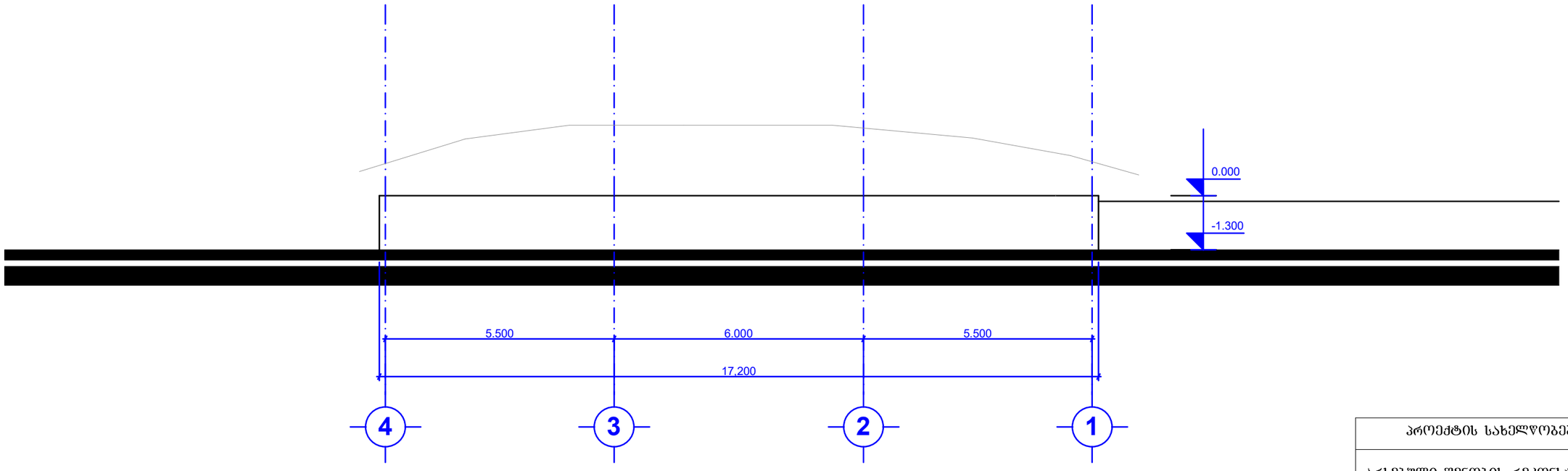

პროექტის სახელწოდება:		
არსებული შენობის რეკონსტრუქცია		
თანამდებობა	გვარი	ხელმოწერა
დირექტორი	ჯუმბულრიძე	
არქიტექტორი	შველიძე	
ავტორი	შველიძე	
საპროექტოს ლოგო	საპროექტოს რეკვიზიტები	
ELPLUS SYSTEMS www.elplus.ge		
მასშტაბი 1:100	არსებული ფასადი 4-1.	
თარიღი		
სტადია	ფურცელი	ფურცლები

არსებული ფასადი დ-ა.

მასშტაბი 1:100.

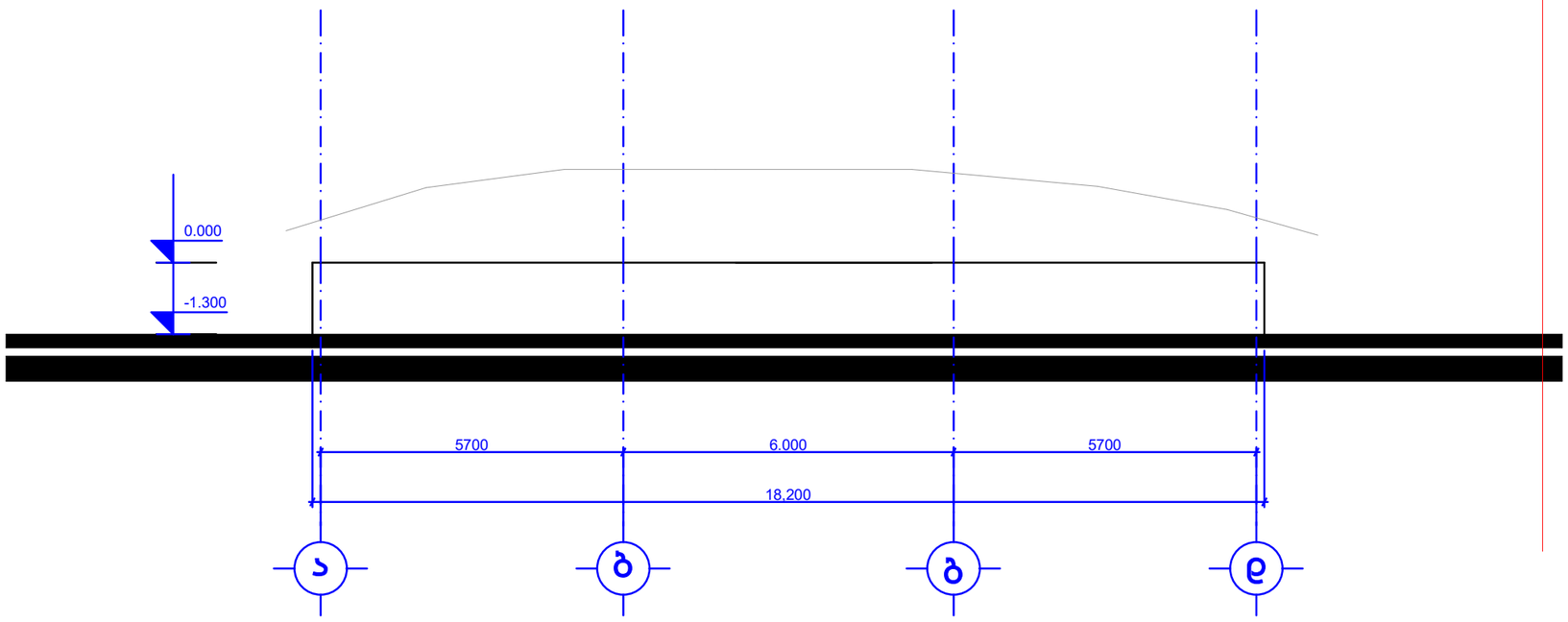

პროექტის სახელწოდება:		
არსებული შენობის რეკონსტრუქცია		
თანამდებობა	გვარი	ხელმოწერა
დირექტორი	ჯუმბულიძე	
არქიტექტორი	შველიძე	
ავტორი	შველიძე	
საპროექტოს ლოგო	საპროექტოს რეკვიზიტები	
მასშტაბი	1:100	არსებული ფასადი დ-ა.
თარიღი		
სტადია	ფურცელი	ფურცლები

არსებული ფასადი დ-ა.

მასშტაბი 1:100.

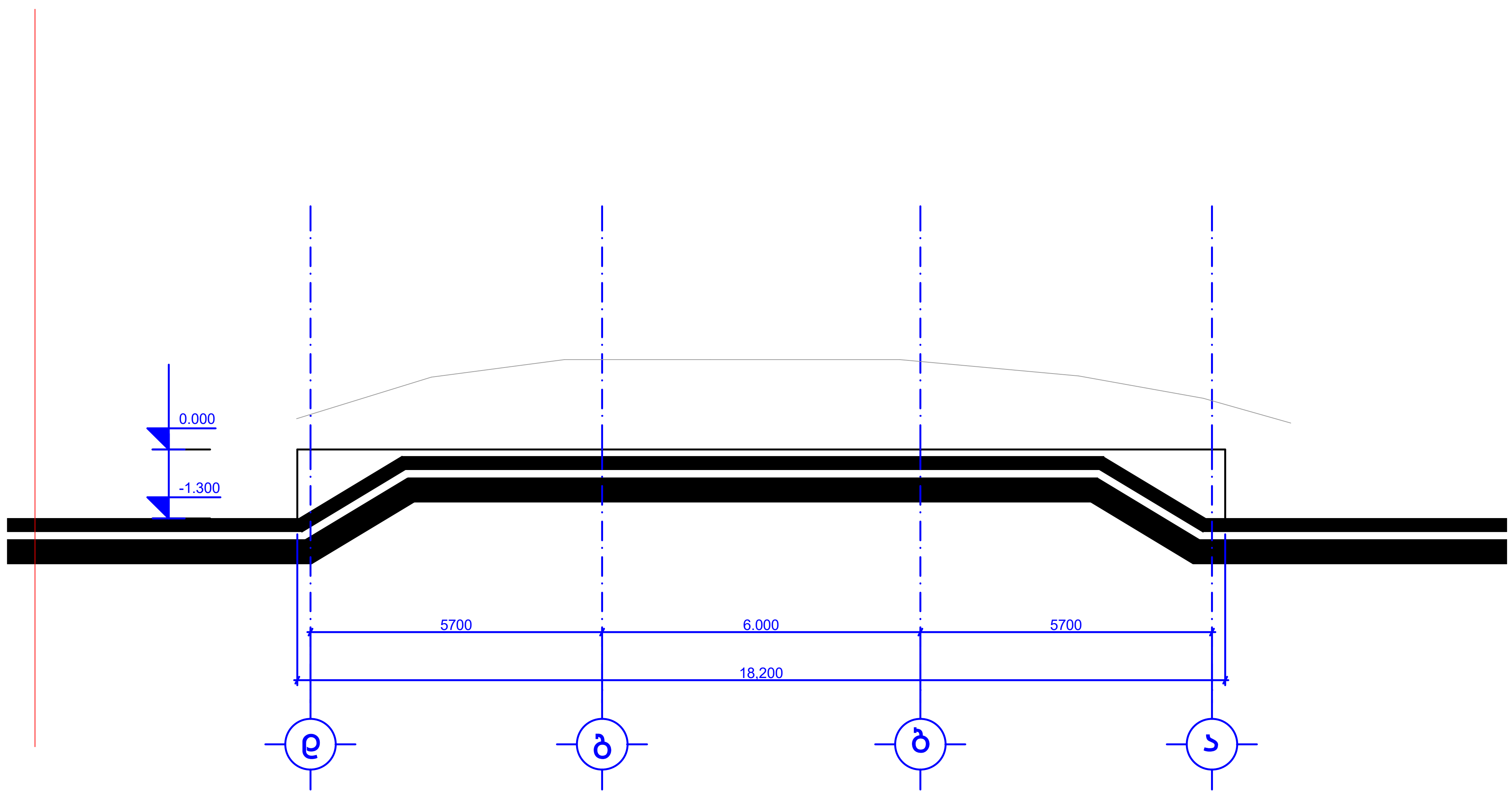

პროექტის სახელწოდება:		
არსებული შენობის რეკონსტრუქცია		
თანამდებობა	გვარი	ხელმოწერა
დირექტორი	ჭუმბულრიძე	
არქიტექტორი	შველიძე	
ავტორი	შველიძე	
საპროექტოს ლოგო	საპროექტოს რეკვიზიტები	

ELPLUS SYSTEMS
www.elplus.ge

მასშტაბი	1:100	არსებული ფასადი დ-ა.
თარიღი		
სტადია	ფურცელი	ფურცლები

ფასადი 1-4.

მასშტაბი 1:100.

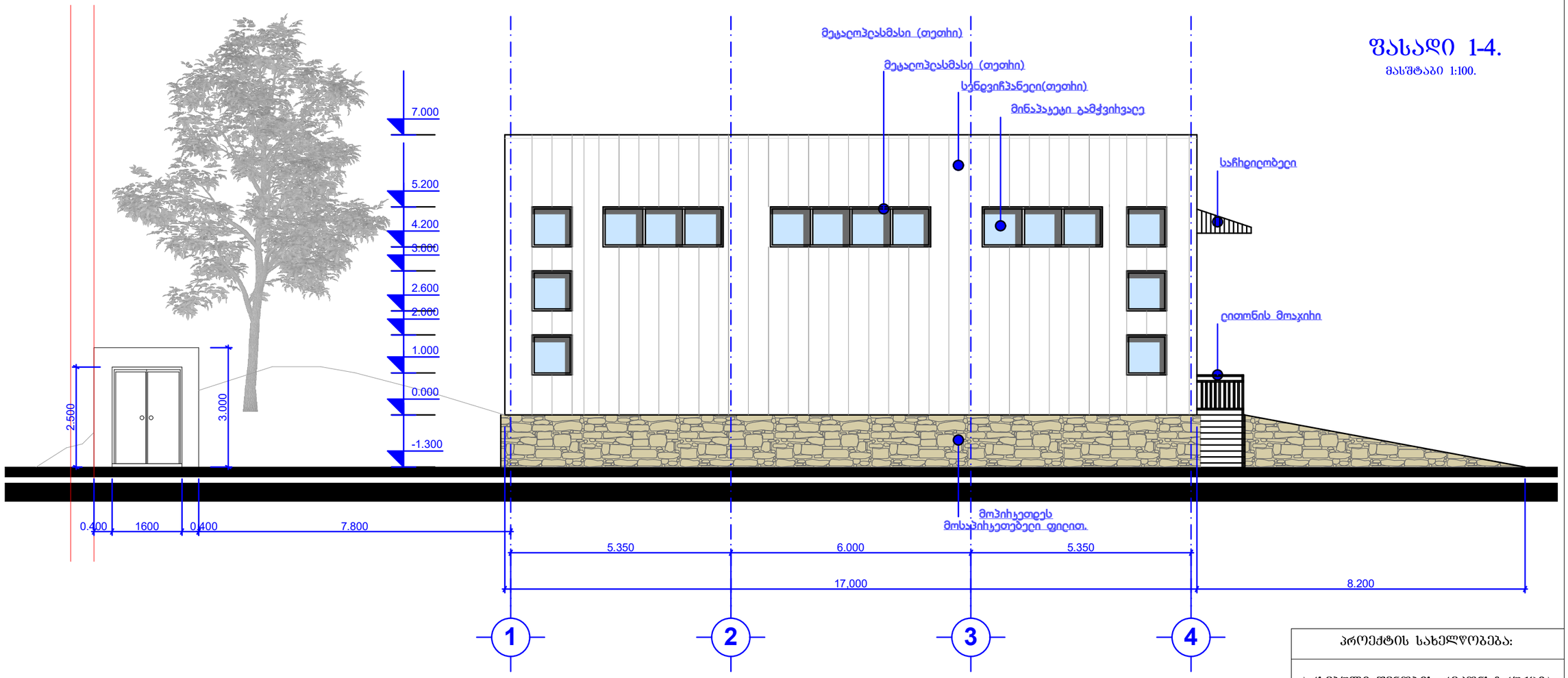

პროექტის სახელწოდება:		
არსებული შენობის რეკონსტრუქცია		
თანამდებობა	გვარი	ხელმოწერა
დირექტორი	ჯუმბულრიძე	
არქიტექტორი	შველიძე	
ავტორი	შველიძე	
საპროექტოს ლოგო	საპროექტოს რეკვიზიტები	

ELPLUS SYSTEMS
www.elplus.ge

მასშტაბი	1:100	ფასადი 1-4.
თარიღი		

სტადია	ფურცელი	ფურცლები

ფასადი 4-1.

მასშტაბი 1:100.

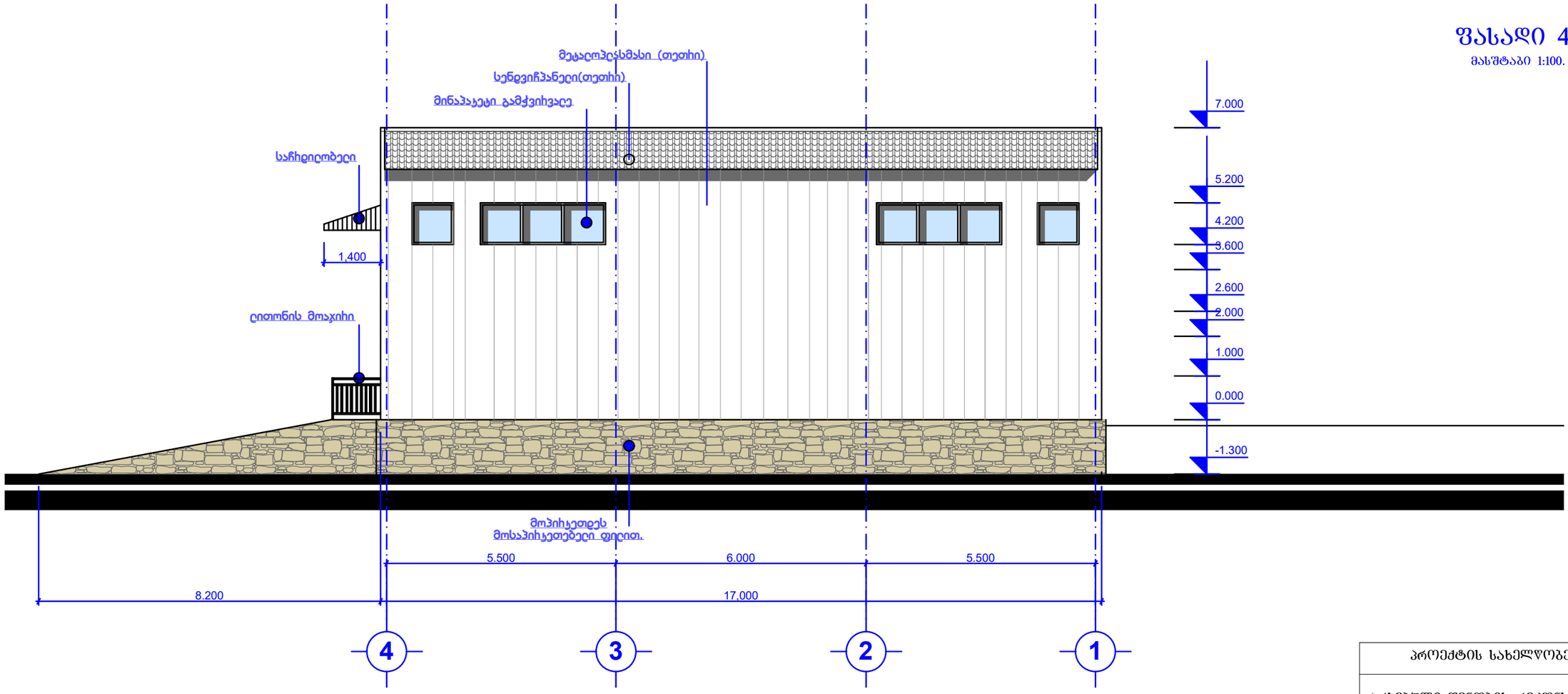

პროექტის სახელწოდება:		
არსებული შენობის რეკონსტრუქცია		
თანამდებობა	გვარი	ხელმოწერა
დირექტორი	ჯუმბულრიძე	
არქიტექტორი	შველიძე	
ავტორი	შველიძე	
საპროექტოს ლოგო	საპროექტოს რეკვიზიტები	
მასშტაბი	1:100	ფასადი 4-1.
თარიღი		
სტადია	ფურცელი	ფურცლები

ELPLUS SYSTEMS
www.elplus.ge

ფასადი დ-ა.

მასშტაბი 1:100.

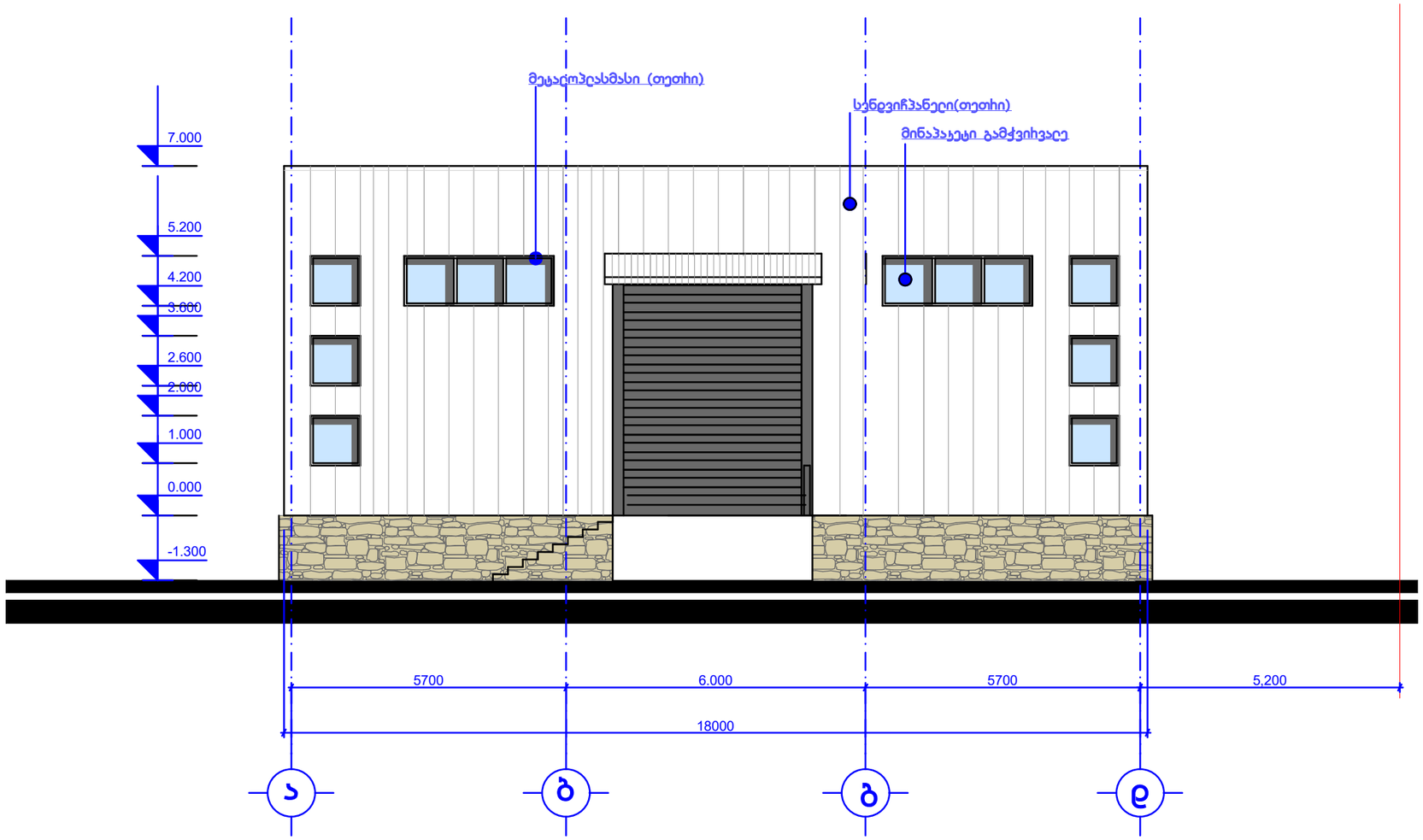

პროექტის სახელწოდება:		
არსებული შენობის რეკონსტრუქცია		
თანამდებობა	გვარი	ხელმოწერა
დირექტორი	ჯუმბულრიძე	
არქიტექტორი	შველიძე	
ავტორი	შველიძე	
საპროექტოს ლოგო	საპროექტოს რეკვიზიტები	
	ELPLUS SYSTEMS www.elplus.ge	
მასშტაბი	1:100	ფასადი დ-ა.
თარიღი		
სტადია	ფურცელი	ფურცლები

ფასადი დ-ა.

მასშტაბი 1:100.

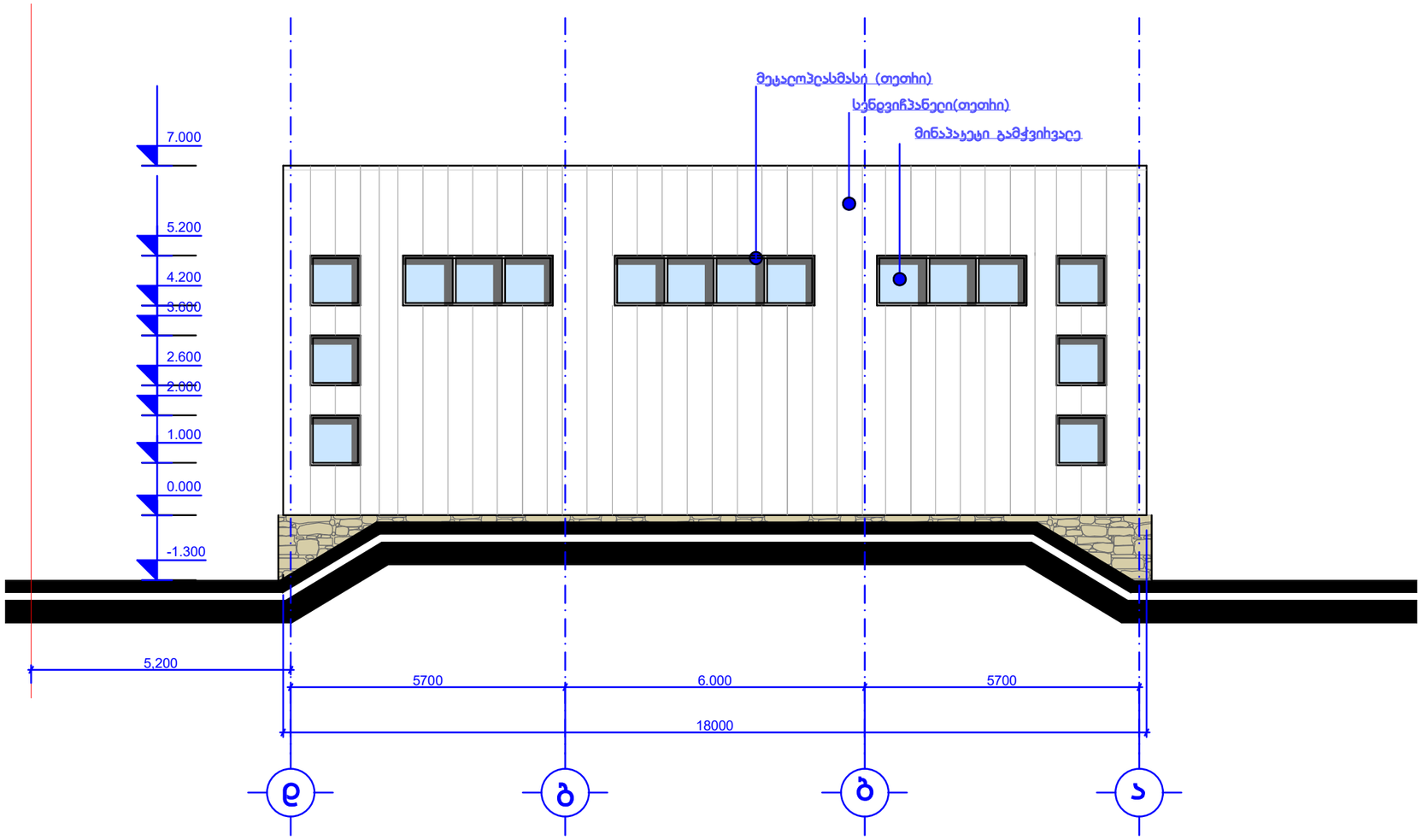

პროექტის სახელწოდება:		
არსებული შენობის რეკონსტრუქცია		
თანამდებობა	გვარი	ხელმოწერა
დირექტორი	ჯუმბულრიძე	
არქიტექტორი	შველიძე	
ავტორი	შველიძე	
საპროექტოს ლოგო	საპროექტოს რეკვიზიტები	

ELPLUS SYSTEMS
www.elplus.ge

მასშტაბი	1:100	ფასადი დ-ა.
თარიღი		

სტადია	ფურცელი	ფურცლები