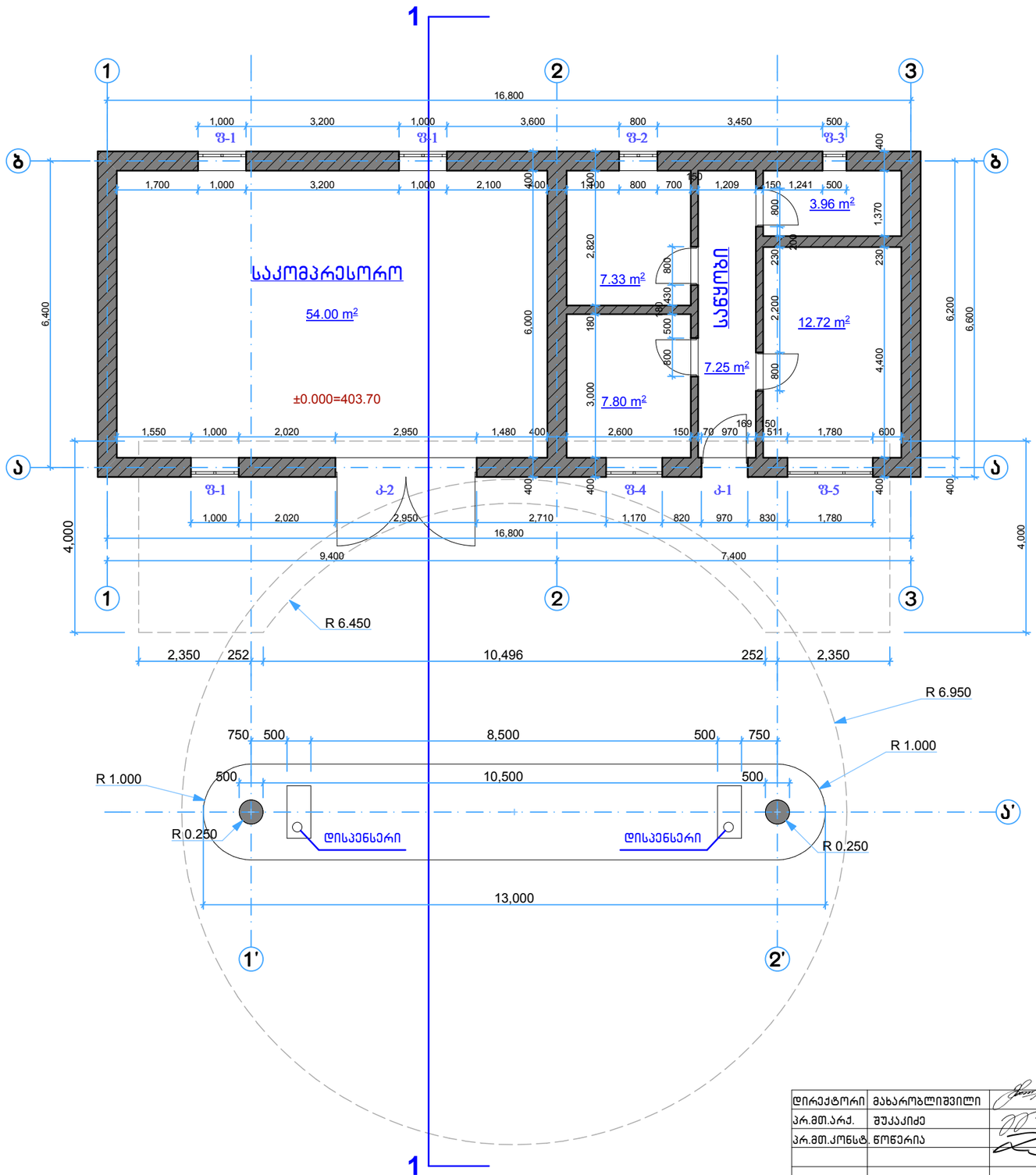

დირექტორი	მახარობლიშვილი		ბუნებრივი გაზით ავტოგაზგასამართი საკომპრესორო სადგური ქ.თბილისში მდ. მტკვრის მარჯვენა სანაპიროზე, ბაქტერიოფაგისაკენ ჩასასვლელი გზის მიმდებარედ
პრ.მთ.არქ.	შუკაკიძე		
პრ.მთ.კონსტ.	წოწერია		
			არქიტექტურული ნაწილი — დაკვეთა №
			საკომპრესორო და მარიგებელი სვეტების გეგმა — სტადია: მ; ფურც.: ა-3; ფ-ბი: 31; მასშტაბი: 1:100
შესრულა	ბერიაშვილი		
შეამოწმა	კოშაძე		404862038 — შპს "დმ სტუდია"

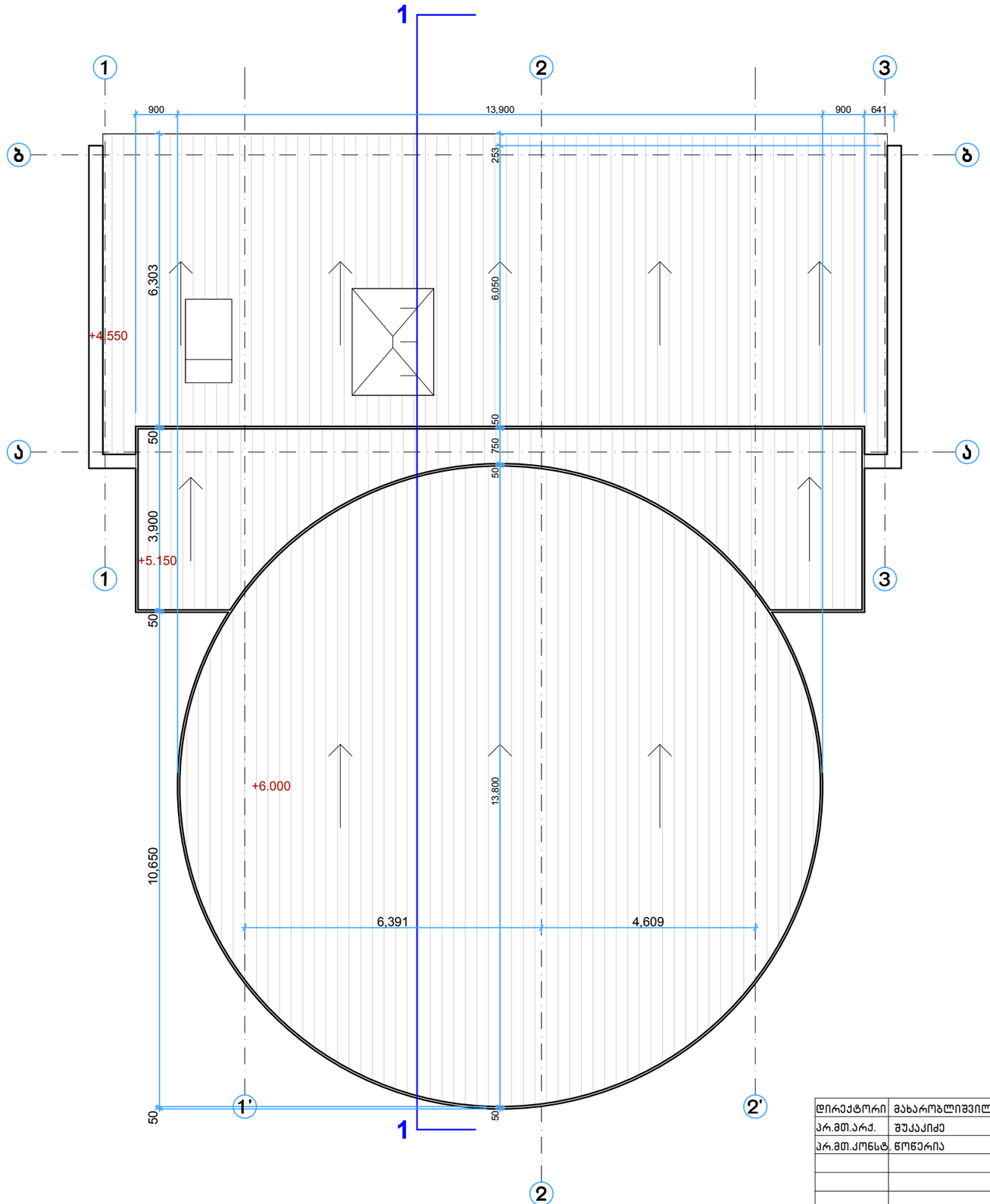

დირექტორი	მახარობლიშვილი		ბუნებრივი გაზით ავტოგაზგასამართი საკომპრესორო სადგური ქ.თბილისში მდ. მტკვრის მარჯვენა სანაპიროზე, ბაქტერიოფაგისაკენ ჩასასვლელი გზის მიმდებარედ				
არქ.მთ.არქ.	შუკაკიძე						
არქ.მთ.კონსტ.	წოწერია						
			არქიტექტურული ნაწილი		დაკვეთა №		
			საკომპრესორო და მარიგებელი სვეტების გადახურვის გეგმა		სტადია	ფურც.	ფ-ბი	მასშტაბი
					მ	ა-4	31	1:100
შეასრულა	ბერიაშვილი							
შეამოწმა	კოშაძე		404862038		შპს "დმ სტუდია"			

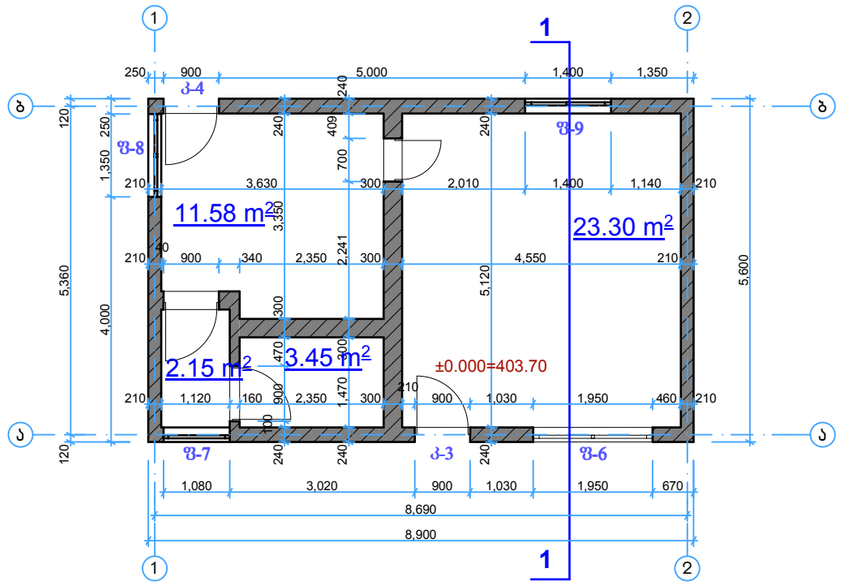

დირექტორი	მახარობლიშვილი		ბუნებრივი გაზით ავტომაზგასამართი საკომპრესორო სადგური ქ.თბილისში მდ. მტკვრის მარჯვენა სანაპიროზე, ბაქტერიოფაგისაკენ ჩასასვლელი გზის მიმდებარედ			
არ.მთ.არქ.	შუკაკიძე					
არ.მთ.კონსტ.	წოწერია					
			არქიტექტურული ნაწილი	დაკვეთა №		
			ოფისის გებმა	სტადია	ფურც.	ფ-ბი	მასშტაბი
				მ	ა-8	31	1:100
შეასრულა	ბერიაშვილი					
შეამოწმა	კოშაძე		404862038	შპს "დმ სტუდია"		

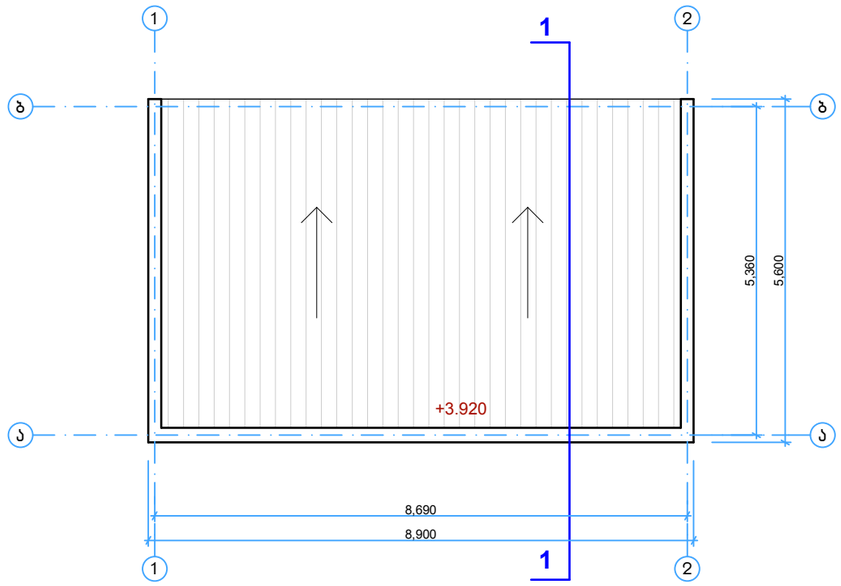

დირექტორი	მახარობლიშვილი		ბუნებრივი გაზით ავტოგაზგასამართი საკომპრესორო სადგური ქ.თბილისში მდ. მტკვრის მარჯვენა სანაპიროზე, ბაქტერიოფაგისაკენ ჩასასვლელი გზის მიმდებარედ				
პრ.მთ.არქ.	შუკაკიძე						
პრ.მთ.კონსტ.	ნოწერია						
			არქიტექტურული ნაწილი	დაკვეთა №			
			ოფისის გადახურვის გეგმა	სტადია	ფურც.	ფ-ბი	მასშტაბი
				მ	ა-9	31	1:100
შეასრულა	ბერიაშვილი						
შეამოწმა	კოშაძე		404862038	შპს "დმ სტუდია"			

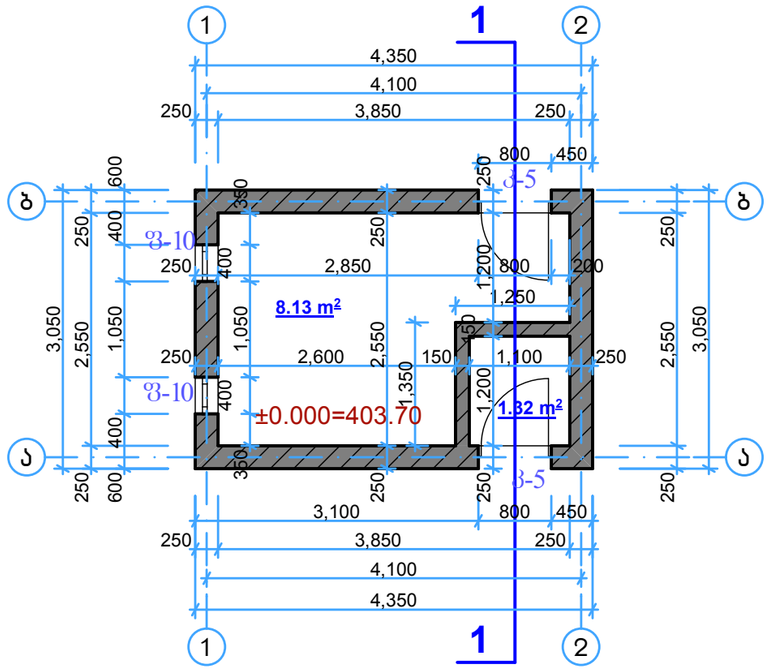

დირექტორი	მახარობლიშვილი		ბუნებრივი გაზით ავტოგაზგასამართი საკომპრესორო სადგური ქ.თბილისში მდ. მტკვრის მარჯვენა სანაპიროზე, ბაქტერიოფაგისაკენ ჩასასვლელი გზის მიმდებარედ			
არ.მთ.არქ.	შუკაკიძე					
არ.მთ.კონსტ.	წოწერია					
			არქიტექტურული ნაწილი	დაკვეთა №		
			wc-ს გეგმა	სტადია	ფურც.	ფ-ბი	მასშტაბი
				მ	ა- 12	31	1:100
შეასრულა	ბერიაშვილი					
შეამოწმა	კოშაძე		404862038	შპს "დმ სტუდია"		

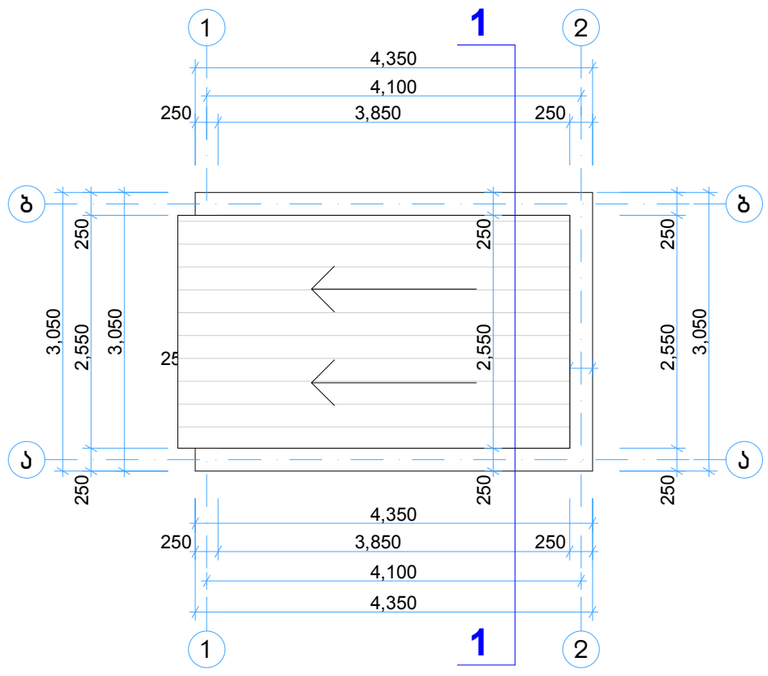

დირექტორი	მახარობლიშვილი		ბუნებრივი გაზით ავტოგაზგასამართი საკომპრესორო სადგური ქ.თბილისში მდ. მტკვრის მარჯვენა სანაპიროზე, ბაქტერიოფაგისაქენ ჩასასვლელი გზის მიმდებარედ				
არქ.მთ.არქ.	შუკაკიძე						
არქ.მთ.კონსტ.	წოწერია						
			არქიტექტურული ნაწილი		დაკვეთა №		
			wc-ს გადახურვის გეგმა	სტადია	ფურც.	ფ-ბი	მასშტაბი
				მ	ა- 13	31	1:100
შეასრულა	ბერიაშვილი						
შეამოწმა	კოშაძე		404862038	შპს "დმ სტუდია"			

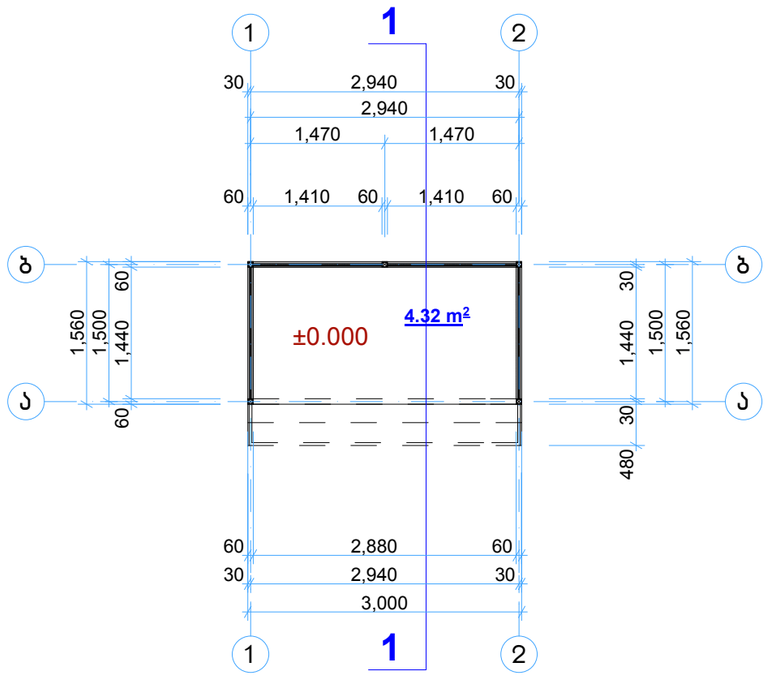

დირექტორი	მახარობლიშვილი		ბუნებრივი გაზით ავტოგაზგასამართი საკომპრესორო სადგური ქ.თბილისში მდ. მტკვრის მარჯვენა სანაპიროზე, ბაქტერიოფაგისაკენ ჩასასვლელი გზის მიმდებარედ				
არ.მთ.არქ.	შუკაკიძე						
არ.მთ.კონსტ.	წოწერია						
			არქიტექტურული ნაწილი	დაკვეთა №			
			მოსასდელის გეგმა	სტადია	ფურც.	ფ-ბი	მასშტაბი
				მ	ა- 16	31	1:100
შეასრულა	ბერიაშვილი						
შეამოწმა	კოშაძე		404862038	შპს "დმ სტუდია"			

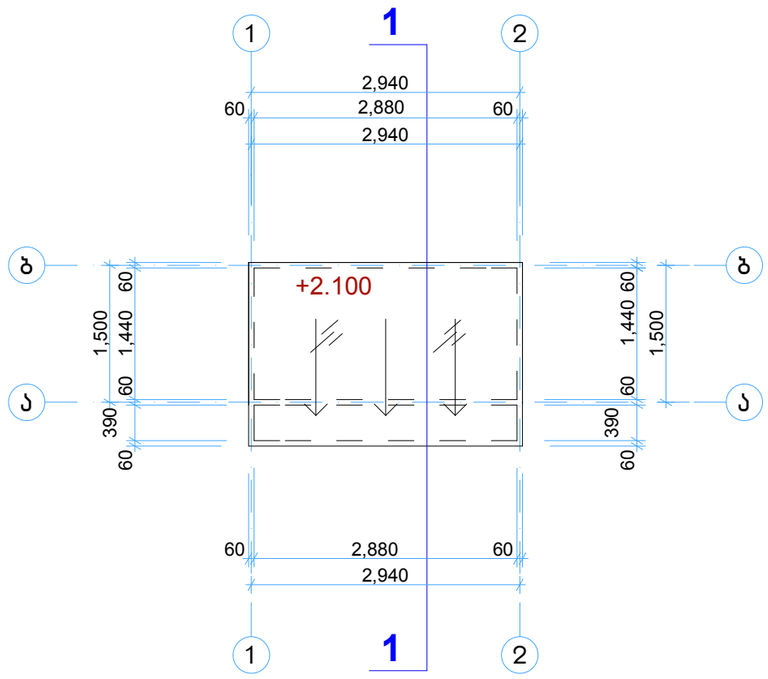

დირექტორი	მახარობლიშვილი		ბუნებრივი გაზით ავტოგაზგასამართი საკომპრესორო სადგური ქ.თბილისში მდ. მტკვრის მარჯვენა სანაპიროზე, ბაქტერიოფაგისაკენ ჩასასვლელი გზის მიმდებარედ				
არ.მთ.არქ.	შუკაკიძე						
არ.მთ.კონსტ.	წოწერია						
			არქიტექტურული ნაწილი	დაკვეთა №			
			მოსაცდელის გადახურვის გეგმა	სტადია	ფურც.	ფ-ბი	მასშტაბი
				მ	ა- 17	31	1:100
შეასრულა	ბერიაშვილი						
შეამოწმა	კოშაძე		404862038	შპს "დმ სტუდია"			

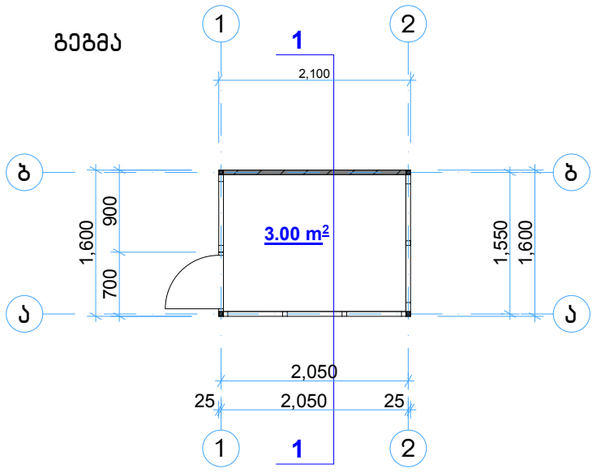

დირექტორი	მახარობლიშვილი		ბუნებრივი გაზით ავტოგაზგასამართი საკომპრესორო სადგური ქ.თბილისში მდ. მტკვრის მარჯვენა სანაპიროზე, ბაქტერიოფაგისაკენ ჩასასვლელი გზის მიმდებარედ				
არ.მთ.არქ.	შუკაკიძე						
არ.მთ.კონსტ.	წოწერია						
			არქიტექტურული ნაწილი	დაკვეთა №			
			საყარაულოს გეგმა	სტადია	ფურც.	ფ-ბი	მასშტაბი
				მ	ა- 20	31	1:100
შეასრულა	ბერიაშვილი						
შეამოწმა	კოშაძე		404862038	შპს "დმ სტუდია"			

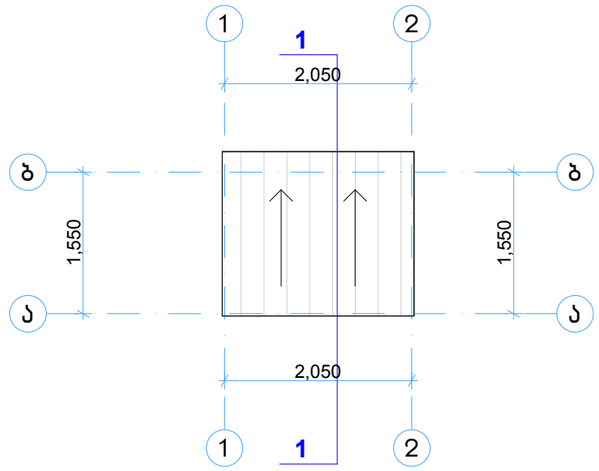

დირექტორი	მახარობლიშვილი		ბუნებრივი გაზით ავტოგაზგასამართი საკომპრესორო სადგური ქ.თბილისში მდ. მტკვრის მარჯვენა სანაპიროზე, ბაქტერიოფაგისაკენ ჩასასვლელი გზის მიმდებარედ				
არ.მთ.არქ.	შუკაკიძე						
არ.მთ.კონსტ.	წოწერია						
			არქიტექტურული ნაწილი	დაკვეთა №			
			საყურადღებო გადახურვის გეგმა	სტადია	ფურც.	ფ-ბი	მასშტაბი
				მ	ა- 21	31	1:100
შეასრულა	ბერიაშვილი						
შეამოწმა	კოშაძე		404862038	შპს "დმ სტუდია"			

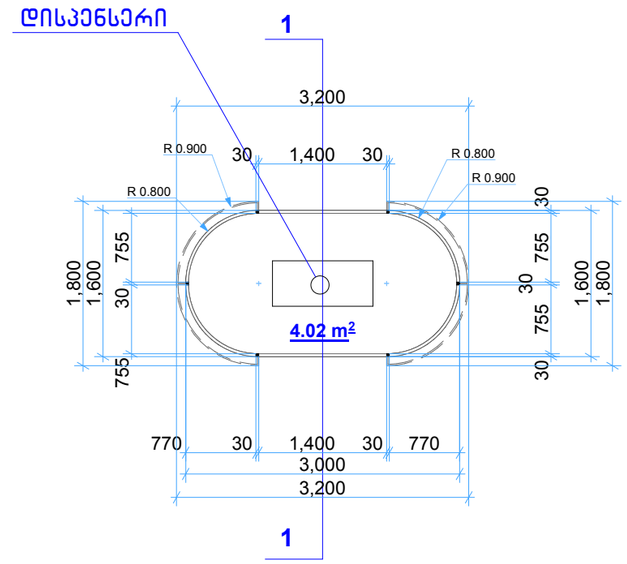

დირექტორი	მახარობლიშვილი		ბუნებრივი გაზით ავტოგაზგასამართი საკომპრესორო სადგური ქ.თბილისში მდ. მტკვრის მარჯვენა სანაპიროზე, ბაქტერიოფაგისაკენ ჩასასვლელი გზის მიმდებარედ				
არ.მთ.არქ.	შუკაკიძე						
არ.მთ.კონსტ.	წოწერია						
			არქიტექტურული ნაწილი	დაკვეთა №			
			დისპენსერის ჯიხურის გეგმა	სტადია	ფურც.	ფ-ბი	მასშტაბი
				მ	ა- 24	31	1:100
შეასრულა	ბერიაშვილი						
შეამოწმა	კოშაძე		404862038	შპს "დმ სტუდია"			

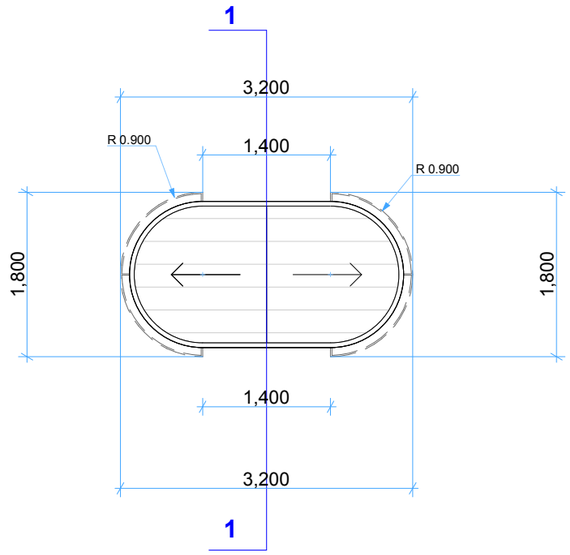

დირექტორი	მახარობლიშვილი		ბუნებრივი გაზით ავტოგაზგასამართი საკომპრესორო სადგური ქ.თბილისში მდ. მტკვრის მარჯვენა სანაპიროზე, ბაქტერიოფაგისაკენ ჩასასვლელი გზის მიმდებარედ				
არ.მთ.არქ.	შუკაკიძე						
არ.მთ.კონსტ.	წოწერია						
			არქიტექტურული ნაწილი	დაკვეთა №			
			დისპენსერის ჯიხურის გადახურვის გეგმა	სტადია	ფურც.	ფ-ბი	მასშტაბი
				მ	ა- 25	31	1:100
შეასრულა	ბერიაშვილი						
შეამოწმა	კოშაძე		404862038	შპს "დმ სტუდია"			