ფასადი - 1-3

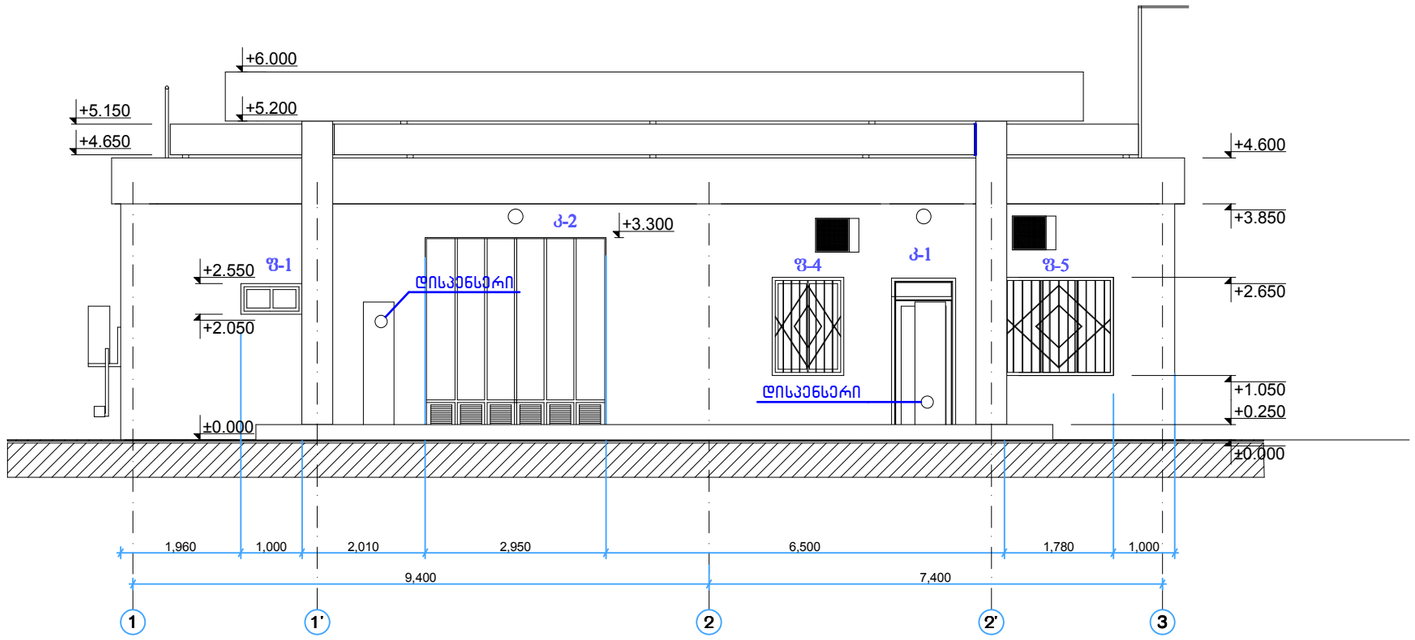

ფასადი - 3-1

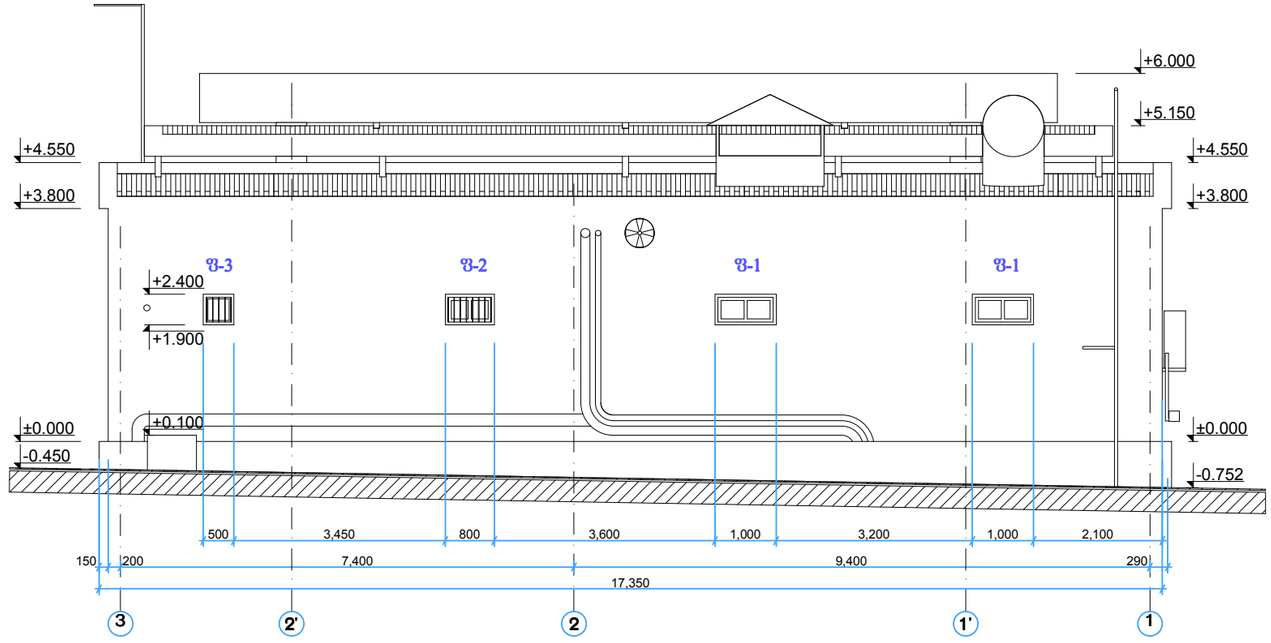

დირექტორი	მახარობლიშვილი		ბუნებრივი გაზით ავტომგზასამართი საკომპრესორო სადგური ქ.თბილისში მდ. მტკვრის მარჯვენა სანაპიროზე, ბაქტერიოფაგისაკენ ჩასასვლელი გზის მიმდებარედ
არ.მთ.არქ.	შუკაძე		
არ.მთ.კონსტ.	წოწერია		
			არქიტექტურული ნაწილი — დაკვეთა №
			საკომპრესორო და მარიგებელი სვეტების ფასადი 1-3, ფასადი 3-1 — სტადია: მ; ფურც.: ა-6; ფ-ბი: 31; მასშტაბი: 1:100
შეასრულა	ბერიაშვილი		
შეამოწმა	კოშაძე		404862038 — შპს "დმ სტუდია"

חתך 3-3

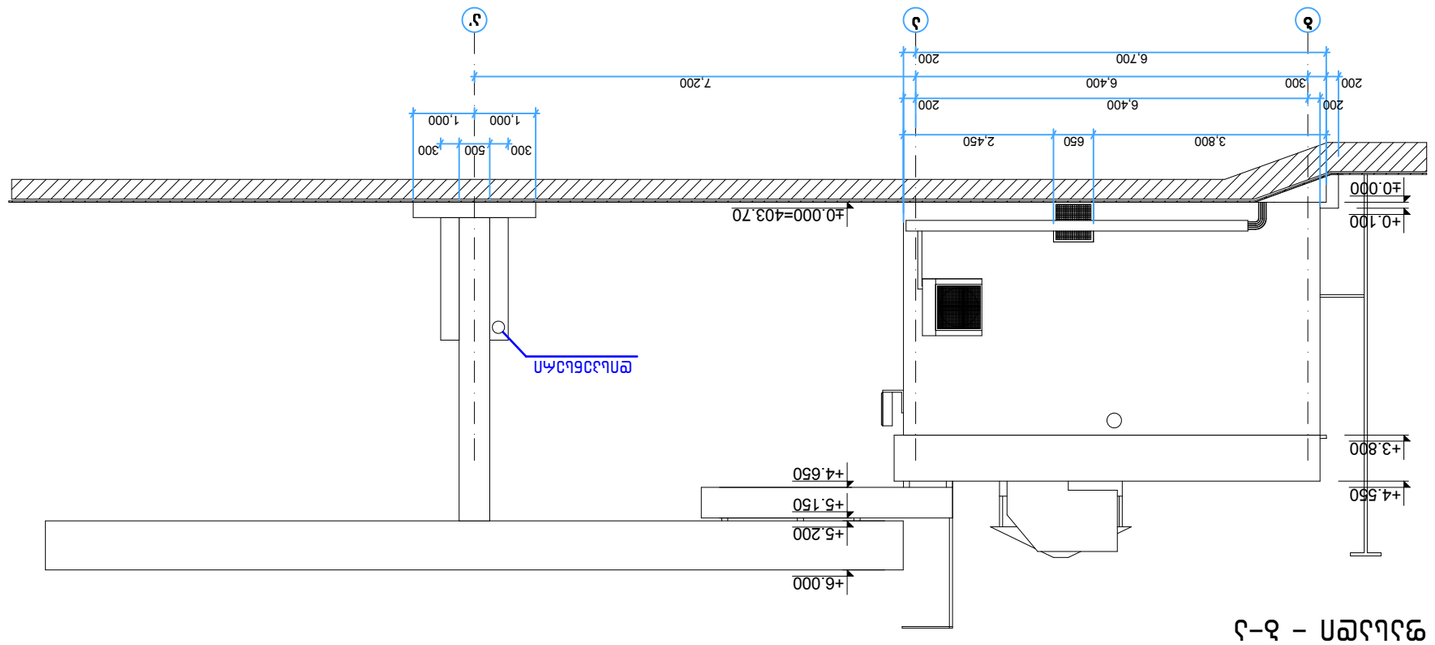

חתך 2-2

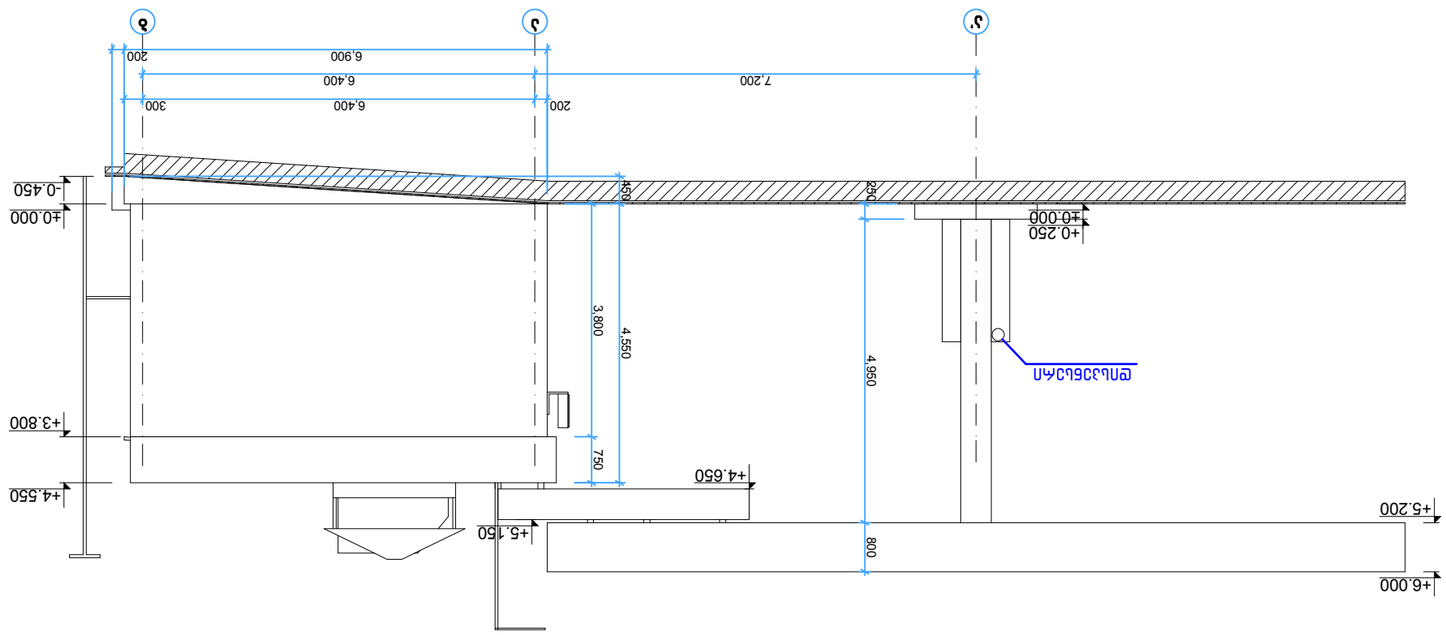

מהנדס הקונסטרוקציה	אלעזר אלחנתי			
אח.אחז.ג.מ.	בקרת ביצוע			
אח.אחז.תכנון אדריכלי	אלחנתי אלעזר			

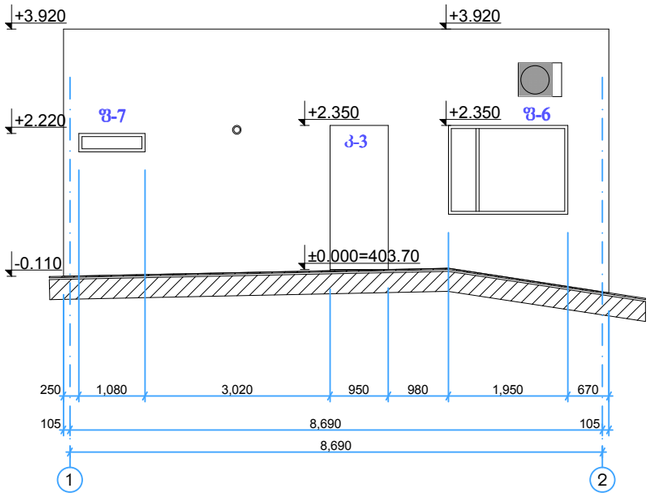

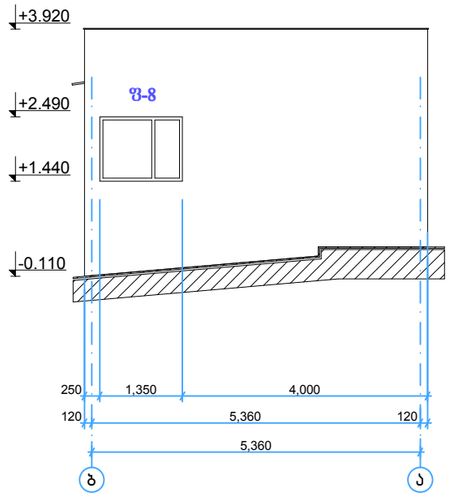

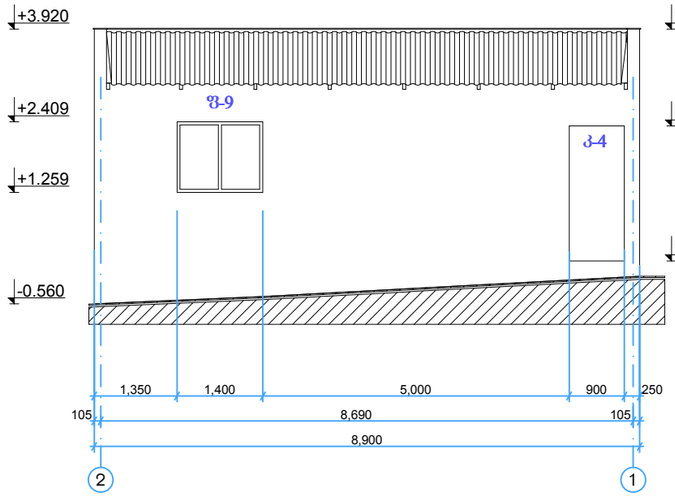

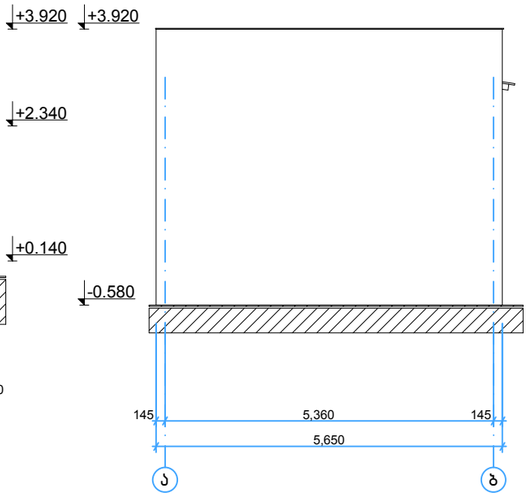

დირექტორი	მახარობლიშვილი		ბუნებრივი გაზით ავტოგაზგასამართი საკომპრესორო სადგური ქ.თბილისში მდ. მტკვრის მარჯვენა სანაპიროზე, ბაქტერიოფაგისაკენ ჩასასვლელი გზის მიმდებარედ			
პრ.მთ.არქ.	შუკაკიძე					
პრ.მთ.კონსტ.	წოწერია					
			არქიტექტურული ნაწილი	დაკვეთა №		
			ოფისის ფასადი 1-2, ბ-ა, 2-1, ა-ბ	სტადია	ფურც.	ფ-ბი	მასშტაბი
				მ	ა-11	31	1:100
შეასრულა	ბერიაშვილი					
შეამოწმა	კოშაძე		404862038	შპს "დმ სტუდია"		

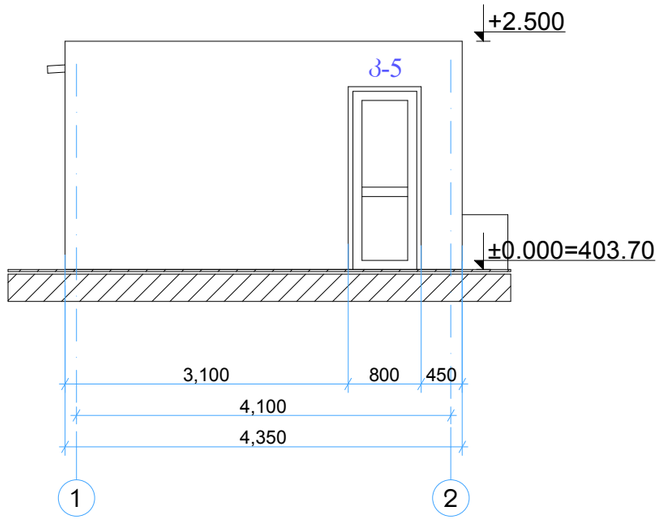

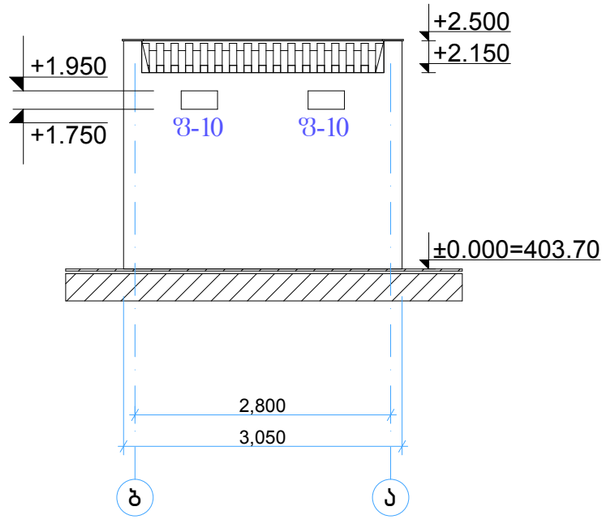

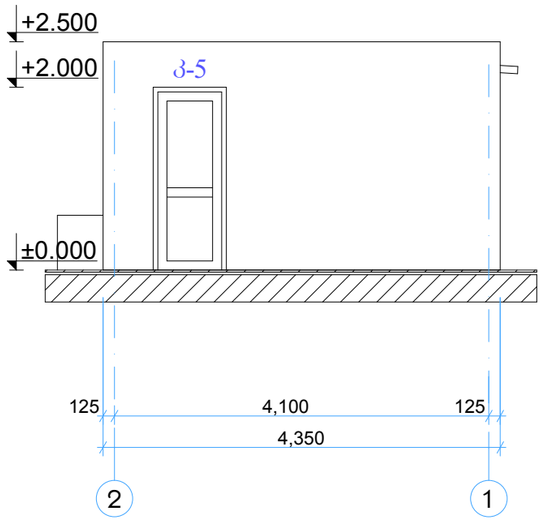

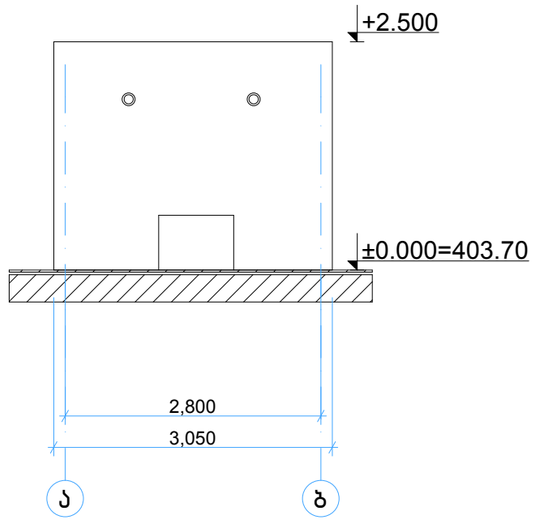

დირექტორი	მახარობლიშვილი		ბუნებრივი გაზით ავტომგზასამართი საკომპრესორო სადგური ქ.თბილისში მდ. მტკვრის მარჯვენა სანაპიროზე, ბაქტერიოფაგისაკენ ჩასასვლელი გზის მიმდებარედ				
პრ.მთ.არქ.	შუკაკიძე						
პრ.მთ.კონსტ.	წოწერია						
			არქიტექტურული ნაწილი	დაკვეთა №			
			(WC) გეგმა, ფასადი 1–2, ფასადი ბ–ა ფასადი 2–1, ფასადი ა–ბ	სტადია	ფურც.	ფ-ბი	მასშტაბი
				მ	ა- 15	31	1:100
შეასრულა	ბერიაშვილი						
შეამოწმა	კოშაძე		404862038	შპს "დმ სტუდია"			

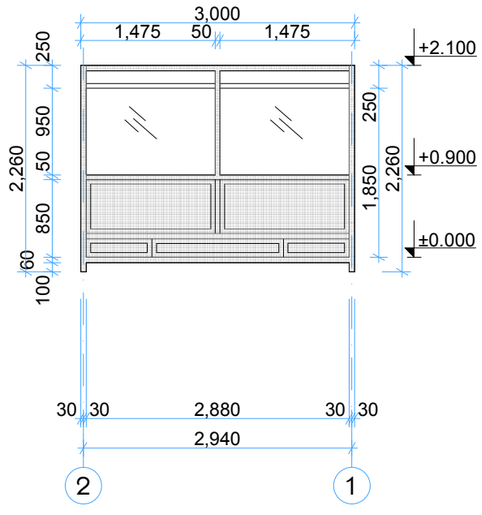

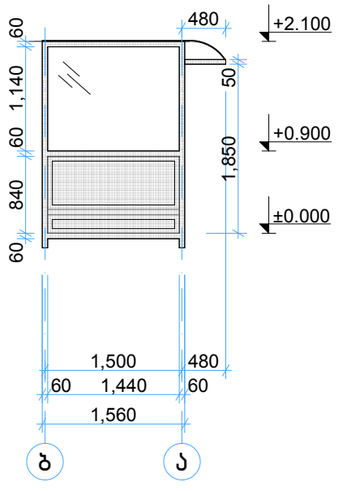

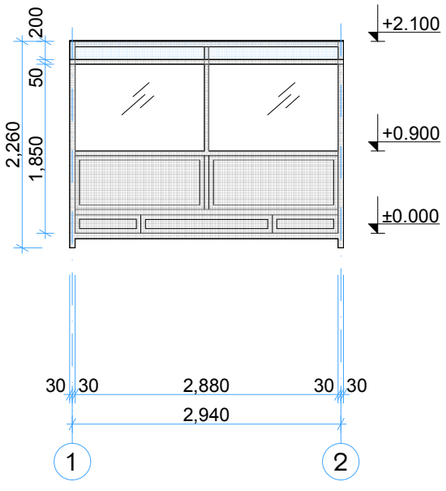

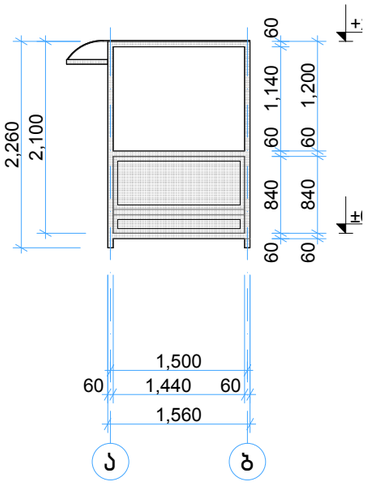

დირექტორი	მახარობლიშვილი		ბუნებრივი გაზით ავტოგაზგასამართი საკომპრესორო სადგური ქ.თბილისში მდ. მტკვრის მარჯვენა სანაპიროზე, ბაქტერიოფაგისაკენ ჩასასვლელი გზის მიმდებარედ				
არქ.მთ.არქ.	შუკაკიძე						
არქ.მთ.კონსტ.	წოწერია						
			არქიტექტურული ნაწილი	დაკვეთა №			
			მოსაცდელის ფასადი 1-2, ბ-ა, 2-1, ა-ბ	სტადია	ფურც.	ფ-ბი	მასშტაბი
				მ	ა- 19	31	1:100
შეასრულა	ბერიაშვილი						
შეამოწმა	კოშაძე		404862038	შპს "დმ სტუდია"			

ფასადი - ბ-ა

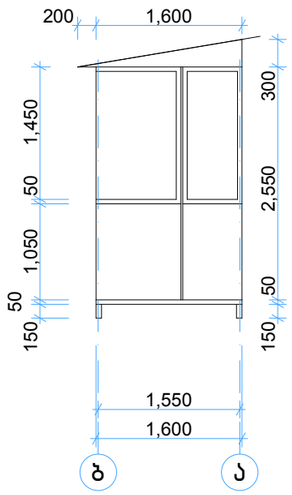

ფასადი - 2-1

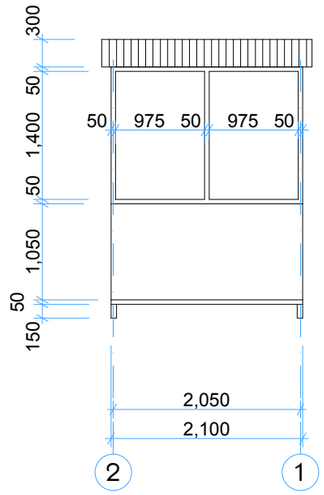

ფასადი - ა-ბ

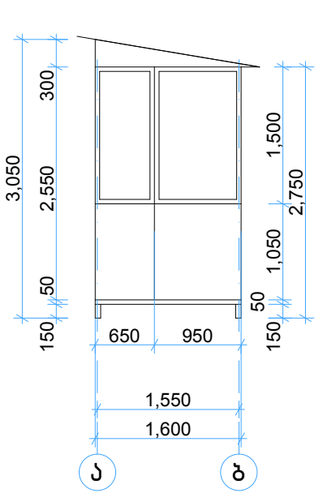

ფასადი - 1-2

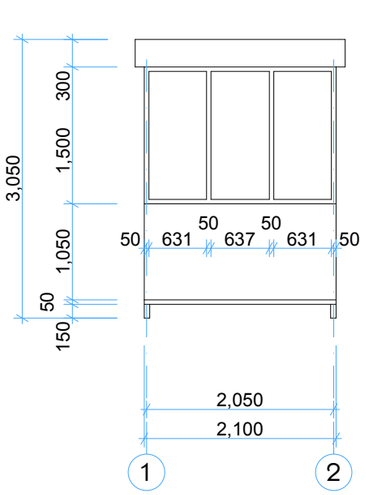

დირექტორი	მახარობლიშვილი		ბუნებრივი გაზით ავტომგზასამართი საკომპრესორო სადგური ქ.თბილისში მდ. მტკვრის მარჯვენა სანაპიროზე, ბაქტერიოფაგისაკენ ჩასასვლელი გზის მიმდებარედ				
არქ.მთ.არქ.	შუკაკიძე						
არქ.მთ.კონსტ.	წოწერია						
			არქიტექტურული ნაწილი	დაკვეთა №			
			საყარაულოს ფასადი 1-2, ბ-ა, 2-1, ა-ბ	სტადია	ფურც.	ფ-ბი	მასშტაბი
				მ	ა- 23	31	1:100
შეასრულა	ბერიაშვილი						
შეამოწმა	კოშაძე		404862038	შპს "დმ სტუდია"			

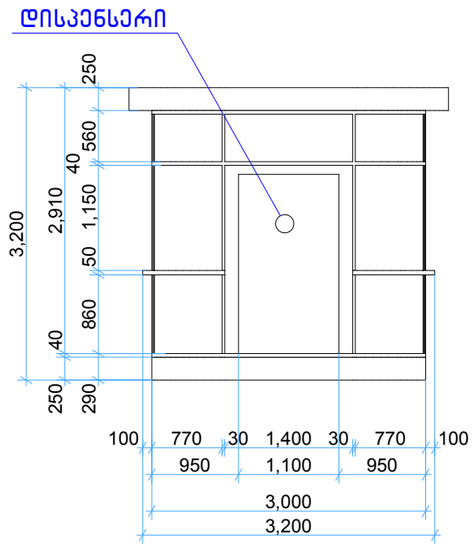

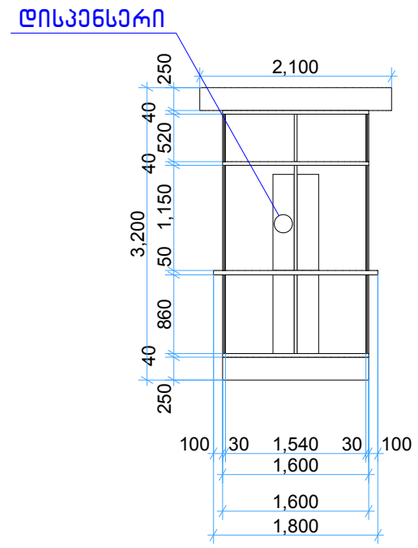

დირექტორი	მახარობლიშვილი		ბუნებრივი გაზით ავტოგაზგასამართი საკომპრესორო სადგური ქ.თბილისში მდ. მტკვრის მარჯვენა სანაპიროზე, ბაქტერიოფაგისაკენ ჩასასვლელი გზის მიმდებარედ				
არ.მთ.არქ.	შუკაკიძე						
არ.მთ.კონსტ.	წოწერია						
			არქიტექტურული ნაწილი	დაკვეთა №			
			დისპენსერის ჯიხურის ფასადები	სტადია	ფურც.	ფ-ბი	მასშტაბი
				მ	ა- 27	31	1:100
შეასრულა	ბერიაშვილი						
შეამოწმა	კოშაძე		404862038	შპს "დმ სტუდია"			