

ფოტომონტაჟი ნარიყალას ციხის ფერდიდან



ანალოგი

მინის კეცვადი სისტემა






ხის გამჭოლი დეკორატიული ცხაურის





მოძრავი ტენტი











არსებული გეგმა
მ 1:100

West Elevation

East Elevation

S-01

S-01

5.618

4.445

0.900

0.900

8.250

19.195

8.735

6.700

2.950

6.045

1.250

5.450

8.319

0.350

2.820

3.520

10.415

1250

4.775

2.230

4.010

8.770

3.070

5.400

2.700

ლიფტის შახტა

12.085

1200

0.900

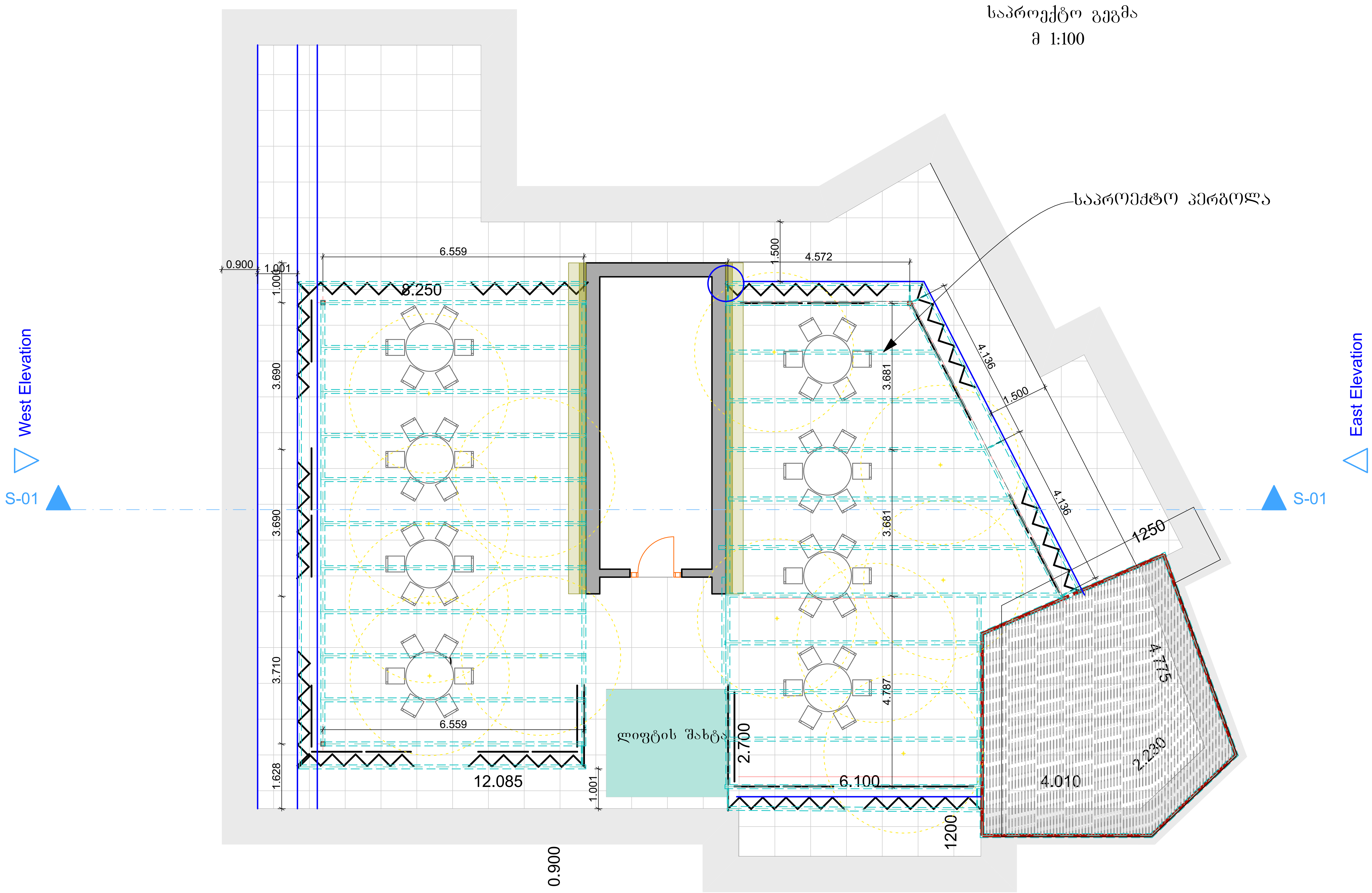

საპროექტო გეგმა
მ 1:100
საპროექტო პერგოლა
West Elevation
East Elevation
S-01
S-01
ლიფტის შახტა
0.900
1.001
1.000
6.559
8.250
3.690
3.690
3.710
1.628
6.559
12.085
1.001
0.900
2.700
1.500
4.572
4.136
1.500
4.136
3.681
3.681
4.787
6.100
1200
1250
4.775
2.230
4.010

არსებული ჭრილი

მ 1:100

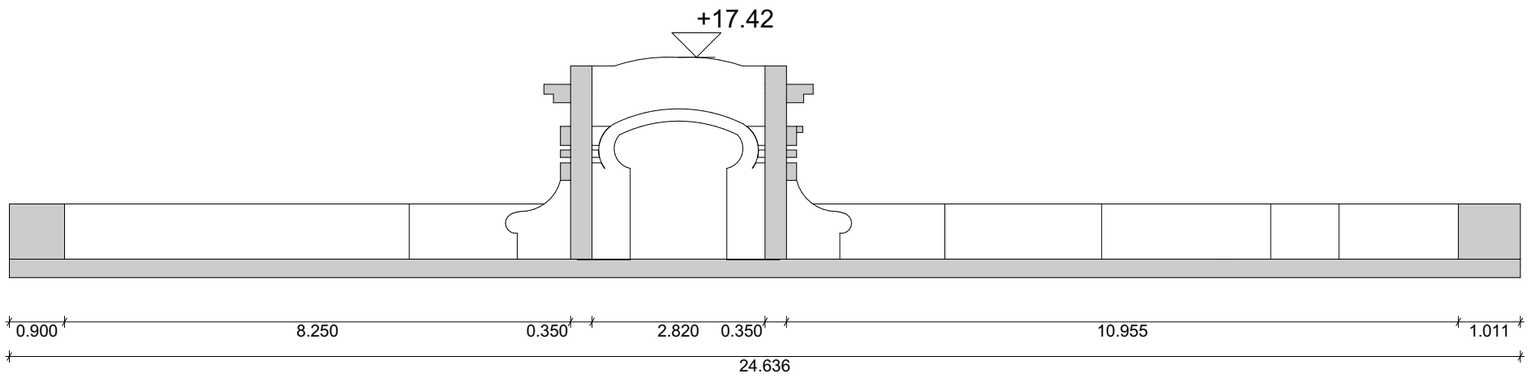

საპროექტო ჭრილი

მ 1:100

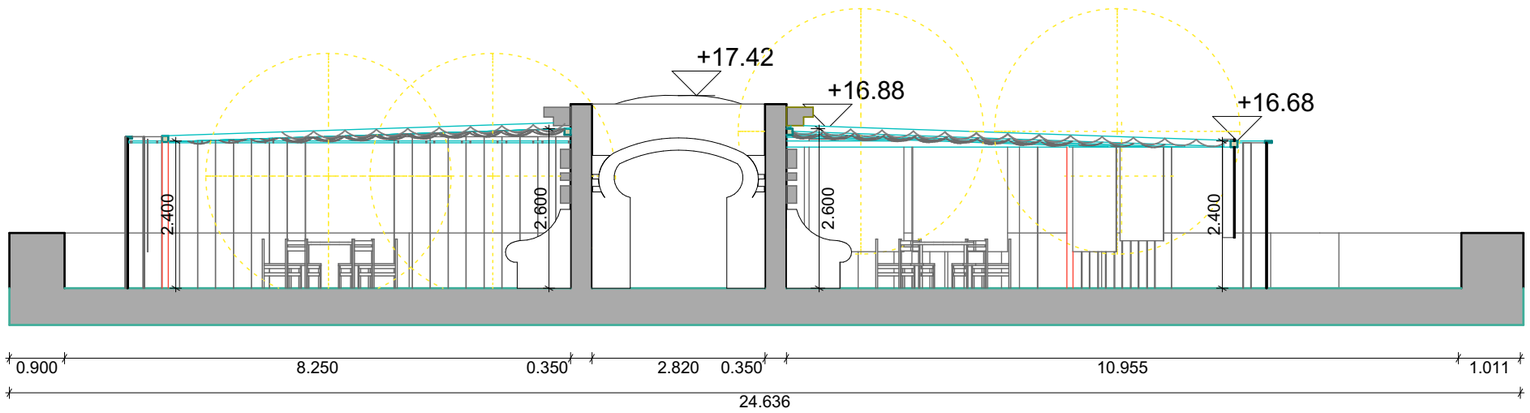

ა