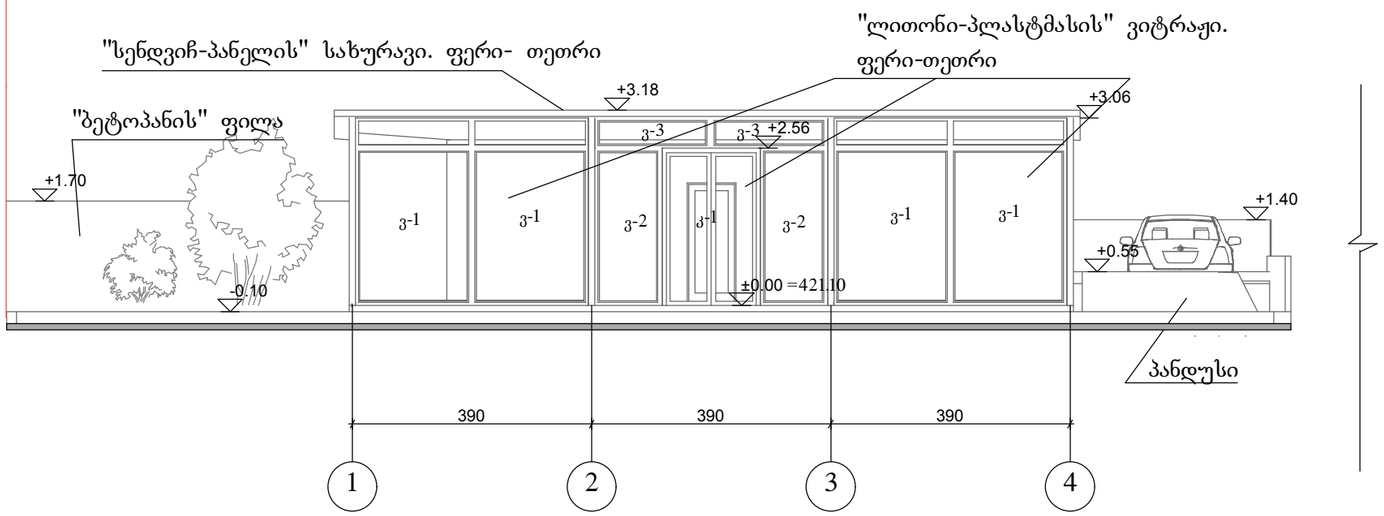

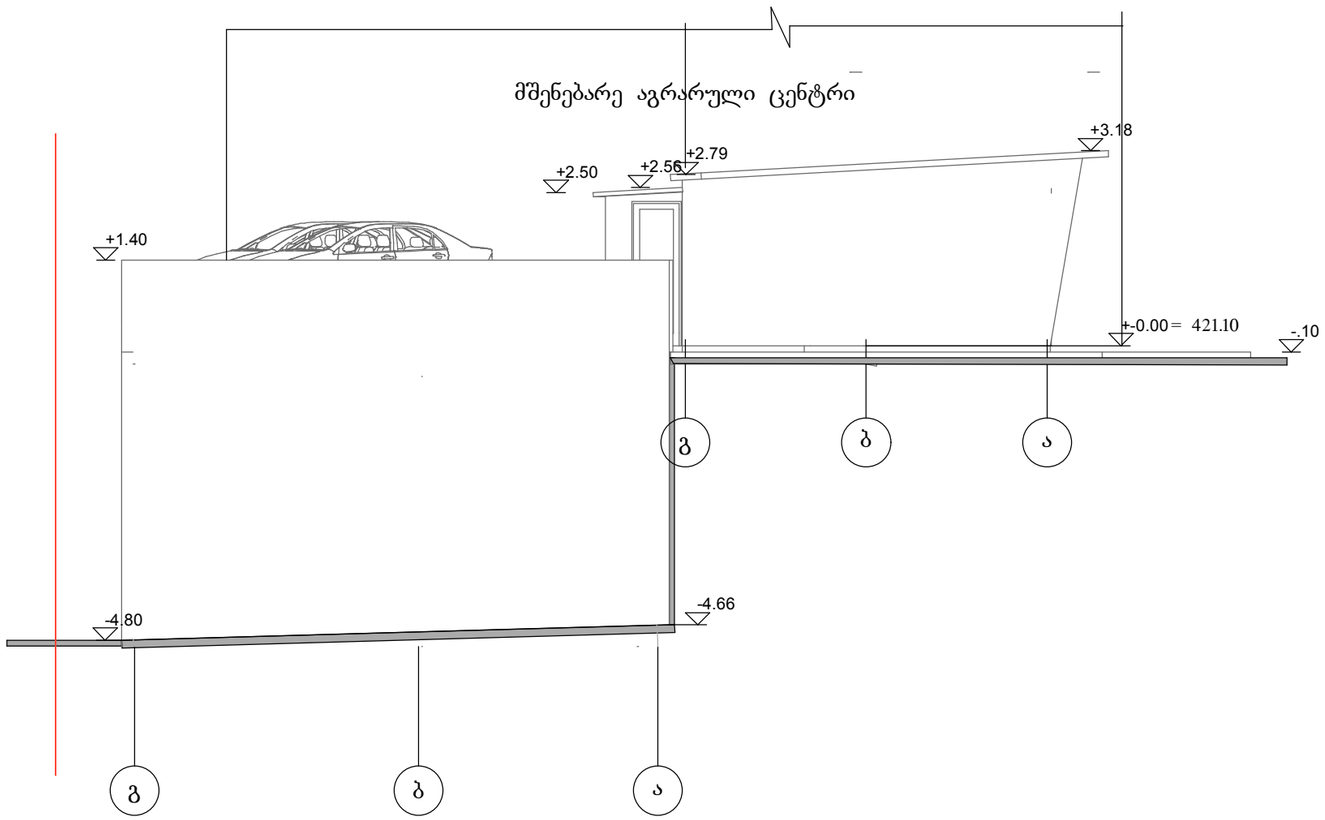

დირექტორი	რ. ავალიშვილი		სავაჭრო-საგამოფენო პავილიონის, ღია ავტოსადგომის და საყრდენი კედლის კორექტ. პროექტი	სტადია	მასშტ	ფურც.	ფურც-ბი
					1:100	5	8
ჰრ. მთ. არქ..	რ. ავალიშვილი			არქიტექტურული ნაწილი			
დაამუშავა	რ. ავალიშვილი		პავილიონის წინა ფასადი ღერძ. 1-4; გვ. ფასადი ღერძ. გ-ა	RA - პროექტი			

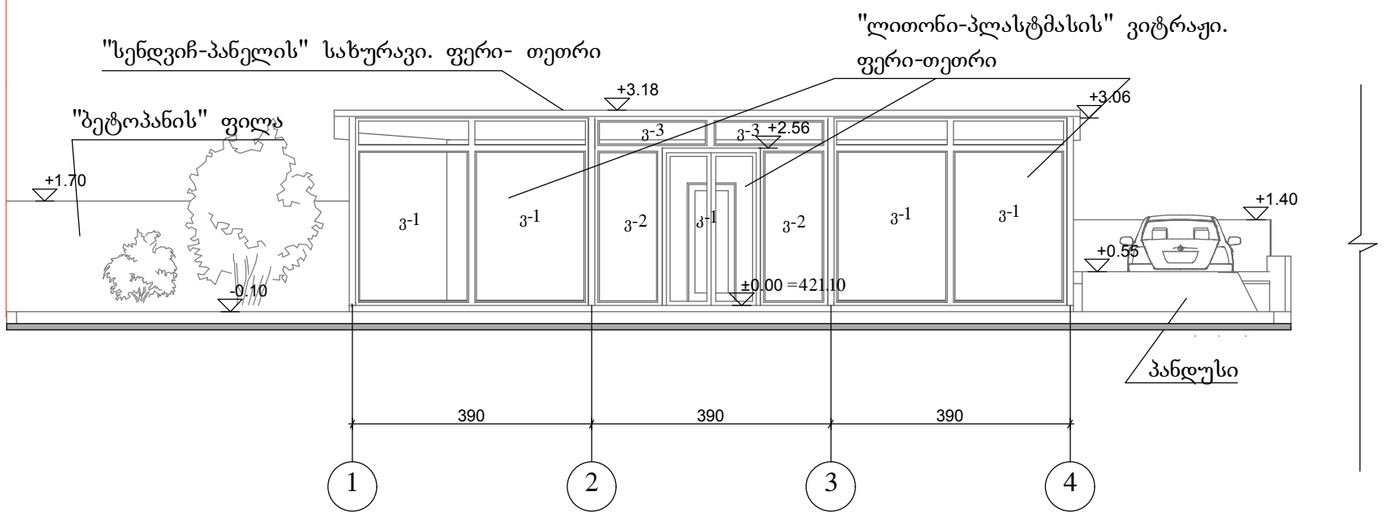

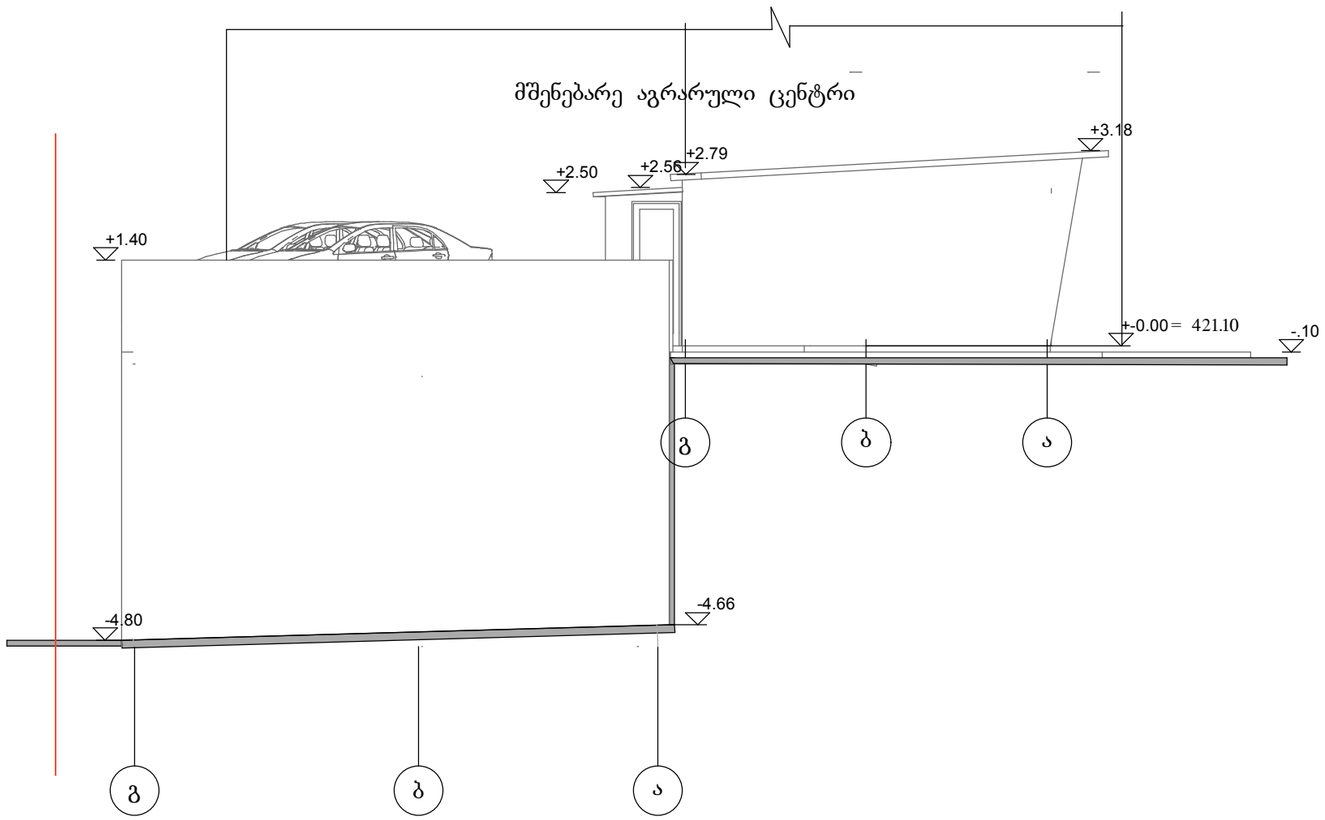

დირექტორი	რ. ავალიშვილი		სავაჭრო-საგამოფენო პავილიონის, ღია ავტოსადგომის და საყრდენი კედლის კორექტ. პროექტი	სტადია	მასშტ	ფურც.	ფურც-ბი
					1:100	5	8
ჰრ. მთ. არქ..	რ. ავალიშვილი			არქიტექტურული ნაწილი			
დაამუშავა	რ. ავალიშვილი		პავილიონის წინა ფასადი ღერძ. 1-4; გვ. ფასადი ღერძ. გ-ა	RA - პროექტი			