W r i l i 1-1
m. 1:100

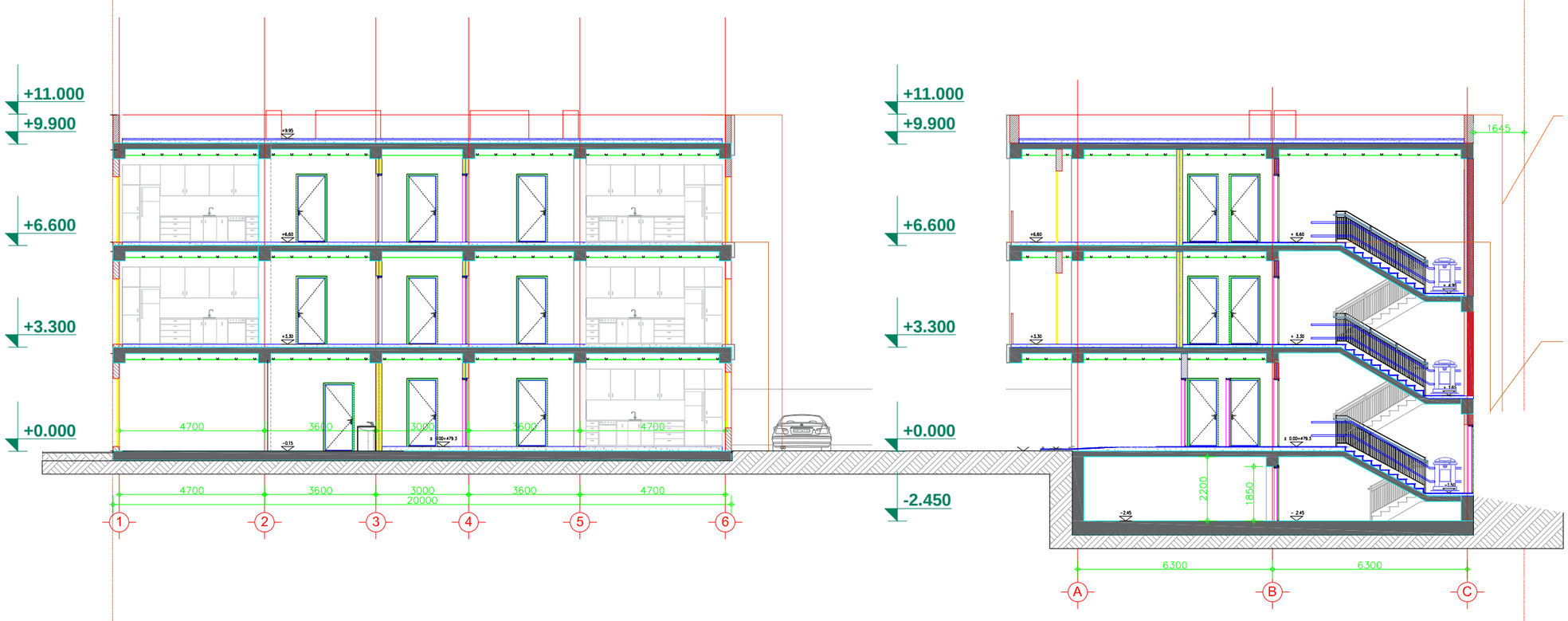

xel Sekruleba #

p i r o b i T i a R n i S v n e b i

- RerZis xazi
- sakadastro sazRvari
- W r i l i s xazi
- b l o k i s kedeli
- gaZlierebuli betonis kedeli-sveti
- gaTboba-kondicirebis adgili
- misawvdomi svla gezi
- gasasvlelamde misadgomi manZili
- dakavebulobis jgufi (qvejgufi)
- dakavebulobis datvirTva
- saerTo farTi
- sazafxulo farTi
- farTobi Sida konturze
- binis #



- R i o b i f i l a S i
- ked l i s cecx l medegoba (erTsaaTiani)
- ked l i s cecx l medegoba (orsaaTiani)
- sacxovrebeli dakavebuloba
- sadarbazo
- grunti
- mwvane safari
- cxaura tipis mopirkeTeba (gamWoli)
- s t r u q t u r u l i zedapiris niSnuli
- C r d i l o e T i s a R n i S v n a

	s i n b o l i o s saxelwodeba
	saxanZro nildgari
	saxanZro ganyofilebasTankavSiri sistema
	sagangebo xmovani gangaSis sakomunikacio sistema
	xe l i s cecx l naqri
	saxanZro-samaSvelo sapasuxuri sistemi gamoSayrebeli misaRebi fiTingebi-nidanti
	kvanli savtonaturiaRmoCeni
	kvanli zemo reagi re mauayebeli
	avtosaSxefi
	saxanZro gangaSis xeli Tsanartvaikolofi
	gasasvleli

FLEX ARCHITECTURE

S.p.s. "fleqs arqiteqtura"		
Tanamdeboba	gvari	xelmowera
direqtori	i. maziaSvili	
proeqtis avtori	i. maziaSvili	

damkveTi:	S.p.s didi diRomi
proeqtis saxelwodeba:	mravalbiniani sacxovrebeli saxli
misamarTi:	q.Tbilisi gobroniZis q. nakv 003/129

masStabi	TariRi	naxazis dasaxeleba
1:100		

stadia	furceli	furclebi
arq. nawili		

W r i l i 2-3
m. 1:100

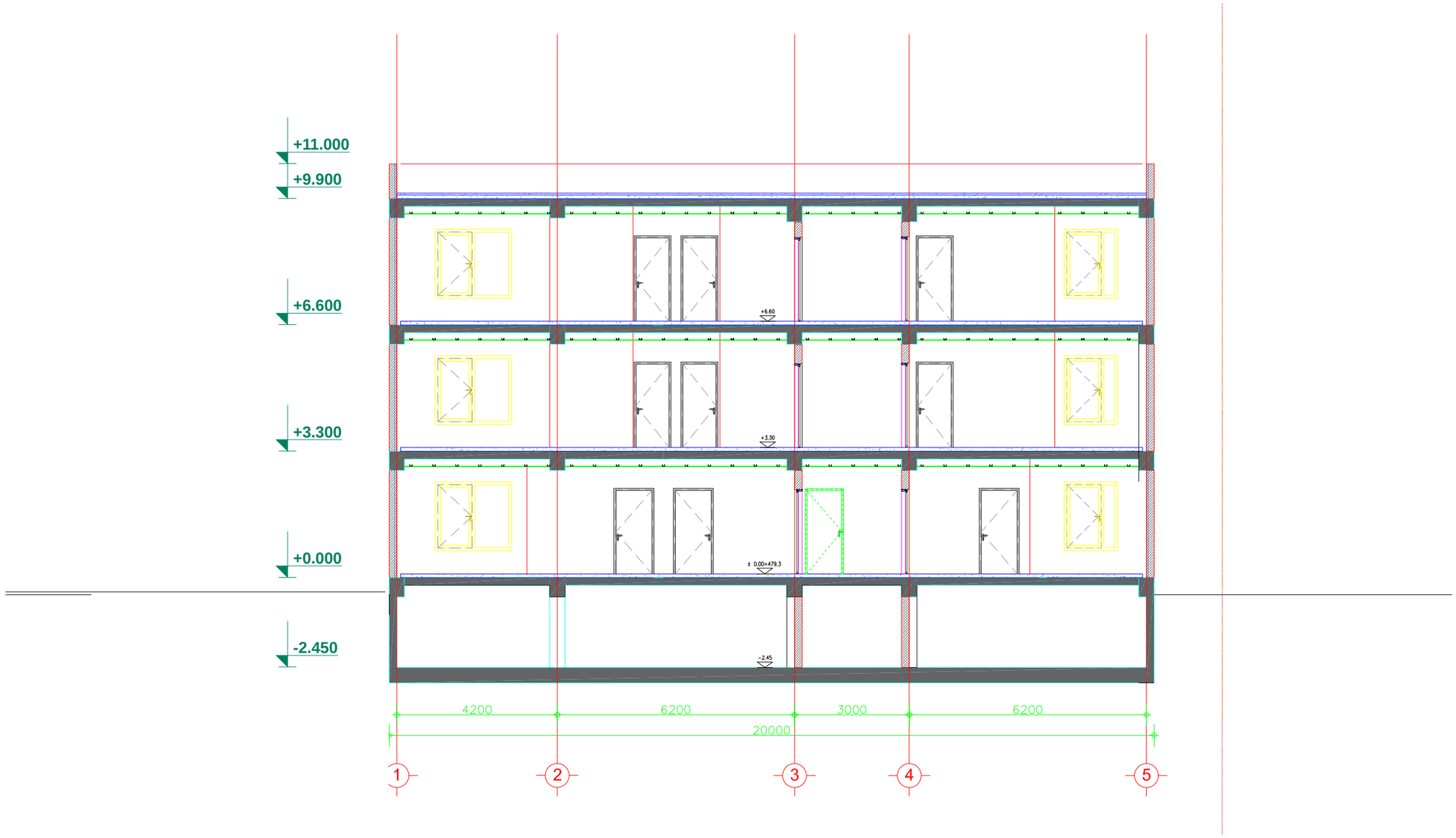

xelSekruleba #	

pirobiTi aRniSvnebi

- RerZis xazi
- sakadastro sazRvari
- Wrilis xazi
- blokis kedeli
- gaZlierebuli betonis kedeli-sveti
- gaTboba-kondicirebis adgili
- misawvdomi svla gezi
- gasasvlelamde misadgomi manZili
- sc-2 / d.d.2 — dakavebulobis jgufi (qvejgufi); dakavebulobis datvirTva
- b. #6 / 42.2 / 38.2 / 4.0 — saerTo farTi; sazafxulo farTi; farTobi Sida konturze; binis #
- Riobi filaSi
- kedlis cecxlmedegoba (erTsaaTiani)
- kedlis cecxlmedegoba (orsaaTiani)
- sacxovrebeli dakavebuloba
- sadarbazo
- grunti
- mwvane safari
- cxaura tipis mopirkeTeba (gamWoli)
- struqturuli zedapiris niSnuli
- CrdiloeTis aRniSvna

	simbolos saxelwodeba
	saxanZro mildgari
	saxanZro ganyofilebasTankavSirisistema
	sagangebo xmovani gangaSis sakomunikacio sistema
	xelis cecxlmaqri
	saxanZro-samaSvelo samsaxurismier gamosayenebeli misaerTebeli-hidranti
	kvanlis avtomaturiaRmoCeni
	kvanlzemo reagire mauwyebeli
	avtosaSxefi
	saxanZro gangaSis xeliT samaRTvaikolofi
	gasasvleli

FLEX ARCHITECTURE

S.p.s. "fleqs arqiteqtura"		
Tanamdeboba	gvari	xelmowera
direqtori	i. maziaSvili	
proeqtis avtori	i. maziaSvili	

damkveTi: S.p.s didi diRomi

proeqtis saxelwodeba:
mravalbiniani sacxovrebeli saxli

misamarTi:
q.Tbilisi gobroniZis q. nakv 003/129

masStabi	TariRi	naxazis dasaxeleba
1:100		

stadia	furceli	furclebi
arq. nawili		

Wrili 2-2
m. 1:100

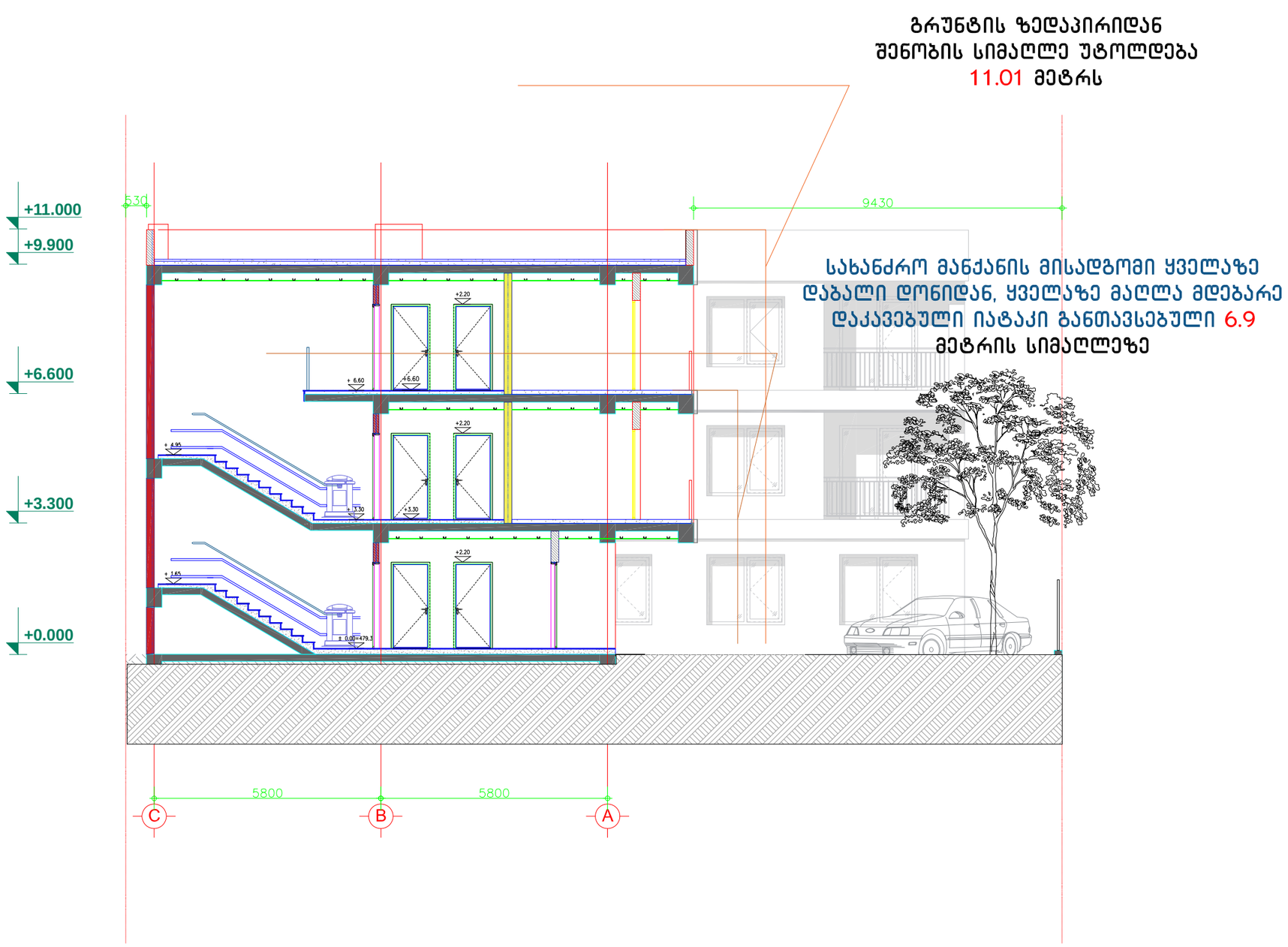

ბრუნტის ზედაპირიდან
შენობის სიმაღლე უტოლდება
11.01 მეტრს

სახანძრო მანქანის მისადგომი ყველაზე
დაბალი დონიდან, ყველაზე მაღლა მდებარე
დაკავებული იატაკი განთავსებული 6.9
მეტრის სიმაღლეზე

xelSekruleba #	

pirobiTi aRniSvnebi

- a — RerZis xazi
- sakadastro sazRvari
- Wrilis xazi
- blokis kedeli
- gaZlierebuli betonis kedeli-sveti
- gaTboba-kondicirebis adgili
- misawvdomi svla gezi
- gasasvlelamde misadgomi manZili
- sc-2 — dakavebulobis jgufi (qvejgufi)
- d.d. 2 — dakavebulobis datvirTva
- b. #6 | 42.2 — saerTo farTi
- 38.2 | 4.0 — sazafxulo farTi
- farTobi Sida konturze
- binis #
- Riobi filaSi
- kedlis cecxlmedegoba (erTsaaTiani)
- kedlis cecxlmedegoba (orsaaTiani)
- sacxovrebeli dakavebuloba
- sadarbazo
- grunti
- mwvane safari
- cxaura tipis mopirkeTeba (gamWoli)
- struqturuli zedapiris niSnuli
- CrdiloeTis aRniSvna

	simbolos saxelwodeba
	saxanZro mildgari
	saxanZro ganyofilebasTankavSirissistema
	sagangebo xmovani gangaSis sakomunikacio sistema
	xelis cecxlmaqri
	saxanZro-samaSvelo samsaxuris mier ganosayenebeli misaerTebeli-hidranti
	kvamlis avtomaturi aRmomCeni
	kvamlzemo reagire mauwyebeli
	avtosaSxefi
	saxanZro gangaSis xeliTsamaRTvaikolofi
	gasasvleli

FLEX ARCHITECTURE

S.p.s. "fleqs arqiteqtura"		
Tanamdeboba	gvari	xelmowera
direqtori	i. maziaSvili	
proeqtis avtori	i. maziaSvili	

damkveTi: S.p.s didi diRomi

proeqtis saxelwodeba:
mravalbiniani sacxovrebeli saxli

misamarTi:
q.Tbilisi gobroniZis q. nakv 003/129

masStabi	TariRi	naxazis dasaxeleba
1:100		

stadia	furceli	furclebi
arq. nawili		

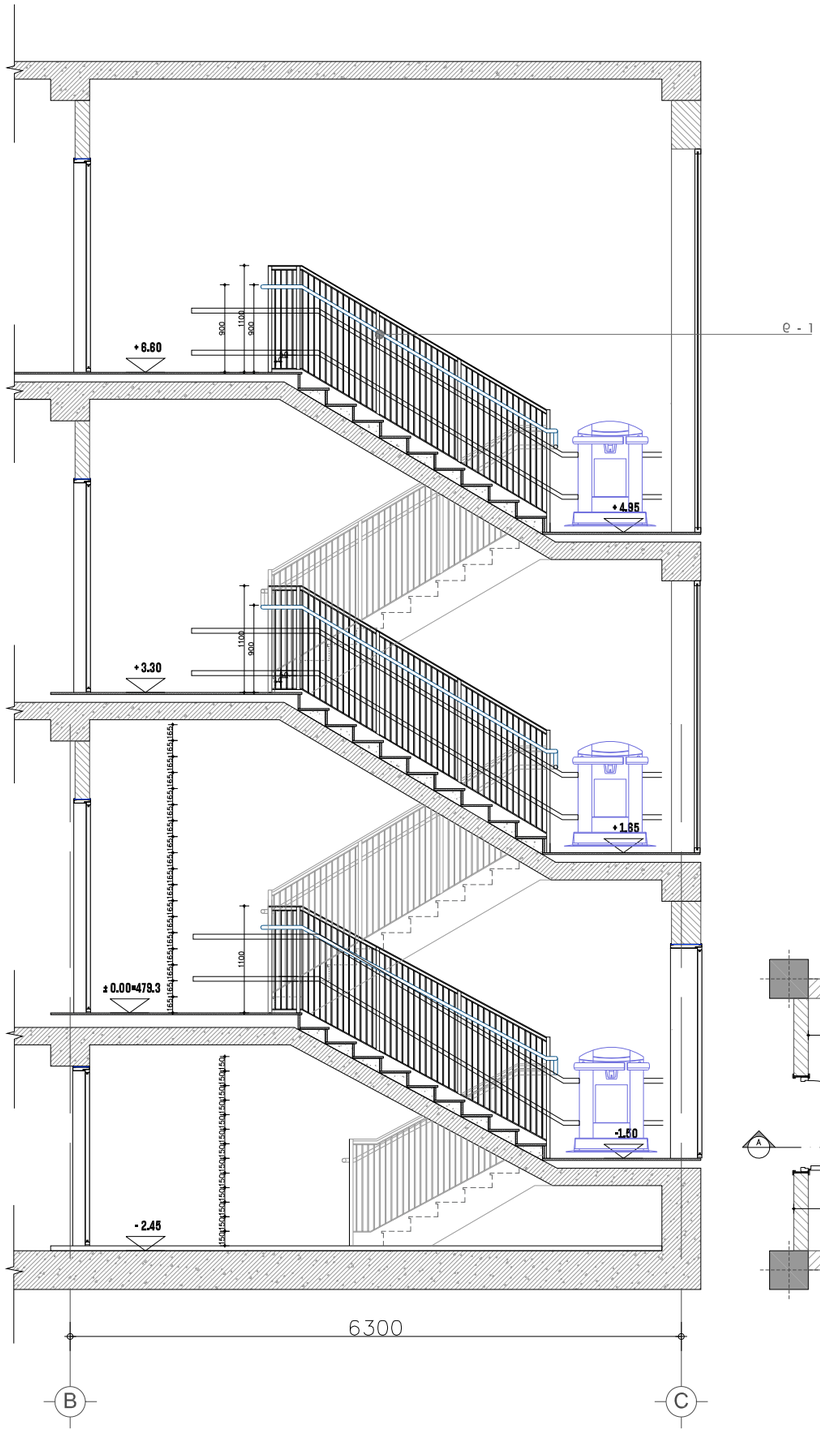

A ჭრილი

მასშტაბი 1:20

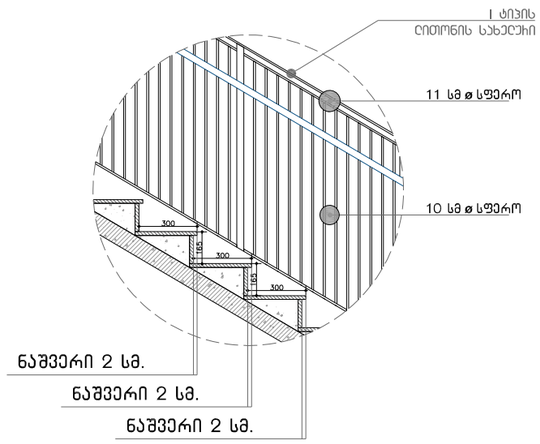

D1 დეტალი 1

მასშტაბი 1:10

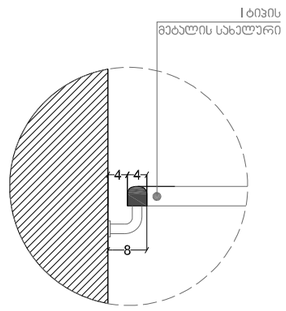

D2 დეტალი 2

მასშტაბი 1:10

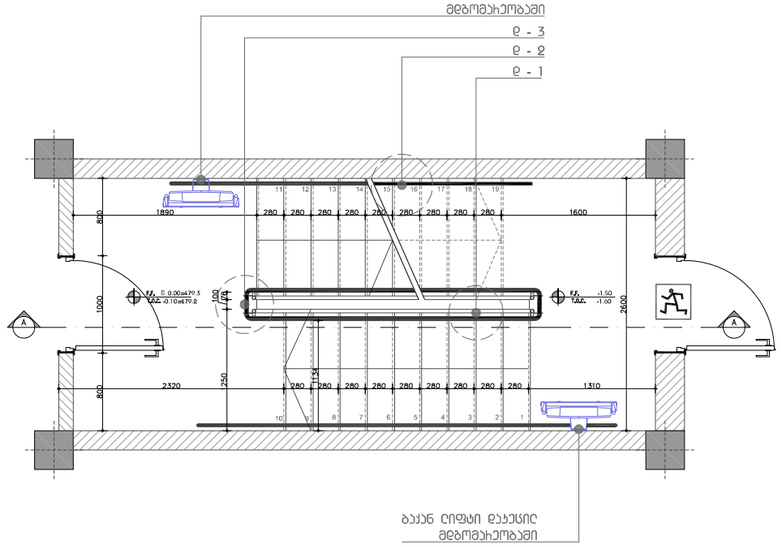

ბ ჭ ა

მასშტაბი 1:20

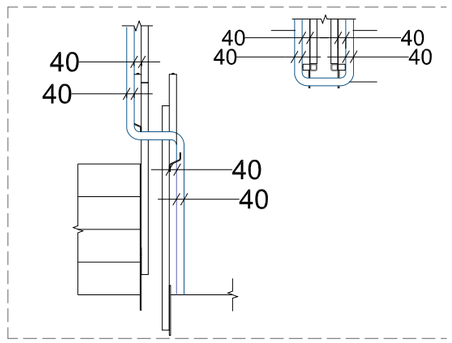

D3 დეტალი 3

მასშტაბი 1:10

xel Sekruleba #

pirobiTi aRniSvnebi

- RerZis xazi
- sakadastro sazRvari
- Wrilis xazi
- blokis kedeli
- gaZlierebuli betonis kedeli-sveti
- gaTboba-kondicirebis adgili
- misawvdomi svla gezi
- gasasvlelamde misadgomi manZili
- sc-2 / d.d.2 — dakavebulobis jgufi (qvejgufi) / dakavebulobis datvirTva
- b.#6 42.2 / 38.2 4.0 — saerTo farTi / sazafxulo farTi
- farTobi Sida konturze binis #
- Riobi filaSi
- kedlis cecxlmedegoba (erTsaaTiani)
- kedlis cecxlmedegoba (orsaaTiani)
- sacxovrebeli dakavebuloba
- sadarbazo
- grunti
- mwvane safari
- cxaura tipis mopirkeTeba (gamWoli)
- struqturuli zedapiris niSnuli
- CrdiloeTis aRniSvna

	simbolos saxelwodeba
	saxanZromildgari
	saxanZro ganyofilebasTankavSirissistema
	sagangebo xmovani gangaSis sakomunikacio sistema
	xelisceclmaqari
	saxanZro-sanaSlo sagasayrismier gamoSayenebeli risaTvis-nitrianti
	kvamlisavtomaturiaRmomceni
	kvamlzemoreagirenauwyebeli
	avtosaSxefi
	saxanZroganga Sisxeli TsanaRtvaikolofi
	gasasvleli

FLEX ARCHITECTURE

S.p.s. "fleqs arqiteqtura"		
Tanamdeboba	gvari	xelmowera
direqtori	i.maziaSvili	
proeqtisavtori	i.maziaSvili	

damkveTi: Sps didi diRomi

proeqtis saxelwodeba: mravalbiniani sacxovrebeli saxli

misamarTi: q.Tbilisi gobroniZis q. nakv 003/129

masStabi	TariRi	naxazis dasaxeleba
1:100		

stadia	furceli	furclebi
arq. nawili		

ყოველ დაკავებულ სივრცეში, რომელიც ნიავდება ბუნებრივი განიავებით, გარე გასაღები ღიობის მინიმალური ფართობი გაღებულ მდგომარეობაში აღემატება იატაკის ფართობის 4%-ს

2.52/17.12=15%

2.52/9.58=26%

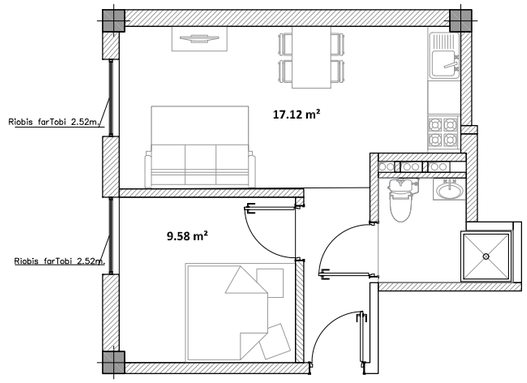

ცეცხლსაქრობის განთავსების სქემა

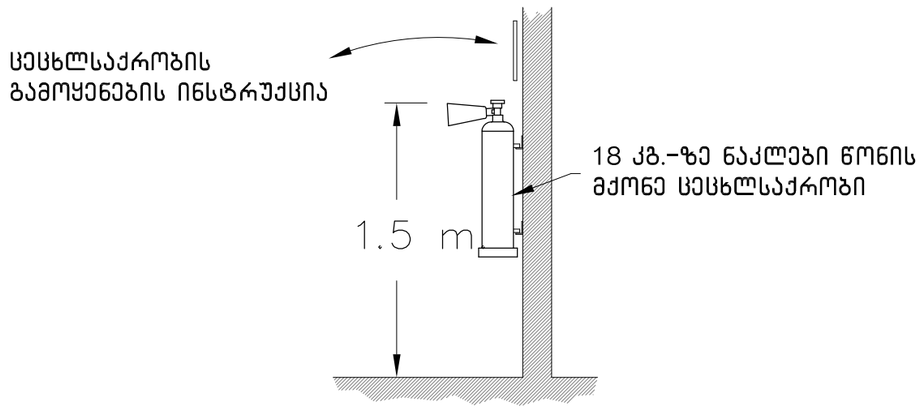

xel Sekruleba #

pirobiTi aRniSvnebi

- RerZis xazi
- sakadastro sazRvari
- Wrilis xazi
- blokis kedeli
- gaZlierebuli betonis kedeli-sveti
- gaTboba-kondicirebis adgili
- misawvdomi svla gezi
- gasasvlelamde misadgomi manZili
- sc-2 / d.d. 2 — dakavebulobis jgufi (qvejgufi) / dakavebulobis datvirTva
- b. #6 42.2 / 38.2 4.0 — saerTo farTi / sazafxulo farTi
- farTobi Sida konturze binis #
- Riobi filaSi
- kedlis cecxlmedegoba (erTsaaTiani)
- kedlis cecxlmedegoba (orsaaTiani)
- sacxovrebeli dakavebuloba
- sadarbazo
- grunti
- mwvane safari
- cxaura tipis mopirkeTeba (gamWoli)
- struqturuli zedapiris niSnuli
- CrdiloeTis aRniSvna

	simbolos saxelwodeba
	saxanZro nildgari
	saxanZro ganyofilebasTankavSirissistema
	sagangebo xmovani gangaSis sakomunikacio sistema
	xelis cecxlmaqri
	saxanZro-gamaSveli mosamsaxurisnigar gamoSajeneblebi risTvisac TebeliinvdiranTi
	kvanlisavtonaturiaRmonCeni
	kvanlzemoreagiremauyebeli
	avtosaSxefi
	saxanZro gangaSisxeliTsamaRTvaikolofi
	gasasvleli

FLEX ARCHITECTURE

S.p.s. "fleqs arqiteqtura"		
Tanamdeboba	gvari	xelmowera
direqtori	i. maziaSvili	
proeqtis avtori	i. maziaSvili	

damkveTi: S.p.s didi diRomi

proeqtis saxelwodeba:
mravalbiniani sacxovrebeli saxli

misamarTi:
q.Tbilisi gobroniZis q. nakv 003/129

masStabi	TariRi	naxazis dasaxeleba
1:100		

stadia	furceli	furclebi
arq. nawili		