არსებული ადმინისტრაციული შენობის გეგმა 1:100 მ.

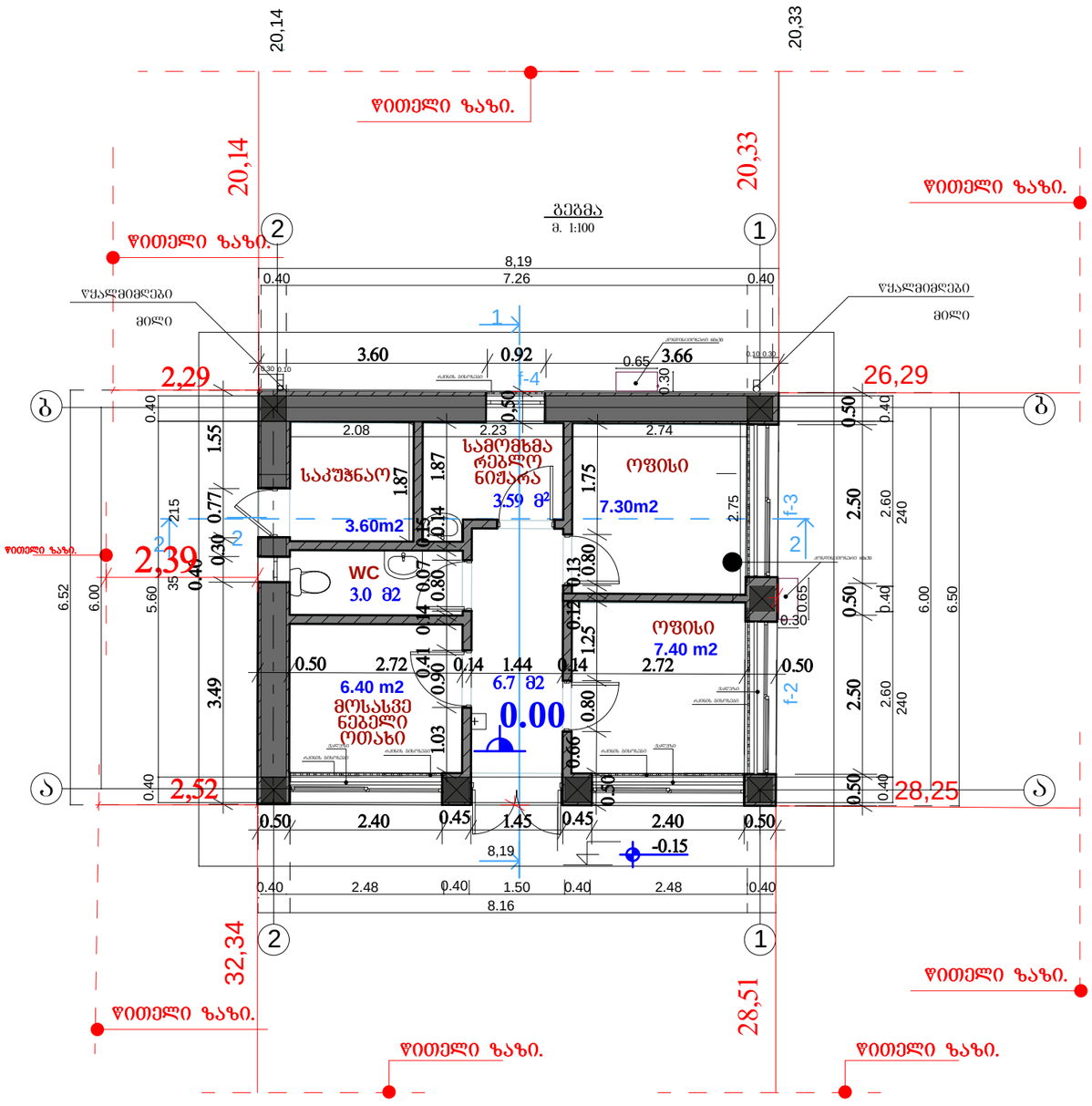

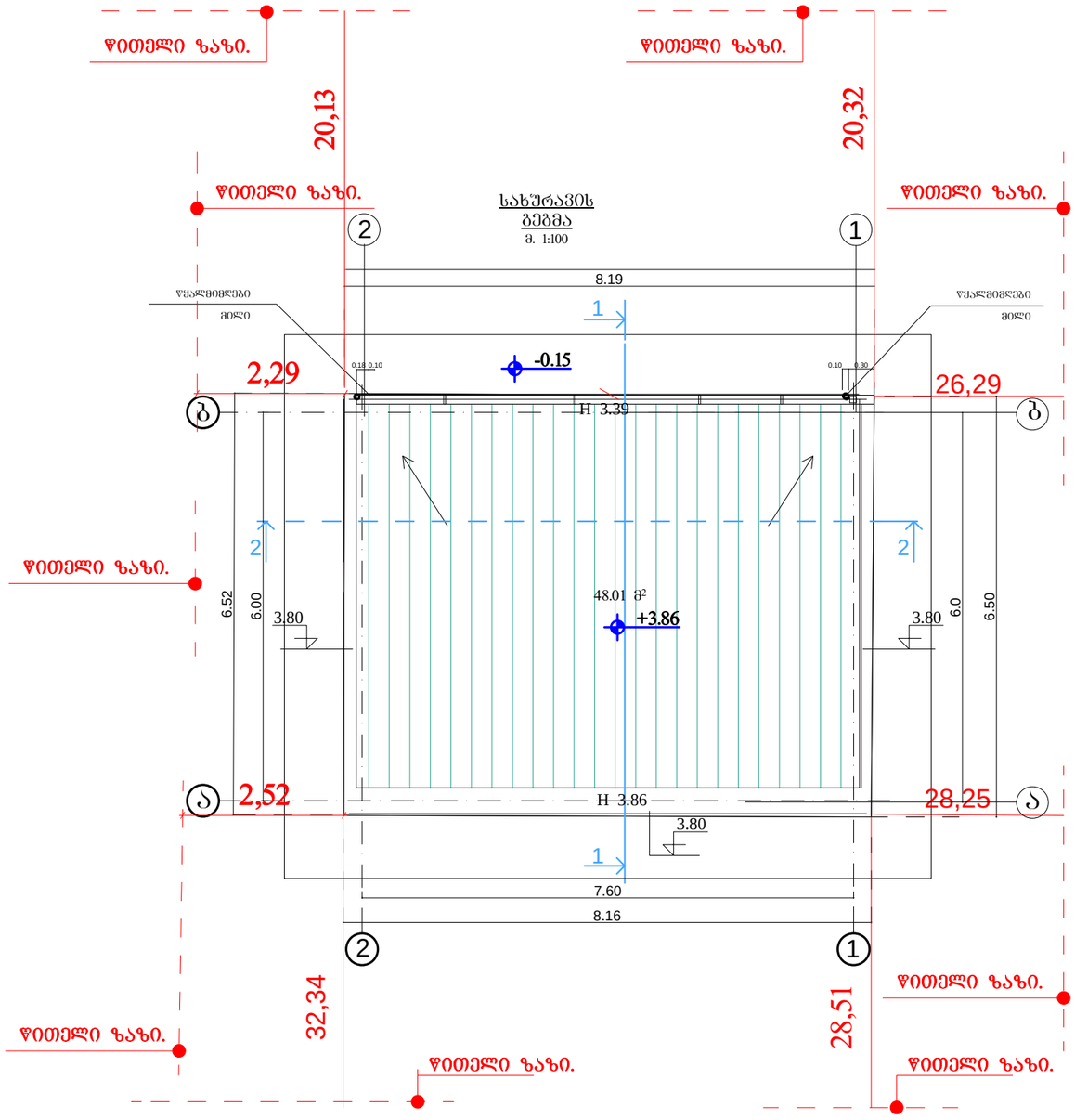

შენიშვნა

1. ნახაზზე ზომები მოცემულია სმ, ნიშნულები მ.

ექსპლიკაცია

1. დირექტორის კაბინეტი
2. საოპერატორო
3. ბუღალტერის კაბინეტი
4. საპაშნაო
5. სანკვანძი
6. დერეფანი
7. სახელოსნო

პრ.მთ.არქ.	გიორგი ბარამიძე			ინვენტ. №	
არქიტექტორი	გიორგი ბარამიძე				
დამკვეთი	შ.პ.ს გამა			თარიღი	08.04.2019
			ქ. ონალისში, ბურამიშვილის გამზირიდან გლდანისკენ მიმავალ ავტომაგისტრალზე.		
			ნაკვეთის საკადასტრო კოდი 01.11.12.020.007		
				სტადია	ფურცელი	ფურ-ბი
				ა.პ.	3	12
			არსებული ადმინისტრაციული შენობის გეგმა		

არსებული ფარდულის გეგმა 1:100 მ.

არსებული ფარდულის გეგმა 1:100 მ.

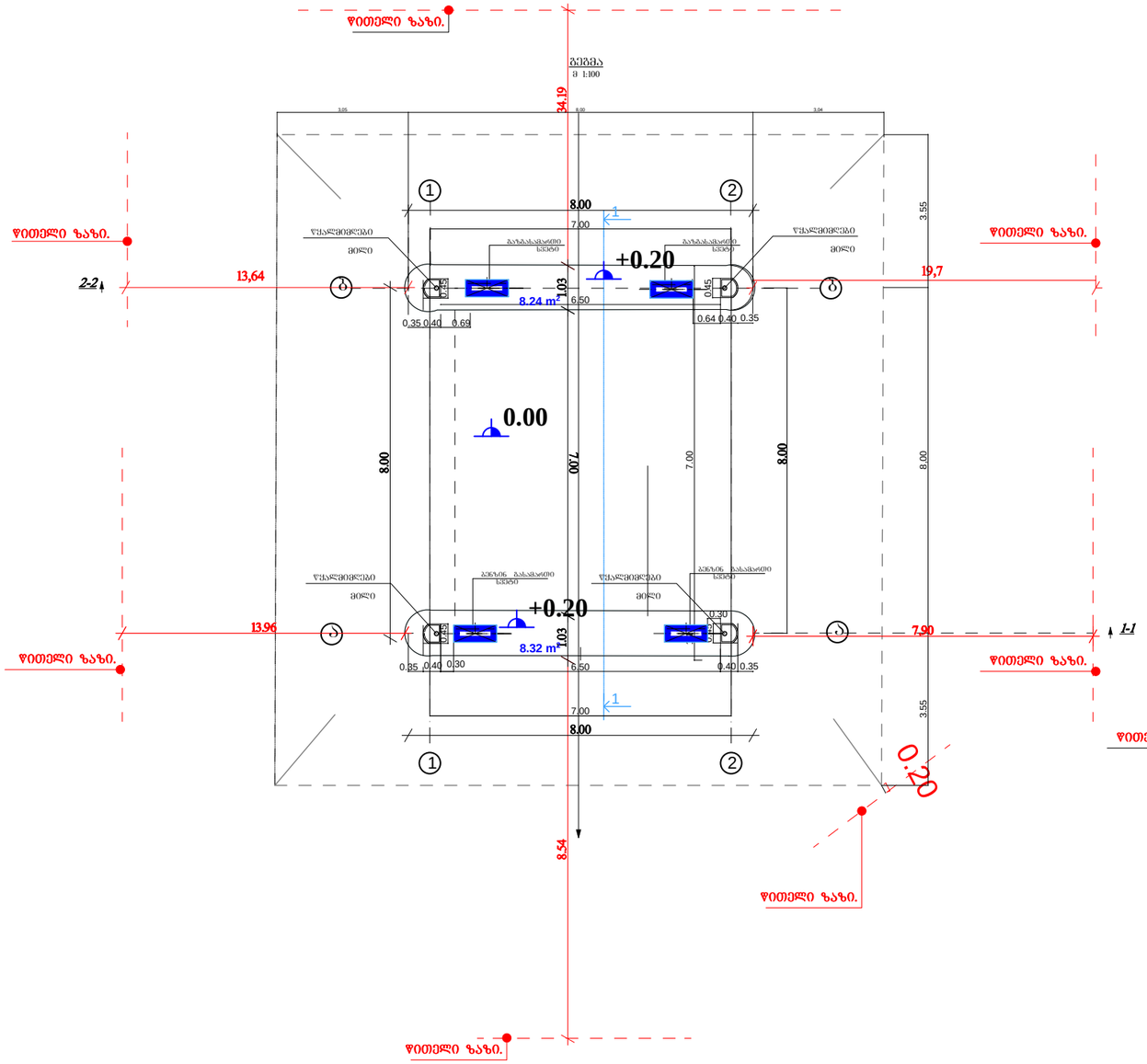

შენიშვნა

1. ნახაზზე ზომები მოცემულია სმ, ნიშნულები მ.

არსებული ფარდულის სახურავის გეგმა 1:100 მ.

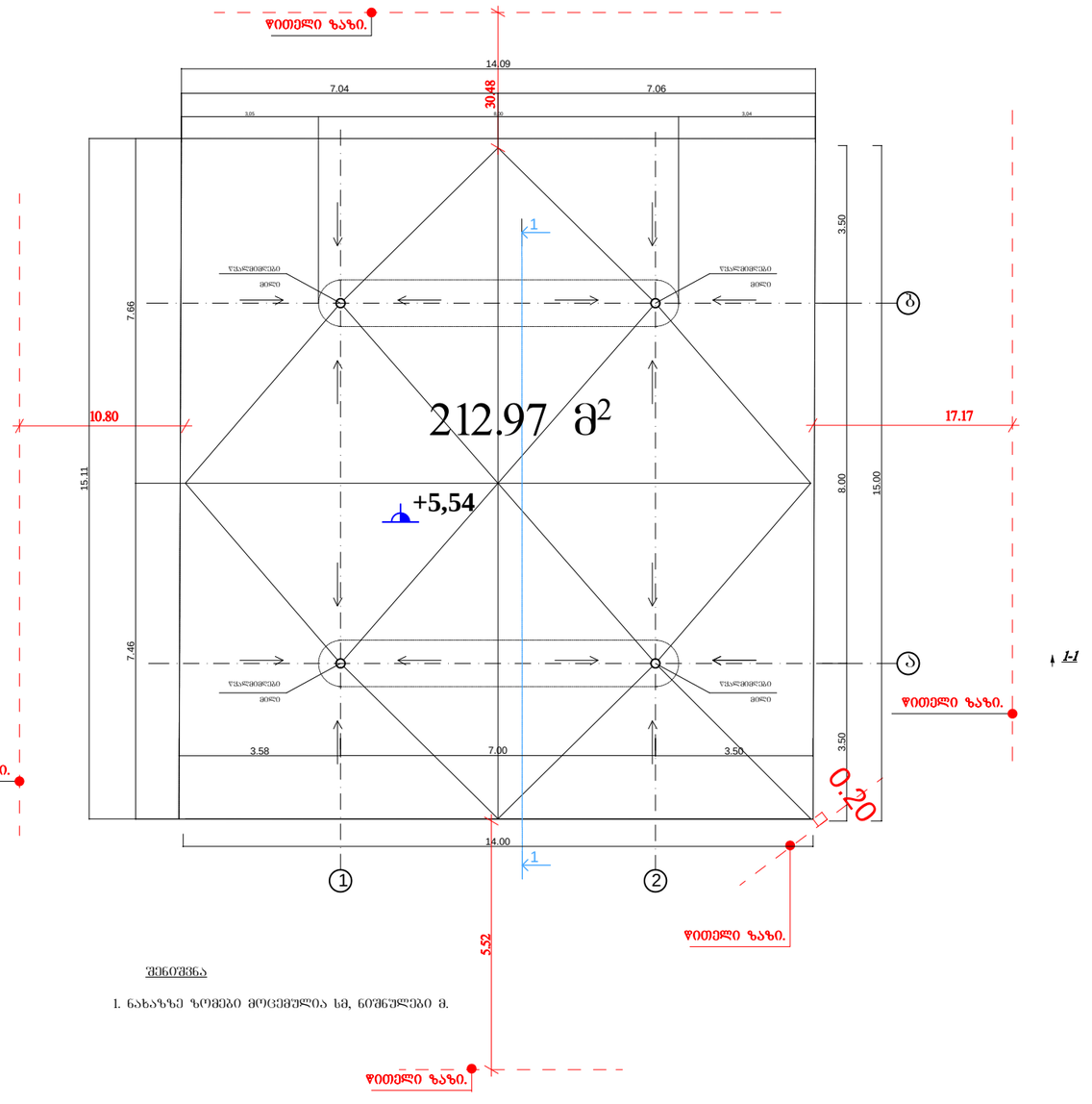

შენიშვნა

1. ნახაზზე ზომები მოცემულია სმ, ნიშნულები მ.

პრ.მთ.არქ.	ბიორგი ბარამიძე			ინვენტ. №	
არქიტექტორი	ბიორგი ბარამიძე				
დამკვეთი	შ.პ.ს ბამა			თარიღი	08.04.2019
			ქ. ობილისში, შურამიშვილის ბამზირიდან ბლდანისკენ მიმავალ ავტომაბისტრალზე.		
			ნაკვეთის საკადასტრო კოდი 01.11.12.020.007		
				სტადია	ფურცელი ფურ-ბი
				ა.პ.	4 12
			არსებული ფარდულის გეგმა , არსებული ფარდულის სახურავის გეგმა I-2 I-2 დეტალებში		

არსებული საკომპრესოროს გეგმა 1 2 ღერძებში 1:100 მ.

გეგმა
მ 1:100

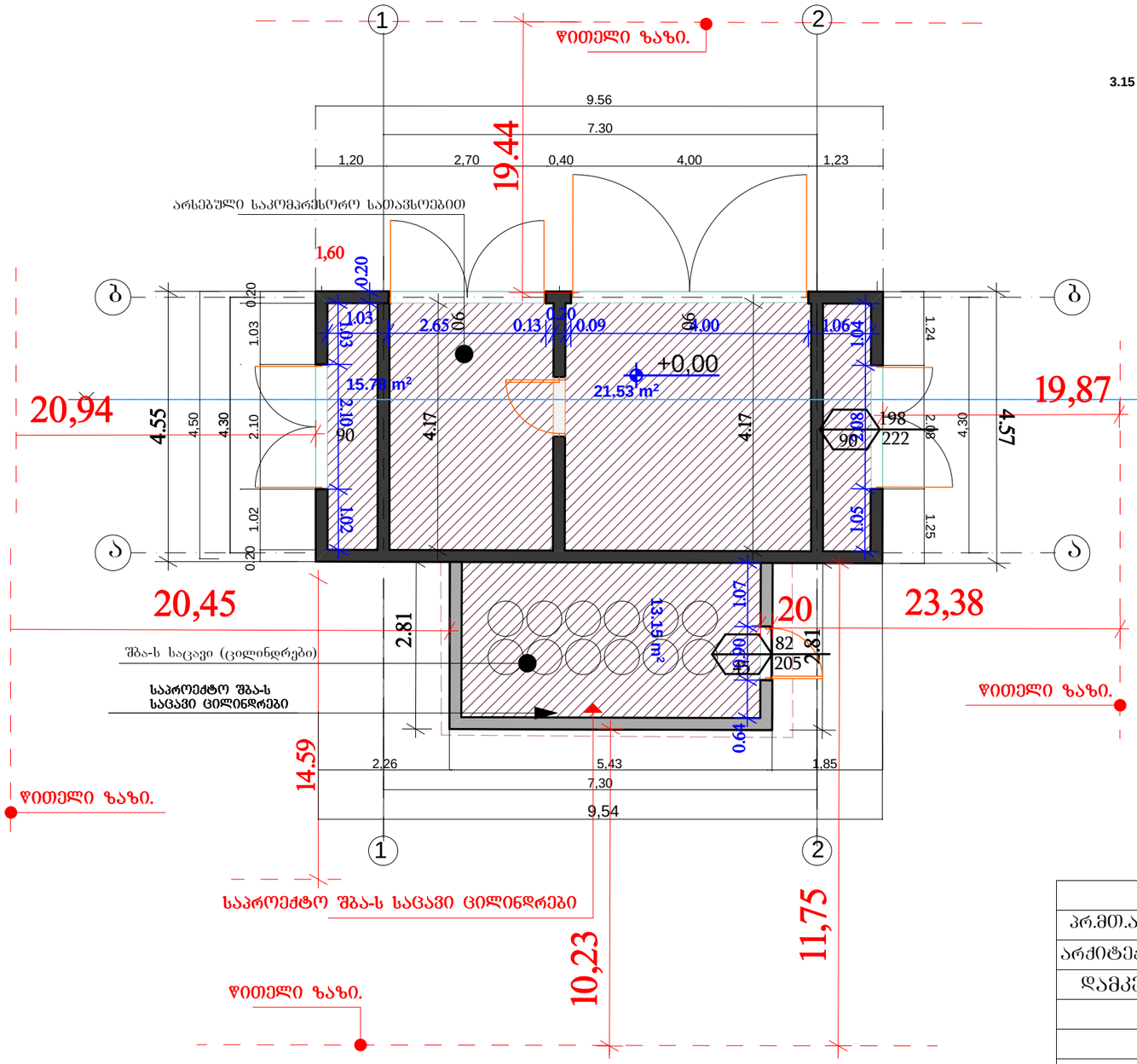

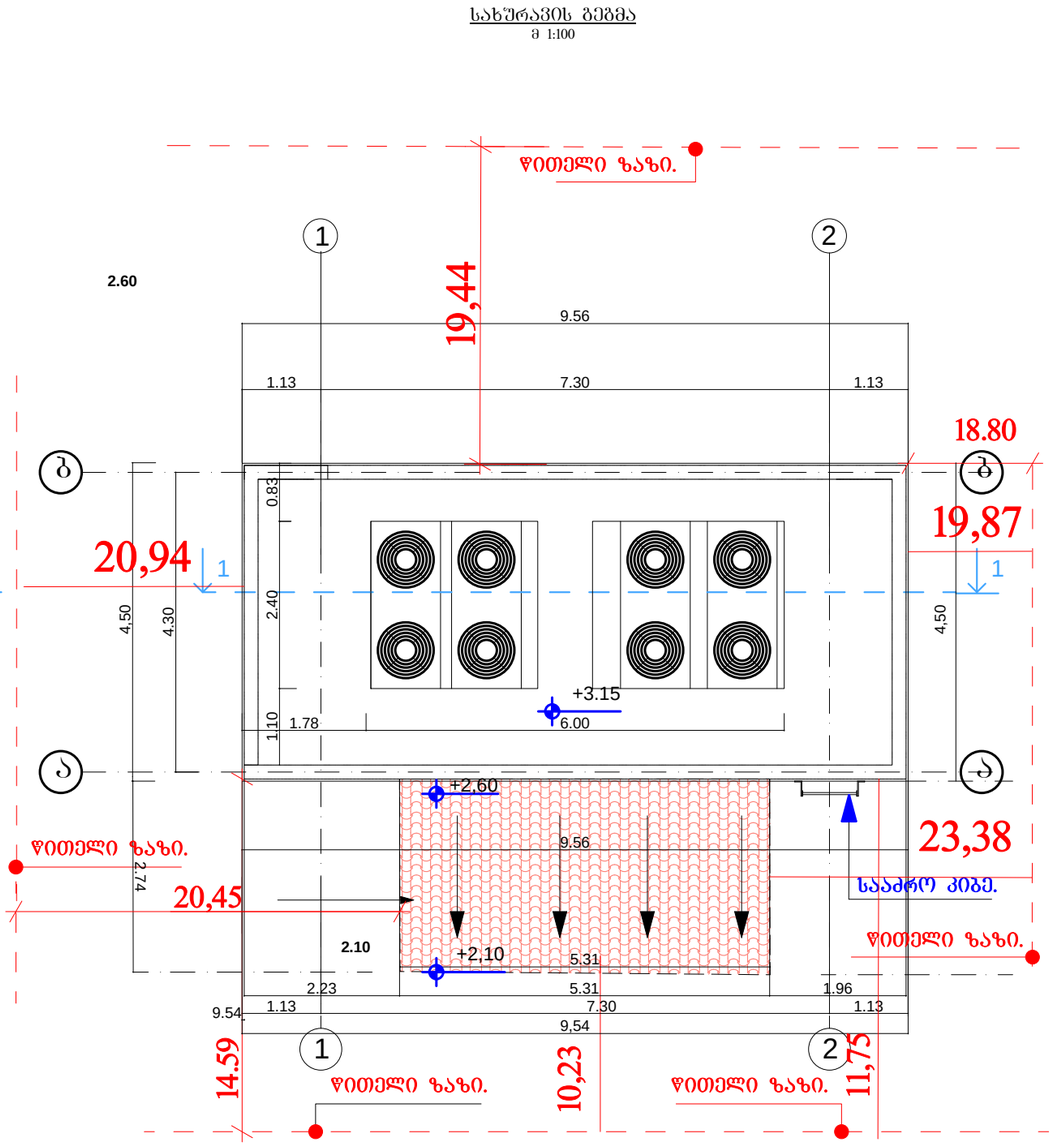

შენიშვნა

1. ნახაზზე ზომები მოცემულია სმ, ნიშნულები მ.

				ინვენტ. №	
პრ.მთ.არქ.	გიორგი ბარამიძე				
არქიტექტორი	გიორგი ბარამიძე			თარიღი	08.04.2019
დამკვეთი	შ.პ.ს გამა		ქ. თბილისში, გურამიშვილის გამზირიდან გლდანისკენ მიმავალ ავტომაგისტრალზე.		
			ნაკვეთის საკადასტრო კოდი 01.11.12.020.007		
				სტადია	ფურცელი	ფურ-ბი
				ა.პ.	5	12
			არსებული საკომპრესოროს გეგმა არსებული საკომპრესოროს სახურავის გეგმა 1-2 1-2 ღერძებში		

საპროექტო ტუალტის ფასადი 1:100 მ.

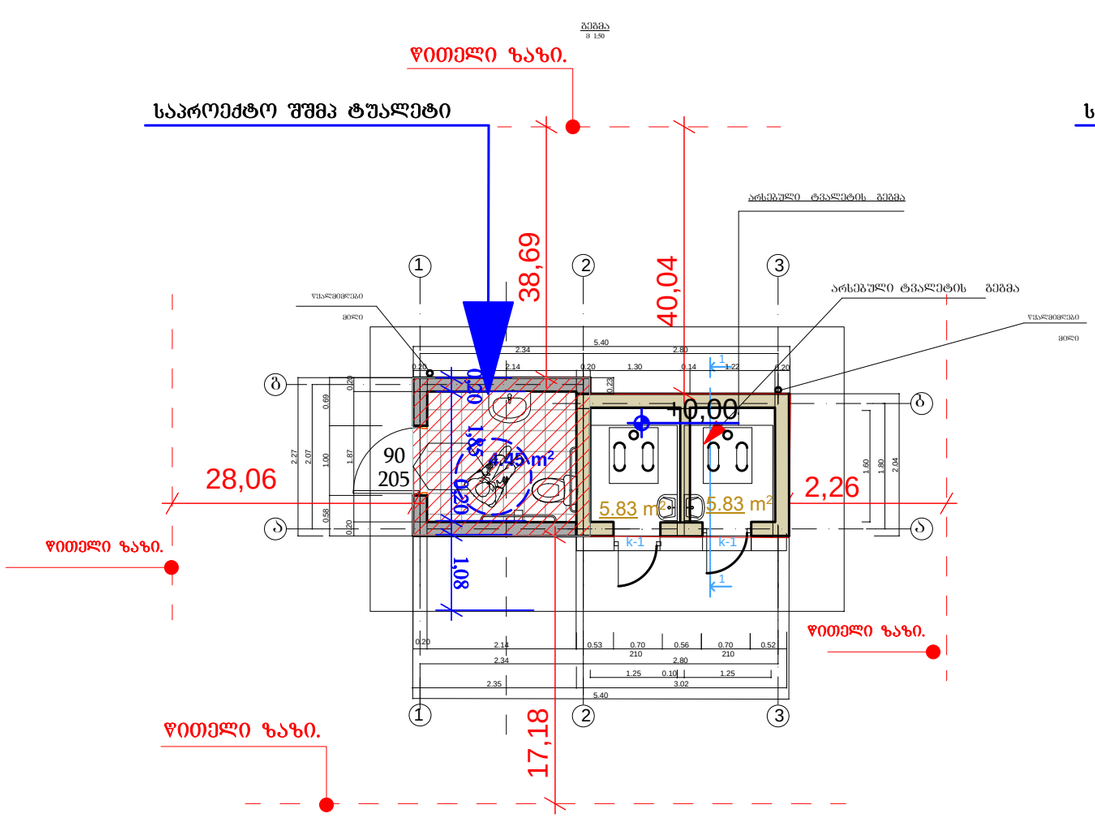

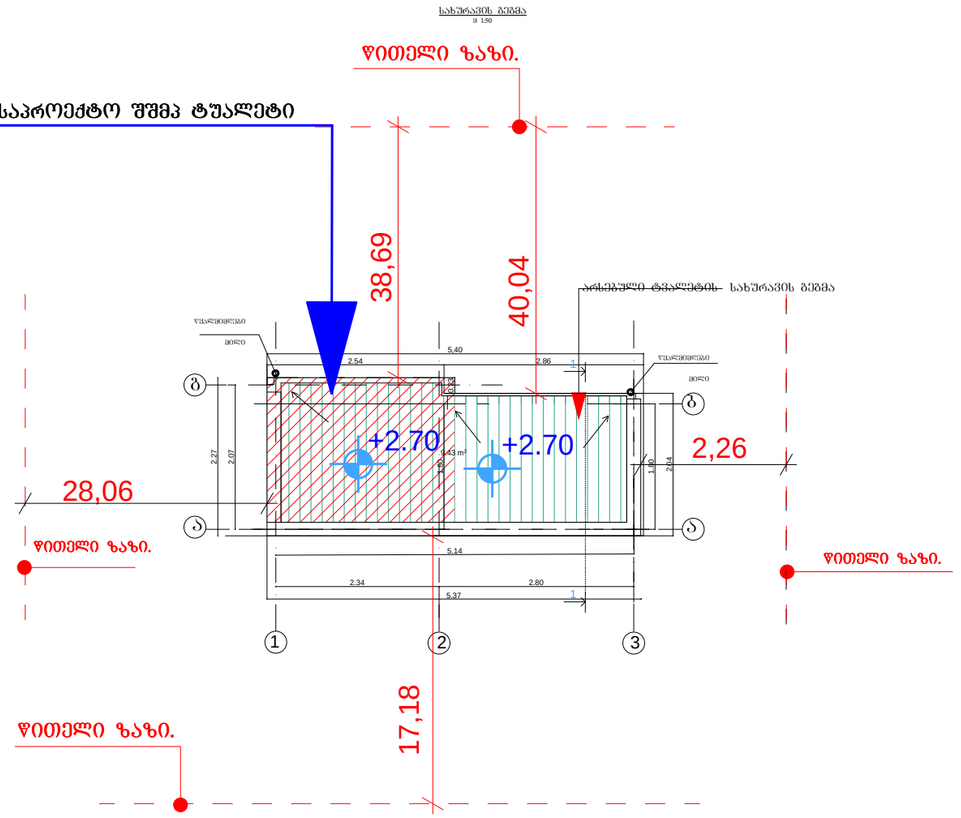

შენიშვნა

1. ნახაზზე ზომები მოცემულია სმ, ნიშნულები მ.

პრ.მთ.არქ.	გიორგი ბარამიძე			ინვენტ. №	
არქიტექტორი	გიორგი ბარამიძე				
დამკვეთი	შ.პ.ს გამა			თარიღი	08.04.2019
			ქ. თბილისში, გურამიშვილის გამზირიდან გლდანისკენ მიმავალ ავტომაგისტრალზე.		
			ნაკვეთის საკადასტრო კოდი 01.11.12.020.007		
				სტადია	ფურცელი ფურ-ბი
				ა.პ.	6 12
			ტუალეტის გეგმა		

არსებული ელექტრო ქვესადგურის გეგმა 1 :100 მ

არსებული ელექტრო ქვესადგურის გეგმა 1 :100 მ

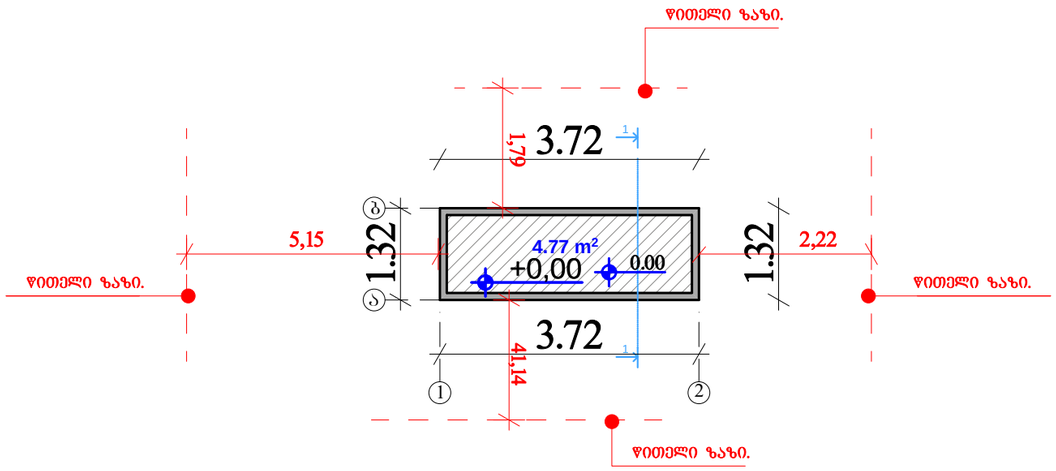

არსებული ელექტრო ქვესადგურის სახურავის გეგმა 1 :100 მ

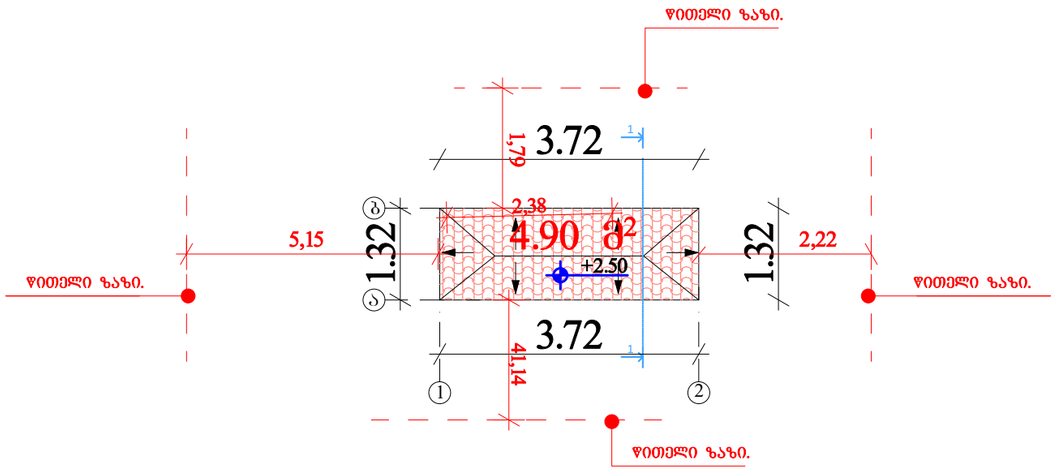

პრ.მთ.არქ.	გიორგი ბარამიძე			ინვენტ. №	
არქიტექტორი	გიორგი ბარამიძე				
დამკვეთი	შ.პ.ს გამა			თარიღი	08.04.2019
			ქ. თბილისში, გურამიშვილის გამზირიდან გლდანისკენ მიმავალ ავტომაგისტრალზე.		
			ნაკვეთის საკადასტრო კოდი 01.11.12.020.007		
				სტადია	ფურცელი / ფურ-ბი
				ა.პ.	8 / 12
			არსებული ელექტრო ქვესადგურის გეგმა		

არსებული მოსაცდელის გეგმა 100 მ

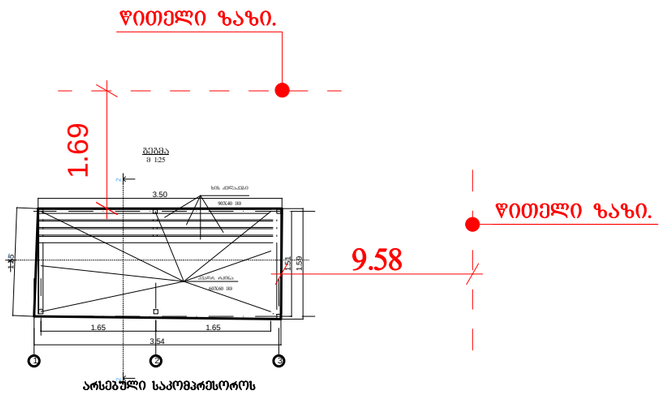

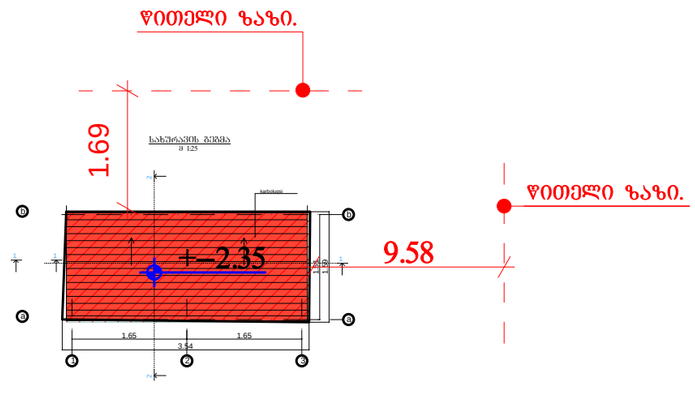

პრ.მთ.არქ.	გიორგი ბარამიძე			ინვენტ. №	
არქიტექტორი	გიორგი ბარამიძე				
დამკვეთი	შ.პ.ს გამა			თარიღი	08.04.2019
				სტადია	ფურცელი	ფურ-ბი
				ა.პ.	7	12
			გეგმა, სახურავის გეგმა		

საპროექტო ბენზინის რეზერვუარების გეგმა

საპროექტო მიწისქვეშა რეზერვუარები

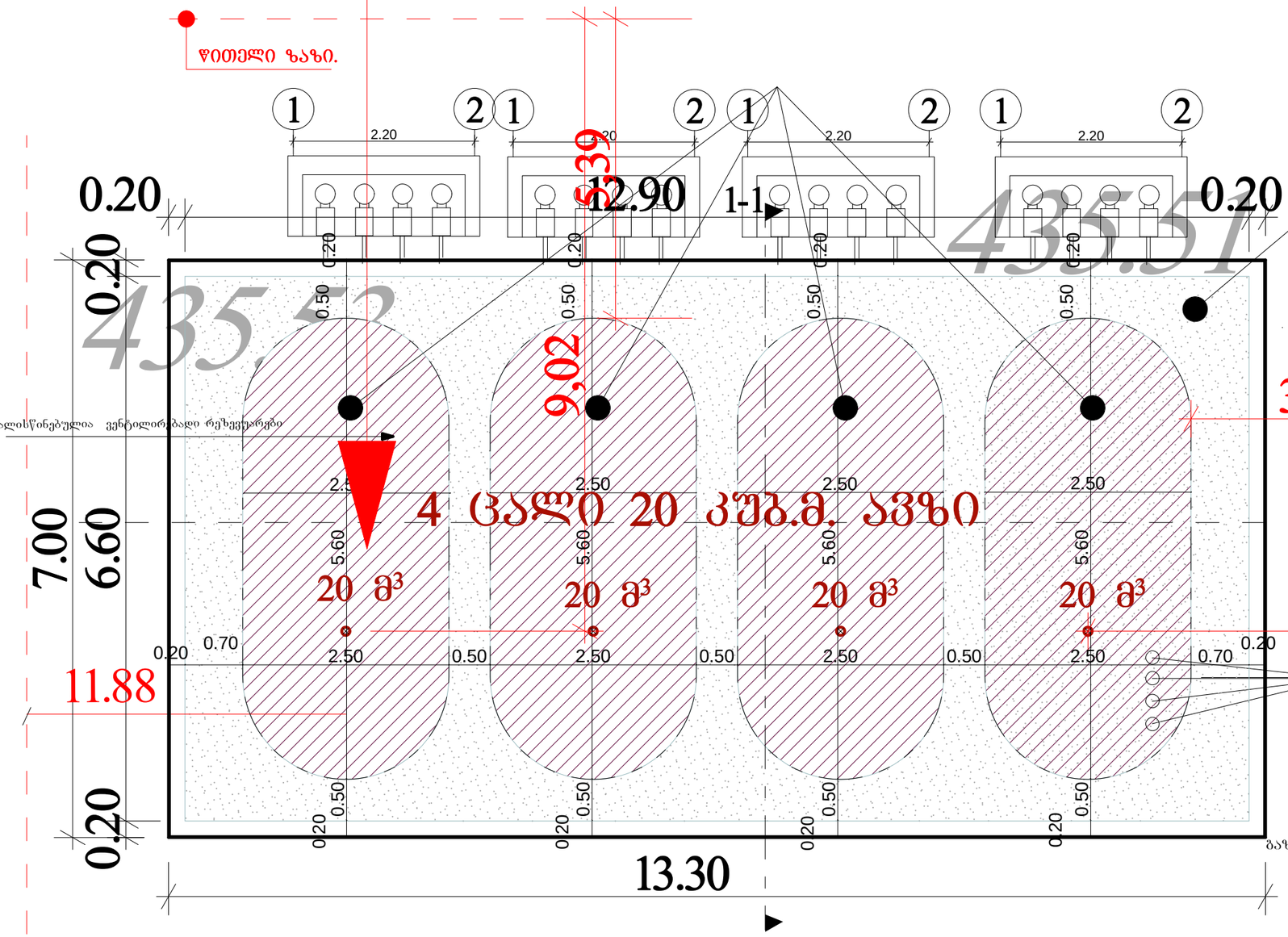

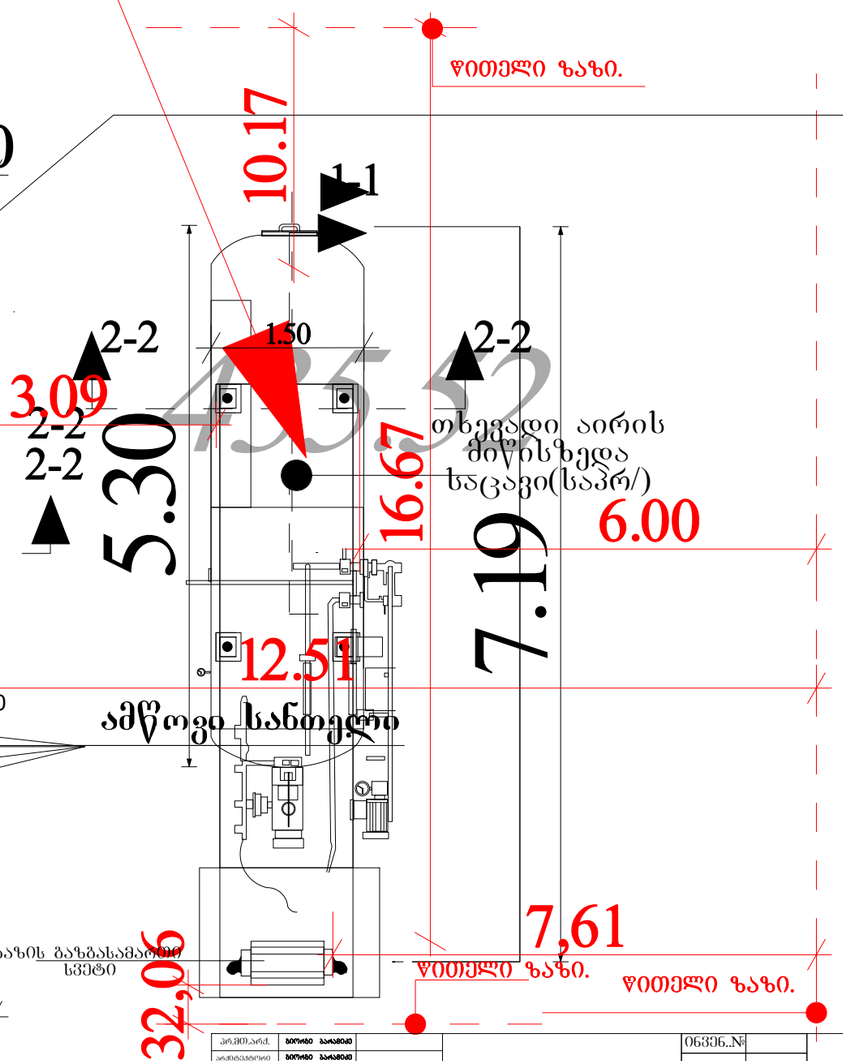

გათვალისწინებულია ვენტილირებადი რეზერვუარები

წითელი ზაზი.

პრემიარძ.	ბითოძე ბარბარე			ნახაზის №	
არქიტექტორი	ბითოძე ბარბარე				
დამკვეთი	შპს ბაგა			თარიღი	08.04.2019
				ქ. ონი/სოფელი, ბენზინგასამართი ბარ/ავზებისა და ბენზინგასამართის	
				ნაკვეთის საკადასტრო კოდი 61.11.12.020.007	
				სტადია	ფურცელი	ფურც-ბი
				ა. 1:100	10	11
				არსებული ბენზინ ორსომუარის გეგმა		

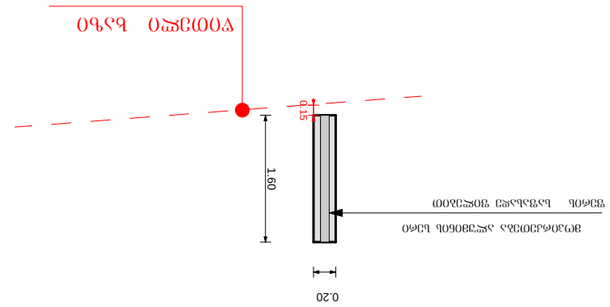
ՕԳՀԳ ՕՃԲՈՕՃՕ
1.60
0.15
0.20
ՁՈՈՈՃՕՕ ԲՃՀՂՏՏՀՂ ՊՈՓԸԲ
ՁՈՂՀԲ ՊՈՅՕՑԸԼՃՀՀ ՀՂԲՈՈԲՓՅՈՑՑՑ

მოსაცდელი w კლასის 1 საათიანი გეგმა მ. 1:100

დახურული მოსაცდელი w კლასის 1 საათიანი გეგმა

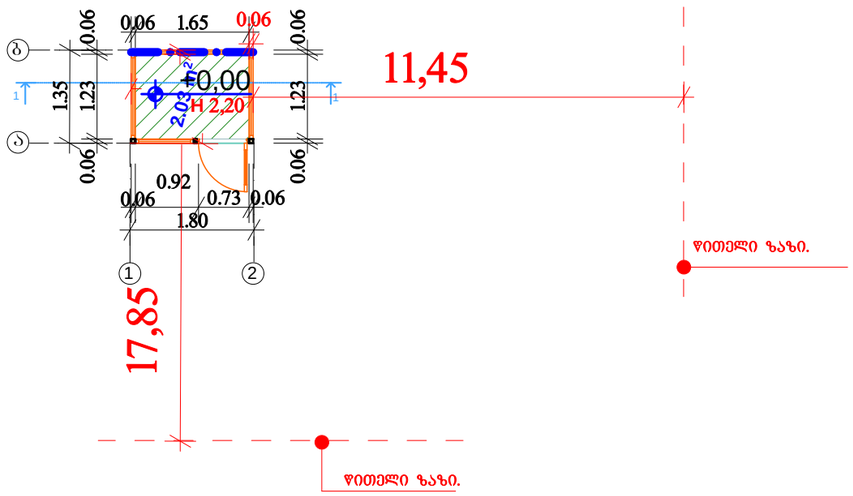

დახურული მოსაცდელი w კლასის 1 საათიანი სახურავის გეგმა

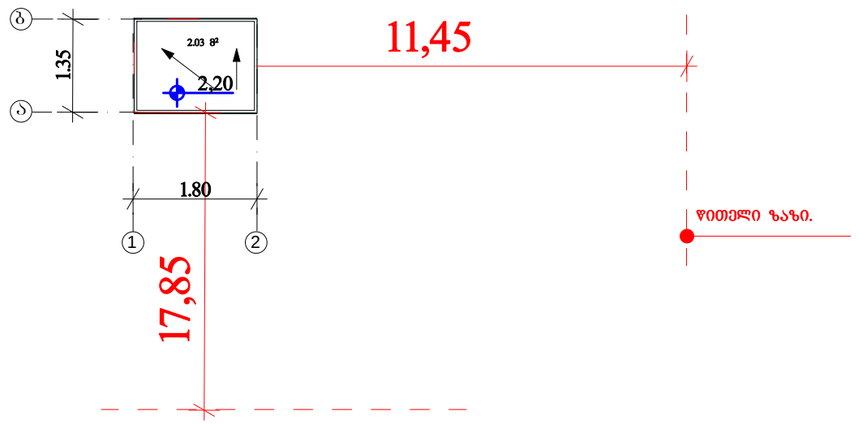

პრ.მთ.არქ.	გიორგი ბარამიძე			ინვენტ. №	
არქიტექტორი	გიორგი ბარამიძე				
დამკვეთი	შ.პ.ს ბამა			თარიღი	08.04.2019
				სტადია	ფურცელი	ფურ-ბი
				ა.პ.	9	12
			დახურული მოსაცდელის გეგმა გეგმა		

საპროექტო თხევადი აირის მიწისზედა საცავი(საპრ/) გეგმა

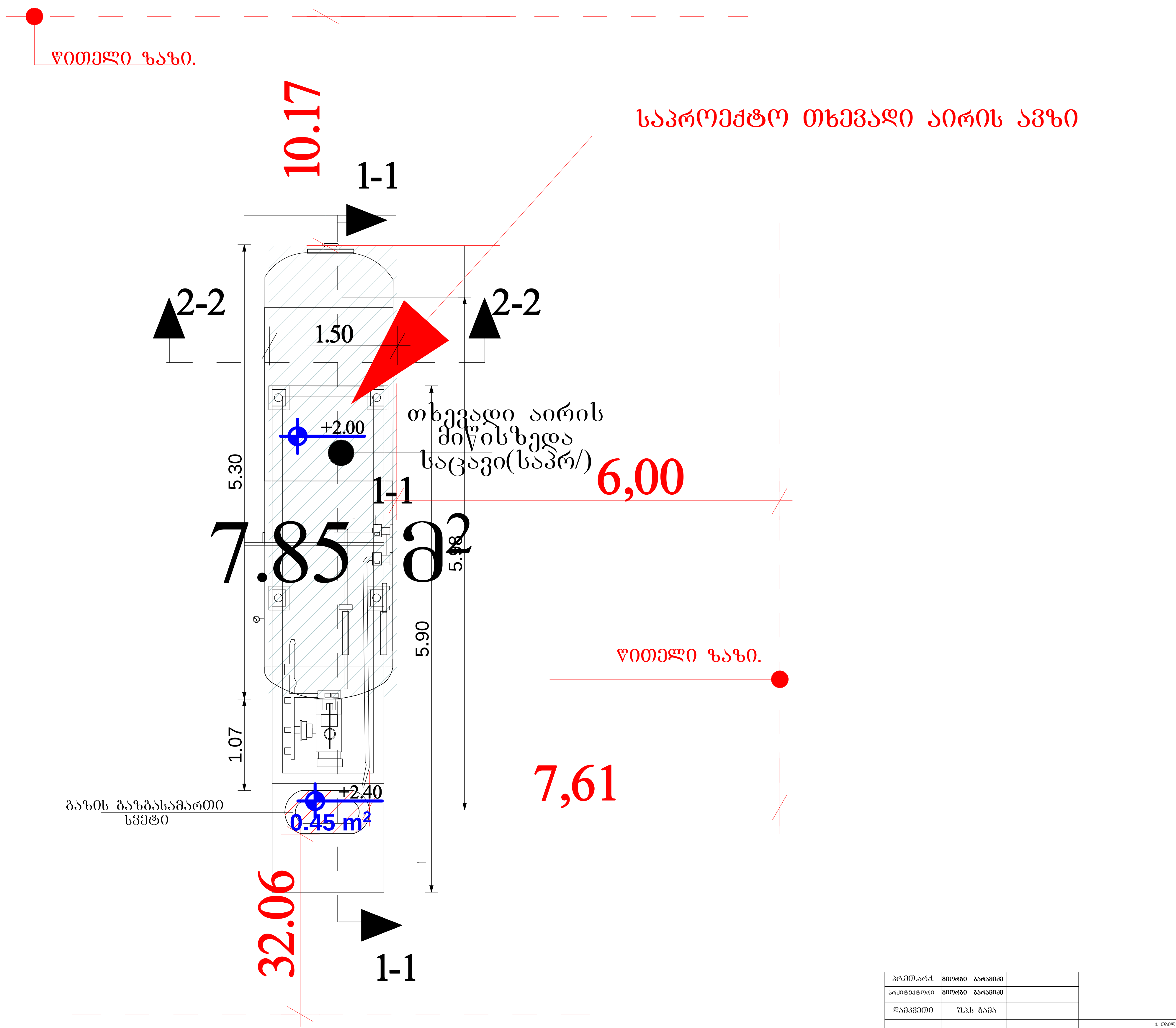

პრ.მთ.არქ.	გიორგი ბარამიძე			ინვენ.№	
არქიტექტორი	გიორგი ბარამიძე				
დამკვეთი	შ.პ.ს გამა			თარიღი	08.04.2019

ქ. თბილისში, გურამიშვილის გამზირიდან გლდანისკენ მიმავალ ავტომაგისტრალზე.

ნაკვეთის საკადასტრო კოდი 01.11.12.020.007

სტადია	ფურცელი	ფურ-ბი
მ. 1:100	11	11

საპროექტო თხევადი აირის მიწისზედა საცავი(საპრ/) გეგმა

პირობითი აღნიშვნები

მისაწვდომობა

გასასვლელამდე სავალი მანძილი

1 საათიანი ცეცხლმედეგობა

2 საათიანი ცეცხლმედეგობა

დამცავი ეკრანი (4 საათიანი მედეგობის ცეცხლგამძლე კედელი)

სასმელი წყლის ფანტანი

შშმპ მისაწვდომობა

ავტოსაშხეპი

ხელის ცეცხლმაქრი

გასასვლელი

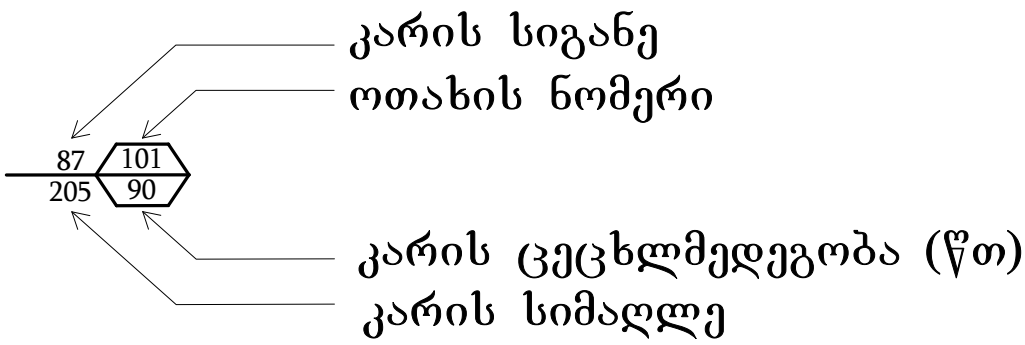

ჰიდრანტი

გეგმა 0.00 ნიშნულზე
მ. 1:100

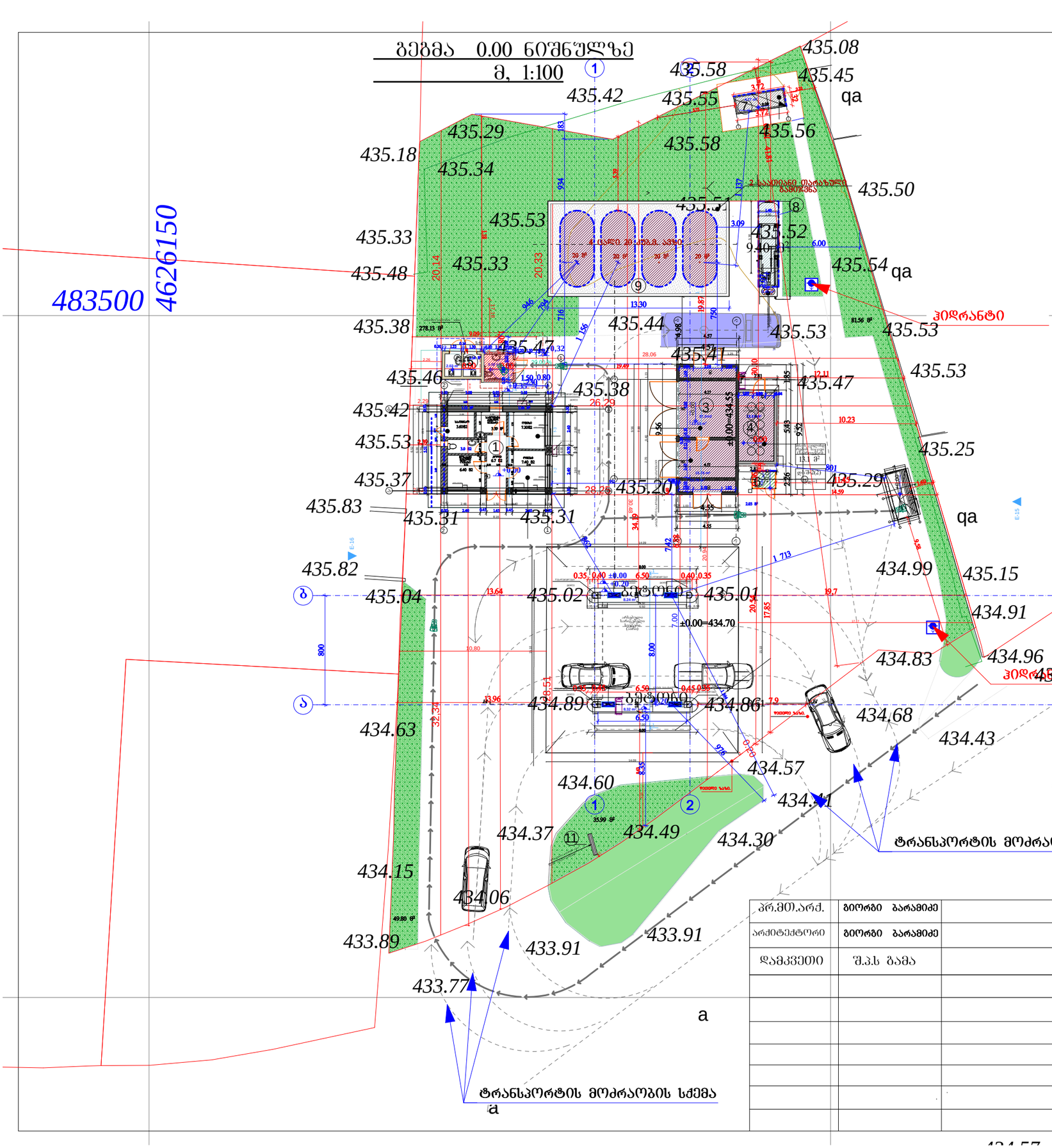

① არსებული საოპერატოროს შენობა
② არსებული ავტო გაზ გასამართი სვეტები ფარდულით
③ არსებული საკომპრესორო სათავსოებით
④ საპროექტო შგა-ს საცავი ცილინდრები
⑤ არსებული ტუალეტები და საპროექტო შშმპ ტუალეტი
⑥ დახურული მოსაცდელი w კლასის 1 საათიანი ცეცხლგამძლე შუშით (საპრ.)
⑦ ელ.ძვესადგური
⑧ საპროექტო თხევადი აირის ავზი
⑨ საპროექტო მიწისძვეშა რეზერვუარები
⑩ მოსაცდელი
⑪ ბილბორდი

პრ.მთ.არქ.	გიორგი ბარამიძე			ობიექ.№	
არქიტექტორი	გიორგი ბარამიძე				
დამკვეთი	შ.პს გამა			თარიღი	08.04.2019
			ქ. თბილისში, გურამიშვილის გამზირიდან გლდანისკენ მიმავალ ავტომაგისტრალზე.		
			ნაკვეთის საკადასტრო კოდი 01.11.12.020.007		
				სტადია	ფურცალი	ფურ-ბი
				მ. 1:500	2	5
			გენგეგმა 0,00 ნიშნულზე გეგმა		

გენ გეგმა მ. 1:100

საპროექტო მიწისქვეშა რეზერვუარები

არსებული სატრანსფორმატორო

საპროექტო თხევადი აირის ავზი

საპროექტო თხევადი გაზგასამართი

ჰიდრანტი

საპროექტო შშმპ ტუალეტი

არსებული ტუალეტები

საპროექტო შბა-ს საცავი ცილინდრები

არსებული საოპერატოროს შენობა

არსებული საკომპრესორო სათავსოებით

არსებული ავტო გაზ გასამართი სვეტები შარდულით

მინაბლოკი(საპროექტო)

არსებული ღია მოსაცდელი

დახურული მოსაცდელი W კლასის 1

საათიანი ცეცხლგამძლე შუშით (საპარ.)

ჰიდრანტი

საპროექტო ავტო ბენზინ გასამართი სვეტები

ტრანსპორტის მოძრაობის სქემა

ტრანსპორტის მოძრაობის სქემა

პრ.მთ.არქ.	გიორგი ბარამიძე		ობიექტი№	
არქიტექტორი	გიორგი ბარამიძე			
დამკვეთი	შ.პ.ს ბამა		თარიღი	08.04.2019

ქ. თბილისში, ბუხარმოშვილის ბამზირიდან გლდანისკენ მიმავალ ავტომაგისტრალზე.

ნაკვეთის საკადასტრო კოდი 01.11.12.020.007

შენობა-ნაგებობების უსაფრთხოების წესების შესაბამისობა გეგმა 0.00 ნიშნულზე	სტადია	ფურცალი	ფურც-ბი
	მ. 1:100	1	3
გენგეგმა			

საპროექტო ტექნიკურ ეკონომიკური მაჩვენებლები

saproeqto Senoba nageboebis ganaSenianebis farTobi sul: 410,43 m²

არსებული ფარდულის განაშენიანების
საანგარიშო ფართობი 212,97 მ²

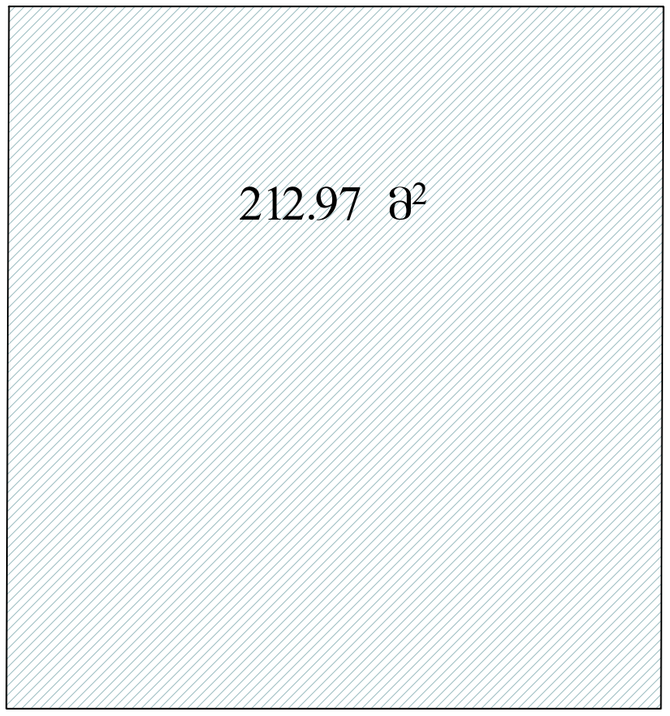

არსებული ადმინისტრაციული შენობის
განაშენიანების საანგარიშო ფართობი 53,22 მ²

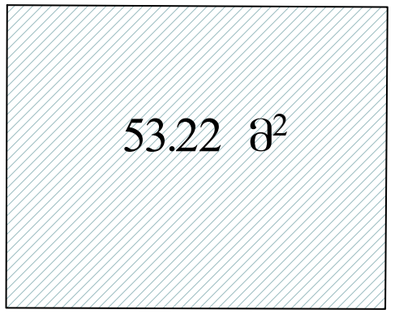

არსებული საკომპრესოროს და შბა-ს ცილინდ
რების საცავი განაშენიანების
საანგარიშო ფართობი 59,63 მ²

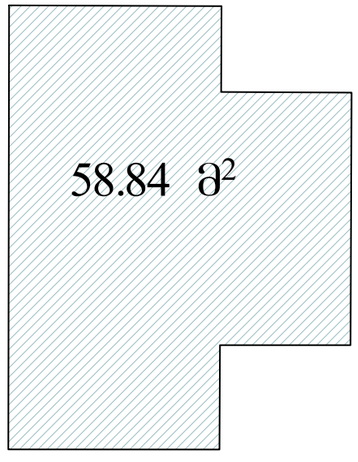

საპროექტო მიწისქვეშა რეზერვუარები
საანგარიშო ფართობი 50,52 მ²

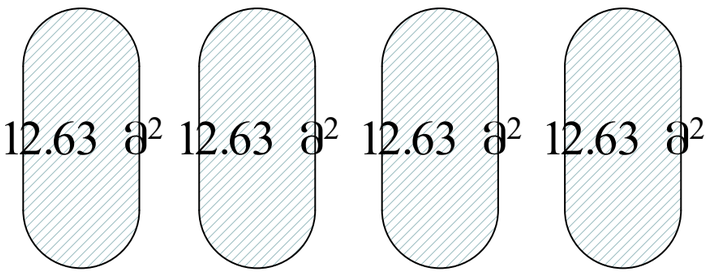

არსებული მოსაცდელის კვადრატობა
განაშენიანების
საანგარიშო ფართობი 6,0

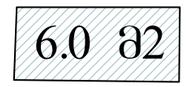

საპროექტო თხევადი აირის ავზი
საანგარიშო ფართობი 9,40 მ²



საპროექტო ფასის მაჩვენებლის
განაშენიანების
საანგარიშო ფართობი 0.33



საპროექტო სველი წერტილის განაშენიანების
საანგარიშო ფართობი 11,59მ²

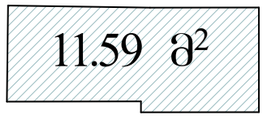

საპროექტო თხევადი აირის მარიგებელი
სვეტი საანგარიშო ფართობი 0.45 მ²



არსებული ელ.ქვესადგურის კვადრატობა
განაშენიანების
საანგარიშო ფართობი 4.77



არსებული ჯიხურის
განაშენიანების
საანგარიშო ფართობი 2.34



საპროექტო ტექნიკურ ეკონომიკური მაჩვენებლები

saproeqto Senoba nageboebis k1 koeficientis farTobi sul: 214, 02 m²

არსებული ადმინისტრაციული შენობის
კ-1 კოეფიციენტის
საანგარიშო ფართობი 53,22 მ²

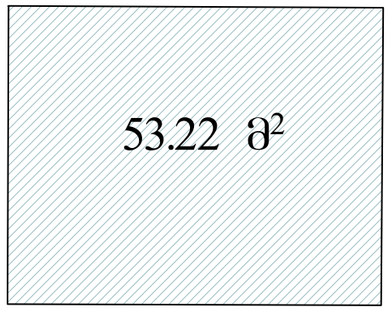

არსებული საკომპრესოროს და შბა-ს ცილინდრების საცავი კ-1 კოეფიციენტის
საანგარიშო ფართობი 58,84 მ²

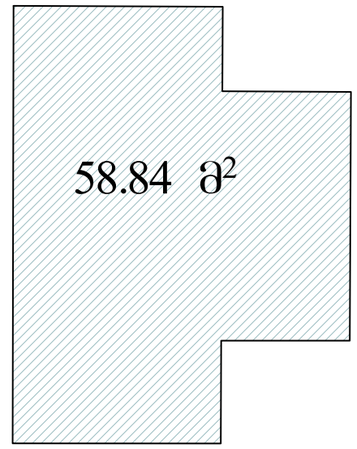

საპროექტო მიწისქვეშა რეზერვუარები
კ-1 კოეფიციენტის
საანგარიშო ფართობი 50,52 მ²

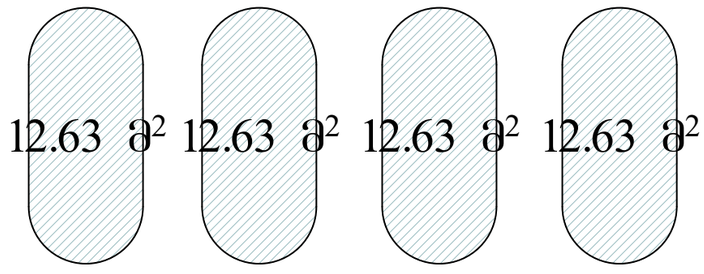

საპროექტო თხევადი აირის ავზი
კ-1 კოეფიციენტის
საანგარიშო ფართობი 9,40 მ²

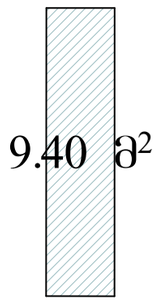

საპროექტო მოსაცდელის
კ-1 კოეფიციენტის
საანგარიშო ფართობი 6,0 მ²

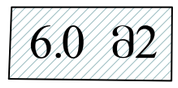

საპროექტო თხევადი აირის მარიბგებელი სველი
კ-1 კოეფიციენტის
საანგარიშო ფართობი 0.45 მ² მ²



საპროექტო ფასის მაჩვენებლის
კ-1 კოეფიციენტის
საანგარიშო ფართობი 0.58



საპროექტო სველი წერტილის კ-1 კოეფიციენტის
საანგარიშო ფართობი 11,59მ²

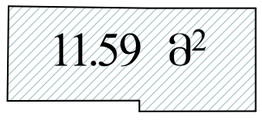

არსებული კუნძულის კვადრატობა
კ-1 კოეფიციენტის
საანგარიშო ფართობი 16.56

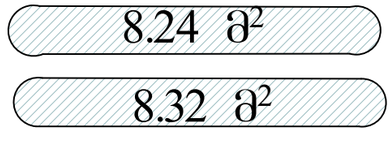

არსებული ჯიხურის
კ-1 კოეფიციენტის
საანგარიშო ფართობი 15.98

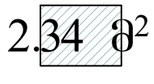

არსებული ელ.ძვესადგურის კვადრატობა
კ-1 კოეფიციენტის
საანგარიშო ფართობი 4.77

