თბილისის განვითარების ფონდი

ძეგლების და ღირსშესანიშნავი ადგილების
საკითხების საერთაშორისო საბჭოს
საქართველოს ეროვნული კავშირი

ქ. თბილისი, გუდიაშვილის მოედანი №6/1
რესტავრაცია-რეაბილიტაციის პროექტი

მშენებლობის ორგანიზაციის პროექტი

დირექტორი		ლ. ბოკუჩავა
პრ.მთ.არქიტექტორი		მ. ბოჭოიძე
არქიტექტორი		ლ. შარტავა
დაამუშავა		ბ. გოგოლაური

ქ. თბილისი 2016წ

შინაარსი

ა/ განმარტებითი ბარათი;

ბ/ კალენდარული გეგმა;

გ/ გრაფიკული ნაწილი:
ნახაზი მო - 1;
ნახაზი მო - 2;
ნახაზი მო - 3.

ა/ განმარტებითი ბარათი

1 საპროექტო ობიექტი ---ქ. თბილისში, გუდიაშვილის მოედანი №6/1-ში, კულტურული მემკვიდროების უძრავი ძეგლის სტატუსის მქონე ორსართულიანი სახლი, რომელიც ექვემდებარება რეაბილიტაციას. სარეაბილიტაციო შენობის მზიდი კედლების კონსტრუქცია წითელი აგურის წყობაა. საძირკველი ლენტურია, შესრულებულია ყორქვისა და წითელი აგურის წყობით. შენობა სავალალო მდგომარეობაშია. შენობას სერიოზული დაზიანებები აქვს ფასადის შემომფარგველ კედლებზეც.

2 წინამდებარე პროექტი ითვალისწინებს შემდეგ სამუშაოებს ორ რიგად:

სამუშაოების პირველი რიგი /კონსტრუქციული გამაგრება/:

-საძირკვლის გაძლიერება ერთიან მონოლითური რკინაბეტონის ფილის მოწყობით;
-ღიობების მოჩარჩოება ლითონის კონსტრუქციებით;
-გადახურვის დაზიანებული ნაწილის გამოცვლა.

შენობის გამაგრების დროს უნდა იყოს **გათვალისწინებული:**

ყველა კონსტრუქციის დროებითი გამაგრება /საჭიროების შემთხვევაში/, მუშების სათანადო ინსტრუქტაჟი და უზრუნველყოფა სპეციალური ქამრებით და სათვალეებით, აქტის შედგენა ძირითადი პერიოდის სამუშაოების შესახებ.

ავარიული სიტუაციის შემთხვევაში უნდა მოხდეს სამუშაოების **<u>შეჩერება</u>** და ყველა კონსტრუქციის გამაგრება. სამშენებლო ნაგავი უნდა ჩამოყრილი იქნას ბუნკერების საშუალებით და დროულად გატანილი. ბეტონის ტუმბოს მუშაობის დროს მოხდეს გუდიაშვილის მოედნის ნაწილობრივი შემოღობვა დროებითი ფარებით ან ლენტით.

<u>ყველა სამუშაოს განხორციელება მოხდეს მარტო ხელით!</u>

სამუშაოების მეორე რიგი /შენობის რესტავრაცია-რეაბილიტაცია/:

-კედლების რესტავრაცია-გადალაგება;
-შუშაბანდების აღდგენა-რესტავრაცია;
-კარ-ფანჯრის შეცვლა;
-სხვენის რეაბილიტაცია;
-ახალი თუნუქის სახურავის მოწყობა;
-ხის ნაკეთობების გასუფთავება-შეღებვა;
-კედლების შელესვა-შეღებვა;
-ლითონის საფასადე კონსტრუქციების რესტავრაცია;

-დროებითი ხარაჩოების დაშლა-გატანა;
-საერთო მოსაპირკეთებელი სამუშაოების ჩატარება.

შენიშვნა: სამშენებლო მასალების და ნაკეთობების მიწოდება შიდა ეზოში განხორციელდეს ხელით ურიკების საშუალებით, სართულებზე მიწოდება შეიძლება მოხდეს ჯალამბარით ან სამშენებლო საწევლით. სამშენებლო საწევლის დაყენება სასურველია გუდიაშვილის მოედნის მხრიდან. ხარაჩოების დაყენების დროს გათვალისწინდეს ახოსპირელის პირველი ნაწილობრივი შემოღობვა და აგრეთვე გუდიაშვილის მოედნის მხრიდან საჭირო ფართი დროებითი ღობით. ხარაჩოებზე ჩამოიკიდოს დროებითი "ფარდა"

ყურადრება!!! ყველა სამუშაოს განხორციელება მოხდეს ხელით პროექტის არქიტექტურული და კონსტრუქციული ნახაზების მიხედვით.

3 ვინაიდან მშენებლობის ხანგრძლივობა არ განისაზღვრება СниП 1.04.03-85 თანახმად, ხანგრძლივობა პირობითად მიღებულია 8.0 თვე სამუშაოთა მოცულობიდან გამომდინარე, იხილე კალენდარული გეგმა

მოსამზადებელ პერიოდში უნდა მოხდეს:
-შენობიდან ხალხის გაყვანა;
-მაგისტრალური ქსელების გამორთვა;
-"დროებითი შენობები"-ს განლაგება, ძირითადად სამუშაოთა მწარმოებლის სურვილის თანახმად;
-უბნის დროებითი შემოღობვა;
-ხარაჩოების დაყენება და "ფარდი"ს ჩამოკიდება /სამუშაოების მეორე რიგის დროს/;
-სამშენებლო მოედნის უზრუნველყოფა წყლით და ენერგიით ქალაქის არსებულ ქსელებიდან;
-აქტის შედგენა მოსამზადებელი პერიოდის სამუშაობის შესახებ.

4. ყველა სამუშაოს განხორციელება მოხდეს საქართველოს მთავრობის 2007წ 28 მარტის №62 დადგენილების – "მშენებლობის უსაფრთხოების წესები"-ს მოთხოვნათა გათვალისწინებით.

მანქანა-მექანიზმების უწყისი

N	დ ა ს ა ხ ე ლ ე ბ ა	ერთ გან.	რ-ბა
1	ელექტროდრელი	ც	2
2	ნიჩაბი	ც	4
3	ელექტროსახერხი	ც	2
4	სპეცტრანსპორტი	ც	4
5	შემდუღებელი აპარატი	ც	2
6	ურიკა	ც	2
7	დროებითი ხარაჩოები	-	-
8	ჯალამბარი ან საწევლა	ც	2
9	ლენტური ტრანსპორტიორი	ც	2
10	ბეტონის ტუმბო	ც	

ბ/ კალენდარული გეგმა დარჩენილ სამუშაოებზე

N	სამუშაოს დასახელება	თვე	1 თვე						2 თვე						3 თვე					
			5	10	15	20	25	30	5	10	15	20	25	30	5	10	15	20	25	30
2	**სამუშაოების მეორე რიგი--სარეაბილიტაციო სამუშაოების ჩატარება**																			
	-კედლების რესტავრაცია-გადალაგება; -შუშაბანდების აღდგენა-რესტავრაცია; -კარ-ფანჯრის შეცვლა; -სხვენის რეაბილიტაცია; -ახალი თუნუქის სახურავის მოწყობა; -ხის ნაკეთობების გასუფთავება-შეღებვა; -კედლების შელესვა-შეღებვა; -ლითონის საფასადე კონსტრუქციების რესტავრაცია; -დროებითი ხარაჩოების დაშლა-გატანა; -საერთო მოსაპირკეთებელი სამუშაოების ჩატარება.	120																		
1	სამშენებლო ნაგვის გატანა	-																		
2	სხვადასხვა სამუშაოები	-																		

	სამუშაოს დასახელება	თვე	4 თვე						5 თვე						6 თვე					
			5	10	15	20	25	30	5	10	15	20	25	30	5	10	15	20	25	30
2	**სამუშაოების მეორე რიგი- -სარეაბილიტაციო სამუშაოების ჩატარება**																			
	-კედლების რესტავრაცია-გადალაგება; -შუშაბანდების აღდგენა-რესტავრაცია; -კარ-ფანჯრის შეცვლა; -სხვენის რეაბილიტაცია; -ახალი თუნუქის სახურავის მოწყობა; -ხის ნაკეთობების გასუფთავება-შეღებვა; -კედლების შელესვა-შეღებვა; -ლითონის საფასადე კონსტრუქციების რესტავრაცია; -დროებითი ხარაჩოების დაშლა-გატანა; -საერთო მოსაპირკეთებელი სამუშაოების ჩატარება.	120																		
1	სამშენებლო ნაგვის გატანა	-																		
2	სხვადასხვა სამუშაოები	-																		

N	სამუშაოს დასახელება	თვე	7 თვე						8 თვე											
			5	10	15	20	25	30	5	10	15	20	25	30						
2	**სამუშაოების მეორე რიგი- -სარეაბილიტაციო სამუშაოების ჩატარება**																			
	-ხარაჩოების დაყენება; -ნალესის მოხსნა; -კედლების რესტავრაცია-გადალაგება; -შუშაბანდების აღდგენა-რესტავრაცია; -კარ-ფანჯრის შეცვლა; -სხვენის რეაბილიტაცია; - თუნუქის სახურავის მოწყობა; -ხის ნაკეთობების გასუფთავება-შეღებვა; -კედლების შელესვა-შეღებვა; -ლითონის საფასადე კონსტრუქციების რესტავრაცია; -დროებითი ხარაჩოების დაშლა-გატანა; -საერთო მოსაპირკეთებელი	120																		
1	სამშენებლო ნაგვის გატანა	-																		
2	სხვადასხვა სამუშაოები	-																		

ლერმონტოვის ქ.

სამშენებლო
გენგეგმა
მ1:300

გუდიაშვილის მოედანი

აბო თბილელის ქ.

შეზღუდული პირობების გარდა, დროებითი "ნაგებობების"
მონტაჟება მოხდეს ნაწილობრივად მიდა ეზოში და ნაწილობრივად
საშუალოთა მწარმოებლის სურვილის თანახმად

დროებითი ხარაჩოების დაყენება მოხდეს მეზობელი
შენობების რეაბილიტაციის პროცესის გათვალისწინებით

სამუშაოების დროს მოხდეს ახოსპირელის პირველი და გუდიაშვილის მოედნის
მხრიდან ნაგების შემოღობვა დროებითი ღობით

1
2
3
4
5
6

პირობითი აღნიშვნები

-არსებული შენობა

-დროებითი "ნაგებობების" მოედანი

-დროებითი ღობე

-დროებითი ხარაჩოები

ექსპლიკაცია

1 არსებული შენობა
2 არსებული მეზობელი შენობა
3 დროებითი ხარაჩოები
4 ჭიშკარი
5 დროებითი ღობე
6 დროებითი "ნაგებობის" ადგილი

ბ. ახოსპირელის II ჩიხი

ბ. ახოსპირელის III ჩიხი

ბ. ახოსპირელის ქ.

ბ. ახოსპირელის გასასვლელი

ჯიბლაძის

ძეგლების და ღირსშესანიშნავი ადგილების საკითხების საერთაშორისო საბჭოს საქართველოს ეროვნული კავშირი			თბილისის განვითარების ფონდი		
დირექტორი		ლ. ბოკუჩავა	ქ. თბილისი, გუდიაშვილის მოედანი №6/1 რესტავრაცია-რეაბილიტაციის პროექტი		
პრ.მთ.არქიტექტორი		მ. ბოჭოიძე			
არქიტექტორი		ლ. შარტავა	შშეხებლობის ორგანიზაციის ნაწილი	ფურც.	ს.ფ.
დაამუშავა		ბ.გოგოლაური		მო-1	3
				29.05. 2016	

დროებითი ხარაჩოების დაყენების სქემა
მ1:100

ფასადი გუდიაშვილის მოედნის მხრიდან

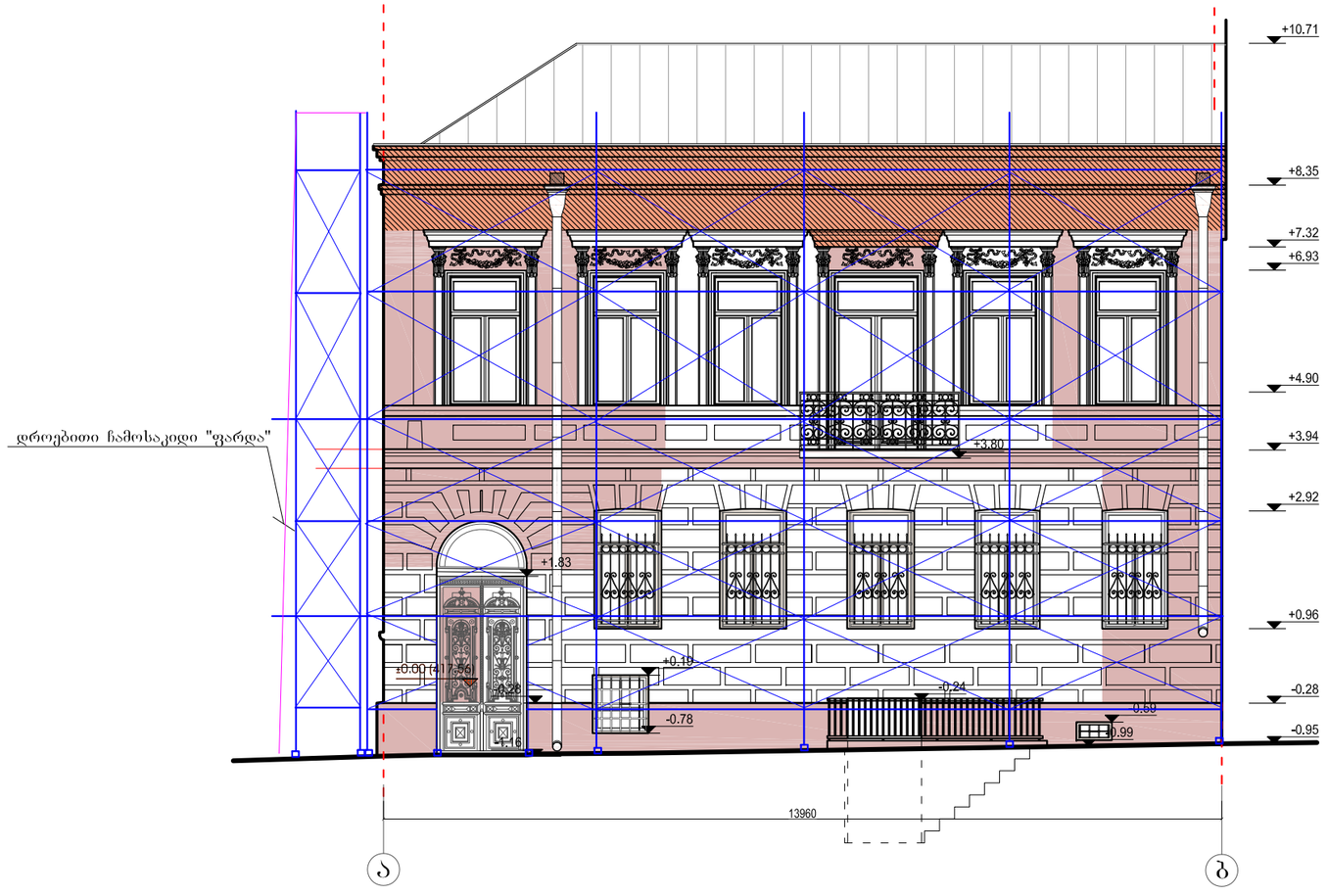

შენიშვნა: დროებითი ხარაჩოების სქემა დახუსტდეს ადგილზე.

ძეგლების და ღირსშესანიშნავი ადგილების საკითხების საერთაშორისო საბჭოს საქართველოს ეროვნული კავშირი			თბილისის განვითარების ფონდი
დირექტორი		ლ. ბოკუჩავა	ქ. თბილისი, გუდიაშვილის მოედანი №6/1 რესტავრაცია-რეაბილიტაციის პროექტი
პრ.მთ.არქიტექტორი		მ. ბოჭოიძე	
არქიტექტორი		ლ. შარტავა	მშენებლობის ორგანიზაციის ნაწილი — ფურც. 3 / ს.ფ. მო-2
დაამუშავა		ბ.გოგოლაური	
			29.05. 2016

ლენტური ტრანსპორტიორით ბეტონის ნარევის მიწოდების სქემა

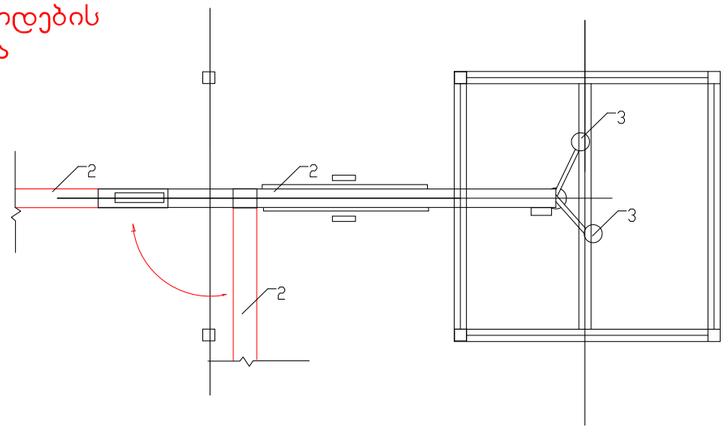

ექსპლიკაცია

1 ხარაჩოები
2 ლენტური ტრანსპორტიორი
3 ძაბრი
4 ყალიბი
5 სტენდი

ჭრილი

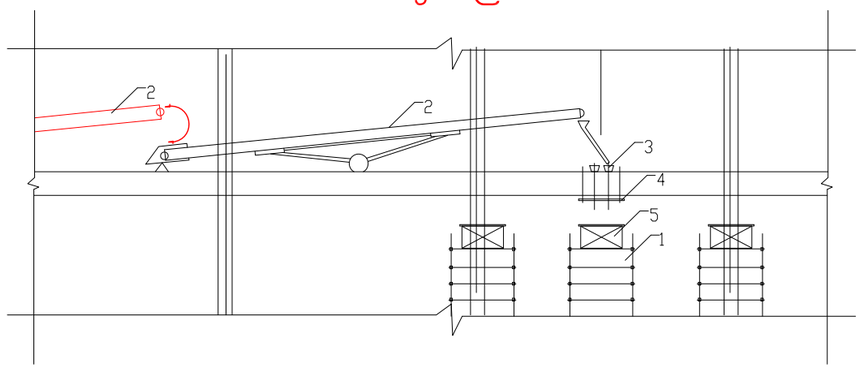

ძეგლების და ღირსშესანიშნავი ადგილების საკითხების საერთაშორისო საბჭოს საქართველოს ეროვნული კავშირი			თბილისის განვითარების ფონდი		
დირექტორი		ლ. ბოკუჩავა	ქ. თბილისი, გუდიაშვილის მოედანი №6/1 რესტავრაცია-რეაბილიტაციის პროექტი		
პრ.მთ.არქიტექტორი		მ. ბოჭოიძე			
არქიტექტორი		ლ. შარტავა	მშენებლობის ორგანიზაციის ნაწილი	ფურც.	ს.ფ.
დაამუშავა		ბ.გოგოლაური			
			ბეტონის ნარევის მიწოდების სქემა	მო-3	3
				29.05. 2016	