PRODUCED BY AN AUTODESK EDUCATIONAL PRODUCT

Შ.პ.ს. ,,ArchiShape,,

ქ. თბილისში, შესახვევი ჩეხოვი № 7-ში, მოქალაქე თორნიკე კოპალეიშვილის საკუთრების ნაკვეთში
სამსართულიანი მრავალ ფუნქციური კომპლექსი/შენობის პროექტი

კონსტრუქციული პროექტი

დირექტორი	ჯ. აკობია
მთ. არქიტექტორი	გ. ჯაფარიძე
კონსტრუქტორი	ი. კევლიშვილი

ქ. თბილისი, 2017წ

PRODUCED BY AN AUTODESK EDUCATIONAL PRODUCT
PRODUCED BY AN AUTODESK EDUCATIONAL PRODUCT
PRODUCED BY AN AUTODESK EDUCATIONAL PRODUCT

PRODUCED BY AN AUTODESK EDUCATIONAL PRODUCT

განმარტებითი ბარათი

საპროექტო შენობა მდებარეობს ძველი თბილისის რაიონში ჩეხოვის შესახვევი №7 –ში.

საპროექტო შენობა შენდება არსებულ ისტორიულ ნაგებობაზე, რომლის სარდაფის სართული და საძირკველი კარგ კონსტრუქციულად მდგრად მდგომარეობაშია, გამაგრებას მოითხოვს მხოლოდ სარდაფის მეორე მაღალ დონეზე მდებარე კედლები.

პროექტში მოცემულია საძირკვლების გამაგრების კონსტრუქცია, რომელიც ხორციელდება, როგორც წიბოვანი საძირკვლის რკინაბეტონის კონსტრუქციის ფილა.

საპროექტო შენობის მზიდი კონსტრუქცია წარმოადგენს მონოლითური რკინაბეტონის კარკასს. რომელიც შედგება კოლონების; რიგელების და გადახურვის ფილების ერთობლიობით. კოლონების ძირითადი ნაწილი დაფუძნებულია არსებული აგურის წყობის კედლებზე, რომლებიც შეკრულია ერთიანი უწყვეტი რიგელების სარტყელით. მათში ჩამონტაჟებულია არმატურის ნაშვერები, რომლებზეც ებმება კოლონების არმატურე.

შენობის მზიდი კონსტრუქციების ის ნაწილი რომელიც უშუალო შეხებაშია გრუნტთან აუცილებელია საიმედოთ იყოს დაცული ატმოსფერული ნალექებისა და გრუნტის წყლებისაგან ვერტიკალური და ჰორიზონტალური ჰიდროიზოლიაციებით. ამას გარდა საძირკვლებში აუცილებელია წყალშეუღწევადი ბეტონების W6 -ის მარკის გამოყენება.

შენობის სართულ შუა გადახურვების კონსტრუქცია წარმოადგენს მონოლითურ რკინაბეტონის ფილას.

შენობის სეისმური მდგრადობა უზრუნველყოფილია რკინაბეტონის კარკასით და გადახურვის მონოლითური ფილებით.

გადახურვის დონეზე მდებარე ყველა მონოლითური რკინაბეტონის ელემენტის დაბეტონება მოხდეს უწყვეტად ერთი დღის განმავლობაში.

შენობის მზიდი კარკასი პროექტში წარმოდგენილია სივრცითი ჩარჩოებისა და ცალკეული რიგელების სახით.

შენობის სახურავი თუნუქისაა ლითონის და ხის ნივნივებზე.

შენობაში სართულიდან სართულზე ასასვლელად მოწყობილია მონოლითური რკინაბეტონის კიბეები.

მშენებლობის წარმოების დროს აუცილებელია დღეს მომქმები სამშენებლო ნორმებისა და წესების უაღრესად მკაცრი დაცვა.

აუცილებელია უსაფრთხოების და ხანძარსაწინააღმდეგო ზომების მიღება და მათი მკაცრი დაცვა სამშენებლო სამუშაოების წარმოების მთელი პერიოდის დროს.

ინჟინერ კონსტრუქტორი _____ /ი. კევლიშვილი/

PRODUCED BY AN AUTODESK EDUCATIONAL PRODUCT
PRODUCED BY AN AUTODESK EDUCATIONAL PRODUCT
PRODUCED BY AN AUTODESK EDUCATIONAL PRODUCT

PRODUCED BY AN AUTODESK EDUCATIONAL PRODUCT

საძირკვლების განლაგების სქემა

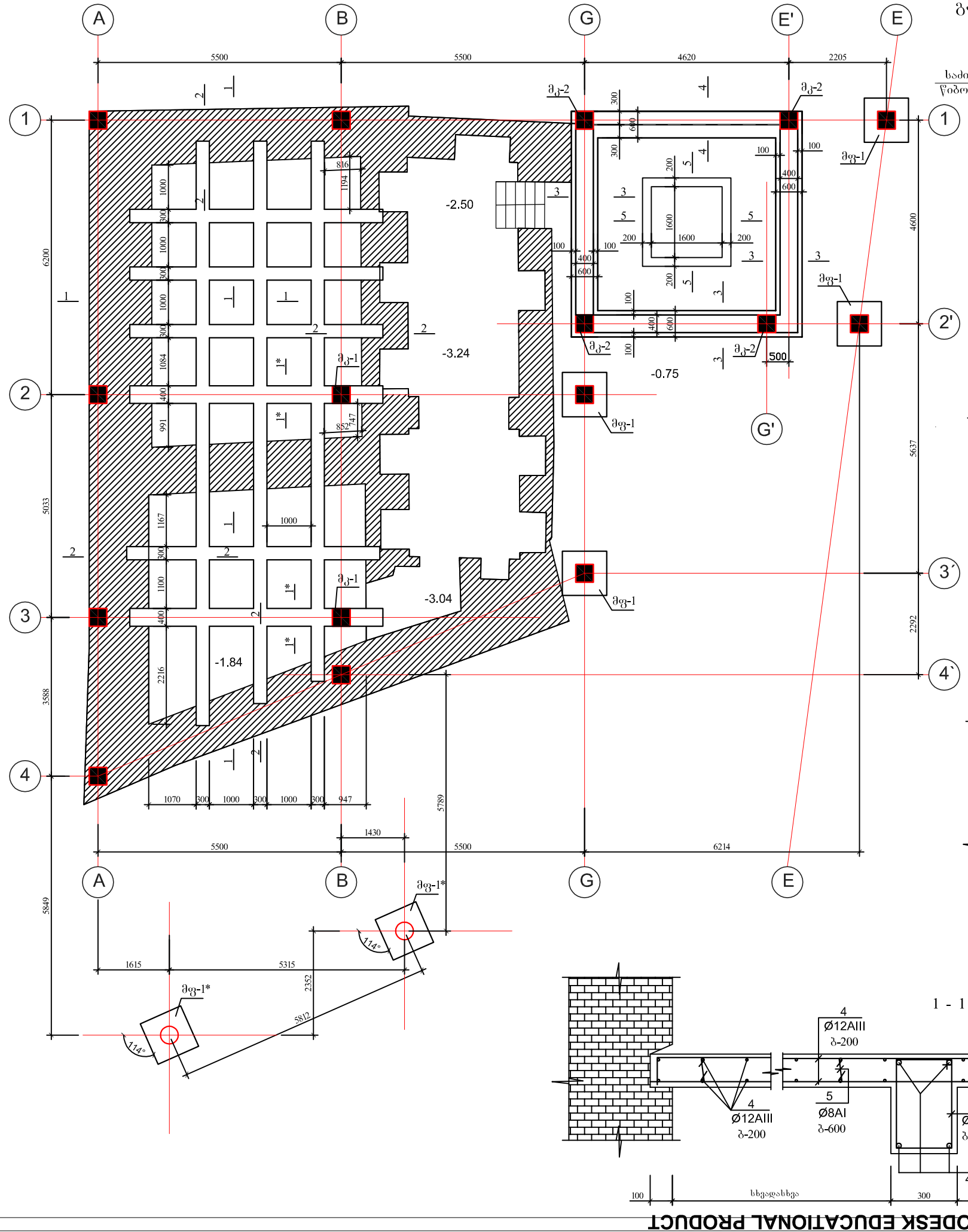

არსებული საძირკვლების გამაგრების დეტალი

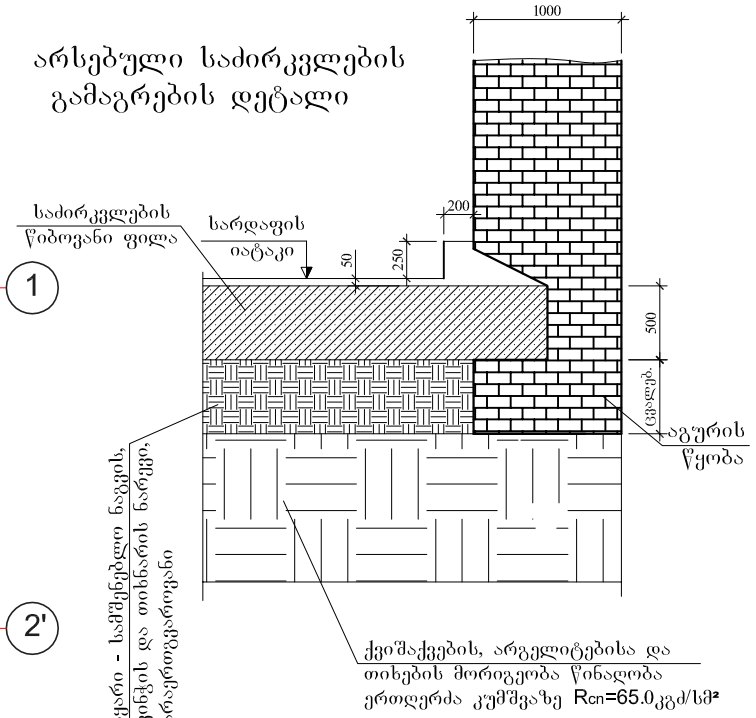

2 - 2

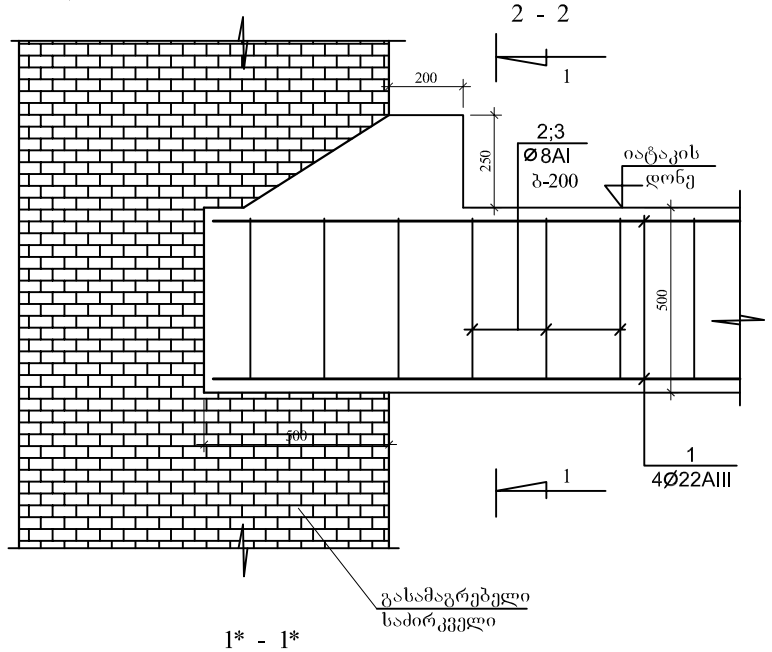

1* - 1*

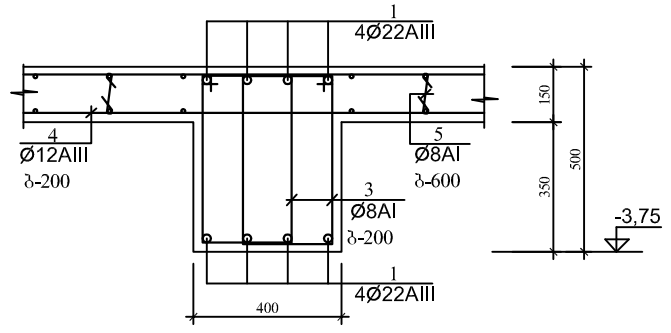

1 - 1

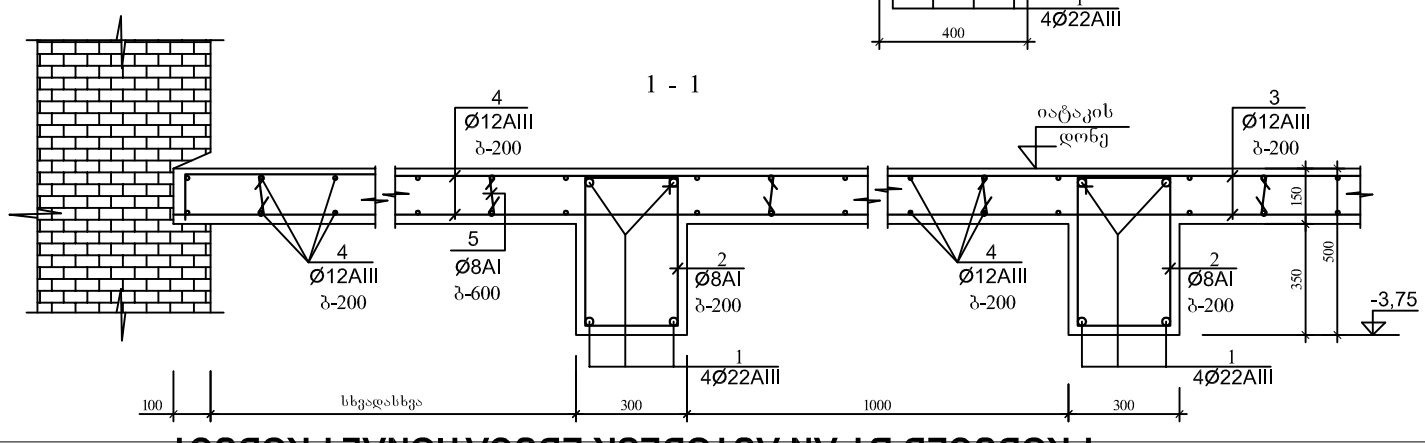

ფორმატი	A-3
თბილისი	2017 წ
დაკვეთა №	2

ექსპლიკაცია

პირობითი აღნიშვნები

შენიშვნები

1. ნახაზზე საპროექტო შენობის ნოლი შეესაბამება აბსოლუტურ ნიშნულს – 423.33
2. ნახაზზე ზომები მოცემულია მილიმეტრებში
3. ნახაზის ქვეშა ცვლილება შეთანხმებული უნდა იყოს პროექტის ავტორთან

დამკვეთი
თორნიკე კოპალეიშვილი

მისამართი
ქ. თბილისი, შესახვევი ჩეხოვი № 7

პროექტის სახელწოდება
ქ. თბილისში, შესახვევი ჩეხოვი № 7-ში, მოქალაქე თორნიკე კოპალეიშვილის საკუთრების ნაკვეთში სამსართულიანი მრავალ ფუნქციური კომპლექსი/შენობის პროექტი

თანამდებობა	გვარი	ხელმოწერა	თარიღი
დირექტორი	ჯ. აკობია		
მთ.არქიტექტორი	გ. ჯაფარიძე		
ავტორები	თ. სიჭინავა		
კონსტრუქტორი	ი. კვეღიშვილი		
შეამოწმა			

საპროექტო ლოგო

შ.პ.ს. ,,ArchiShape,,

მისამართი
ქ.თბილისის, ძველი თბილისის რაიონში დედაენის პარკის ტერიტორია საიდენტიფიკაციო კოდი 442732161

მასშტაბი	1:100
თარიღი	2017
layout	A-3

ნახაზი
საძირკვლების განლაგების სქემა

სტადია	ფურცელი	ფურცლები
მპ	კ-1	26

PRODUCED BY AN AUTODESK EDUCATIONAL PRODUCT
PRODUCED BY AN AUTODESK EDUCATIONAL PRODUCT
PRODUCED BY AN AUTODESK EDUCATIONAL PRODUCT

PRODUCED BY AN AUTODESK EDUCATIONAL PRODUCT

3 - 3

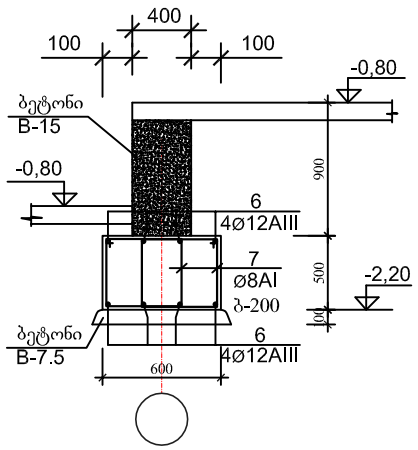

4 - 4

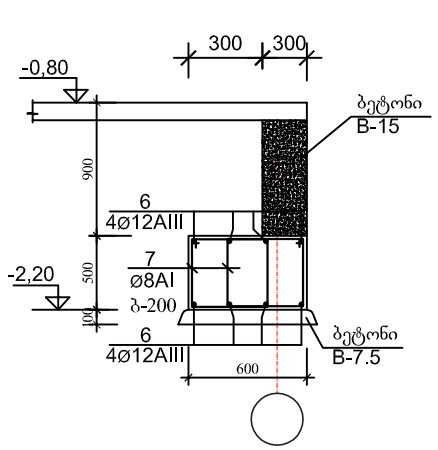

5 - 5

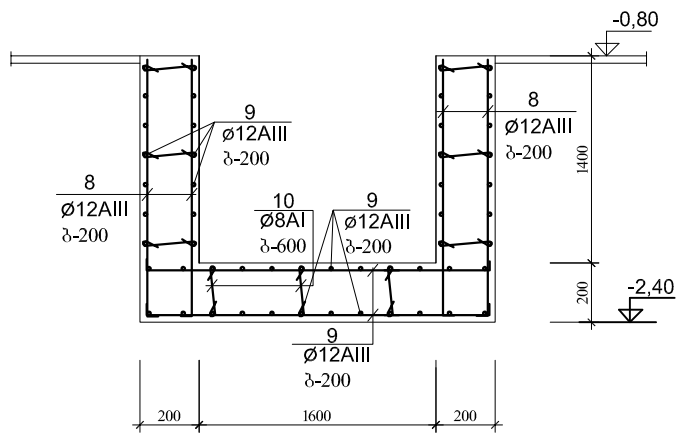

6 - 6

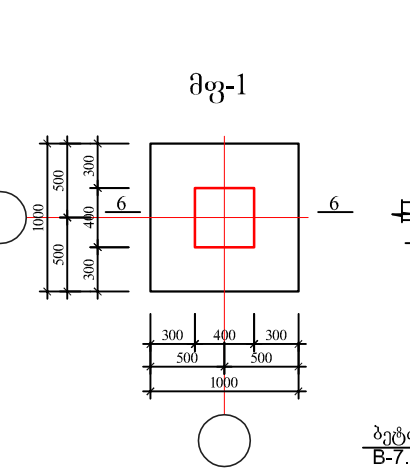

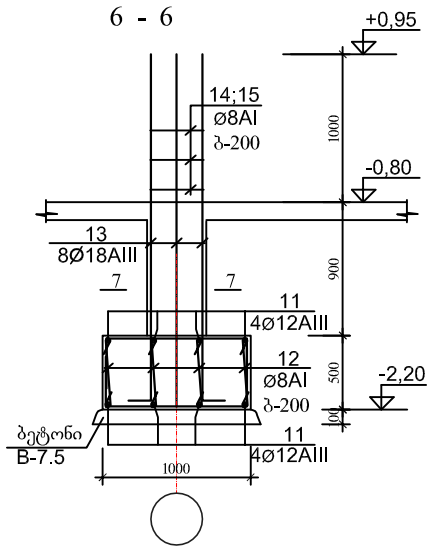

მკ-1

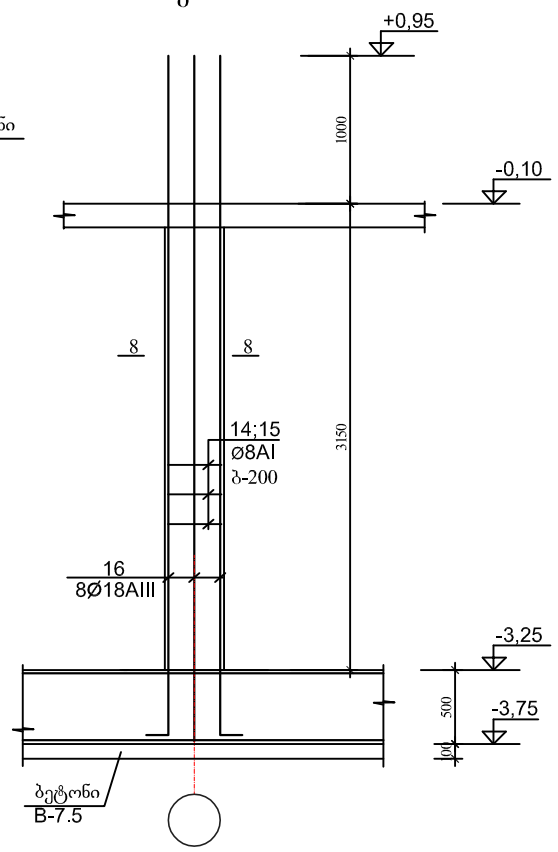

8 - 8

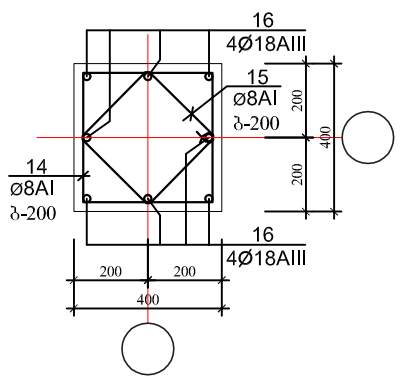

მკ-2

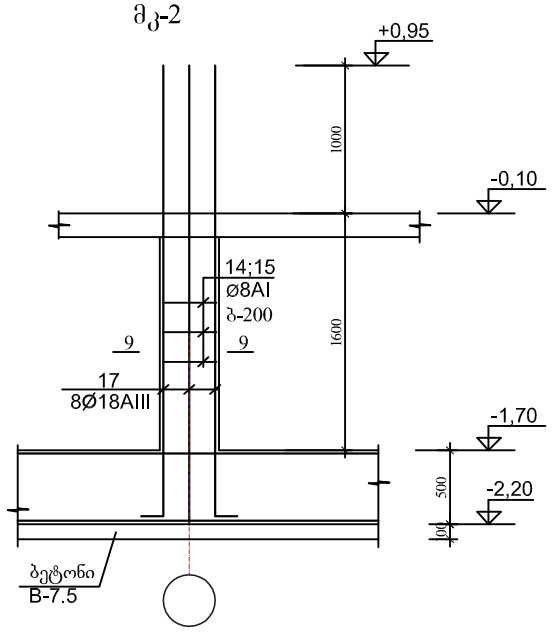

7 - 7

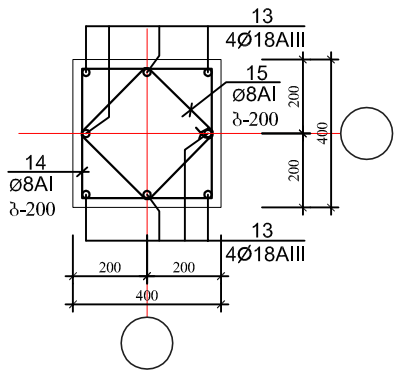

9 - 9

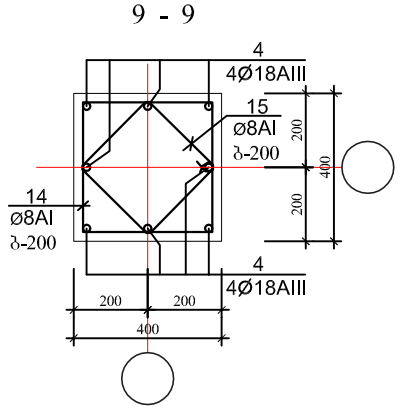

არმატურის ღეროების უწყისი

ელ-ტის მარკა	პოზ. N	კვეთი ან ესკიზი	∅ მმ	სიგრძე მმ	რ-დ. ც.	წონა კბ.
საძირკვლის წიბოვანი ფილა	1	დაიჭრას ადგილზე	22AIII	360 000	—	1080,0
	2	450 300	8AI	1650	220	179,0
	3	450 250	8AI	1550	120	74,0
	4	დაიჭრას ადგილზე	12AIII	1250 000	—	1110,0
	5	160	8AI	350	320	45,0
ლენტური საძირკველი	6	დაიჭრას ადგილზე	12AIII	200 000	—	1110,0
	7	450 500	8AI	2050	200	179,0
დიფტერის თანაორმო	8	1500 200	12AIII	1750	80	125,0
	9	200 1950 200	12AIII	2450	104	227,0
	10	180	8AI	350	81	12,0
მფ-1 (4ც)	11	350 950 350	12AIII	1700	16	25,0
	12	480	8AI	650	16	5,0
	13	200 2300	18AIII	2550	8	36,0
	14	350 350	8AI	1550	12	8,00
	15	260 260	8AI	1200	12	6,00
მკ-1 (2ც)	14	350 350	8AI	1550	24	8,00
	15	260 260	8AI	1200	24	6,00
	16	200 4600	18AIII	4850	8	36,0
მკ-2 (4ც)	14	350 350	8AI	1550	16	10,00
	15	260 260	8AI	1200	16	8,00
	17	200 3050	18AIII	3300	8	53,0

ელემენტების სპეციფიკაცია სამონტაჟო სქემაზე

ელ-ტის მარკა	გოსტი ან სერია	დასახელება	რ-დ. ც	წონა კბ.	შენიშვნა
	საძირკლის	წიბოვანი ფილა			
		ბეტონი B-25	18,40კბ.მ		
	ბეტონის მომზადება საძირკლის	ქვეშ			
		ბეტონი B-7.5	2,0კბ.მ		
	ლენტური	საძირკველი			
		ბეტონი B-25	6,20კბ.მ		
	მონოლითური	კედელი			
		ბეტონი B-25	11,00კბ.მ		
	ლიფტის	თანაორმო			
		ბეტონი B-25	3,10კბ.მ		
	მონოლითური	საძირკველი მფ-1 (4ც)			
		ბეტონი B-25	0,50*4=2,00კბ.მ		
	არმატურის ნაშვერები მკ-1 (2ც)				
		ბეტონი B-25	0,51*2=1,20კბ.მ		
	არმატურის ნაშვერები მკ-2 (4ც)				
		ბეტონი B-25	0,30*4=1,20კბ.მ		

ფორმატი A-3 | თბილისი 2017 წ | დაკვეთა № 2

ექსპლიკაცია

პირობითი აღნიშვნები

შენიშვნები

1. ნახაზზე საპროექტო შენობის ნოლი შეესაბამება აბსოლუტურ ნიშნულს – 423.33
2. ნახაზზე ზომები მოცემულია მილიმეტრებში
3. ნახაზის ყველა ცვლილება შეთანხმებული უნდა იყოს პროექტის ავტორთან

დამკვეთი
თორნიკე კოპალეიშვილი

მისამართი
ქ. თბილისი, შესახვევი ჩეხოვი № 7

პროექტის სახელწოდება
ქ. თბილისში, შესახვევი ჩეხოვი № 7-ში, მოქალაქე თორნიკე კოპალეიშვილის საკუთრების ნაკვეთში სამსართულიანი მრავალ ფუნქციური კომპლექსი/შენობის პროექტი

თანამდებობა	გვარი	ხელმოწერა	თარიღი
დირექტორი	ჯ. აკობია		
მთ.არქიტექტორი	გ. ჯაფარიძე		
ავტორები	თ. სიჭინავა		
კონსტრუქტორი	ი. კვეკლიშვილი		
შეამოწმა			

საპროექტოს ლოგო

შ.პ.ს. ,,ArchiShape,,

მისამართი
ქ.თბილისის, ძველი თბილისის რაიონში დედაენის პარკის ტერიტორია
საიდენტიფიკაციო კოდი 442732161

მასშტაბი	1:100
თარიღი	2017
layout	A-3

ნახაზი
საძირკლების დეტალები

სტადია	ფურცელი	ფურცლები
მპ	კ-2	26

PRODUCED BY AN AUTODESK EDUCATIONAL PRODUCT
PRODUCED BY AN AUTODESK EDUCATIONAL PRODUCT
PRODUCED BY AN AUTODESK EDUCATIONAL PRODUCT

PRODUCED BY AN AUTODESK EDUCATIONAL PRODUCT

გადახურვის ფილის არმირების სქემა ▽-0,10

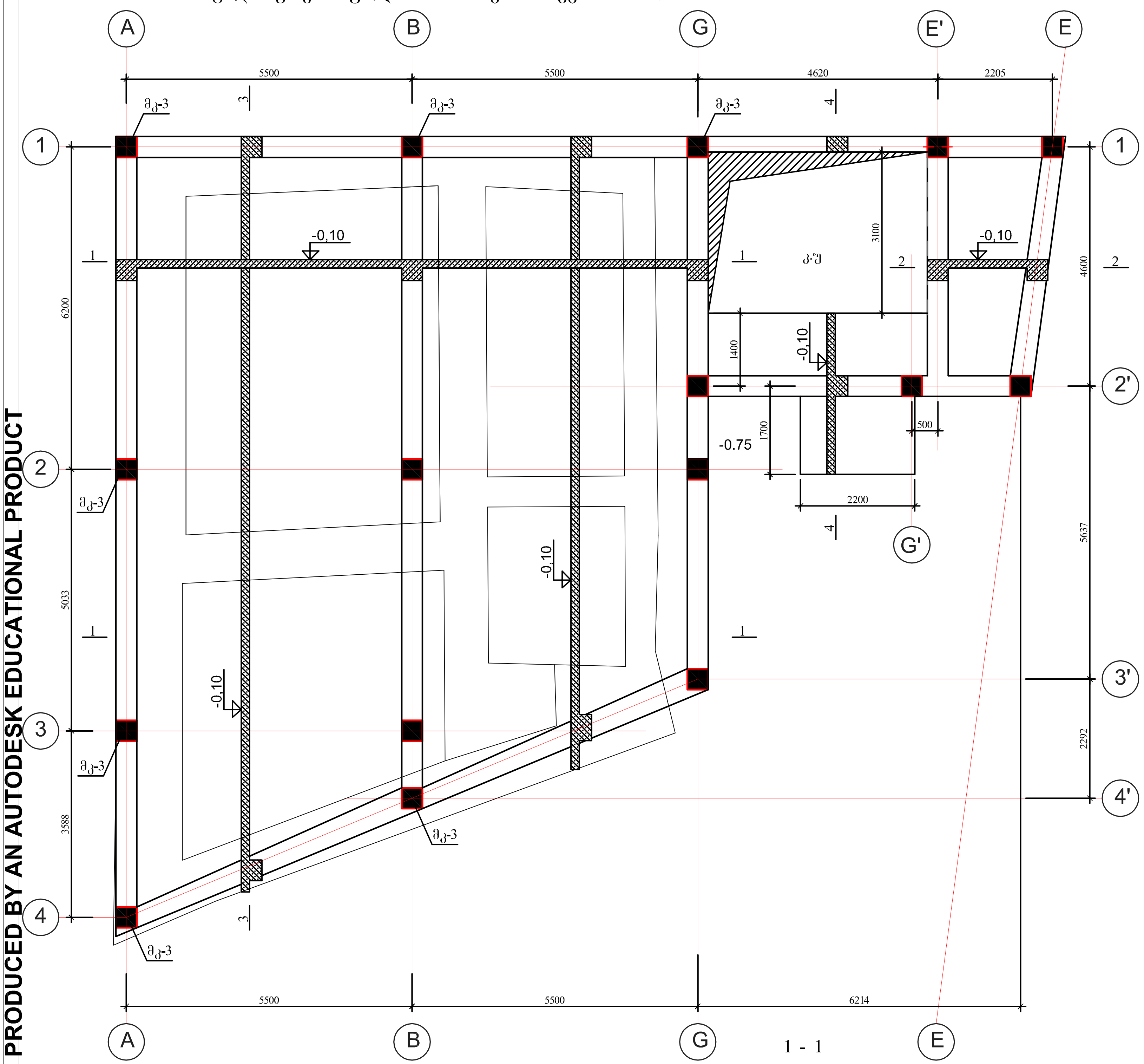

1 - 1

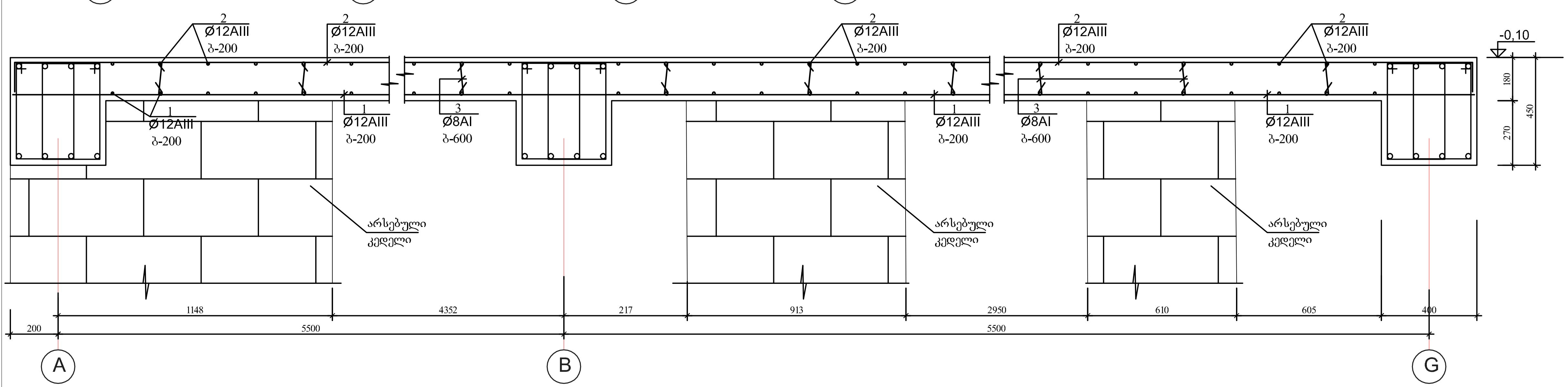

არმატურის ღეროების უწყისი

ელ-ტის მარკა	პოზ. №	კვეთი ან ესკიზი	Ø მმ.	სიგრძე მმ	რ-ბა ც	წონა კგ.
გადახურვის ფილა ▽-0,10	1	150 დაიჭრას ადგილზე 150	12AIII	2000 000	—	1776,0
	2	150 დაიჭრას ადგილზე 150	12AIII	2150 000	—	1910,0
	3	160	8AI	350	580	81,0
დეტ. №1 (220ც)	4	იხ. დეტალი	12AIII	600	220	118,0

პოზ. №4

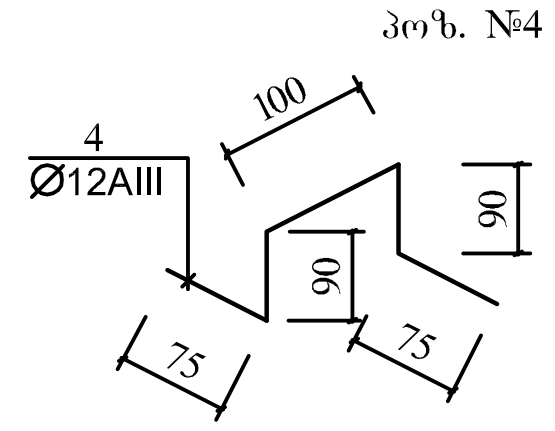

არმატურის ღეროების გადაბმის დეტალი

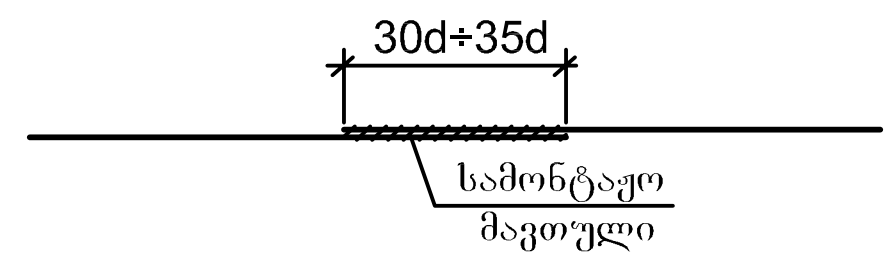

ფორმატი A-3	თბილისი 2017 წ.
	დაკვეთა № 2

ექსპლიკაცია

პირობითი აღნიშვნები

შენიშვნები

1. ნახაზზე საპროექტო შენობის ნოლი შეესაბამება აბსოლუტურ ნიშნულს – 423.33
2. ნახაზზე ზომები მოცემულია მილიმეტრებში
3. ნახაზის ყველა ცვლილება შეთანხმებული უნდა იყოს პროექტის ავტორთან

დამკვეთი
თორნიკე კოპალეიშვილი

მისამართი
ქ. თბილისი, შესახვევი ჩეხოვი № 7

პროექტის სახელწოდება
ქ. თბილისში, შესახვევი ჩეხოვი № 7-ში, მოქალაქე თორნიკე კოპალეიშვილის საკუთრების ნაკვეთში სამსართულიანი მრავალ ფუნქციური კომპლექსი/შენობის პროექტი

თანამდებობა	გვარი	ხელმოწერა	თარიღი
დირექტორი	ჯ. აკობია		
მთ.არქიტექტორი	გ. ჯაფარიძე		
ავტორები	თ. სიჭინავა		
კონსტრუქტორი	ი. კევლიშვილი	[signature]	
შეამოწმა			

საპროექტოს ლოგო
შ.პ.ს. ,,ArchiShape,,

მისამართი
ქ.თბილისის, ძველი თბილისის რაიონში დედაენის პარკის ტერიტოტია
საიდენტიფიკაციო კოდი 442732161

მასშტაბი	1:100
თარიღი	2017
layout	A-3

ნახაზი
გადახურვის ფილის არმირების სქემა ▽-0,10

სტადია	ფურცელი	ფურცლები
მპ	კ-3	26

PRODUCED BY AN AUTODESK EDUCATIONAL PRODUCT
PRODUCED BY AN AUTODESK EDUCATIONAL PRODUCT
PRODUCED BY AN AUTODESK EDUCATIONAL PRODUCT

PRODUCED BY AN AUTODESK EDUCATIONAL PRODUCT

2 - 2

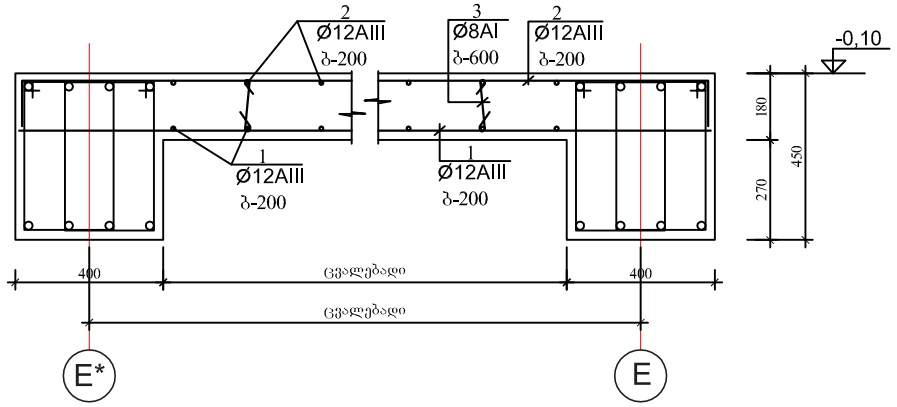

ელემენტების სპეციფიკაცია სამონტაჟო სქემაზე

ელ-ტის მარკა	გოსტი ან სერია	დასახელება	რ-დ. ც	წონა კგ.	შენიშვნა
	გადახურვის	მონოლითური ფილა ▽-0,10			
		ბეტონი B-25	33,0კბ.მ		

3 - 3

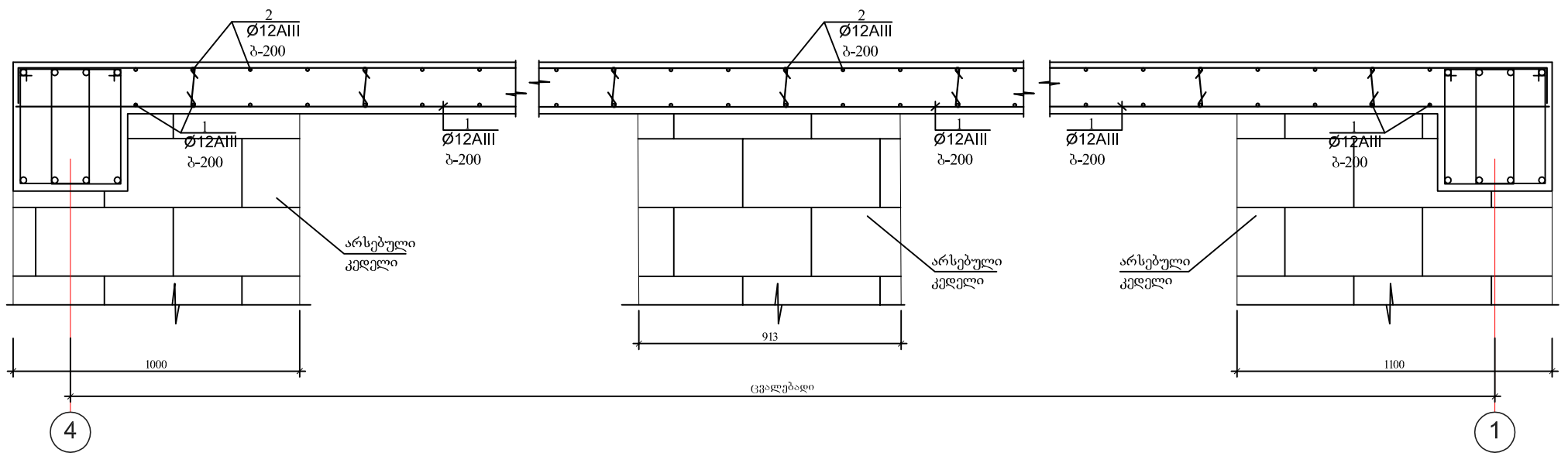

4 - 4

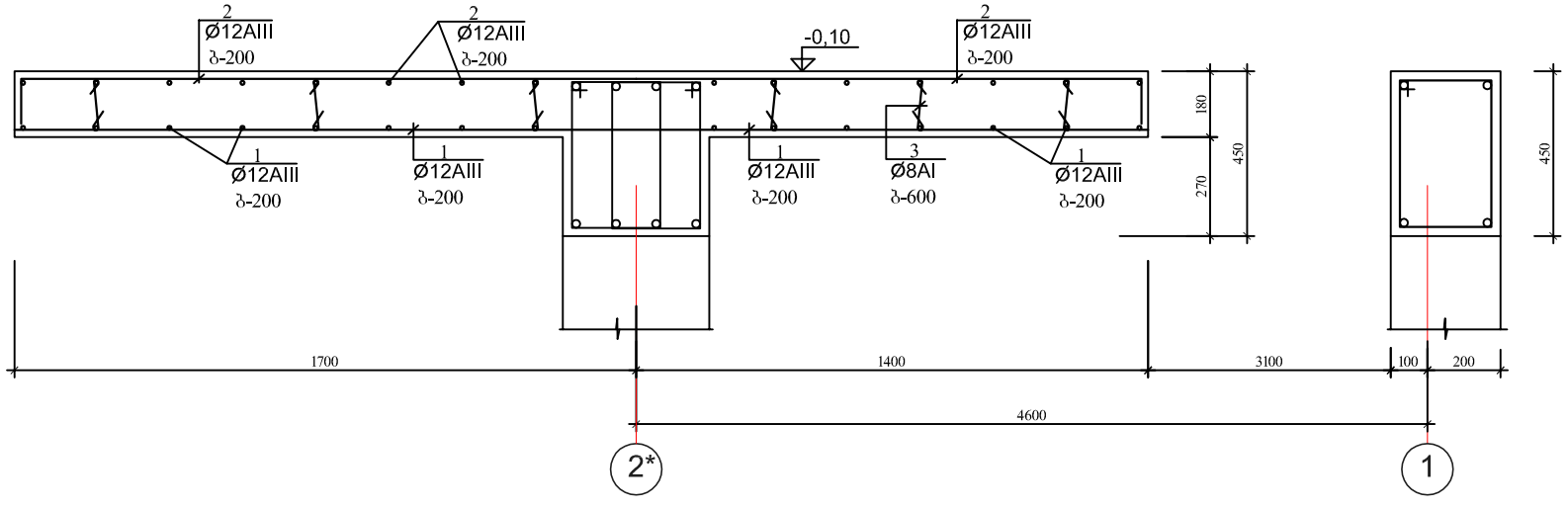

პოზ. №4

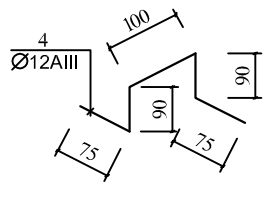

არმატურის ღეროების გადაბმის დეტალი

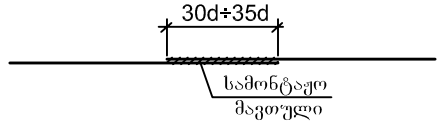

ფორმატი	A-3
თბილისი	2017 წ.
დაკვეთა №	2

ექსპლიკაცია

პირობითი აღნიშვნები

შენიშვნები

1. ნახაზზე საპროექტო შენობის ნოლი შეესაბამება აბსოლუტურ ნიშნულს – 423.33
2. ნახაზზე ზომები მოცემულია მილიმეტრებში
3. ნახაზის ყველა ცვლილება შეთანხმებული უნდა იყოს პროექტის ავტორთან

დამკვეთი
თორნიკე კოპალეიშვილი

მისამართი
ქ. თბილისი, შესახვევი ჩეხოვი № 7

პროექტის სახელწოდება
ქ. თბილისში, შესახვევი ჩეხოვი № 7-ში, მოქალაქე თორნიკე კოპალეიშვილის საკუთრების ნაკვეთში სამსართულიანი მრავალ ფუნქციური კომპლექსი/შენობის პროექტი

თანამდებობა	გვარი	ხელმოწერა	თარიღი
დირექტორი	ჯ. აკობია		
მთ.არქიტექტორი	გ. ჯაფარიძე		
ავტორები	თ. სიჭინავა		
კონსტრუქტორი	ი. კვეღლიშვილი		
შეამოწმა			

საპროექტო ლოგო

შ.პ.ს. ,,ArchiShape,,

მისამართი
ქ.თბილისის, ძველი თბილისის რაიონში დედაენის პარკის ტერიტორია საიდენტიფიკაციო კოდი 442732161

მას'შტაბი	1:100
თარიღი	2017
layout	A-3

ნახაზი
გადახურვის ფილის არმირების სქემა ▽-0,10 (დეტალები)

სტადია	ფურცელი	ფურცლები
მპ	კ-4	26

PRODUCED BY AN AUTODESK EDUCATIONAL PRODUCT
PRODUCED BY AN AUTODESK EDUCATIONAL PRODUCT
PRODUCED BY AN AUTODESK EDUCATIONAL PRODUCT

PRODUCED BY AN AUTODESK EDUCATIONAL PRODUCT

გადახურვის ფილის არმირების სქემა ▽+3,00

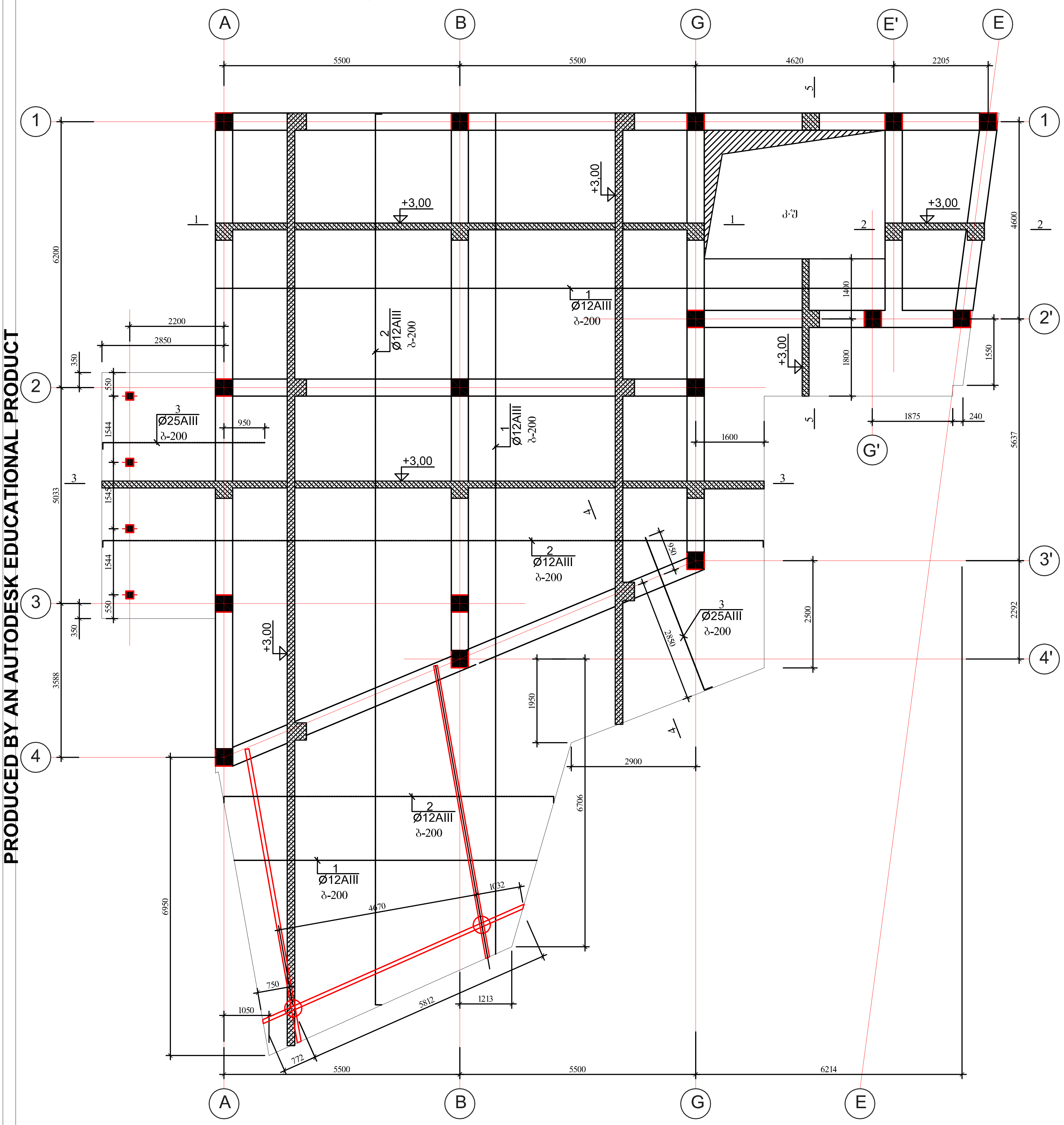

პოზ. №5

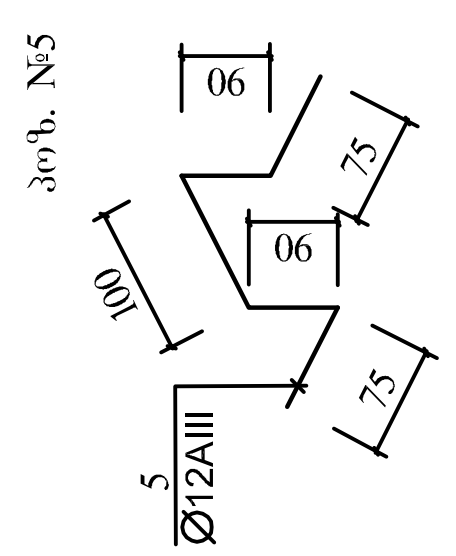

არმატურის ღეროების გადაბმის დეტალი

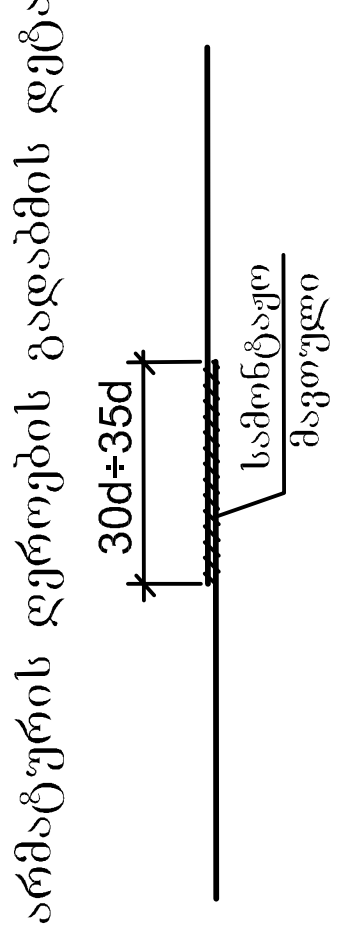

არმატურის ღეროების უწყისი

ელ-ტის მარკა	პოზ. №	კვეთი ან ესკიზი	Ø მმ.	სიგრძე მმ	რ-ბა ც	წონა კგ.
გადახურვა ფილა ▽+3,00	1	150 დაიჭრას ადგილზე 150	12AIII	2950 000	—	2620,0
	2	150 დაიჭრას ადგილზე 150	12AIII	3200 000	—	2842,0
	3	160	8AI	350	870	121,0
	4	3800 150	25AIII	4050	55	859,0
დეტ. №1 (320ც)	5	ის. დეტალი	12AIII	600	320	171,0

ელემენტების სპეციფიკაცია სამონტაჟო სქემაზე

ელ-ტის მარკა	გოსტი ან სერია	დასახელება	რ-დ. ც	წონა კგ.	შენიშვნა
	გადახურვის	მონოლითური ფილა	▽+3,00		
		ბეტონი B-25	50,0,კბ.მ		

ფორმატი A-3	თბილისი 2017 წ.
	დაკვეთა № 2

ექსპლიკაცია

პირობითი აღნიშვნები

შენიშვნები

1. ნახაზზე საპროექტო შენობის ნოლი შეესაბამება აბსოლუტურ ნიშნულს – 423.33
2. ნახაზზე ზომები მოცემულია მილიმეტრებში
3. ნახაზის ყველა ცვლილება შეთანხმებული უნდა იყოს პროექტის ავტორთან

დამკვეთი
თორნიკე კოპალეიშვილი

მისამართი
ქ. თბილისი, შესახვევი ნუხოვი № 7

პროექტის სახელწოდება
ქ. თბილისში, შესახვევი ნუხოვი № 7-ში, მოქალაქე თორნიკე კოპალეიშვილის საკუთრების ნაკვეთში სამთართულიანი მრავალ ფუნქციური კომპლექსი/შენობის პროექტი

თანამდებობა	გვარი	ხელმოწერა	თარიღი
დირექტორი	ჯ. აკობია		
მთ.არქიტექტორი	გ. ჯაფარიძე		
ავტორები	თ. სიჭინავა		
კონსტრუქტორი	ი. კველიშვილი		

შემოწმა

საპროექტოს ლოგო
შ.პ.ს. ,,ArchiShape,,

მისამართი
ქ.თბილისის, ძველი თბილისის რაიონში დედაენის პარკის ტერიტორია
საიდენტიფიკაციო კოდი 442732161

მასშტაბი	1:100
თარიღი	2017
layout	A-3

ნახაზი
გადახურვის ფილის არმირების სქემა ▽+3,00

სტადია	ფურცელი	ფურცლები
მპ	კ-5	26

PRODUCED BY AN AUTODESK EDUCATIONAL PRODUCT
PRODUCED BY AN AUTODESK EDUCATIONAL PRODUCT
PRODUCED BY AN AUTODESK EDUCATIONAL PRODUCT

PRODUCED BY AN AUTODESK EDUCATIONAL PRODUCT

1 - 1

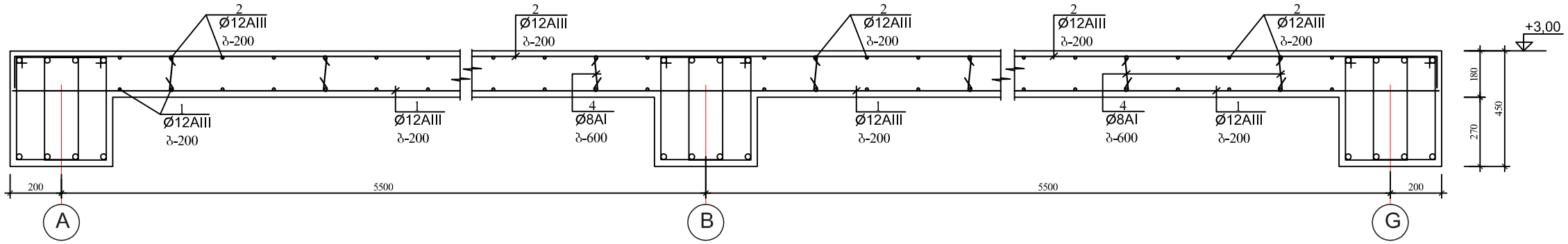

2 - 2

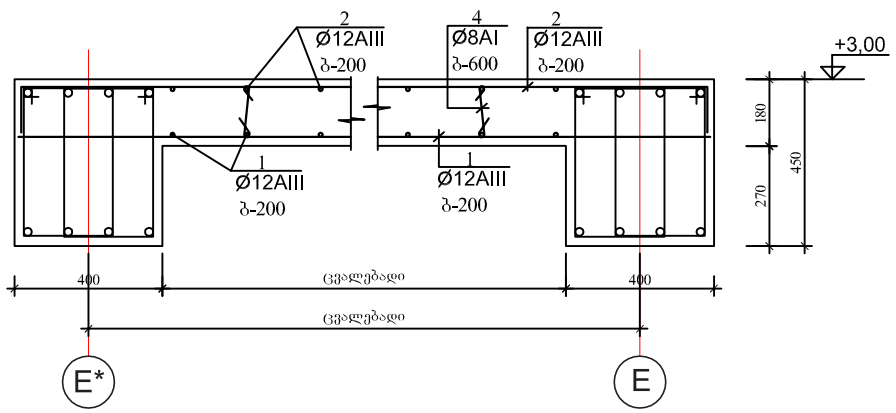

4 - 4

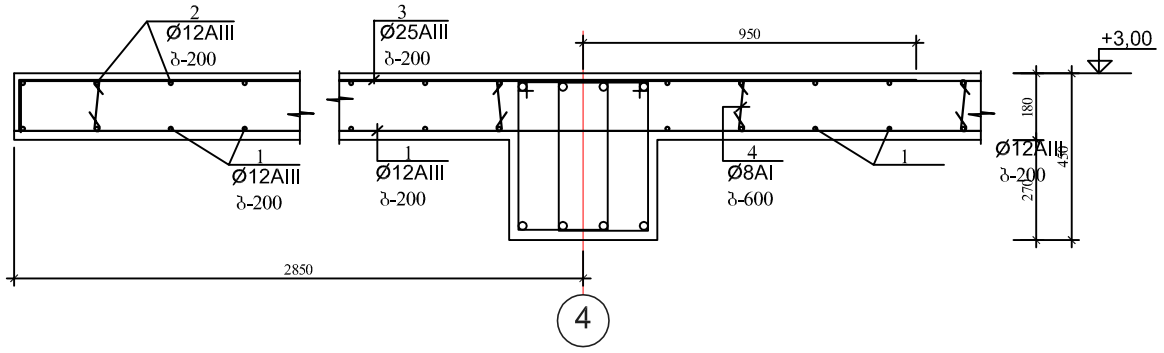

3 - 3

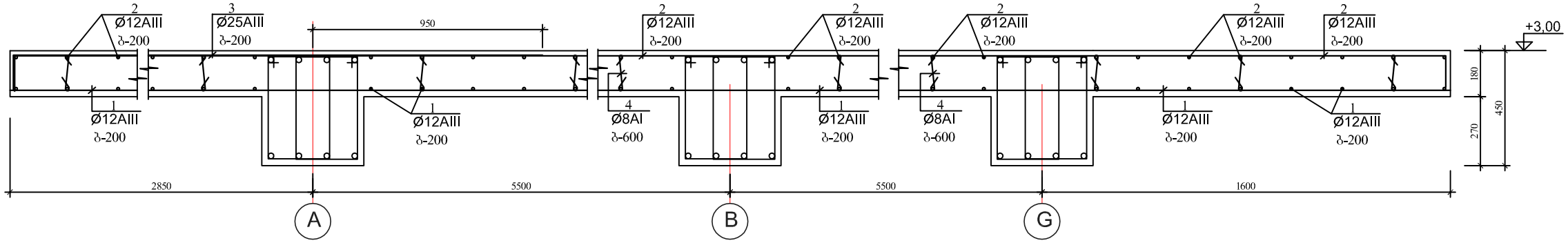

5 - 5

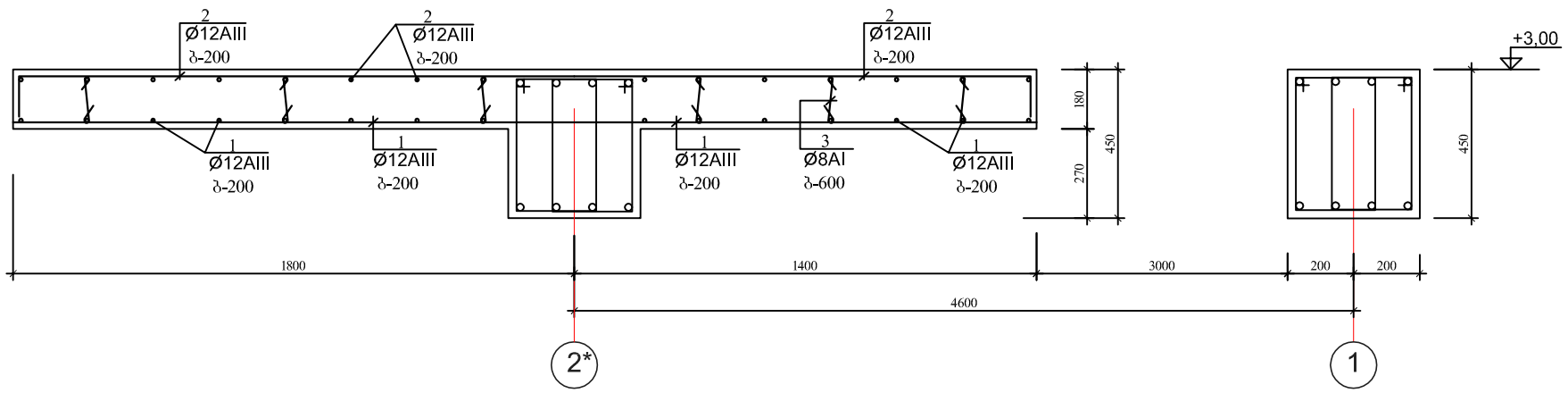

ფორმატი	A-3
თბილისი	2017
დაკვეთა №	2

ექსპლიკაცია

პირობითი აღნიშვნები

შენიშვნები

1. ნახაზზე საპროექტო შენობის ნოლი შეესაბამება აბსოლუტურ ნიშნულს – 423.33
2. ნახაზზე ზომები მოცემულია მილიმეტრებში
3. ნახაზის ყველა ცვლილება შეთანხმებული უნდა იყოს პროექტის ავტორთან

დამკვეთი
თორნიკე კოპალეიშვილი

მისამართი
ქ. თბილისი, შეხახვევი ჩეხოვი № 7

პროექტის სახელწოდება
ქ. თბილისში, შესახვევი ჩეხოვი № 7-ში, მოქალაქე თორნიკე კოპალეიშვილის საკუთრების ნაკვეთში სამსართულიანი მრავალ ფუნქციური კომპლექსი/შენობის პროექტი

თანამდებობა	გვარი	ხელმოწერა	თარიღი
დირექტორი	ჯ. აკობია		
მთ.არქიტექტორი	გ. ჯაფარიძე		
ავტორები	თ. სიჭინავა		
კონსტრუქტორი	ი. კევლიშვილი		
შეამოწმა			

საპროექტო ლოგო

შ.პ.ს. ,,ArchiShape,,

მისამართი
ქ.თბილისის, ძველი თბილისის რაიონში დედაენის პარკის ტერიტორია
საიდენტიფიკაციო კოდი 442732161

მასშტაბი	1:100
თარიღი	2017
layout	A-3

ნახაზი
გადახურვის ფილის არმირების სქემა ▽+3,00 (დეტალები)

სტადია	ფურცელი	ფურცლები
მპ	კ-6	26

PRODUCED BY AN AUTODESK EDUCATIONAL PRODUCT
PRODUCED BY AN AUTODESK EDUCATIONAL PRODUCT
PRODUCED BY AN AUTODESK EDUCATIONAL PRODUCT

PRODUCED BY AN AUTODESK EDUCATIONAL PRODUCT

გადახურვის ფილის არმირების სქემა ▽+6,10

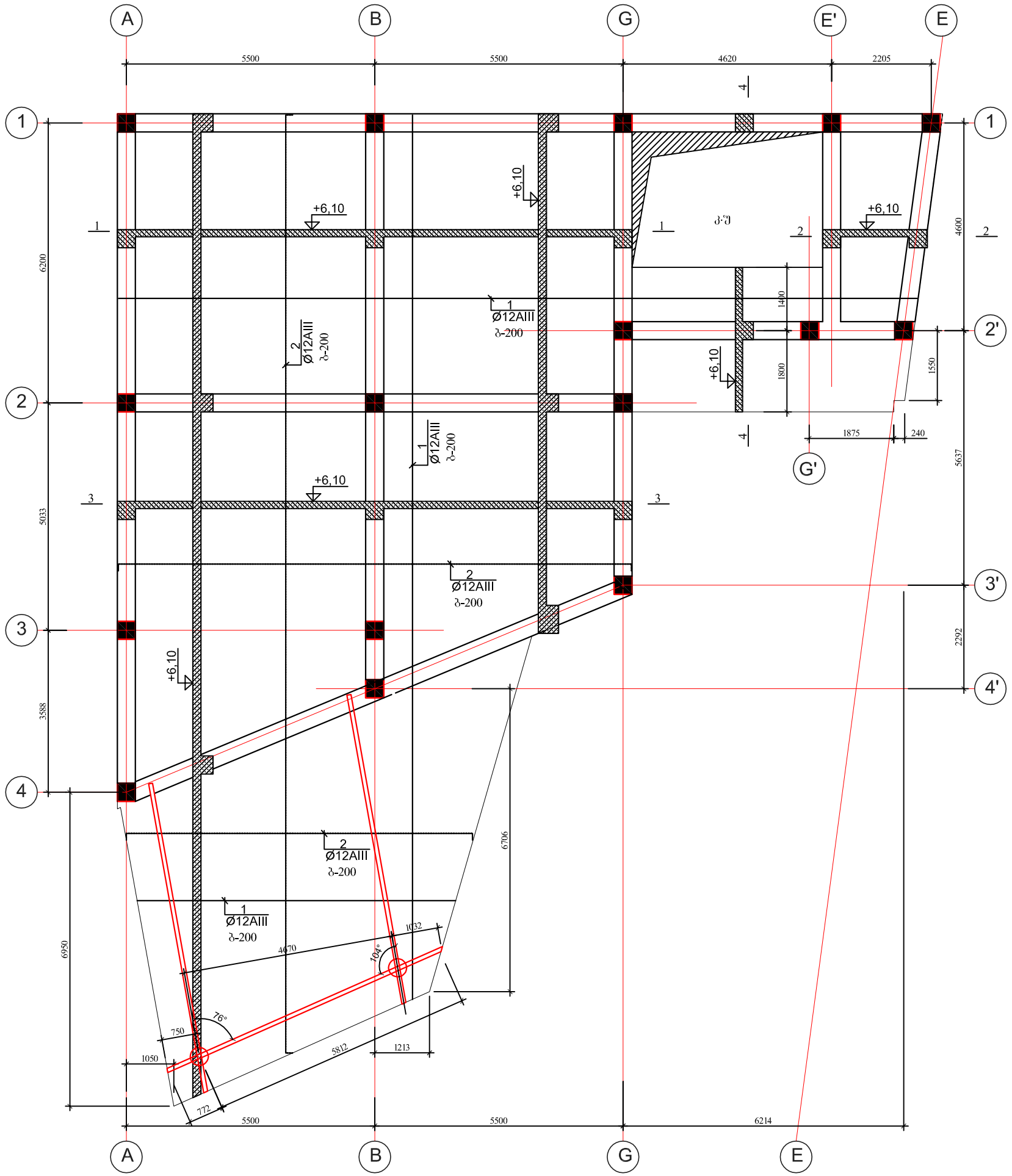

არმატურის დეტალების საშინაო სქემა

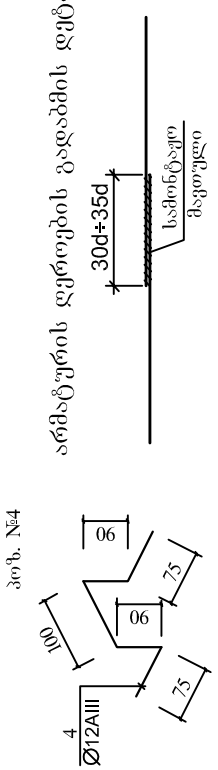

ელემენტების სპეციფიკაცია საშინაო სქემაზე

ელ-ტის მარკა	დასახელება	რ-ნი ც	წონა კგ.	შენიშვნა
	გადახურვის მონოლითური ფილა ბეტონი B-25	▽+6,10	47,0კგ.ც	

არმატურის დეროების უწყისი

ელ-ტის მარკა	ეს. №№	ცხრილი ან ესკიზი	∅ მმ.	სიგრძე მმ	რ-ბა ც	წონა კგ.
(300ც) №1 ·ელ ▽+6,10 ონოლითური ფილა	1	150 დაიჭრას ადგილზე 150	12AIII	2800 000	—	2487,0
	2	150 დაიჭრას ადგილზე 150	12AIII	3000 000	—	2664,0
	3	160	8AI	350	820	114,0
	4	იხ. დეტალი	12AIII	600	300	160,0

ფორმატი A-3 | თბილისი 2017 წ. | დაკვეთა № 2

ექსპლიკაცია

პირობითი აღნიშვნები

შენიშვნები

1. ნახაზზე საპროექტო შენობის ნოლი შეესაბამება აბსოლუტურ ნიშნულს – 423.33
2. ნახაზზე ზომები მოცემულია მილიმეტრებში
3. ნახაზის ყველა ცვლილება შეთანხმებული უნდა იყოს პროექტის ავტორთან

დამკვეთი
თორნიკე კოპალეიშვილი

მისამართი
ქ. თბილისი, შუახევაზე ჩიხოვი № 7

პროექტის სახელწოდება
ქ. თბილისში, შუახევაზე ჩიხოვი № 7-ში, მოქალაქე თორნიკე კოპალეიშვილის საკუთრების ნაკვეთში სამსართულიანი მრავალ ფუნქციური კომპლექსი/შენობის პროექტი

თანამდებობა	გვარი	ხელმოწერა	თარიღი
დირექტორი	ჯ. აკობია		
მთ.არქიტექტორი	გ. ჯაფარიძე		
ავტორები	თ. სიჭინავა		
კონსტრუქტორი	ი. კვლივიშვილი		
შეამოწმა			

საპროექტოს ლოგო

შ.პ.ს. ,,ArchiShape,,

მისამართი
ქ.თბილისის, ძველი თბილისის რაიონში დედაენის პარკის ტერიტორია
საიდენტიფიკაციო კოდი 442732161

მასშტაბი	1:100
თარიღი	2017
layout	A-3

ნახაზი
გადახურვის ფილის არმირების სქემა ▽+6,10

სტადია	ფურცელი	ფურცლები
მპ	კ-7	26

PRODUCED BY AN AUTODESK EDUCATIONAL PRODUCT

PRODUCED BY AN AUTODESK EDUCATIONAL PRODUCT

1 - 1

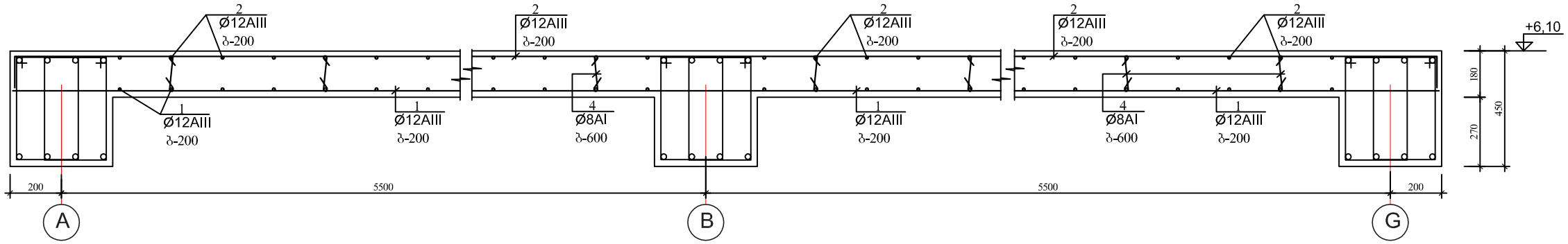

2 - 2

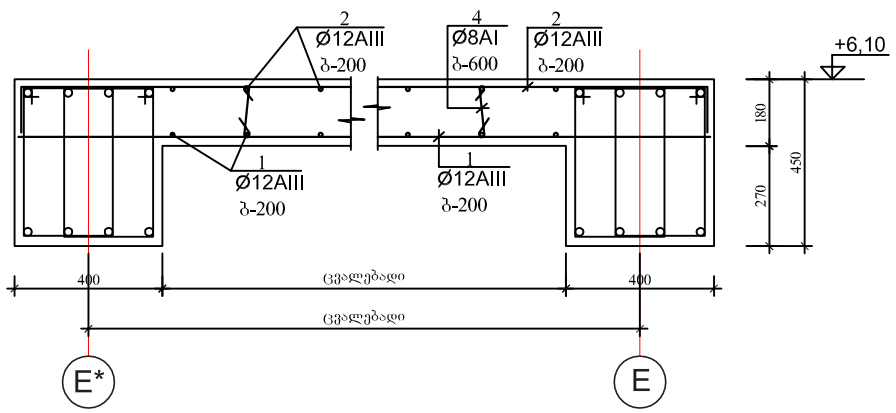

3 - 3

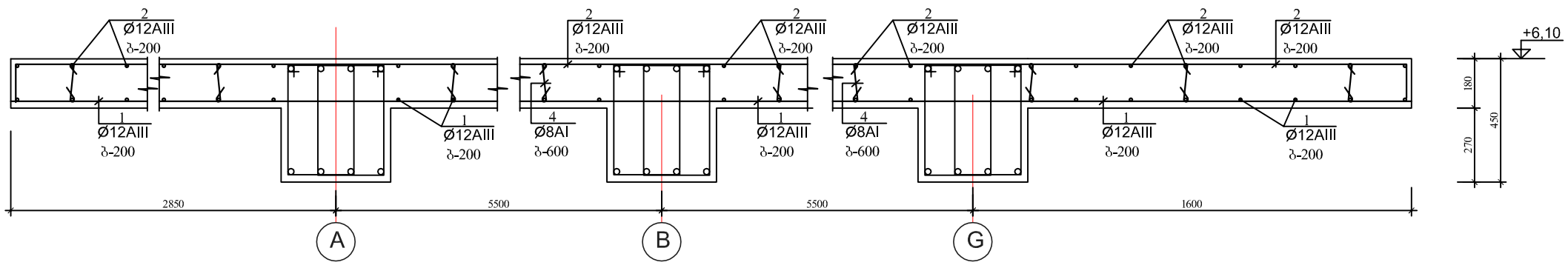

4 - 4

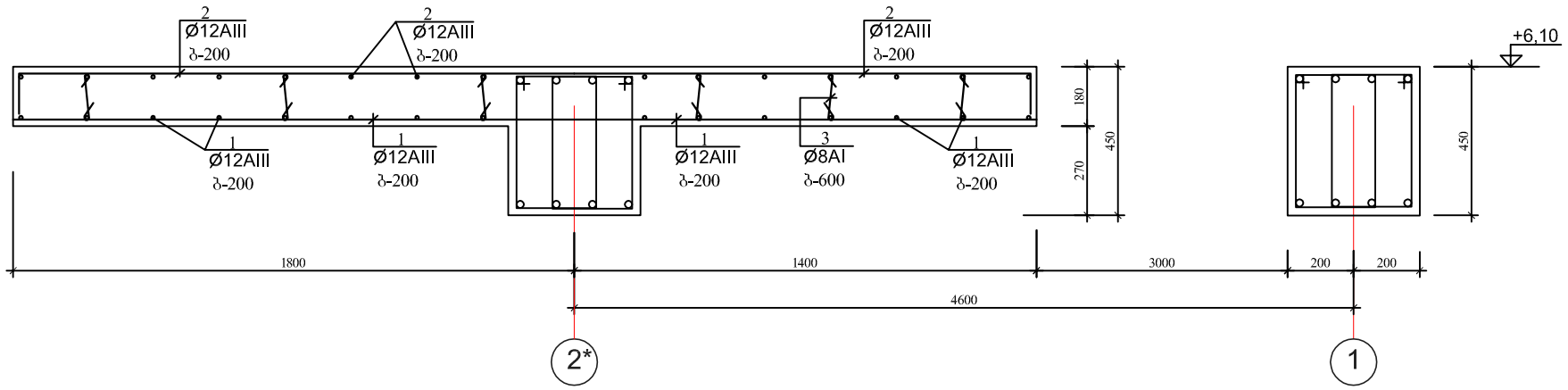

ფორმატი A-3 | თბილისი 2017 | დაკვეთა № 2

ექსპლიკაცია

პირობითი აღნიშვნები

შენიშვნები

1. ნახაზზე საპროექტო შენობის ნოლი შეესაბამება აბსოლუტურ ნიშნულს – 423.33
2. ნახაზზე ზომები მოცემულია მილიმეტრებში
3. ნახაზის ყველა ცვლილება შეთანხმებული უნდა იყოს პროექტის ავტორთან

დამკვეთი
თორნიკე კოპალეიშვილი

მისამართი
ქ. თბილისი, შეხახვევი ჩეხოვი № 7

პროექტის სახელწოდება
ქ. თბილისში, შესახვევი ჩეხოვი № 7-ში, მოქალაქე თორნიკე კოპალეიშვილის საკუთრების ნაკვეთში სამსართულიანი მრავალ ფუნქციური კომპლექსი/შენობის პროექტი

თანამდებობა	გვარი	ხელმოწერა	თარიღი
დირექტორი	ჯ. აკობია		
მთ.არქიტექტორი	გ. ჯაფარიძე		
ავტორები	თ. სიჭინავა		
კონსტრუქტორი	ი. კევლიშვილი		
შეამოწმა			

საპროექტოს ლოგო

შ.პ.ს. ,,ArchiShape,,

მისამართი
ქ.თბილისის, ძველი თბილისის რაიონში დედაენის პარკის ტერიტორია საიდენტიფიკაციო კოდი 442732161

მასშტაბი	1:100
თარიღი	2017
layout	A-3

ნახაზი
გადახურვის ფილის არმირების სქემა ▽+6,10 (დეტალები)

სტადია	ფურცელი	ფურცლები
მპ	კ-8	26

PRODUCED BY AN AUTODESK EDUCATIONAL PRODUCT
PRODUCED BY AN AUTODESK EDUCATIONAL PRODUCT
PRODUCED BY AN AUTODESK EDUCATIONAL PRODUCT

PRODUCED BY AN AUTODESK EDUCATIONAL PRODUCT

გადახურვის ფილის არმირების სქემა ▽+8,75

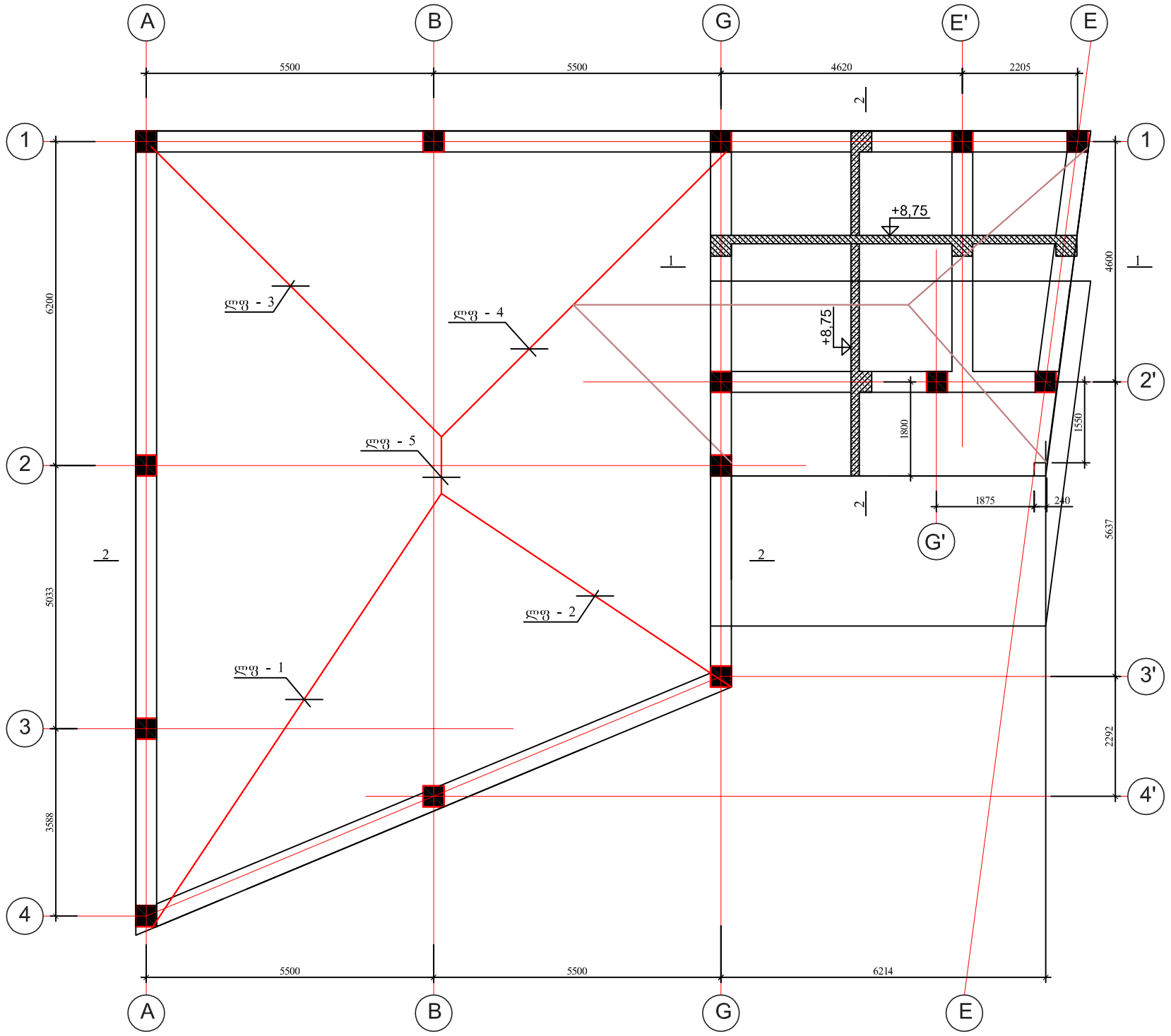

არმატურის დეროების უწყისი

ელ-ტის მარკა	პოზ. №	კვეთი ან ესკიზი	∅ მმ.	სიგრძე მმ	რ-ბა ც	წონა კგ.
გადახურვის ფილა ▽+8,75	1	150 დაიჭრას ადგილზე 150	12AIII	510 000	—	453,0
	2	150 დაიჭრას ადგილზე 150	12AIII	550 000	—	489,0
	3	160	8AI	350	150	21,0
დეტ. №1 (60ც)	4	იხ. დეტალი	12AIII	600	60	32,0

პოზ. №4

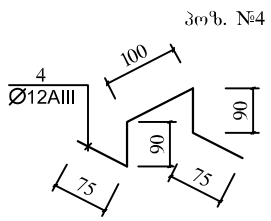

არმატურის დეროების გადაბმის დეტალი

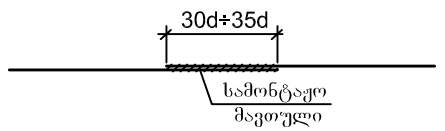

ფორმატი A-3 | თბილისი 2017 | დაკვეთა № 2

ექსპლიკაცია

პირობითი აღნიშვნები

შენიშვნები

1. ნახაზზე საპროექტო შენობის ნოლი შეესაბამება აბსოლუტურ ნიშნულს – 423.33
2. ნახაზზე ზომები მოცემულია მილიმეტრებში
3. ნახაზის ყველა ცვლილება შეთანხმებული უნდა იყოს პროექტის ავტორთან

დამკვეთი
თორნიკე კოპალეიშვილი

მისამართი
ქ. თბილისი, შუახევევი ჩეხოვი № 7

პროექტის სახელწოდება
ქ. თბილისში, შუახევევი ჩეხოვი № 7-ში, მოქალაქე თორნიკე კოპალეიშვილის საკუთრების ნაკვეთში სამსართულიანი მრავალ ფუნქციური კომპლექსი/შენობის პროექტი

თანამდებობა	გვარი	ხელმოწერა	თარიღი
დირექტორი	ჯ. აკობია		
მთ.არქიტექტორი	გ. ჯაფარიძე		
ავტორები	თ. სიჭინავა		
კონსტრუქტორი	ი. კვესიშვილი		
შეამოწმა			

საპროექტოს ლოგო

შ.პ.ს. ,,ArchiShape,,

მისამართი
ქ.თბილისის,
ძველი თბილისის რაიონში
დედაენის პარკის
ტერიტორია
საიდენტიფიკაციო
კოდი 442732161

მასშტაბი	1:100
თარიღი	2017
layout	A-3

ნახაზი
გადახურვის ფილის არმირების სქემა ▽+8,75

სტადია	ფურცელი	ფურცლები
მპ	კ-9	26

PRODUCED BY AN AUTODESK EDUCATIONAL PRODUCT
PRODUCED BY AN AUTODESK EDUCATIONAL PRODUCT
PRODUCED BY AN AUTODESK EDUCATIONAL PRODUCT

PRODUCED BY AN AUTODESK EDUCATIONAL PRODUCT

1 - 1

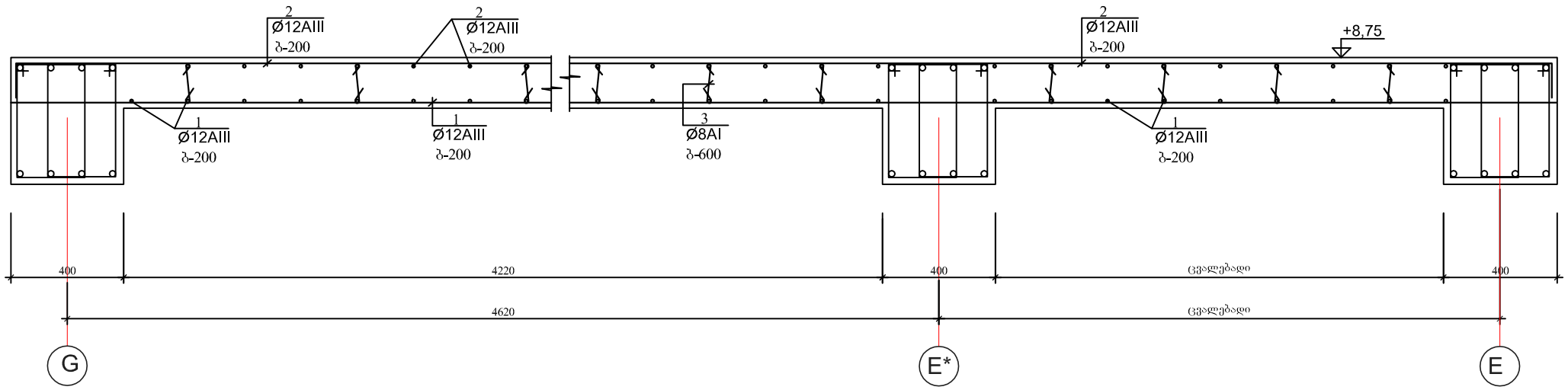

2 - 2

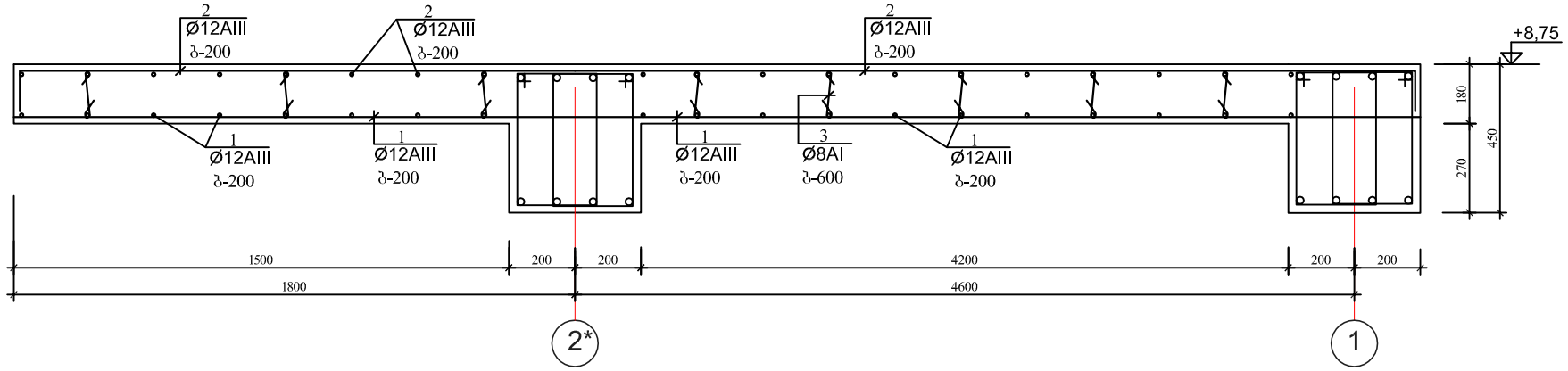

ელემენტების სპეციფიკაცია სამონტაჟო სქემაზე

ელ-ტის მარკა	გოსტი ან სერია	დასახელება	რ-დ. ც	წონა კგ.	შენიშვნა
	გადახურვის	მონოლითური ფილა ▽+8,75			
		ბეტონი B-25	8,0კბ.მ		
	ლითონის ფურმები				
ლფ - 1	ფურცელი კ-	ფერმა ლფ - 1	1		
ლფ - 2	ფურცელი კ-	ფერმა ლფ - 2	1		
ლფ - 3	ფურცელი კ-	ფერმა ლფ - 3	1		
ლფ - 4	ფურცელი კ-	ფერმა ლფ - 4	1		
ლფ - 5	ფურცელი კ-	ფერმა ლფ - 5	1		

ფორმატი A-3 | თბილისი 2017 | დაკვეთა № 2

ექსპლიკაცია

პირობითი აღნიშვნები

შენიშვნები

1. ნახაზზე საპროექტო შენობის ნოლი შეესაბამება აბსოლუტურ ნიშნულს – 423.33
2. ნახაზზე ზომები მოცემულია მილიმეტრებში
3. ნახაზის ყველა ცვლილება შეთანხმებული უნდა იყოს პროექტის ავტორთან

დამკვეთი
თორნიკე კოპალეიშვილი

მისამართი
ქ. თბილისი, შუახევი ჩეხოვი № 7

პროექტის სახელწოდება
ქ. თბილისში, შუახევი ჩეხოვი № 7-ში, მოქალაქე თორნიკე კოპალეიშვილის საკუთრების ნაკვეთში სამსართულიანი მრავალ ფუნქციური კომპლექსი/შენობის პროექტი

თანამდებობა	გვარი	ხელმოწერა	თარიღი
დირექტორი	ჯ. აკობია		
მთ.არქიტექტორი	გ. ჯაფარიძე		
ავტორები	თ. სიჭინავა		
კონსტრუქტორი	ი. კევლიშვილი		
შეამოწმა			

საპროექტო ლოგო

შ.პ.ს. ,,ArchiShape,,

მისამართი
ქ.თბილისის,
ძველი თბილისის რაიონში
დედაენის პარკის
ტერიტორია
საიდენტიფიკაციო
კოდი 442732161

მასშტაბი	1:100
თარიღი	2017
layout	A-3

ნახაზი
გადახურვის ფილის არმირების სქემა ▽+6,10 (დეტალები)

სტადია	ფურცელი	ფურცლები
მპ	კ-10	26

PRODUCED BY AN AUTODESK EDUCATIONAL PRODUCT
PRODUCED BY AN AUTODESK EDUCATIONAL PRODUCT
PRODUCED BY AN AUTODESK EDUCATIONAL PRODUCT

PRODUCED BY AN AUTODESK EDUCATIONAL PRODUCT

კოლონებისა და რიგელების განლაგების სქემა ▽-0,10

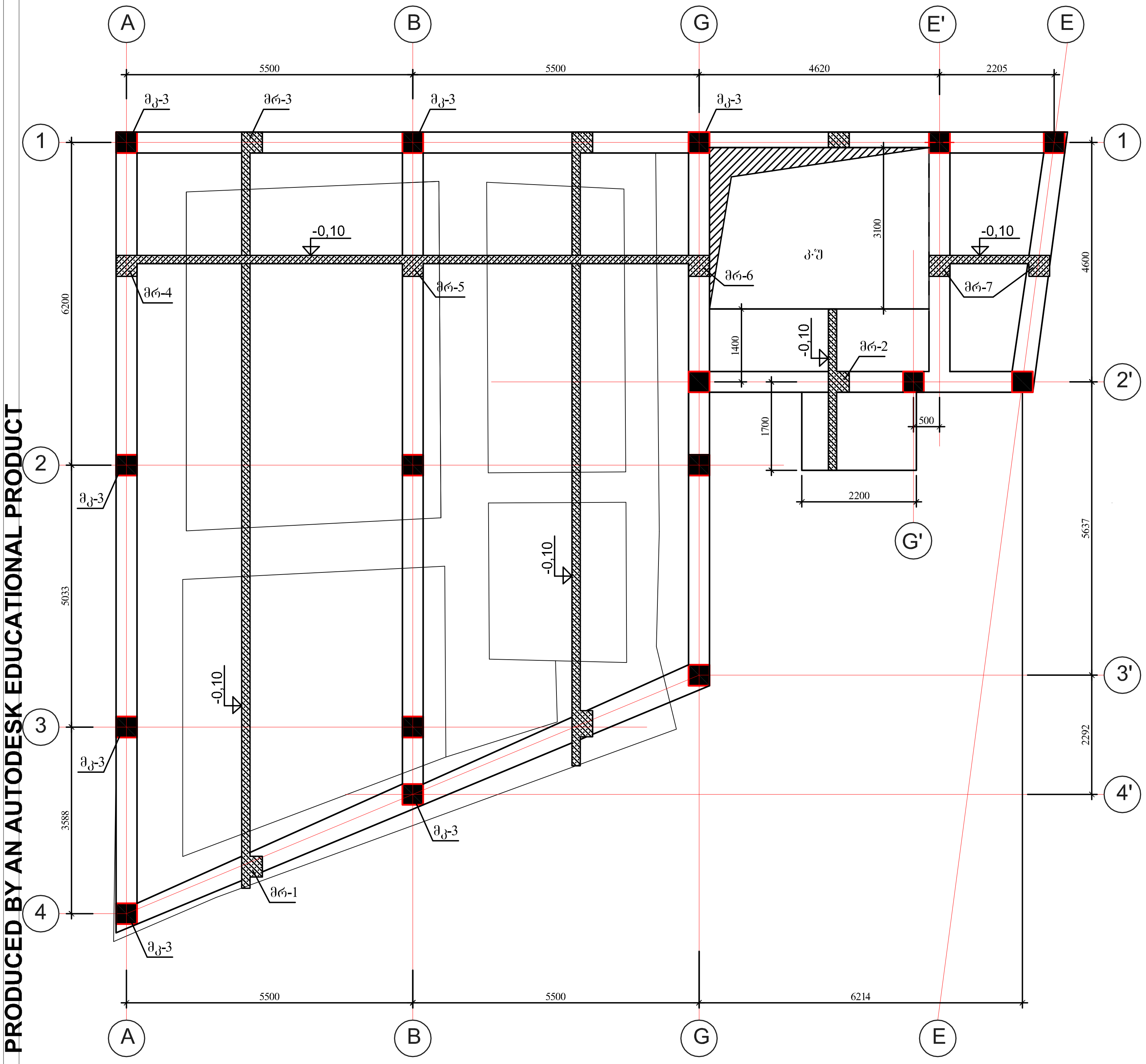

ელემენტების სპეციფიკაცია სამონტაჟო სქემაზე

ელ-ტის მარკა	გოსტი ან სერია	დასახელება	რ-დ. ც	წონა კგ.	შენიშვნა
	არმატურის ნაშვერები კოლონებისათვის				
მკ - 3	ფურცელი კ-	ნაშვერები მკ - 3	7		
	რკინაბეტონის რიგელები				
მრ - 1	ფურცელი კ-	რიგელი მრ - 1	1		
მრ - 2	ფურცელი კ-	რიგელი მრ - 2	1		
მრ - 3	ფურცელი კ-	რიგელი მრ - 3	1		
მრ - 4	ფურცელი კ-	რიგელი მრ - 4	1		
მრ - 5	ფურცელი კ-	რიგელი მრ - 5	1		
მრ - 6	ფურცელი კ-	რიგელი მრ - 6	1		
მრ - 7	ფურცელი კ-	რიგელი მრ - 7	2		

ფორმატი A-3 | თბილისი 2017 წ. | დაკვეთა № 2

ექსპლიკაცია

პირობითი აღნიშვნები

შენიშვნები

1. ნახაზზე საპროექტო შენობის ნოლი შეესაბამება აბსოლუტურ ნიშნულს – 423.33
2. ნახაზზე ზომები მოცემულია მილიმეტრებში
3. ნახაზის ყველა ცვლილება შეთანხმებული უნდა იყოს პროექტის ავტორთან

დამკვეთი
თორნიკე კოპალეიშვილი

მისამართი
ქ. თბილისი, შესახვევი ჩეხოვი № 7

პროექტის სახელწოდება
ქ. თბილისში, შესახვევი ჩეხოვი № 7-ში, მოქალაქე თორნიკე კოპალეიშვილის საკუთრების ნაკვეთში სამსართულიანი მრავალ ფუნქციური კომპლექსი/შენობის პროექტი

თანამდებობა	გვარი	ხელმოწერა	თარიღი
დირექტორი	ჯ. აკობია		
მთ.არქიტექტორი	გ. ჯაფარიძე		
ავტორები	თ. სიჭინავა		
კონსტრუქტორი	ი. კევლიშვილი		
შეამოწმა			

საპროექტოს ლოგო
შ.პ.ს. ,,ArchiShape,,

მისამართი
ქ.თბილისის, ძველი თბილისის რაიონში დედაენის პარკის ტერიტოტია საიდენტიფიკაციო კოდი 442732161

მასშტაბი	1:100
თარიღი	2017
layout	A-3

ნახაზი
კოლონებისა და რიგელების განლაგების სქემა ▽-0,10

სტადია	ფურცელი	ფურცლები
მპ	კ-11	26

PRODUCED BY AN AUTODESK EDUCATIONAL PRODUCT
PRODUCED BY AN AUTODESK EDUCATIONAL PRODUCT
PRODUCED BY AN AUTODESK EDUCATIONAL PRODUCT

PRODUCED BY AN AUTODESK EDUCATIONAL PRODUCT

კოლონებისა და რიგელების განლაგების სქემა ▽+3,00

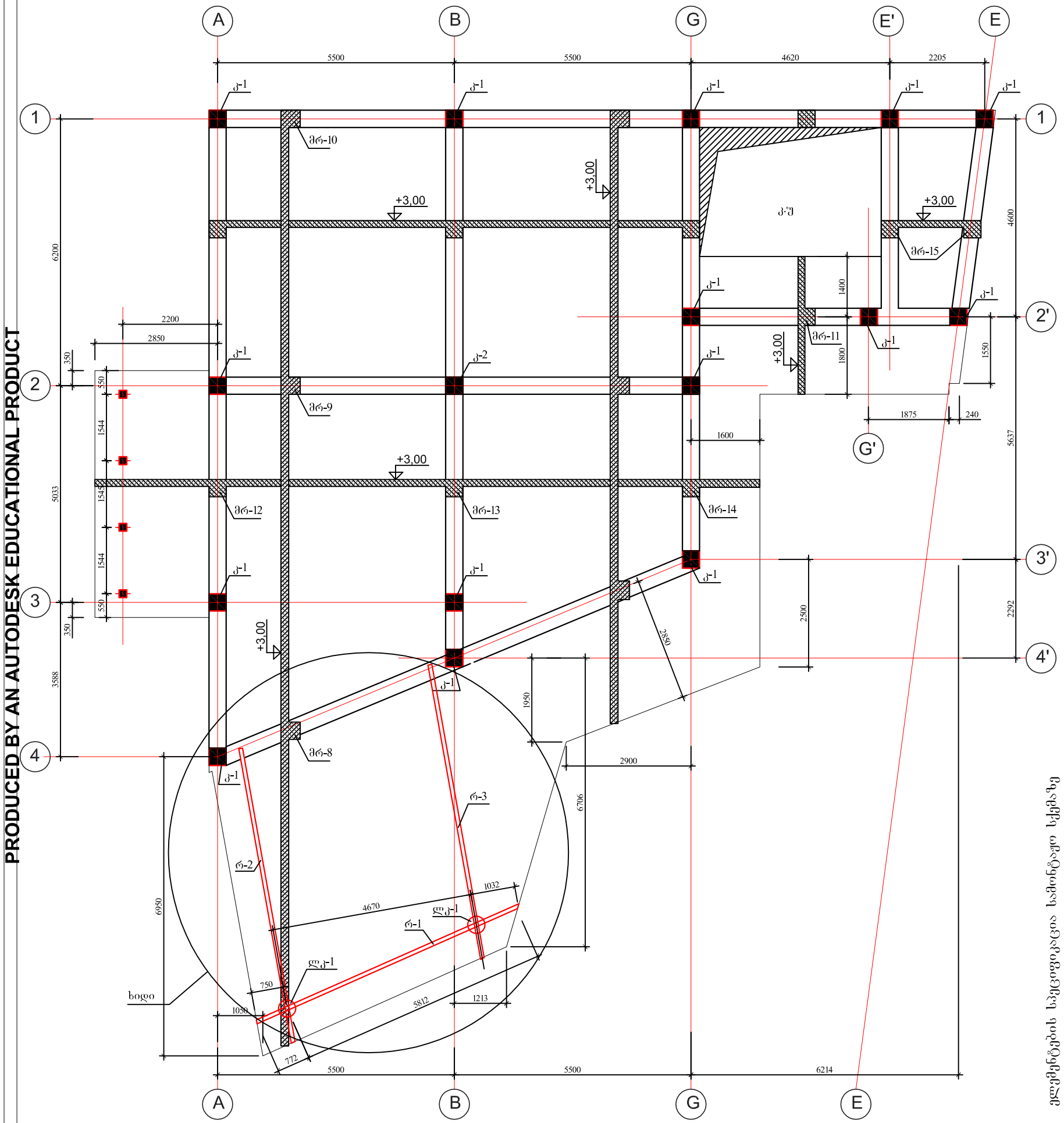

ელემენტების სპეციფიკაცია სამონტაჟო სქემაზე

ელემენტის მარკა	ჭოხი ან სერია	დასახელება	რ-დ. ც	წონა კგ.	შენიშვნა
	რკინაბეტონის კოლონები	კოლონა ქ - 1	15		
ქ - 1	ფურცელი ქ				
ქ - 2	ფურცელი ქ	კოლონა ქ - 2	1		
	რკინაბეტონის რიგელები				
მრ - 8	ფურცელი ქ	რიგელი მრ - 8	1		
მრ - 9	ფურცელი ქ	რიგელი მრ - 9	1		
მრ - 10	ფურცელი ქ	რიგელი მრ - 10	1		
მრ - 11	ფურცელი ქ	რიგელი მრ - 11	1		
მრ - 12	ფურცელი ქ	რიგელი მრ - 12	1		
მრ - 13	ფურცელი ქ	რიგელი მრ - 13	1		
მრ - 14	ფურცელი ქ	რიგელი მრ - 14	1		
მრ - 15	ფურცელი ქ	რიგელი მრ - 15	2		

ფორმატი A-3 | თბილისი 2017 | დაკვეთა № 2

ექსპლიკაცია

პირობითი აღნიშვნები

შენიშვნები

1. ნახაზზე საპროექტო შენობის ნოლი შეესაბამება აბსოლუტურ ნიშნულს – 423.33
2. ნახაზზე ზომები მოცემულია მილიმეტრებში
3. ნახაზის ყველა ცვლილება შეთანხმებული უნდა იყოს პროექტის ავტორთან

დამკვეთი
თორნიკე კოპალეიშვილი

მისამართი
ქ. თბილისი, შუახევაჯი ჩეხოვი № 7

პროექტის სახელწოდება
ქ. თბილისში, შუახევაჯი ჩეხოვი № 7-ში, მოქალაქე თორნიკე კოპალეიშვილის საკუთრების ნაკვეთში სამსართულიანი მრავალ ფუნქციური კომპლექსი/შენობის პროექტი

თანამდებობა	გვარი	ხელმოწერა	თარიღი
დირექტორი	ჯ. აკობია		
მთ.არქიტექტორი	გ. ჯაფარიძე		
ავტორები	თ. სიჭინავა		
კონსტრუქტორი	ი. კვესიშვილი		
შეამოწმა			

საპროექტო ლოგო

შ.პ.ს. ,,ArchiShape,,

მისამართი
ქ.თბილისის,
ძველი თბილისის რაიონში
დედაენის პარკის
ტერიტორია
საიდენტიფიკაციო
კოდი 442732161

მასშტაბი	1:100
თარიღი	2017
layout	A-3

ნახაზი
კოლონებისა და რიგელების განლაგების სქემა ▽+3,00

სტადია	ფურცელი	ფურცლები
მპ	კ-12	26

PRODUCED BY AN AUTODESK EDUCATIONAL PRODUCT
PRODUCED BY AN AUTODESK EDUCATIONAL PRODUCT
PRODUCED BY AN AUTODESK EDUCATIONAL PRODUCT

PRODUCED BY AN AUTODESK EDUCATIONAL PRODUCT

კოლონებისა და რიგელების განლაგების სქემა ▽+6,10

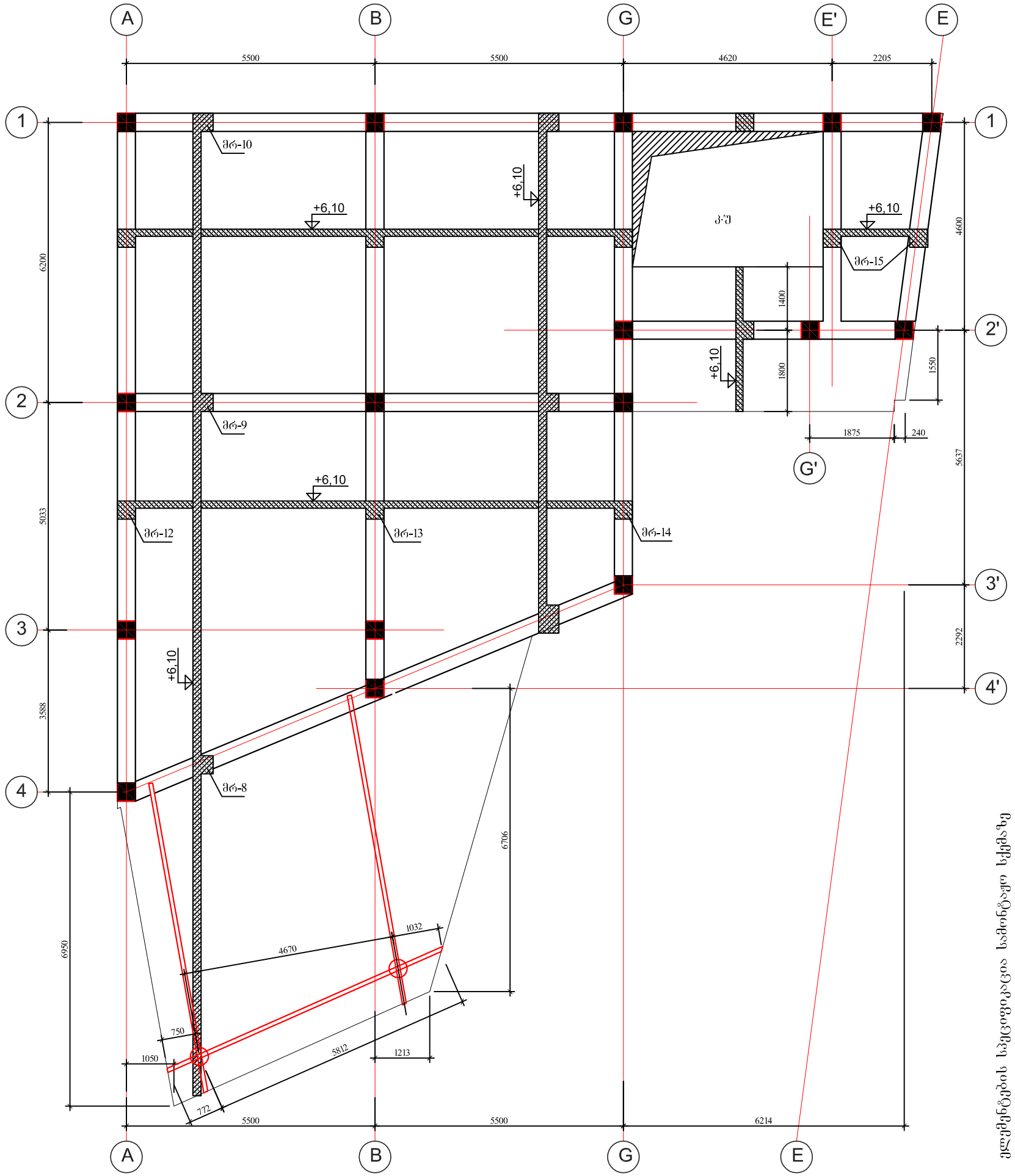

ელემენტების სპეციფიკაცია სამონტაჟო სქემაზე

ელემენტის მარკა	ესკიზი ან სერია	რკინაბეტონის რიგელები	დასახელება	რ-დ ც	წონა კგ.	შენიშვნა
მრ - 8	ფურცელი კ		რიგელი მრ - 8	1		
მრ - 9	ფურცელი კ		რიგელი მრ - 9	1		
მრ - 10	ფურცელი კ		რიგელი მრ - 10	1		
მრ - 11	ფურცელი კ		რიგელი მრ - 11	1		
მრ - 12	ფურცელი კ		რიგელი მრ - 12	1		
მრ - 13	ფურცელი კ		რიგელი მრ - 13	1		
მრ - 14	ფურცელი კ		რიგელი მრ - 14	1		
მრ - 15	ფურცელი კ		რიგელი მრ - 15	2		

ფორმატი A-3

თბილისი 2017

დაკვეთა № 2

ექსპლიკაცია

პირობითი აღნიშვნები

შენიშვნები

1. ნახაზზე საპროექტო შენობის ნოლი შეესაბამება აბსოლუტურ ნიშნულს – 423.33
2. ნახაზზე ზომები მოცემულია მილიმეტრებში
3. ნახაზის ყველა ცვლილება შეთანხმებული უნდა იყოს პროექტის ავტორთან

დამკვეთი
თორნიკე კოპალეიშვილი

მისამართი
ქ. თბილისი, შუახევაჯი ჩეხოვი № 7

პროექტის სახელწოდება
ქ. თბილისში, შუახევაჯი ჩეხოვი № 7-ში, მოქალაქე თორნიკე კოპალეიშვილის საკუთრების ნაკვეთში სამსართულიანი მრავალ ფუნქციური კომპლექსი/შენობის პროექტი

თანამდებობა	გვარი	ხელმოწერა	თარიღი
დირექტორი	ჯ. აკობია		
მთ.არქიტექტორი	გ. ჯაფარიძე		
ავტორები	თ. სიჭინავა		
კონსტრუქტორი	ი. კვლიშვილი		
შეამოწმა			

საპროექტო ლოგო

შ.პ.ს. ,,ArchiShape,,

მისამართი
ქ.თბილისის, ძველი თბილისის რაიონში დედაენის პარკის ტერიტორია საიდენტიფიკაციო კოდი 442732161

მასშტაბი	1:100
თარიღი	2017
layout	A-3

ნახაზი
კოლონებისა და რიგელების განლაგების სქემა ▽+6,10

სტადია	ფურცელი	ფურცლები
მპ	კ-13	26

PRODUCED BY AN AUTODESK EDUCATIONAL PRODUCT
PRODUCED BY AN AUTODESK EDUCATIONAL PRODUCT
PRODUCED BY AN AUTODESK EDUCATIONAL PRODUCT

PRODUCED BY AN AUTODESK EDUCATIONAL PRODUCT

მკ-3

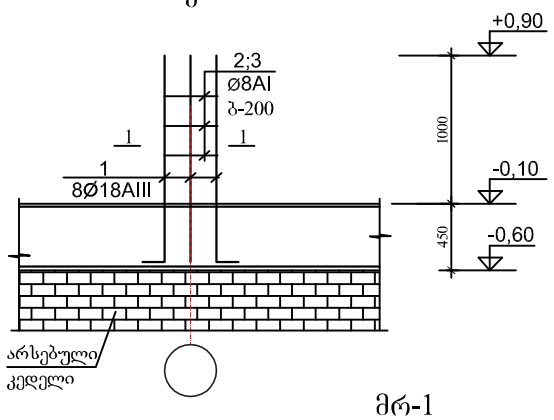

1 - 1

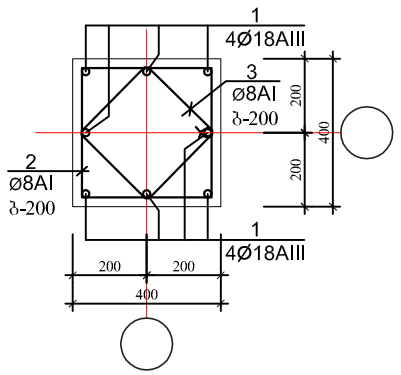

2 - 2

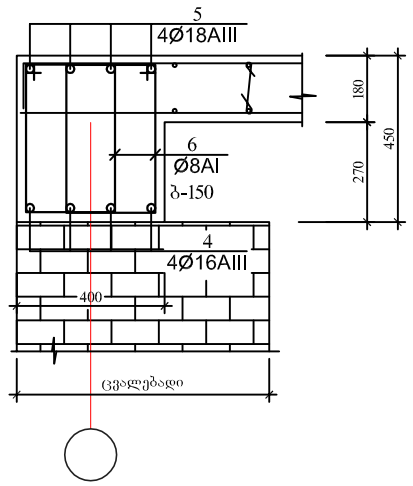

მრ-1

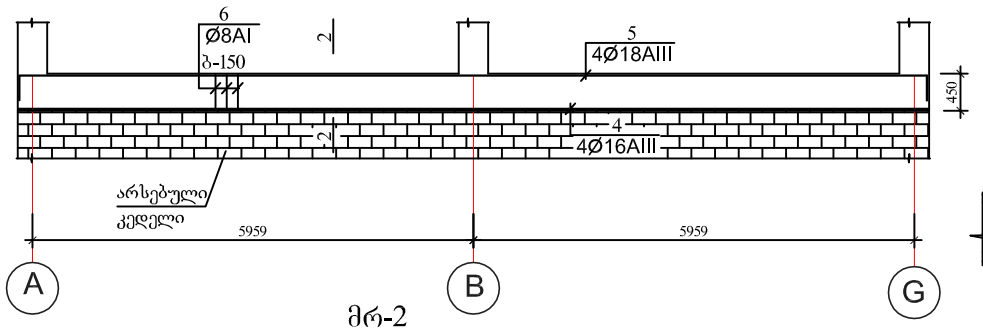

მრ-2

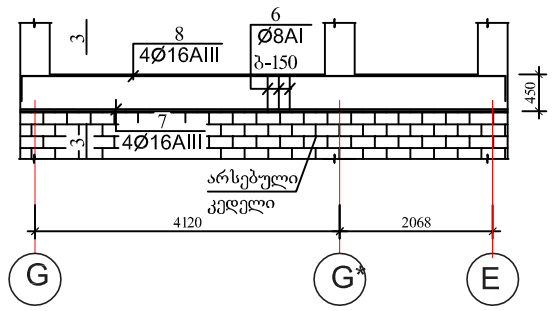

3 - 3

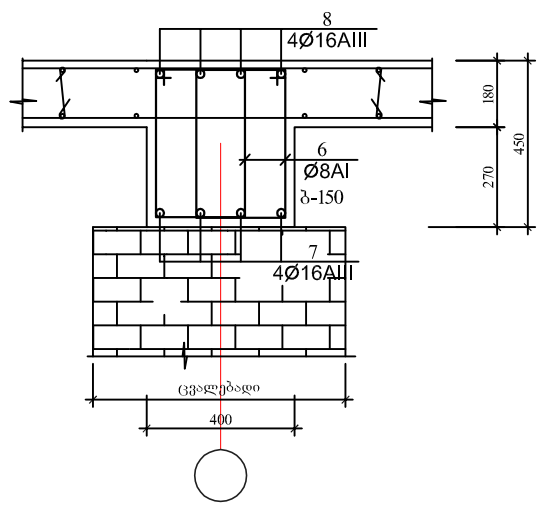

მრ-3

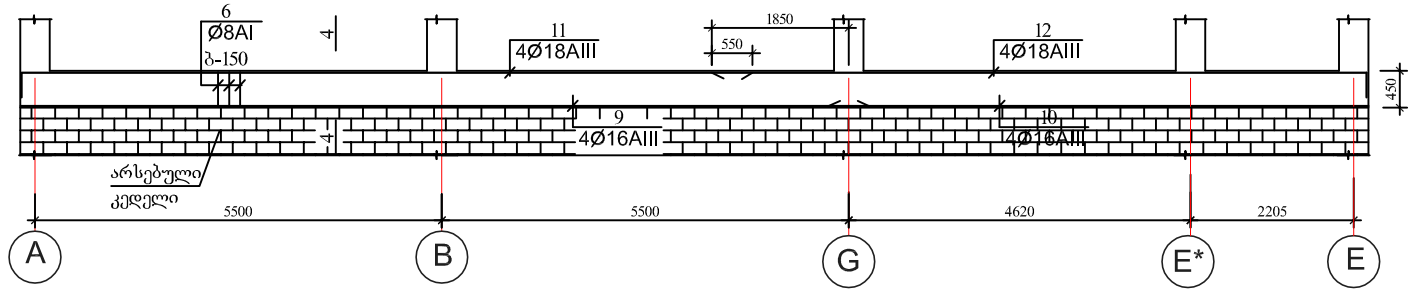

4 - 4

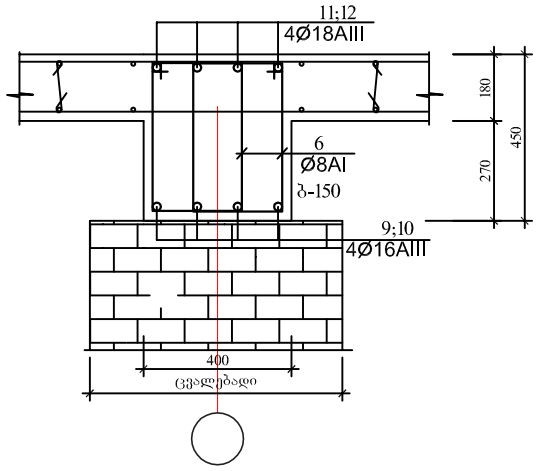

არმატურის ღეროების უწყისი

ელ-ტის მარკა	პოზ. №	კვეთი ან ესკიზი	∅ მმ.	სიგრძე მმ	რ-ბა ც	წონა კგ.
კოლონა მკ-3 (7ც)	1	250 1400	18AIII	1700	8	28,0
	2	350 350	8AI	1550	10	7,00
	3	260 260	8AI	1200	10	5,00
რიგელი მრ-1	4	12300	16AIII	12300	4	78,0
	5	250 12300 250	18AIII	12850	4	103,0
	6	250 400	8AI	1450	164	94,0
რიგელი მრ-2	6	250 400	8AI	1450	86	50,0
	7	6500	16AIII	6500	4	42,0
	8	250 6500 250	16AIII	7050	4	45,0
რიგელი მრ-3	6	250 400	8AI	1450	240	138,0
	9	11500	16AIII	11500	4	73,0
	10	7250	16AIII	7250	4	46,0
	11	250 9850	18AIII	10150	4	82,0
	12	8850 250	18AIII	9150	4	74,0

ელემენტების სპეციფიკაცია სამონტაჟო სქემაზე

ელ-ტის მარკა	გოსტი ან სერია	დასახელება	რ-დ. ც	წონა კგ.	შენიშვნა
	მონოლითური	რიგელი მრ-1 (1ც)			
		ბეტონი B-25	2,20კბ.მ		
	მონოლითური	რიგელი მრ-2 (1ც)			
		ბეტონი B-25	1,20კბ.მ		
	მონოლითური	რიგელი მრ-3 (1ც)			
		ბეტონი B-25	3,30კბ.მ		

ფორმატი A-3 | თბილისი 2017 წ | დაკვეთა № 2

ექსპლიკაცია

პირობითი აღნიშვნები

შენიშვნები

1. ნახაზზე საპროექტო შენობის ნოლი შეესაბამება აბსოლუტურ ნიშნულს – 423.33
2. ნახაზზე ზომები მოცემულია მილიმეტრებში
3. ნახაზის ყველა ცვლილება შეთანხმებული უნდა იყოს პროექტის ავტორთან

დამკვეთი
თორნიკე კოპალეიშვილი

მისამართი
ქ. თბილისი, შესახვევი ჩეხოვი № 7

პროექტის სახელწოდება
ქ. თბილისში, შესახვევი ჩეხოვი № 7-ში, მოქალაქე თორნიკე კოპალეიშვილის საკუთრების ნაკვეთში სამსართულიანი მრავალ ფუნქციური კომპლექსი/შენობის პროექტი

თანამდებობა	გვარი	ხელმოწერა	თარიღი
დირექტორი	ჯ. აკობია		
მთ.არქიტექტორი	გ. ჯაფარიძე		
ავტორები	თ. სიჭინავა		
შეამოწმა			

საპროექტო ლოგო

შ.პ.ს. ,,ArchiShape,,

მისამართი
ქ.თბილისის, ძველი თბილისის რაიონში დედაენის პარკის ტერიტორია საიდენტიფიკაციო კოდი 442732161

მას'შტაბი	1:100
თარიღი	2017
layout	A-3

ნახაზი
არმატურის ნაშვრები მკ-3; რიგელები მრ-1; მრ-2 და მრ-3

სტადია	ფურცელი	ფურცლები
მპ	კ-14	26

PRODUCED BY AN AUTODESK EDUCATIONAL PRODUCT

PRODUCED BY AN AUTODESK EDUCATIONAL PRODUCT

მრ-4

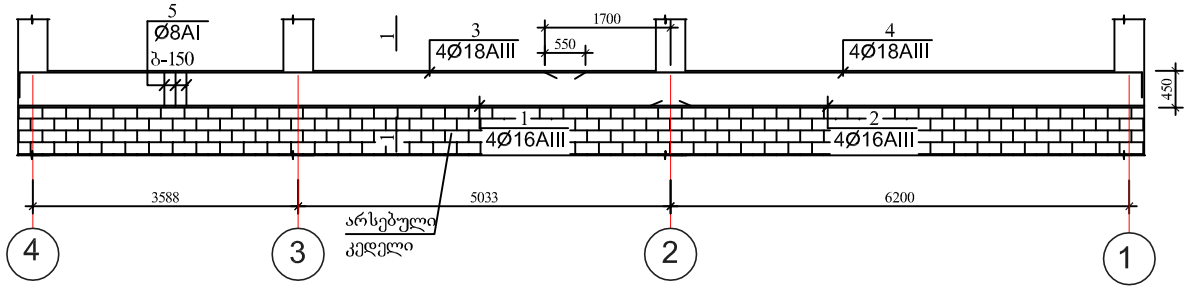

მრ-5

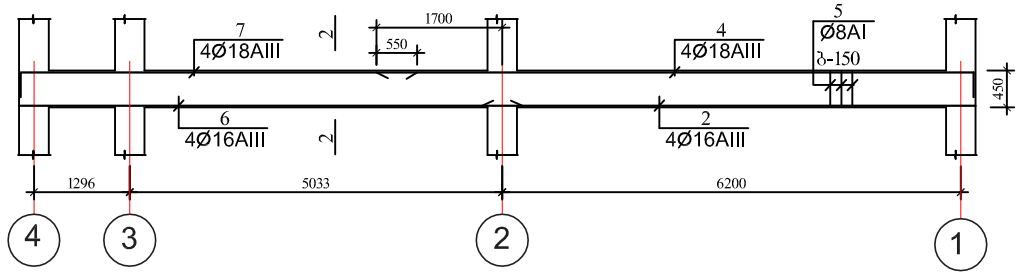

მრ-6

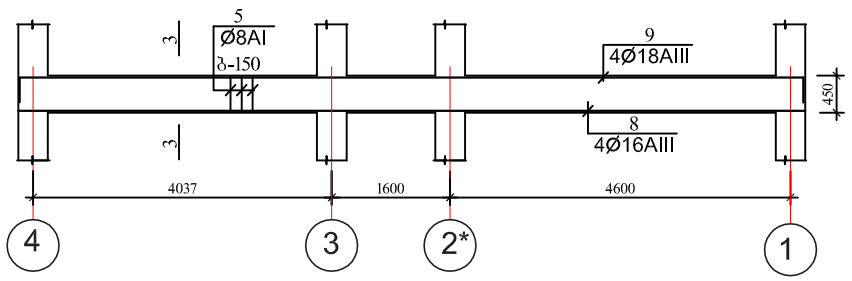

მრ-7

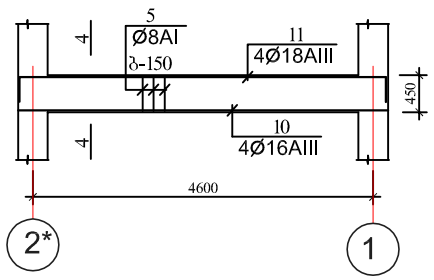

1 - 1

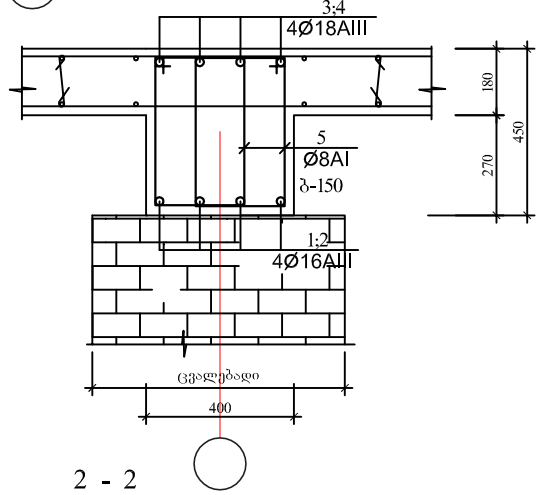

2 - 2

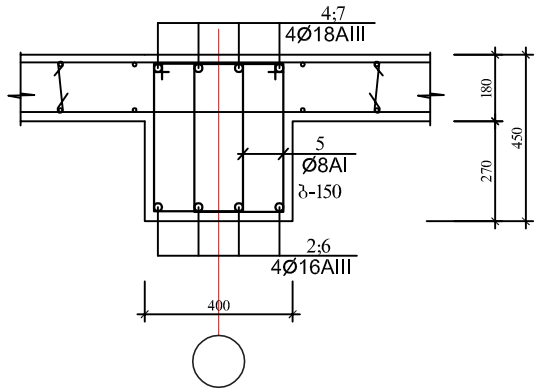

3 - 3

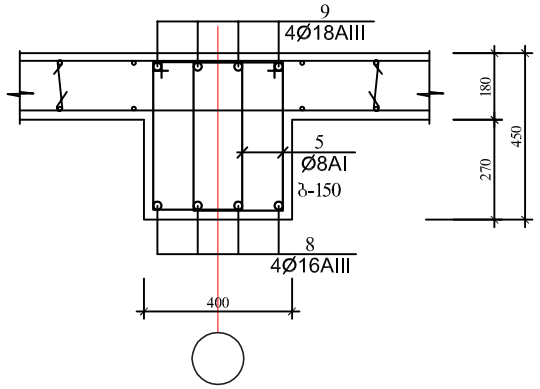

4 - 4

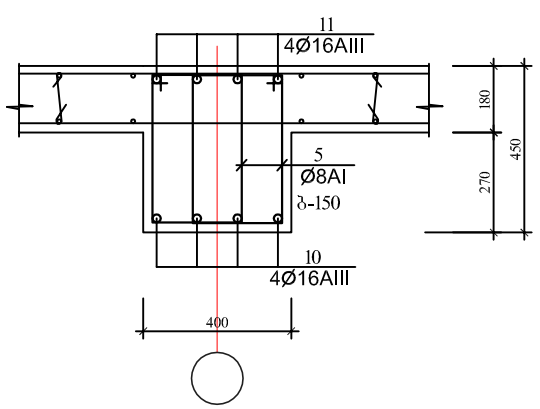

არმატურის ღეროების უწყისი

ელ-ტის მარკა	პოზ. №	კვეთი ან ესკიზი	∅ მმ.	სიგრძე მმ	რ-ბა ც	წონა კგ.
რიგელი მრ-4	1	9100	16AIII	9100	4	58,0
	2	6650	16AIII	6650	4	43,0
	3	250 7650	18AIII	7950	4	64,0
	4	8050 250	18AIII	8350	4	67,0
	5	250 400	8AI	1450	200	115,0
რიგელი მრ-5	2	6650	16AIII	6650	4	43,0
	4	8050 250	18AIII	8350	4	67,0
	5	250 400	8AI	1450	172	99,0
	6	6800	16AIII	6800	4	43,0
	7	250 5350	18AIII	5650	4	46,0
რიგელი მრ-6	5	250 400	8AI	1450	140	81,0
	8	10550	16AIII	10550	4	67,0
	9	250 10550 250	18AIII	11100	4	89,0
რიგელი მრ-7	5	250 400	8AI	1450	66	38,0
	10	4950	16AIII	4950	4	32,0
	11	250 4950 250	18AIII	5500	4	44,0

ელემენტების სპეციფიკაცია სამონტაჟო სქემაზე

ელ-ტის მარკა	გოსტი ან სერია	დასახელება	რ-დ. ც	წონა კგ.	შენიშვნა
	მონოლითური	რიგელი მრ-4 (1ც)			
		ბეტონი B-25	2,70კბ.მ		
	მონოლითური	რიგელი მრ-5 (1ც)			
		ბეტონი B-25	2,40კბ.მ		
	მონოლითური	რიგელი მრ-6 (1ც)			
		ბეტონი B-25	2,0კბ.მ		
	მონოლითური	რიგელი მრ-7 (2ც)			
		ბეტონი B-25	0,90*2=1,80კბ.მ		

ფორმატი A-3 | თბილისი 2017 წ | დაკვეთა № 2

ექსპლიკაცია

პირობითი აღნიშვნები

შენიშვნები

1. ნახაზზე საპროექტო შენობის ნოლი შეესაბამება აბსოლუტურ ნიშნულს – 423.33
2. ნახაზზე ზომები მოცემულია მილიმეტრებში
3. ნახაზის ყველა ცვლილება შეთანხმებული უნდა იყოს პროექტის ავტორთან

დამკვეთი
თორნიკე კოპალეიშვილი

მისამართი
ქ. თბილისი, შესახვევი ჩეხოვი № 7

პროექტის სახელწოდება
ქ. თბილისში, შესახვევი ჩეხოვი № 7-ში, მოქალაქე თორნიკე კოპალეიშვილის საკუთრების ნაკვეთში სამსართულიანი მრავალ ფუნქციური კომპლექსი/შენობის პროექტი

თანამდებობა	გვარი	ხელმოწერა	თარიღი
დირექტორი	ჯ. აკობია		
მთ.არქიტექტორი	გ. ჯაფარიძე		
ავტორები	თ. სიჭინავა		
შეამოწმა			

საპროექტო ლოგო

შ.პ.ს. ,,ArchiShape,,

მისამართი
ქ.თბილისის, ძველი თბილისის რაიონში დედაენის პარკის ტერიტორია
საიდენტიფიკაციო კოდი 442732161

მასშტაბი	1:100
თარიღი	2017
layout	A-3

ნახაზი
რიგელები მრ-4; მრ-5; მრ-6 და მრ-7

სტადია	ფურცელი	ფურცლები
მპ	კ-15	26

PRODUCED BY AN AUTODESK EDUCATIONAL PRODUCT
PRODUCED BY AN AUTODESK EDUCATIONAL PRODUCT
PRODUCED BY AN AUTODESK EDUCATIONAL PRODUCT

PRODUCED BY AN AUTODESK EDUCATIONAL PRODUCT

მრ-8

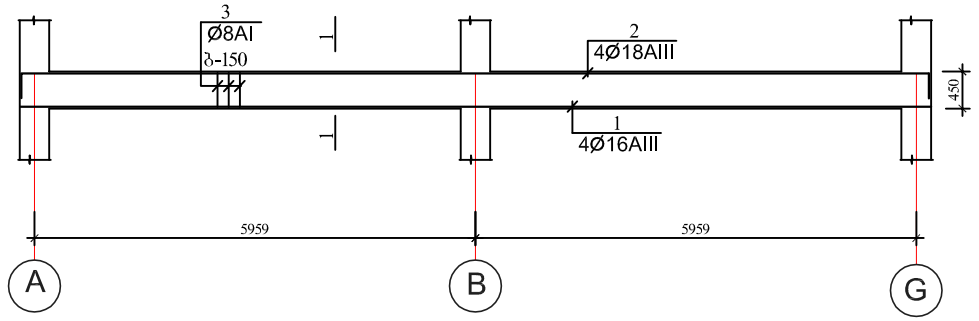

1 - 1

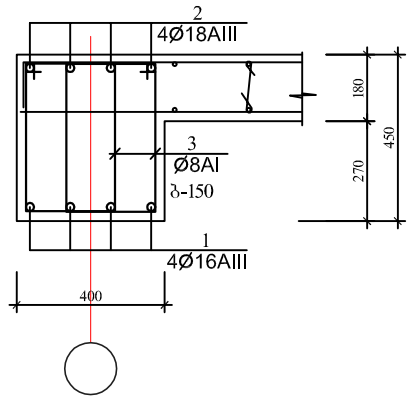

მრ-11

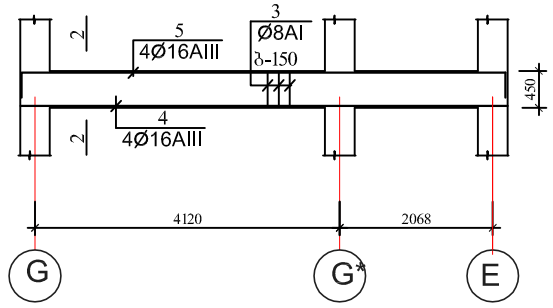

2 - 2

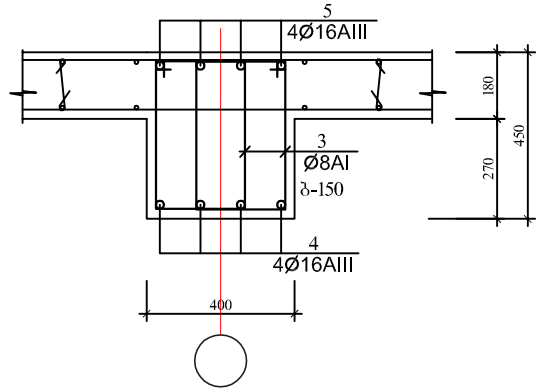

მრ-10

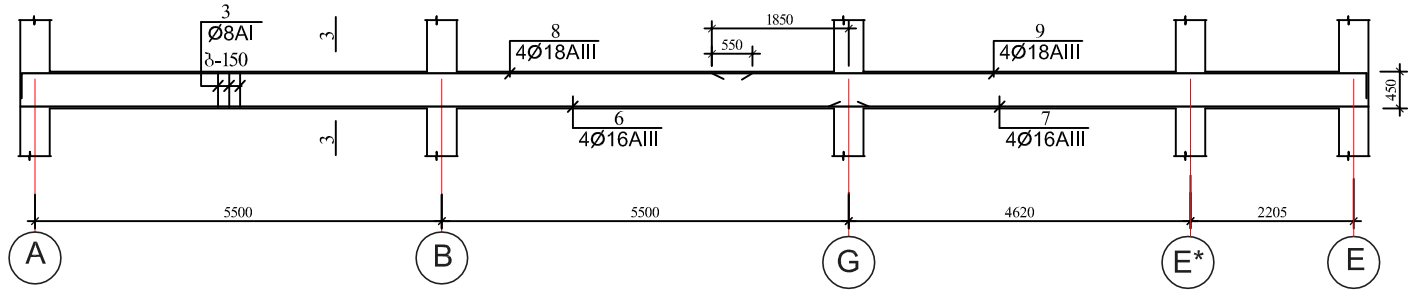

3 - 3

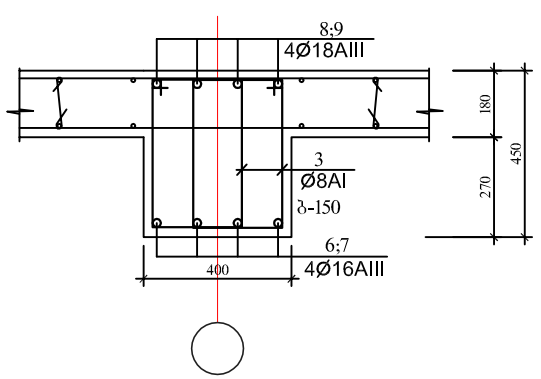

არმატურის ღეროების უწყისი

ელ-ტის მარკა	პოზ. №	კვეთი ან ესკიზი	∅ მმ.	სიგრძე მმ	რ-ბა ც	წონა კგ.
რიგელი მრ-8	1	12300	16AIII	12300	4	78,0
	2	250 12300 250	18AIII	12850	4	103,0
	3	250 400	8AI	1450	164	94,0
რიგელი მრ-11	3	250 400	8AI	1450	86	50,0
	4	6500	16AIII	6500	4	42,0
	5	250 6500 250	16AIII	7050	4	45,0
რიგელი მრ-10	3	250 400	8AI	1450	240	138,0
	6	11500	16AIII	11500	4	73,0
	7	7250	16AIII	7250	4	46,0
	8	250 9850	18AIII	10150	4	82,0
	9	8850 250	18AIII	9150	4	74,0

ელემენტების სპეციფიკაცია სამონტაჟო სქემაზე

ელ-ტის მარკა	გოსტი ან სერია	დასახელება	რ-დ. ც	წონა კგ.	შენიშვნა
	მონოლითური	რიგელი მრ-8 (1ც)			
		ბეტონი B-25	2,20კბ.მ		
	მონოლითური	რიგელი მრ-9 (1ც)			
		ბეტონი B-25	1,20კბ.მ		
	მონოლითური	რიგელი მრ-10 (1ც)			
		ბეტონი B-25	3,30კბ.მ		

ფორმატი A-3 | თბილისი 2017 წ | დაკვეთა № 2

ექსპლიკაცია

პირობითი აღნიშვნები

შენიშვნები

1. ნახაზზე საპროექტო შენობის ნოლი შეესაბამება აბსოლუტურ ნიშნულს – 423.33
2. ნახაზზე ზომები მოცემულია მილიმეტრებში
3. ნახაზის ყველა ცვლილება შეთანხმებული უნდა იყოს პროექტის ავტორთან

დამკვეთი
თორნიკე კოპალეიშვილი

მისამართი
ქ. თბილისი, შესახვევი ჩეხოვი № 7

პროექტის სახელწოდება
ქ. თბილისში, შესახვევი ჩეხოვი № 7-ში, მოქალაქე თორნიკე კოპალეიშვილის საკუთრების ნაკვეთში სამსართულიანი მრავალ ფუნქციური კომპლექსი/შენობის პროექტი

თანამდებობა	გვარი	ხელმოწერა	თარიღი
დირექტორი	ჯ. აკობია		
მთ.არქიტექტორი	გ. ჯაფარიძე		
ავტორები	თ. სიჭინავა		
შეამოწმა			

საპროექტოს ლოგო

შ.პ.ს. ,,ArchiShape,,

მისამართი
ქ.თბილისის, ძველი თბილისის რაიონში დედაენის პარკის ტერიტორია საიდენტიფიკაციო კოდი 442732161

მასშტაბი	1:100
თარიღი	2017
layout	A-3

ნახაზი
რიგელები მრ-8; მრ-11 და მრ-10

სტადია	ფურცელი	ფურცლები
მპ	კ-16	26

PRODUCED BY AN AUTODESK EDUCATIONAL PRODUCT
PRODUCED BY AN AUTODESK EDUCATIONAL PRODUCT
PRODUCED BY AN AUTODESK EDUCATIONAL PRODUCT

PRODUCED BY AN AUTODESK EDUCATIONAL PRODUCT

მრ-12

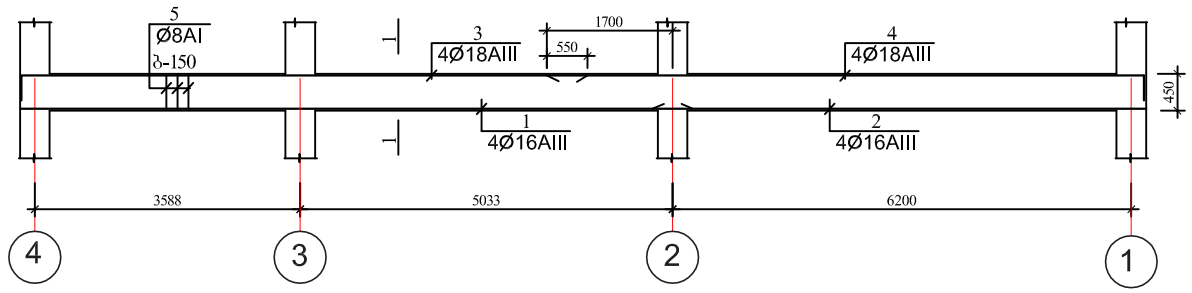

მრ-13

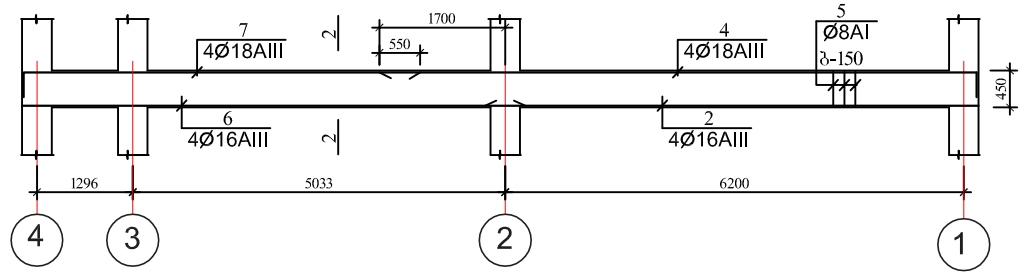

მრ-14

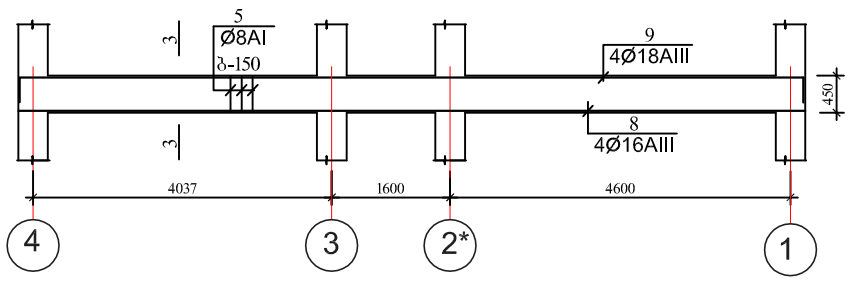

მრ-15

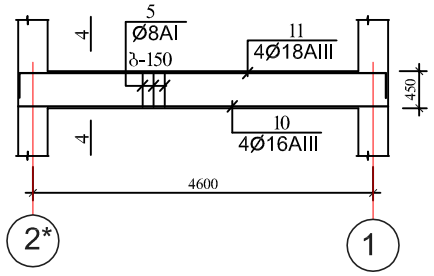

1 - 1

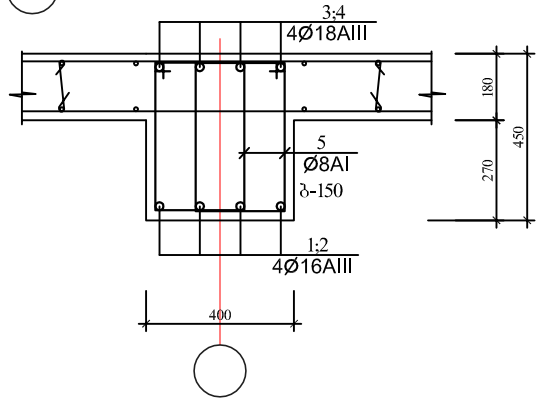

2 - 2

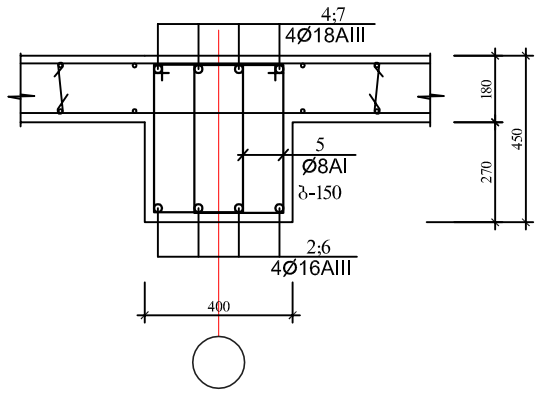

3 - 3

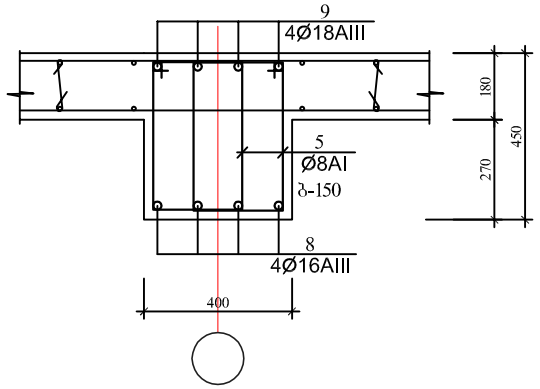

4 - 4

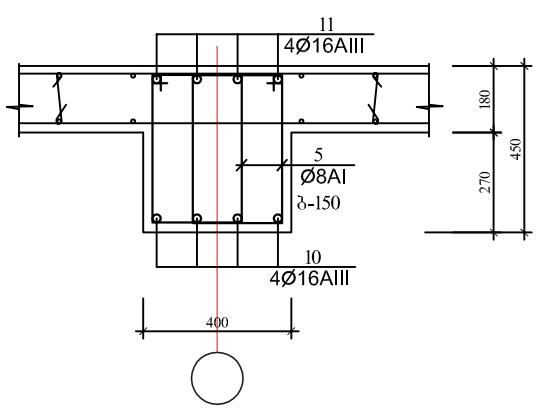

არმატურის ღეროების უწყისი

ელ-ტის მარკა	პოზ. №	კვეთი ან ესკიზი	∅ მმ.	სიგრძე მმ	რ-ბა ც	წონა კგ.
რიგელი მრ-12	1	9100	16AIII	9100	4	58,0
	2	6650	16AIII	6650	4	43,0
	3	250 7650	18AIII	7950	4	64,0
	4	8050 250	18AIII	8350	4	67,0
	5	250 400	8AI	1450	200	115,0
რიგელი მრ-13	2	6650	16AIII	6650	4	43,0
	4	8050 250	18AIII	8350	4	67,0
	5	250 400	8AI	1450	172	99,0
	6	6800	16AIII	6800	4	43,0
	7	250 5350	18AIII	5650	4	46,0
რიგელი მრ-14	5	250 400	8AI	1450	140	81,0
	8	10550	16AIII	10550	4	67,0
	9	250 10550 250	18AIII	11100	4	89,0
რიგელი მრ-15	5	250 400	8AI	1450	66	38,0
	10	4950	16AIII	4950	4	32,0
	11	250 4950 250	18AIII	5500	4	44,0

ელემენტების სპეციფიკაცია სამონტაჟო სქემაზე

ელ-ტის მარკა	გოსტი ან სერია	დასახელება	რ-დ. ც	წონა კგ.	შენიშვნა
	მონოლითური	რიგელი მრ-4 (1ც)			
		ბეტონი B-25	2,70კბ.მ		
	მონოლითური	რიგელი მრ-5 (1ც)			
		ბეტონი B-25	2,40კბ.მ		
	მონოლითური	რიგელი მრ-6 (1ც)			
		ბეტონი B-25	2,0კბ.მ		
	მონოლითური	რიგელი მრ-7 (2ც)			
		ბეტონი B-25	0,90*2=1,80კბ.მ		

ფორმატი A-3 | თბილისი 2017 წ | დაკვეთა № 2

ექსპლიკაცია

პირობითი აღნიშვნები

შენიშვნები

1. ნახაზზე საპროექტო შენობის ნოლი შეესაბამება აბსოლუტურ ნიშნულს – 423.33
2. ნახაზზე ზომები მოცემულია მილიმეტრებში
3. ნახაზის ყველა ცვლილება შეთანხმებული უნდა იყოს პროექტის ავტორთან

დამკვეთი
თორნიკე კოპალეიშვილი

მისამართი
ქ. თბილისი, შუახევევი ჩიხოვი № 7

პროექტის სახელწოდება
ქ. თბილისში, შუახევევი ჩიხოვი № 7-ში, მოქალაქე თორნიკე კოპალეიშვილის საკუთრების ნაკვეთში სამსართულიანი მრავალ ფუნქციური კომპლექსი/შენობის პროექტი

თანამდებობა	გვარი	ხელმოწერა	თარიღი
დირექტორი	ჯ. აკობია		
მთ.არქიტექტორი	გ. ჯაფარიძე		
ავტორები	თ. სიჭინავა		
შეამოწმა			

საპროექტო ლოგო

შ.პ.ს. ,,ArchiShape,,

მისამართი
ქ.თბილისის, ძველი თბილისის რაიონში დედაენის პარკის ტერიტორია საიდენტიფიკაციო კოდი 442732161

მასშტაბი	1:100
თარიღი	2017
layout	A-3

ნახაზი
რიგელები მრ-12; მრ-13; მრ-14 და მრ-15

სტადია	ფურცელი	ფურცლები
მპ	კ-17	26

PRODUCED BY AN AUTODESK EDUCATIONAL PRODUCT

PRODUCED BY AN AUTODESK EDUCATIONAL PRODUCT

მრ - 9

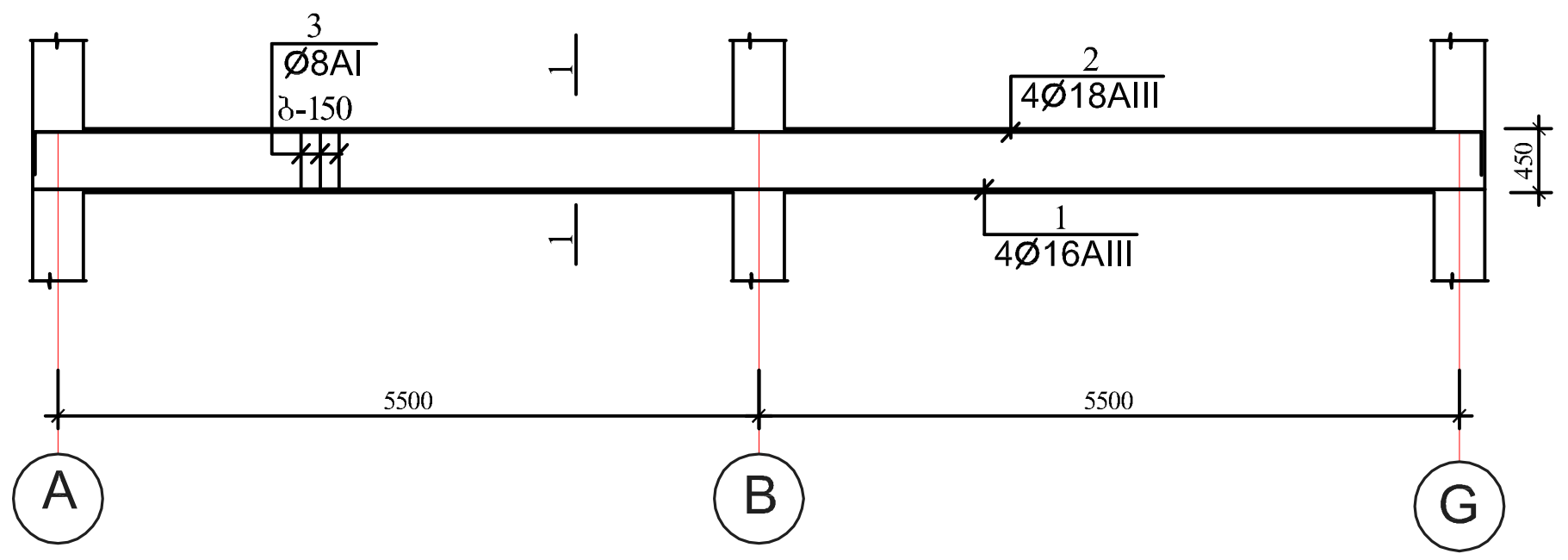

1 - 1

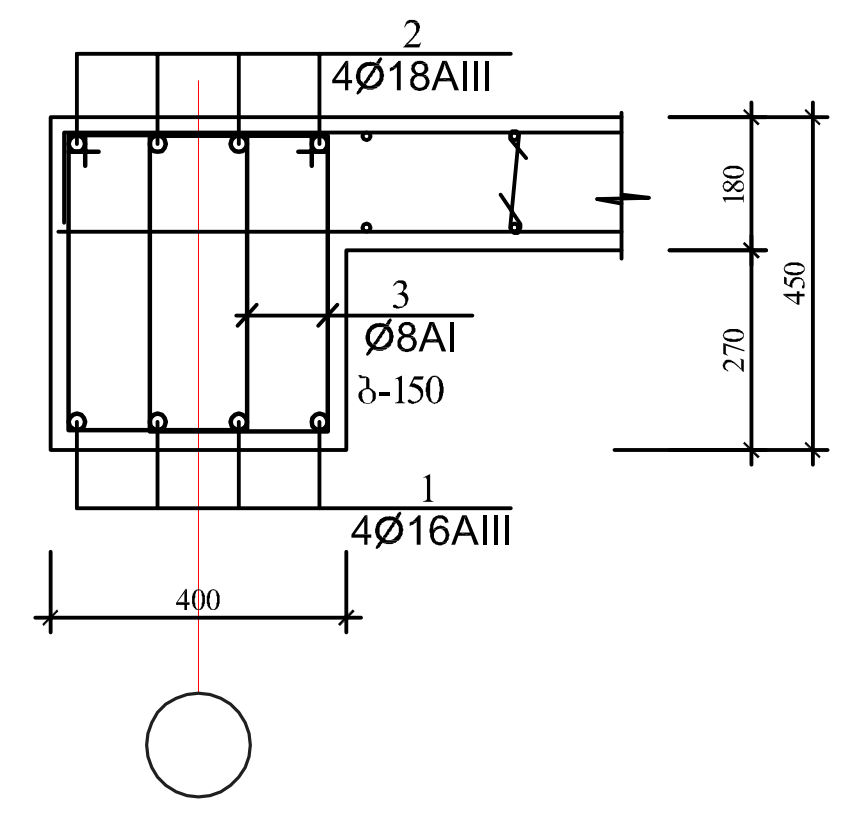

კოლონა კ-1

კოლონა კ-2

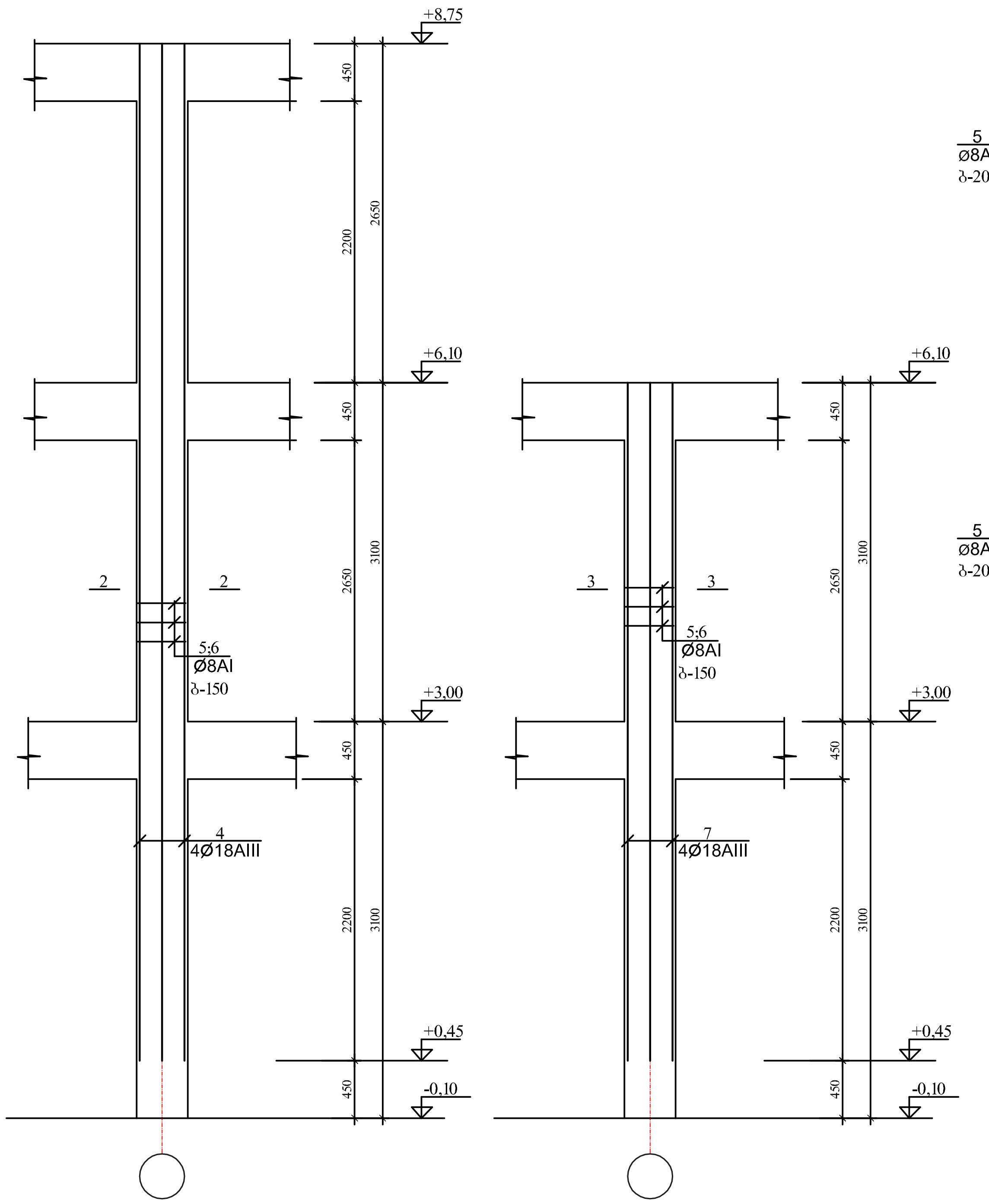

2 - 2

3 - 3

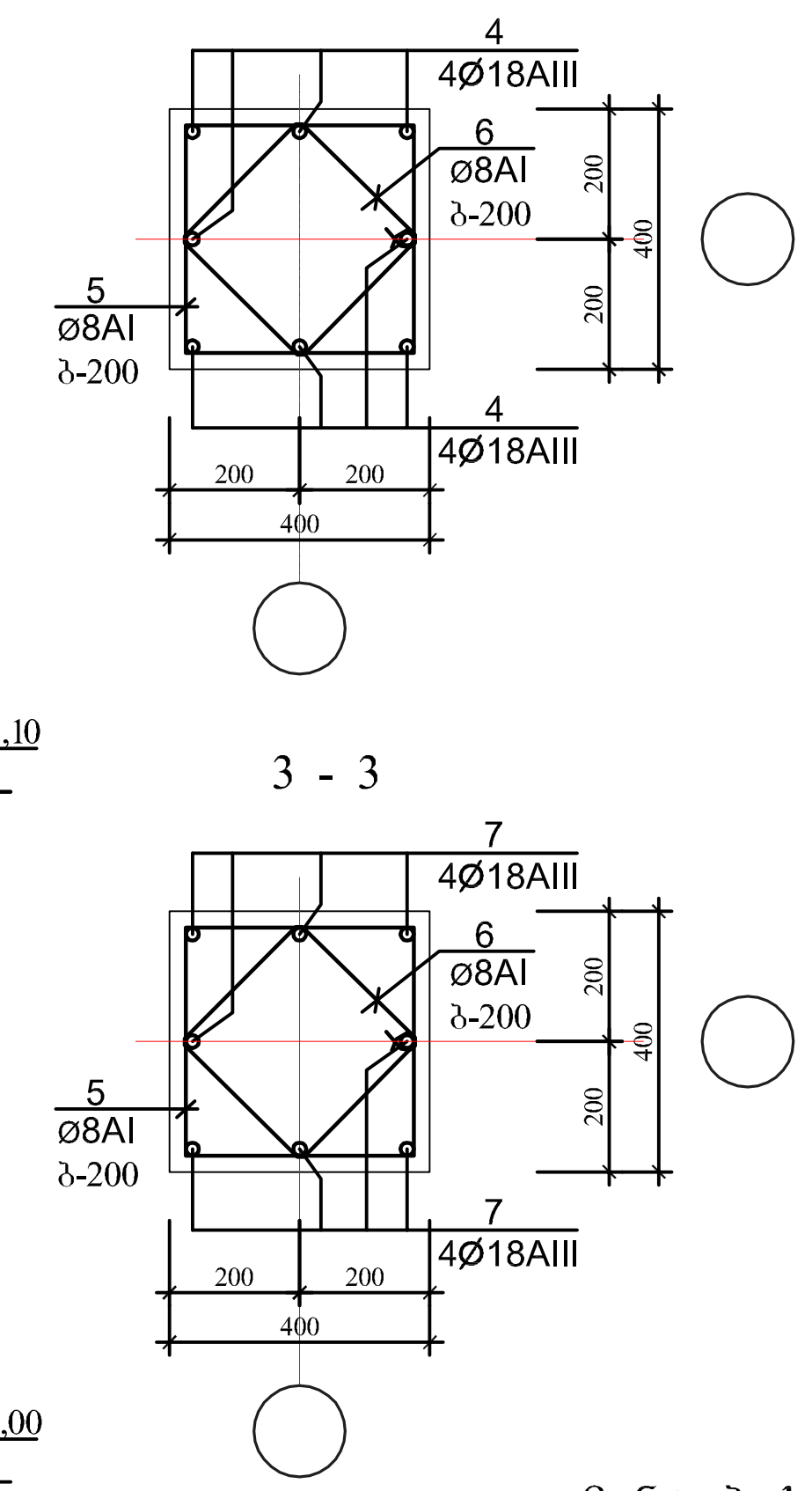

არმატურის ღეროების უწყისი

ელ-ტის მარკა	პოზ. №	კვეთი ან ესკიზი	Ø მმ.	სიგრძე მმ	რ-ბა ც	წონა კგ.
მრ - 9	1	10550	16AIII	10550	4	67,0
	2	250 10550 250	18AIII	11100	4	89,0
	3	250 400	8AI	1450	140	81,0
კოლონა კ-1 (15ც)	4	7950	18AIII	7950	8	100,0
	5	350 350	8AI	1550	58	22,00
	6	260 260	8AI	1200	58	17,00
კოლონა კ-2 (1ც)	5	350 350	8AI	1550	58	22,00
	6	260 260	8AI	1200	58	17,00
	7	7950	18AIII	7950	8	100,0

ელემენტების სპეციფიკაცია სამონტაჟო სქემაზე

ელ-ტის მარკა	გოსტი ან სერია	დასახელება	რ-დ. ც	წონა კგ.	შენიშვნა
	მონოლითური	რიგელი მრ-9			
		ბეტონი B-25	1,90კბ.მ		
	მონოლითური	კოლონა კ-1 (15ც)			
		ბეტონი B-25	1,40*15=21,0კბ.მ		
	მონოლითური	კოლონა კ-2 (1ც)			
		ბეტონი B-25	1,00კბ.მ		

ფორმატი A-3 | თბილისი 2017 წ. | დაკვეთა № 2

ექსპლიკაცია

პირობითი აღნიშვნები

შენიშვნები

1. ნახაზზე საპროექტო შენობის ნოლი შეესაბამება აბსოლუტურ ნიშნულს – 423.33
2. ნახაზზე ზომები მოცემულია მილიმეტრებში
3. ნახაზის ყველა ცვლილება შეთანხმებული უნდა იყოს პროექტის ავტორთან

დამკვეთი
თორნიკე კოპალეიშვილი

მისამართი
ქ. თბილისი, შესახვევი ნუხოვი № 7

პროექტის სახელწოდება
ქ. თბილისში, შესახვევი ნუხოვი № 7-ში, მოქალაქე თორნიკე კოპალეიშვილის საკუთრების ნაკვეთში სამსართულიანი მრავალ ფუნქციური კომპლექსი/შენობის პროექტი

თანამდებობა	გვარი	ხელმოწერა	თარიღი
დირექტორი	ჯ. აკობია		
მთ.არქიტექტორი	გ. ჯაფარიძე		
ავტორები	თ. სიჭინავა		
შემოწმა			

საპროექტოს ლოგო

შ.პ.ს. ,,ArchiShape,,

მისამართი
ქ.თბილისის, ძველი თბილისის რაიონში დედაენის პარკის ტერიტორია საიდენტიფიკაციო კოდი 442732161

მასშტაბი	1:100	ნახაზი
თარიღი	2017	რიგელები მრ-8; მრ-9 და მრ-10
layout	A-3	

სტადია	ფურცელი	ფურცლები
მპ	კ-18	26

PRODUCED BY AN AUTODESK EDUCATIONAL PRODUCT
PRODUCED BY AN AUTODESK EDUCATIONAL PRODUCT
PRODUCED BY AN AUTODESK EDUCATIONAL PRODUCT

PRODUCED BY AN AUTODESK EDUCATIONAL PRODUCT

ნივნივების განლაგების სქემა

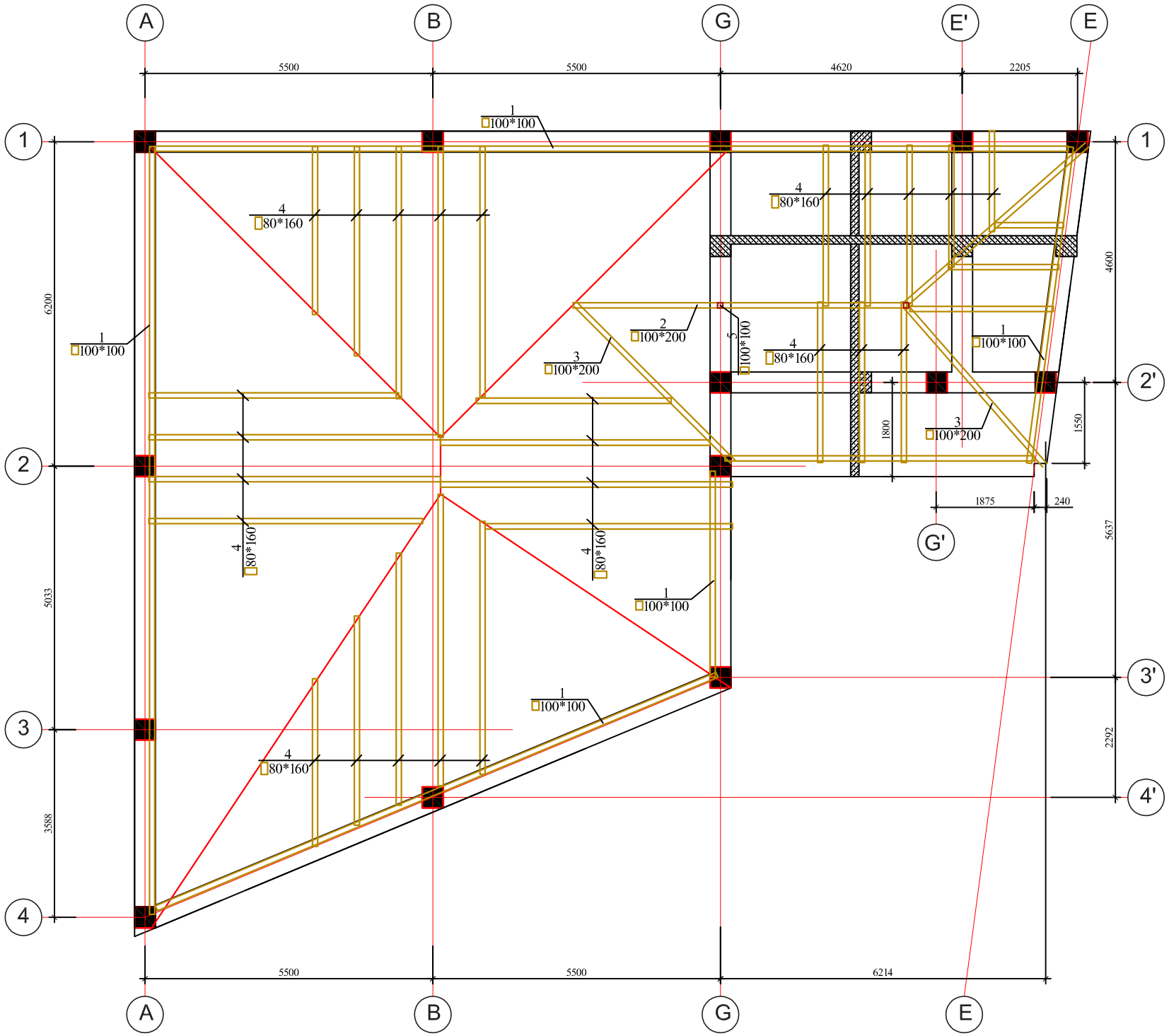

ხის მასალის ხარჯის უწყისი ერთ მარკაზე

მარკა	პოზ. N	დასახელება	ზომები მმ			რაო-ბა ც.	მოც-ბა კბ.მ
			სიგრძე	სიგანე	სიმაღლე		
სახურავის კონსტრუქცია	1	მაუერლატი	60 000	100	100		0,60
	2	კოჭი	7 000	100	200		0,14
	3	დიაგონალური ნივნივა	15 000	100	200	—	0,30
	4	ნივნივები	380 000	80	160	—	4,90
	5	დგარი	6000	100	100	—	0,06
	6	შეფიცვრა	—	—	0,03	—	7,00

ფორმატი A-3 | თბილისი 2017 წ. | დაკვეთა № 2

ექსპლიკაცია

პირობითი აღნიშვნები

შენიშვნები

1. ნახაზზე საპროექტო შენობის ნოლი შეესაბამება აბსოლუტურ ნიშნულს – 423.33
2. ნახაზზე ზომები მოცემულია მილიმეტრებში
3. ნახაზის ყველა ცვლილება შეთანხმებული უნდა იყოს პროექტის ავტორთან

დამკვეთი
თორნიკე კოპალეიშვილი

მისამართი
ქ. თბილისი, შუახევი ჩიხოვი № 7

პროექტის სახელწოდება
ქ. თბილისში, შუახევი ჩიხოვი № 7-ში, მოქალაქე თორნიკე კოპალეიშვილის საკუთრების ნაკვეთში სამსართულიანი მრავალ ფუნქციური კომპლექსი/შენობის პროექტი

თანამდებობა	გვარი	ხელმოწერა	თარიღი
დირექტორი	ჯ. აკობია		
მთ.არქიტექტორი	გ. ჯაფარიძე		
ავტორები	თ. სიჭინავა		
კონსტრუქტორი	ი. კევლიშვილი		
შეამოწმა			

საპროექტოს ლოგო

შ.პ.ს. ,,ArchiShape,,

მისამართი
ქ.თბილისის,
ძველი თბილისის რაიონში
დედაენის პარკის
ტერიტორია
საიდენტიფიკაციო
კოდი 442732161

მასშტაბი	1:100
თარიღი	2017
layout	A-3

ნახაზი
ნივნივების განლაგების სქემა

სტადია	ფურცელი	ფურცლები
მპ	კ-19	26

PRODUCED BY AN AUTODESK EDUCATIONAL PRODUCT

PRODUCED BY AN AUTODESK EDUCATIONAL PRODUCT

ლფ - 1

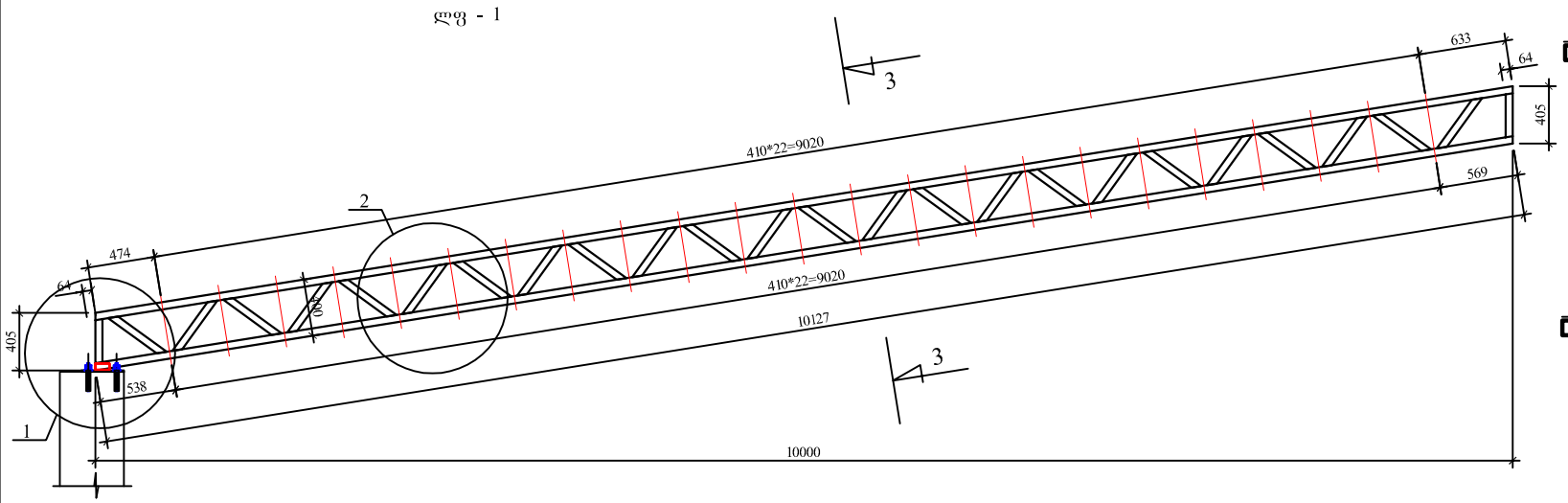

3 - 3

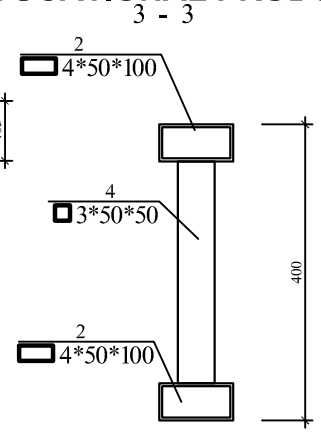

დეტ. №1

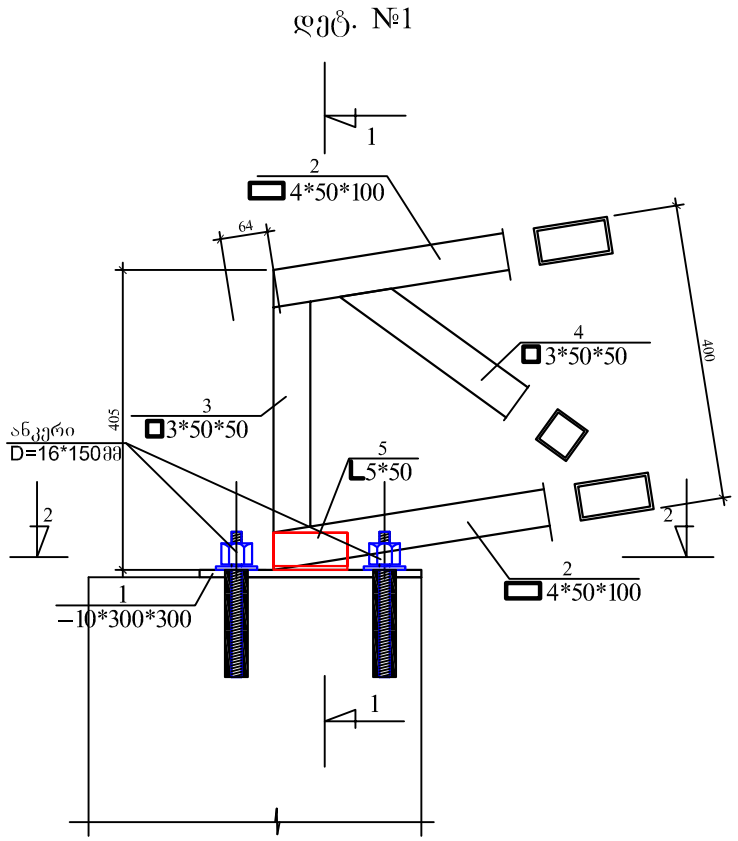

1 - 1

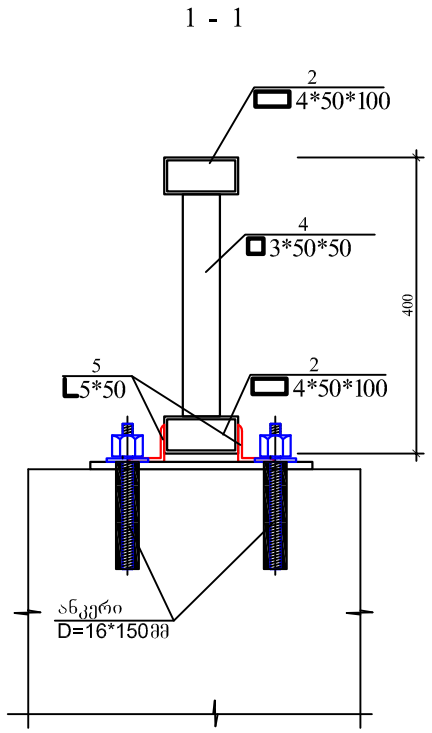

დეტ. №2

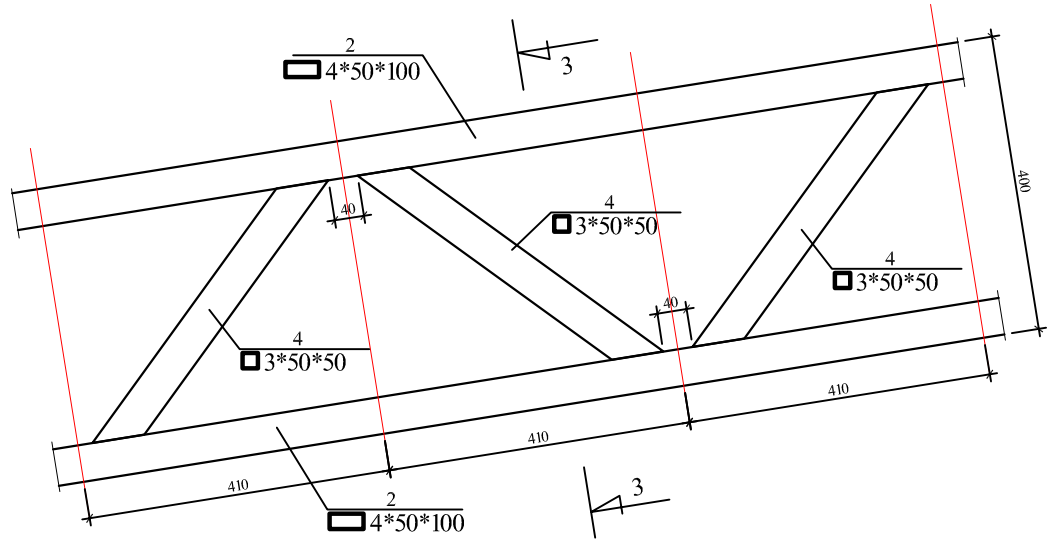

2 - 2

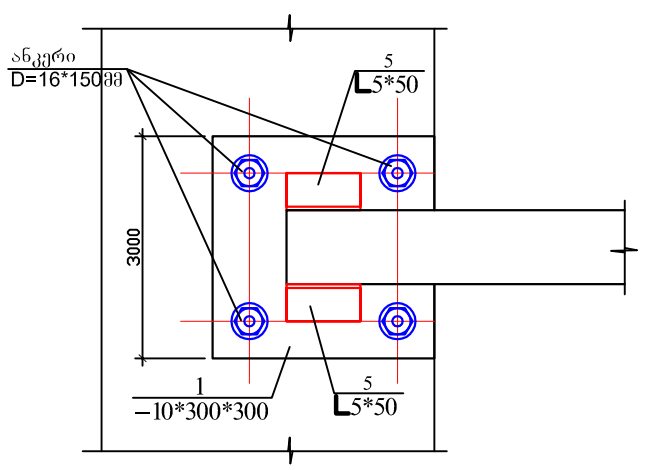

ლითონის ხარჯის უწყისი ერთ მარკაზე

მარკა	პოზ. №	პროფილი	სიგრძე მმ.	რაო.-ბა ც.	წონა კგ. 1 ც.	წონა კგ. საერთო	მარკის
ლფ-1	1	−10*300	300	1	7,10	7,10	234,90
	2	4*50*100	10 150	2	88,0	176,0	
	3	3*50*50	350	2	1,50	3,0	
	4	3*50*50	500	24	2,0	48,0	
	5	L5*50	100	2	0,40	0,80	
	6	ანკერი D=14*150მმ		4			

1.წინამდებარე ფურცელი განიხილეთ მზიდი კარკასის დანარჩენ ნახაზებთან ერთად.
2.კონსტრუქციის ლითონის ელემენტები ერთმანეთს უკავშირდება ელ. შედუღებით, შედუღების ნაკერის თაროს სიმაღლე ტოლია შესადუღებელი ელემენტების თაროს უმცირესი სისქისა.
3.შედუღების ნაკერების გაწმენდა გაფხეკის შემდეგ კონსტრუქცია შეიღების ზეთის საღებავით ორჯერ სურიკის სამძიმეზე.
4.ლითონის მასალის დამუშავება ანტიკოროზიული საშუალებებით აუცილებელია.
5.ლითონის კუთხოვანები მიღებულია ГОСТ 8509-85 - დან. ხოლო ფურცლოვანი ლითონი ГОСТ 82 -85 - დან.

PRODUCED BY AN AUTODESK EDUCATIONAL PRODUCT

ფორმატი A-3	თბილისი 2017 წ.	
	დაკვეთა № 2	

ექსპლიკაცია

პირობითი აღნიშვნები

შენიშვნები

1. ნახაზზე საპროექტო შენობის ნოლი შეესაბამება აბსოლუტურ ნიშნულს – 423.33
2. ნახაზზე ზომები მოცემულია მილიმეტრებში
3. ნახაზის ყველა ცვლილება შეთანხმებული უნდა იყოს პროექტის ავტორთან

დამკვეთი
თორნიკე კოპალეიშვილი

მისამართი
ქ. თბილისი, შუახევი ჩიხოვი № 7

პროექტის სახელწოდება
ქ. თბილისში, შუახევი ჩიხოვი № 7-ში, მოქალაქე თორნიკე კოპალეიშვილის საკუთრების ნაკვეთში სამსართულიანი მრავალ ფუნქციური კომპლექსი/შენობის პროექტი

თანამდებობა	გვარი	ხელმოწერა	თარიღი
დირექტორი	ჯ. აკობია		
მთ.არქიტექტორი	გ. ჯაფარიძე		
ავტორები	თ. სიჭინავა		
კონსტრუქტორი	ი. კვლივიშვილი		
შეამოწმა			

საპროექტო ლოგო

შ.პ.ს. ,,ArchiShape,,

მისამართი
ქ.თბილისის,
ძველი თბილისის რაიონში
დედაენის პარკის
ტერიტორია
საიდენტიფიკაციო
კოდი 442732161

მასშტაბი	1:100
თარიღი	2017
layout	A-3

ნახაზი
ლითონის ფერმა ლფ-1

სტადია	ფურცელი	ფურცლები
მპ	კ-20	26

PRODUCED BY AN AUTODESK EDUCATIONAL PRODUCT

PRODUCED BY AN AUTODESK EDUCATIONAL PRODUCT

ლფ - 2

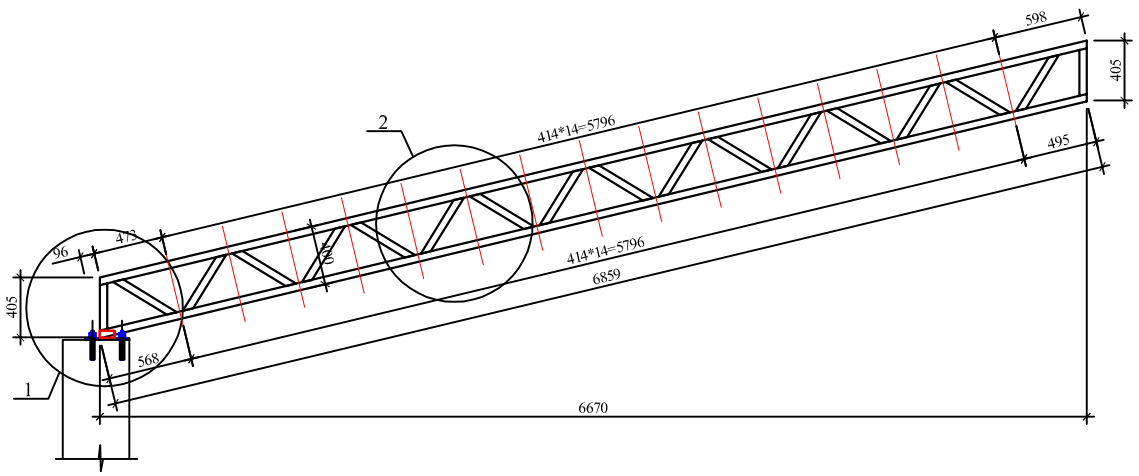

3 - 3

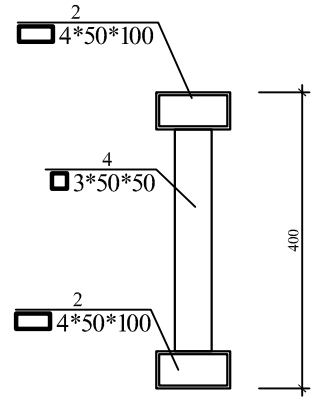

დეტ. №2

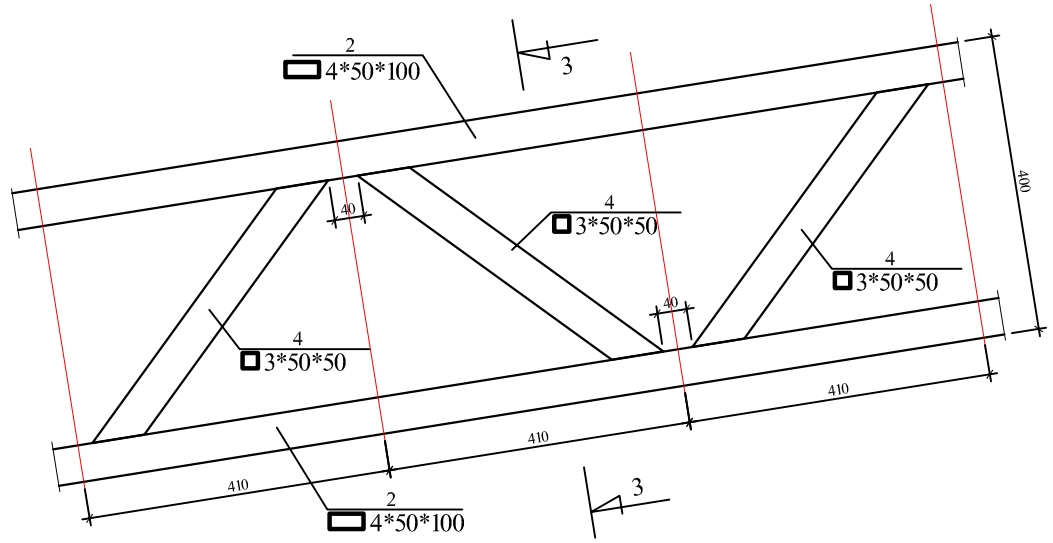

დეტ. №1

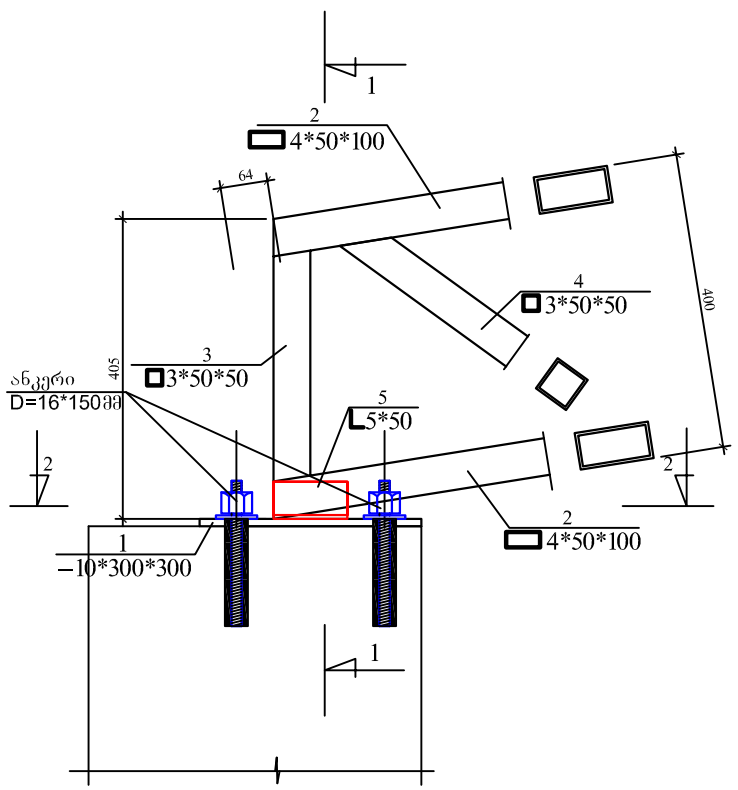

1 - 1

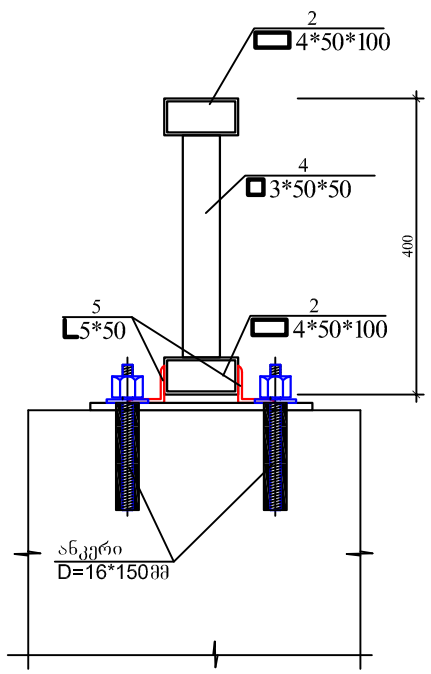

2 - 2

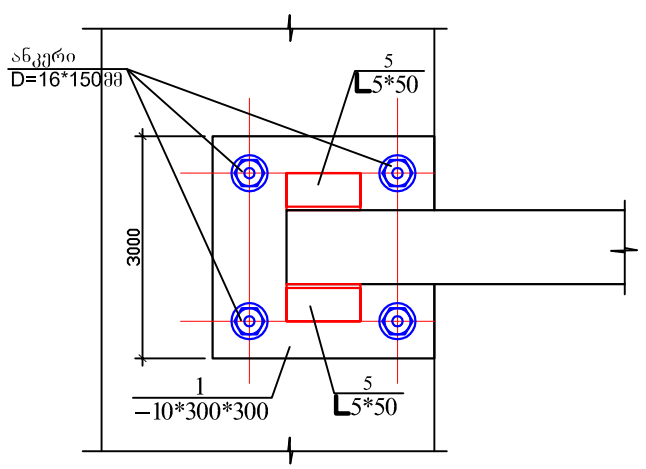

ლითონის ხარჯის უწყისი ერთ მარკაზე

მარკა	პოზ. №	პროფილი	სიგრძე მმ.	რაო.-ბა ც.	წონა კგ. 1 ც.	წონა კგ. საერთო	მარკის
ლფ-1	1	−10*300	300	1	7,10	7,10	162,90
	2	4*50*100	6900	2	60,0	120,0	
	3	3*50*50	350	2	1,50	3,0	
	4	3*50*50	500	16	2,0	32,0	
	5	L5*50	100	2	0,40	0,80	
	6	ანკერი D=14*150მმ		4			

1.წინამდებარე ფურცელი განიხილეთ მზიდი კარკასის დანარჩენ ნახაზებთან ერთად.
2.კონსტრუქციის ლითონის ელემენტები ერთმანეთს უკავშირდება ელ. შედუღებით, შედუღების ნაკერის თაროს სიმაღლე ტოლია შესადუღებელი ელემენტების თაროს უმცირესი სისქისა.
3.შედუღების ნაკერების გაწმენდა გაფხეკის შემდეგ კონსტრუქცია შეიღების ზეთის საღებავით ორჯერ სურიკის სამძიმეზე.
4.ლითონის მასალის დამუშავება ანტიკოროზიული საშუალებებით აუცილებელია.
5.ლითონის კუთხოვანები მიღებულია ГОСТ 8509-85 - დან. ხოლო ფურცლოვანი ლითონი ГОСТ 82 -85 - დან.

ფორმატი A-3 | თბილისი 2017 წ. | დაკვეთა № 2

ექსპლიკაცია

პირობითი აღნიშვნები

შენიშვნები

1. ნახაზზე საპროექტო შენობის ნოლი შეესაბამება აბსოლუტურ ნიშნულს – 423.33
2. ნახაზზე ზომები მოცემულია მილიმეტრებში
3. ნახაზის ყველა ცვლილება შეთანხმებული უნდა იყოს პროექტის ავტორთან

დამკვეთი
თორნიკე კოპალეიშვილი

მისამართი
ქ. თბილისი, შუახევევი ჩიხოვი № 7

პროექტის სახელწოდება
ქ. თბილისში, შუახევევი ჩიხოვი № 7-ში, მოქალაქე თორნიკე კოპალეიშვილის საკუთრების ნაკვეთში სამსართულიანი მრავალ ფუნქციური კომპლექსი/შენობის პროექტი

თანამდებობა	გვარი	ხელმოწერა	თარიღი
დირექტორი	ჯ. აკობია		
მთ.არქიტექტორი	გ. ჯაფარიძე		
ავტორები	თ. სიჭინავა		
კონსტრუქტორი	ი. კვლიეშვილი		
შეამოწმა			

საპროექტოს ლოგო

შ.პ.ს. ,,ArchiShape,,

მისამართი
ქ.თბილისის,
ძველი თბილისის რაიონში
დედაენის პარკის
ტერიტორია
საიდენტიფიკაციო
კოდი 442732161

მასშტაბი	1:100
თარიღი	2017
layout	A-3

ნახაზი
ლითონის ფერმა ლფ-2

სტადია	ფურცელი	ფურცლები
მპ	კ-21	26

PRODUCED BY AN AUTODESK EDUCATIONAL PRODUCT
PRODUCED BY AN AUTODESK EDUCATIONAL PRODUCT
PRODUCED BY AN AUTODESK EDUCATIONAL PRODUCT

PRODUCED BY AN AUTODESK EDUCATIONAL PRODUCT

ლფ - 3

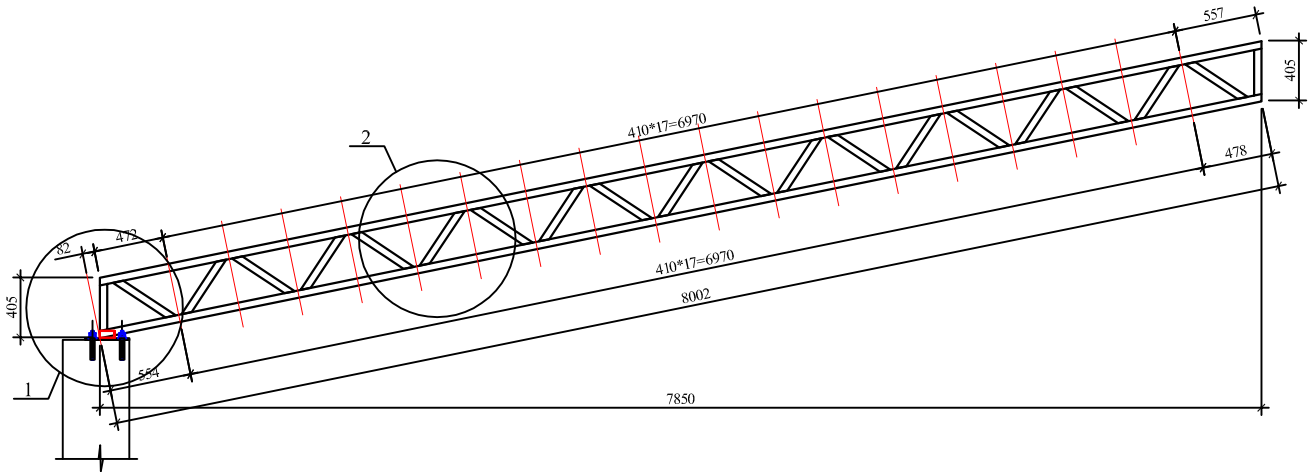

3 - 3

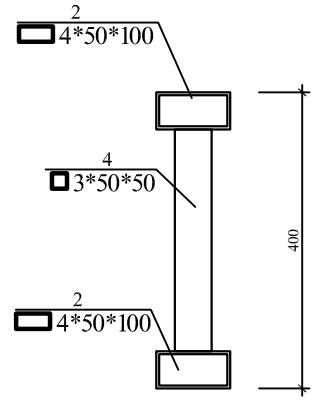

დეტ. №2

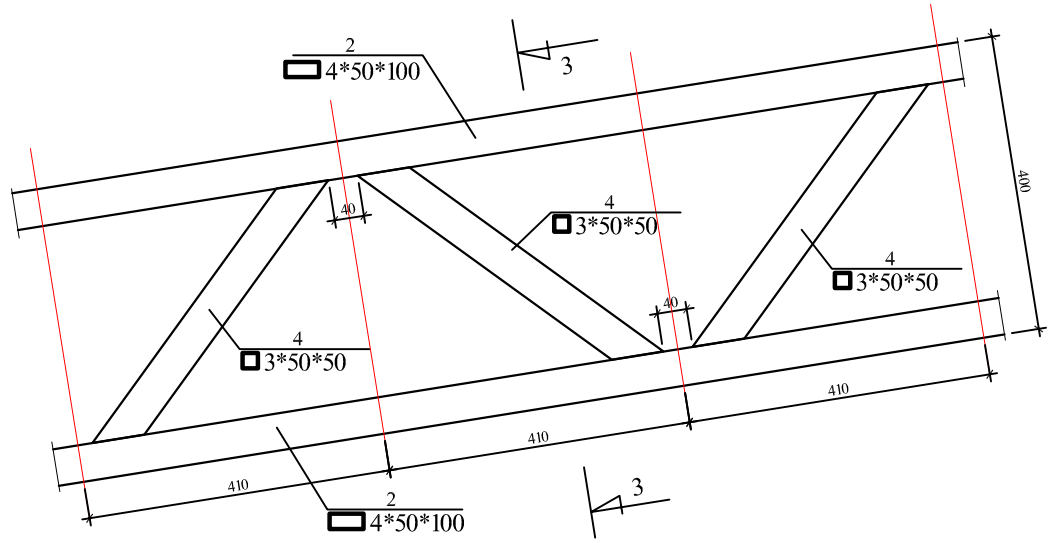

დეტ. №1

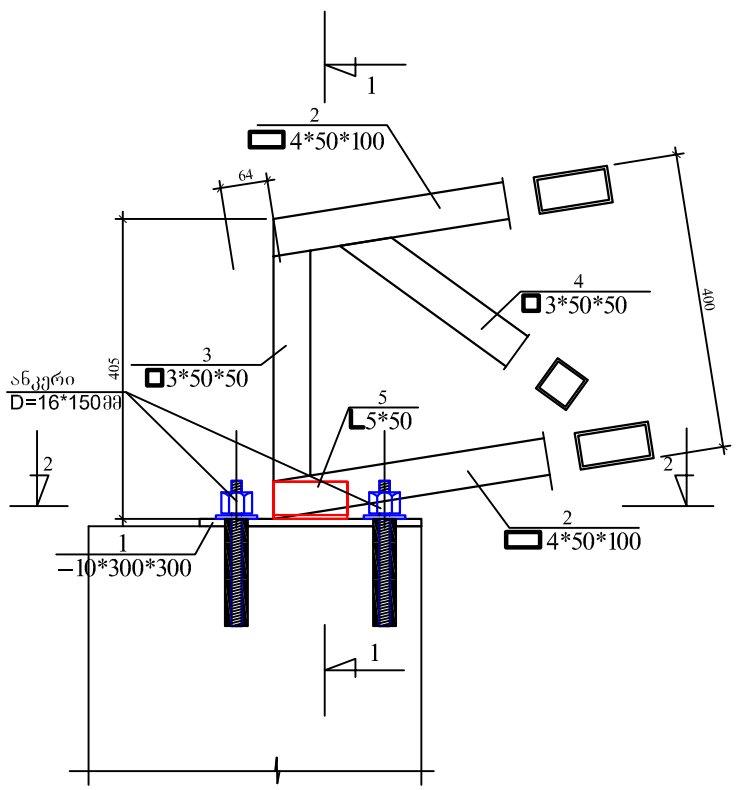

1 - 1

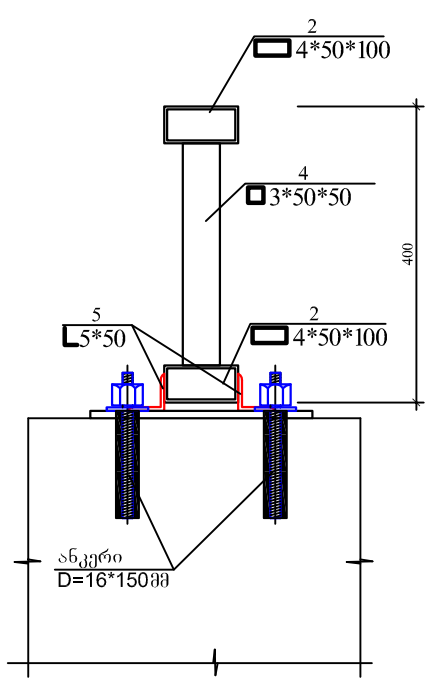

2 - 2

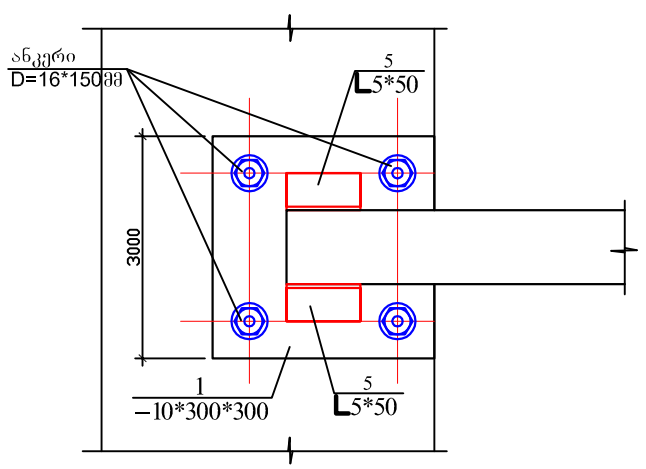

ლითონის ხარჯის უწყისი ერთ მარკაზე

მარკა	პოზ. №	პროფილი	სიგრძე მმ.	რაო.-ბა ც.	წონა კგ. 1 ც.	წონა კგ. საერთო	მარკის
ლფ-1	1	−10*300	300	1	7,10	7,10	188,90
	2	4*50*100	8100	2	70,0	140,0	
	3	3*50*50	350	2	1,50	3,0	
	4	3*50*50	500	19	2,0	38,0	
	5	L5*50	100	2	0,40	0,80	
	6	ანკერი D=14*150მმ		4			

1.წინამდებარე ფურცელი განიხილეთ მზიდი კარკასის დანარჩენ ნახაზებთან ერთად.
2.კონსტრუქციის ლითონის ელემენტები ერთმანეთს უკავშირდება ელ. შედუღებით, შედუღების ნაკერის თაროს სიმაღლე ტოლია შესადუღებელი ელემენტების თაროს უმცირესი სისქისა.
3.შედუღების ნაკერების გაწმენდა გაფხეკის შემდეგ კონსტრუქცია შეიღების ზეთის საღებავით ორჯერ სურიკის სამძიმზე.
4.ლითონის მასალის დამუშავება ანტიკოროზიული საშუალებებით აუცილებელია.
5.ლითონის კუთხოვანები მიღებულია ГОСТ 8509-85 - დან. ხოლო ფურცლოვანი ლითონი ГОСТ 82 -85 - დან.

ფორმატი A-3	თბილისი 2017 წ.
	დაკვეთა № 2

ექსპლიკაცია

პირობითი აღნიშვნები

შენიშვნები

1. ნახაზზე საპროექტო შენობის ნოლი შეესაბამება აბსოლუტურ ნიშნულს – 423.33
2. ნახაზზე ზომები მოცემულია მილიმეტრებში
3. ნახაზის ყველა ცვლილება შეთანხმებული უნდა იყოს პროექტის ავტორთან

დამკვეთი
თორნიკე კოპალეიშვილი

მისამართი
ქ. თბილისი, შუახევი ჩხოვი № 7

პროექტის სახელწოდება
ქ. თბილისში, შუახევი ჩხოვი № 7-ში, მოქალაქე თორნიკე კოპალეიშვილის საკუთრების ნაკვეთში სამსართულიანი მრავალ ფუნქციური კომპლექსი/შენობის პროექტი

თანამდებობა	გვარი	ხელმოწერა	თარიღი
დირექტორი	ჯ. აკობია		
მთ.არქიტექტორი	გ. ჯაფარიძე		
ავტორები	თ. სიჭინავა		
კონსტრუქტორი	ი. კვლიშვილი		
შეამოწმა			

საპროექტოს ლოგო

შ.პ.ს. ,,ArchiShape,,

მისამართი
ქ.თბილისის,
ძველი თბილისის რაიონში
დედაენის პარკის
ტერიტორია
საიდენტიფიკაციო
კოდი 442732161

მასშტაბი	1:100
თარიღი	2017
layout	A-3

ნახაზი
ლითონის ფერმა ლფ-3

სტადია	ფურცელი	ფურცლები
მპ	კ-22	26

PRODUCED BY AN AUTODESK EDUCATIONAL PRODUCT
PRODUCED BY AN AUTODESK EDUCATIONAL PRODUCT
PRODUCED BY AN AUTODESK EDUCATIONAL PRODUCT

PRODUCED BY AN AUTODESK EDUCATIONAL PRODUCT

ლფ - 2

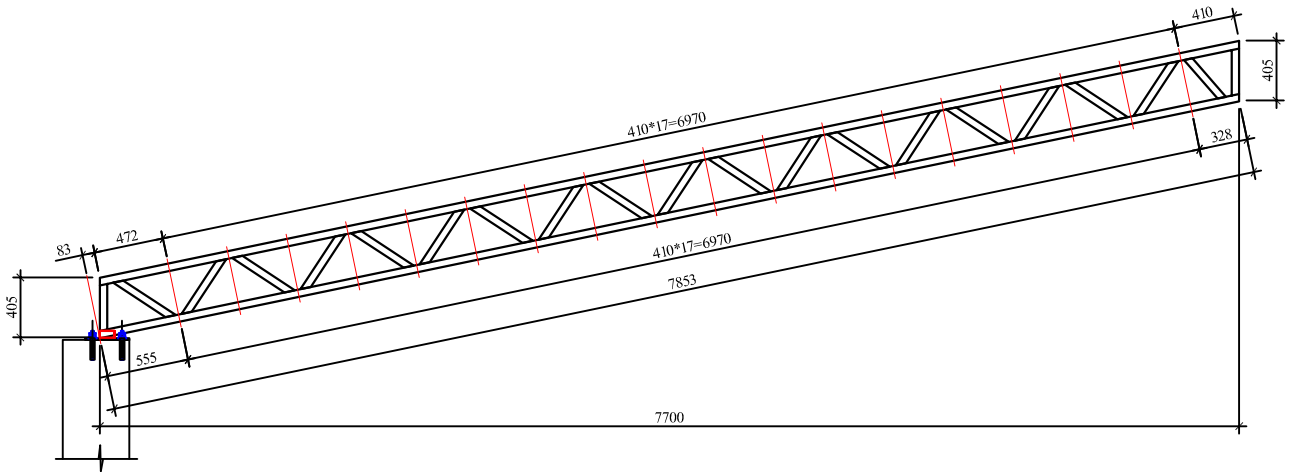

3 - 3

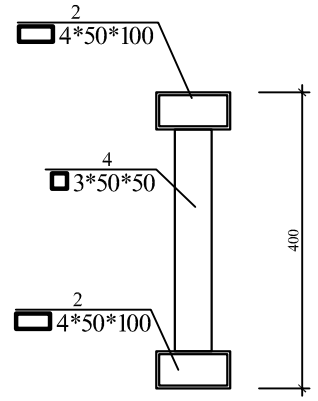

დეტ. №2

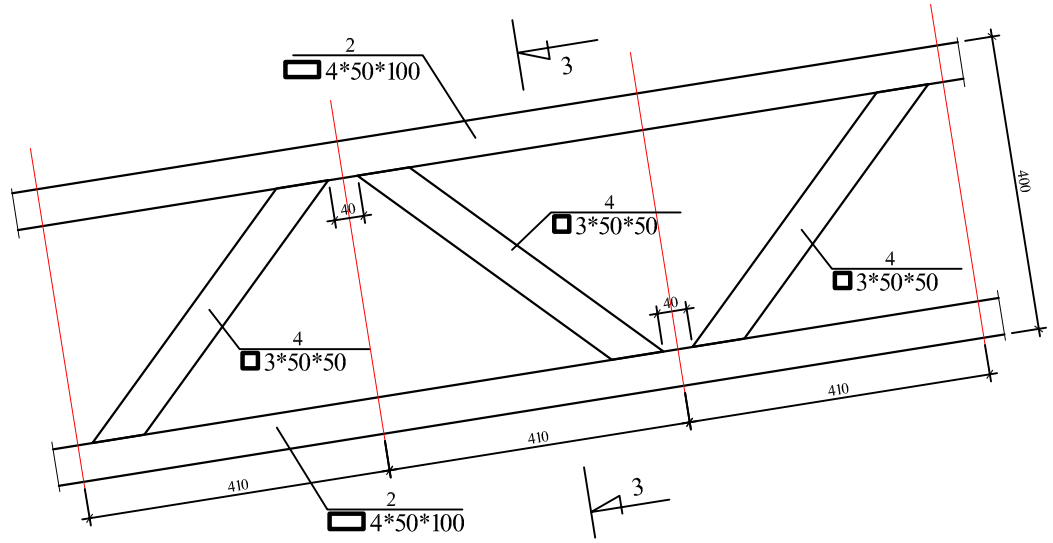

დეტ. №1

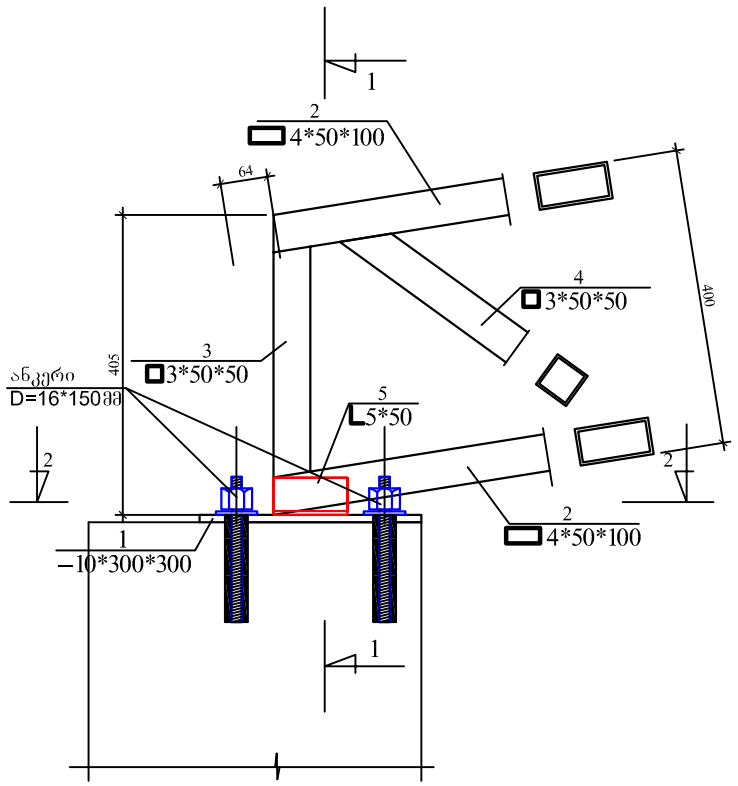

1 - 1

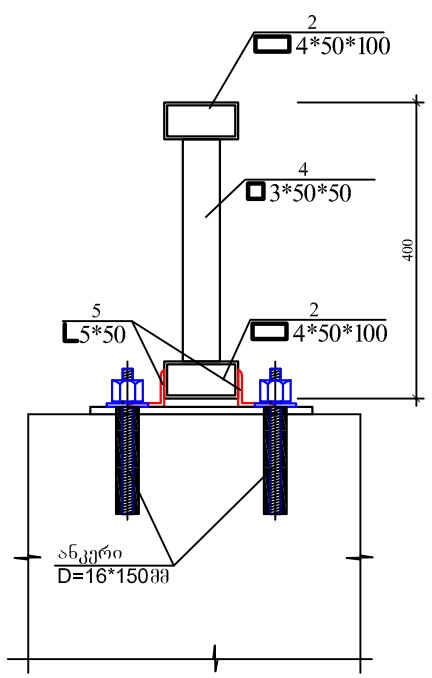

2 - 2

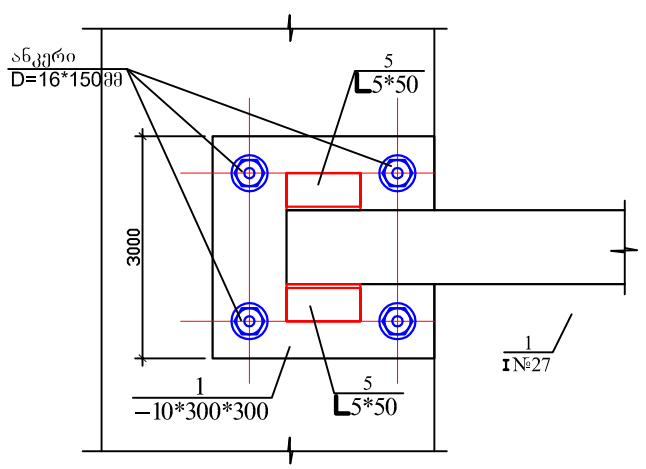

ლითონის ხარჯის უწყისი ერთ მარკაზე

მარკა	პოზ. №	პროფილი	სიგრძე მმ.	რაო.-ბა ც.	წონა კგ. 1 ც.	წონა კგ. საერთო	მარკის
ლფ-1	1	−10*300	300	1	7,10	7,10	184,90
	2	4*50*100	7900	2	68,0	136,0	
	3	3*50*50	350	2	1,50	3,0	
	4	3*50*50	500	19	2,0	38,0	
	5	L5*50	100	2	0,40	0,80	
	6	ანკერი D=14*150მმ		4			

1.წინამდებარე ფურცელი განიხილეთ მზიდი კარკასის დანარჩენ ნახაზებთან ერთად.
2.კონსტრუქციის ლითონის ელემენტები ერთმანეთს უკავშირდება ელ. შედუღებით, შედუღების ნაკერის თაროს სიმაღლე ტოლია შესადუღებელი ელემენტების თაროს უმცირესი სისქისა.
3.შედუღების ნაკერების გაწმენდა გაფხეკის შემდეგ კონსტრუქცია შეიღების ზეთის საღებავით ორჯერ სურიკის სამძიმეზე.
4.ლითონის მასალის დამუშავება ანტიკოროზიული საშუალებებით აუცილებელია.
5.ლითონის კუთხოვანები მიღებულია ГОСТ 8509-85 - დან. ხოლო ფურცლოვანი ლითონი ГОСТ 82 -85 - დან.

PRODUCED BY AN AUTODESK EDUCATIONAL PRODUCT

ფორმატი A-3	თბილისი 2017 წ.
	დაკვეთა № 2

ექსპლიკაცია

პირობითი აღნიშვნები

შენიშვნები

1. ნახაზზე საპროექტო შენობის ნოლი შეესაბამება აბსოლუტურ ნიშნულს – 423.33
2. ნახაზზე ზომები მოცემულია მილიმეტრებში
3. ნახაზის ყველა ცვლილება შეთანხმებული უნდა იყოს პროექტის ავტორთან

დამკვეთი
თორნიკე კოპალეიშვილი

მისამართი
ქ. თბილისი, შუახევევი ჩიხოვი № 7

პროექტის სახელწოდება
ქ. თბილისში, შუახევევი ჩიხოვი № 7-ში, მოქალაქე თორნიკე კოპალეიშვილის საკუთრების ნაკვეთში სამსართულიანი მრავალ ფუნქციური კომპლექსი/შენობის პროექტი

თანამდებობა	გვარი	ხელმოწერა	თარიღი
დირექტორი	ჯ. აკობია		
მთ.არქიტექტორი	გ. ჯაფარიძე		
ავტორები	თ. სიჭინავა		
კონსტრუქტორი	ი. კვლეიშვილი		
შეამოწმა			

საპროექტოს ლოგო

შ.პ.ს. ,,ArchiShape,,

მისამართი
ქ.თბილისის,
ძველი თბილისის რაიონში
დედაენის პარკის
ტერიტორია
საიდენტიფიკაციო
კოდი 442732161

მასშტაბი	1:100
თარიღი	2017
layout	A-3

ნახაზი
ლითონის ფერმა ლფ-4

სტადია	ფურცელი	ფურცლები
მპ	კ-23	26

PRODUCED BY AN AUTODESK EDUCATIONAL PRODUCT

PRODUCED BY AN AUTODESK EDUCATIONAL PRODUCT

კიბის გეგმა -0,80-დან +3,00-მდე

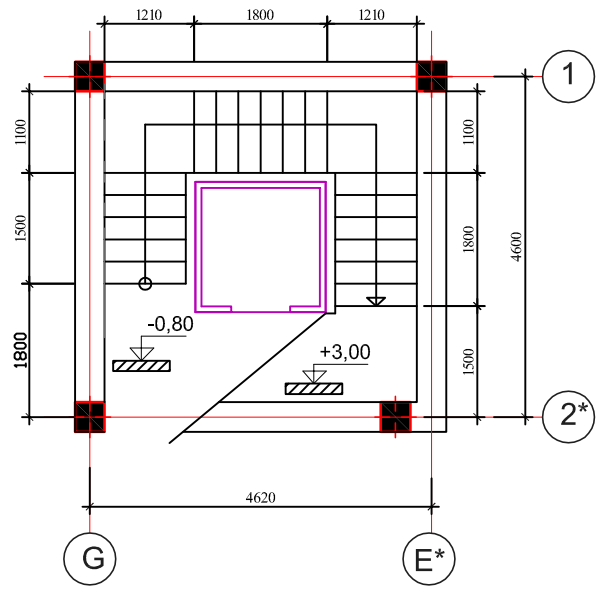

კიბის გეგმა +3,00-დან +6,10-მდე

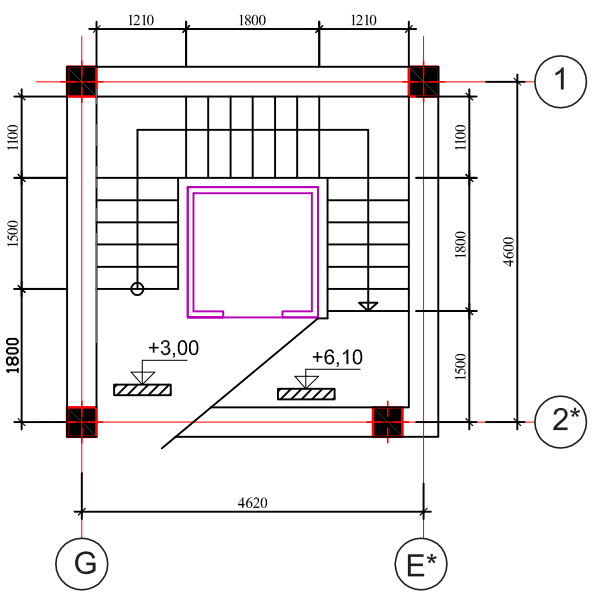

არმატურის ღეროების უწყისი

ელ-ტის მარკა	პოზ. №	კვეთი ან ესკიზი	∅ მმ.	სიგრძე მმ	რ-ბა ც	წონა კგ.
კიბის მარშში	1	დაიჭრას ადგილზე	12AIII	480 000	——	427,0
	2	1050	12AIII	1050	300	280,0
	3	120	8AI	350	330	46,0

ელემენტების სპეციფიკაცია სამონტაჟო სქემაზე

ელ-ტის მარკა	გოსტი ან სერია	დასახელება	რ-დ. ც	წონა კგ.	შენიშვნა
		მონოლითური კიბე			
		ბეტონი B-25	7,50კბ.მ		

კიბის მარშის არმირების დეტალი

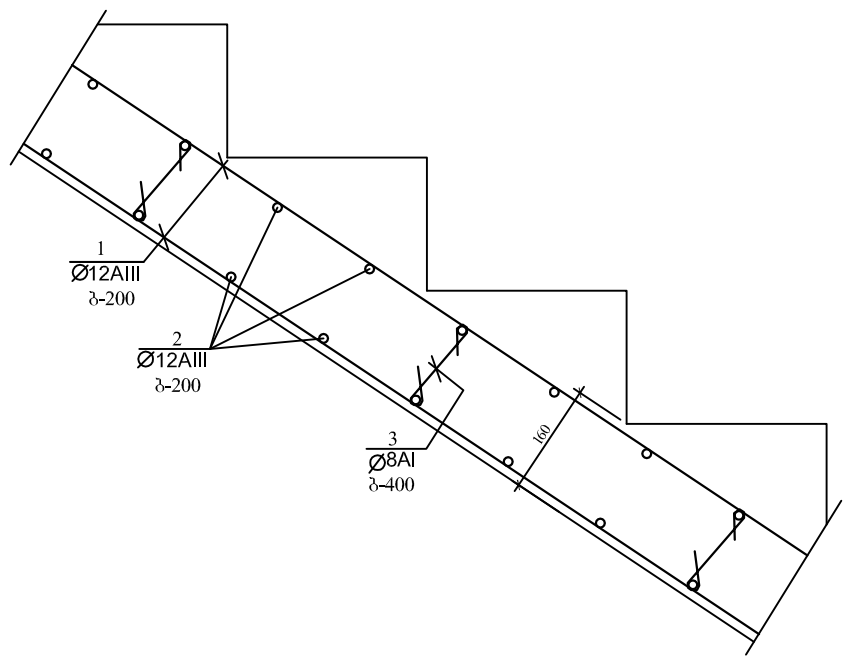

ფორმატი A-3 | თბილისი 2017 წ. | დაკვეთა № 2

ექსპლიკაცია

პირობითი აღნიშვნები

შენიშვნები

1. ნახაზზე საპროექტო შენობის ნოლი შეესაბამება აბსოლუტურ ნიშნულს – 423.33
2. ნახაზზე ზომები მოცემულია მილიმეტრებში
3. ნახაზის ყველა ცვლილება შეთანხმებული უნდა იყოს პროექტის ავტორთან

დამკვეთი
თორნიკე კოპალეიშვილი

მისამართი
ქ. თბილისი, შესახვევი ჩეხოვი № 7

პროექტის სახელწოდება
ქ. თბილისში, შესახვევი ჩეხოვი № 7-ში, მოქალაქე თორნიკე კოპალეიშვილის საკუთრების ნაკვეთში სამსართულიანი მრავალ ფუნქციური კომპლექსი/შენობის პროექტი

თანამდებობა	გვარი	ხელმოწერა	თარიღი
დირექტორი	ჯ. აკობია		
მთ.არქიტექტორი	გ. ჯაფარიძე		
ავტორები	თ. სიჭინავა		
კონსტრუქტორი	ი. კევლიშვილი		
შეამოწმა			

საპროექტოს ლოგო
შ.პ.ს. ,,ArchiShape,,

მისამართი
ქ.თბილისის, ძველი თბილისის რაიონში დედაენის პარკის ტერიტორია საიდენტიფიკაციო კოდი 442732161

მასშტაბი	1:100
თარიღი	2017
layout	A-3

ნახაზი
შიდა კიბის კონსტრუქცია

სტადია	ფურცელი	ფურცლები
მპ	კ-24	26

PRODUCED BY AN AUTODESK EDUCATIONAL PRODUCT
PRODUCED BY AN AUTODESK EDUCATIONAL PRODUCT
PRODUCED BY AN AUTODESK EDUCATIONAL PRODUCT

PRODUCED BY AN AUTODESK EDUCATIONAL PRODUCT

ხიდის კონსტრუქციული ელემენტების განლაგების სქემა

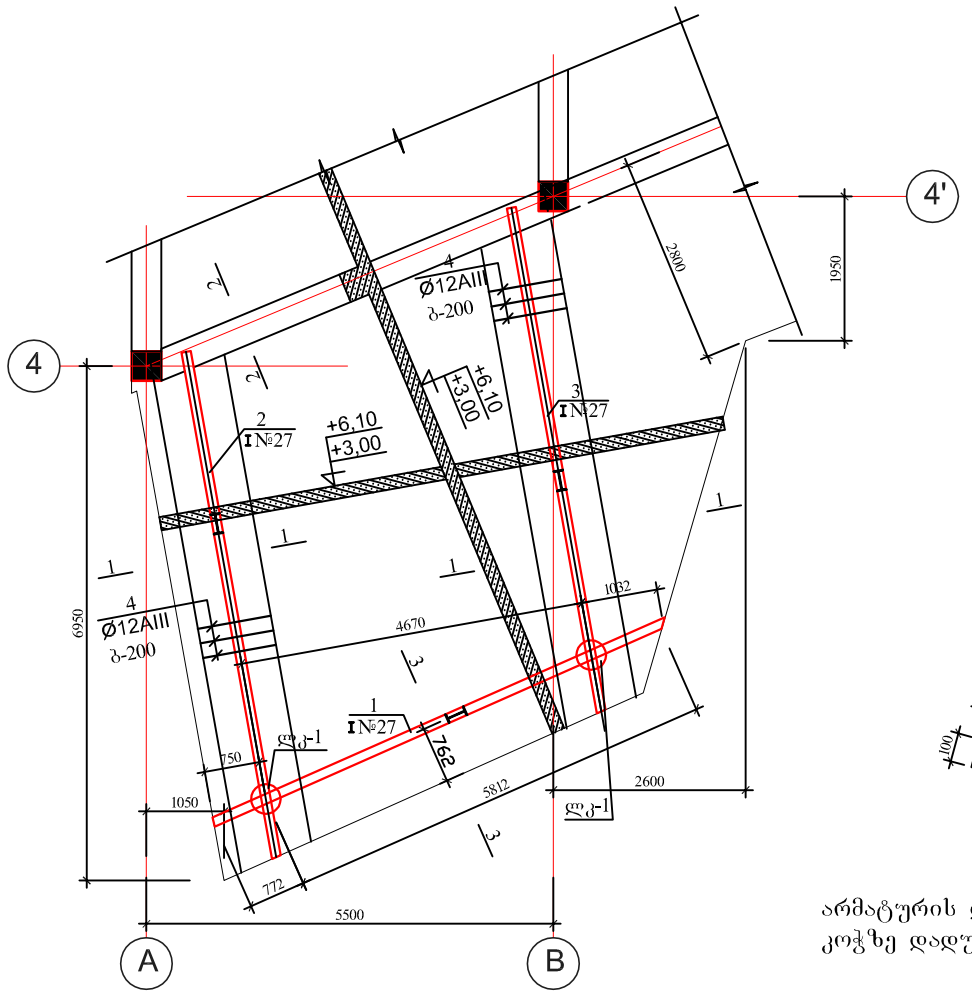

3 - 3

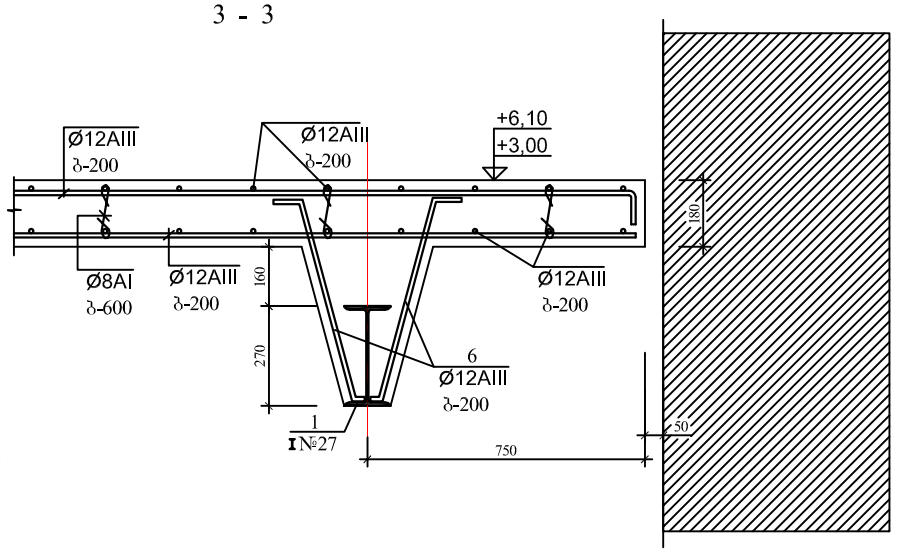

პოზ. №5

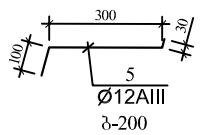

პოზ. №6

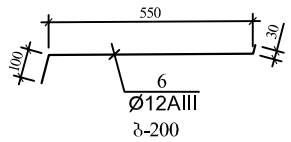

არმატურის ღერების ლითონის კოჭზე დადუღების ფრაგმენტი

ლითონის ხარჯის უწყისი ერთ მარკაზე

მარკა	პოზ.	პროფილი	სიგრძე მმ.	რაოდ-ბა ც.	წონა კგ.		
					1 ც.	საერთო	მარკის
ლითონის კოჭები	1	I№27	600	4	8,0	96,0	96,0
	2	I№27	4050	1	8,0		
	3	I№27	2450	1	8,0		

1 - 1

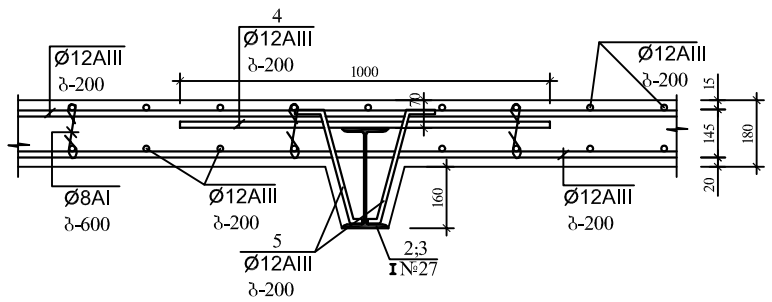

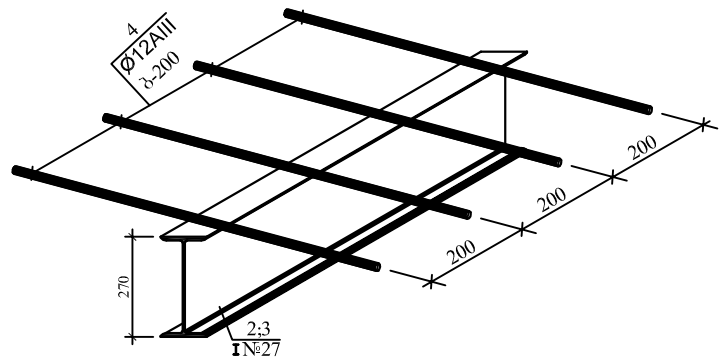

2 - 2

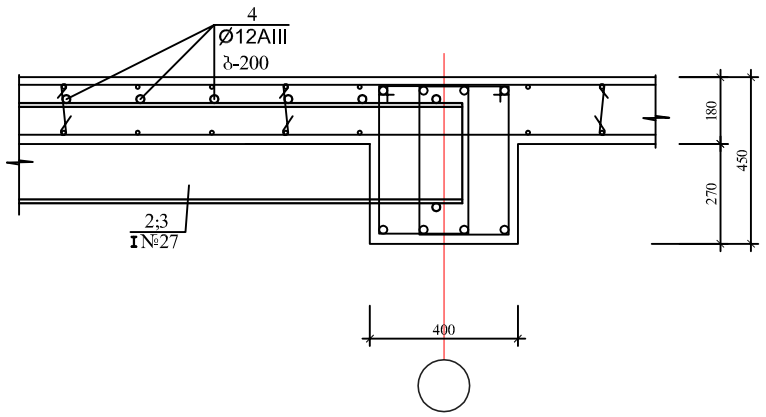

არმატურის ღეროების უწყისი

ელ-ტის მარკა	პოზ. №	კვეთი ან ესკიზი	∅ მმ.	სიგრძე მმ	რ-ბა ც	წონა კგ.
სამაგრი ელემენტები	4	1000	12AIII	1000	68	61,0
	5	იხ. დეტალი	12AIII	430	136	52,0
	6	იხ. დეტალი	12AIII	700	76	48,0

1. წინამდებარე ფურცელი განიხილეთ მზიდი კარკასის დანარჩენ ნახაზებთან ერთად.
2. არმატურის ღერები (პოზ.№4) ლითონის კოჭზე დადუღებულია ელ. შედუღებით.
3. შედუღება მოხდეს შეხების მთელ სიგრძეზე ორივე მხრიდან. შედუღების ნაკერის კათეტის სიმაღლე ტოლია 6მმ-ის.

ფორმატი A-3 | თბილისი 2017 წ. | დაკვეთა № 2

ექსპლიკაცია

პირობითი აღნიშვნები

შენიშვნები

1. ნახაზზე საპროექტო შენობის ნოლი შეესაბამება აბსოლუტურ ნიშნულს – 423.33
2. ნახაზზე ზომები მოცემულია მილიმეტრებში
3. ნახაზის ყველა ცვლილება შეთანხმებული უნდა იყოს პროექტის ავტორთან

დამკვეთი
თორნიკე კოპალეიშვილი

მისამართი
ქ. თბილისი, შეხახვევი ჩეხოვი № 7

პროექტის სახელწოდება
ქ. თბილისში, შესახვევი ჩეხოვი № 7-ში, მოქალაქე თორნიკე კოპალეიშვილის საკუთრების ნაკვეთში სამსართულიანი მრავალ ფუნქციური კომპლექსი/შენობის პროექტი

თანამდებობა	გვარი	ხელმოწერა	თარიღი
დირექტორი	ჯ. აკობია		
მთ.არქიტექტორი	გ. ჯაფარიძე		
ავტორები	თ. სიჭინავა		
შეამოწმა			

საპროექტოს ლოგო

შ.პ.ს. ,,ArchiShape,,

მისამართი
ქ.თბილისის, ძველი თბილისის რაიონში დედაენის პარკის ტერიტორია საიდენტიფიკაციო კოდი 442732161

მასშტაბი	1:100
თარიღი	2017
layout	A-3

ნახაზი: ხიდის კონსტრუქციული ელემენტების განლაგების სქემა

სტადია	ფურცელი	ფურცლები
მპ	კ-25	26

PRODUCED BY AN AUTODESK EDUCATIONAL PRODUCT
PRODUCED BY AN AUTODESK EDUCATIONAL PRODUCT
PRODUCED BY AN AUTODESK EDUCATIONAL PRODUCT

PRODUCED BY AN AUTODESK EDUCATIONAL PRODUCT

მფ-1*
(2 - 2)

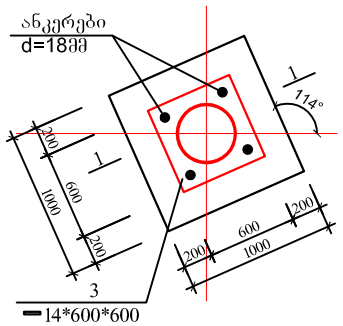

ლკ-1
(1 - 1)

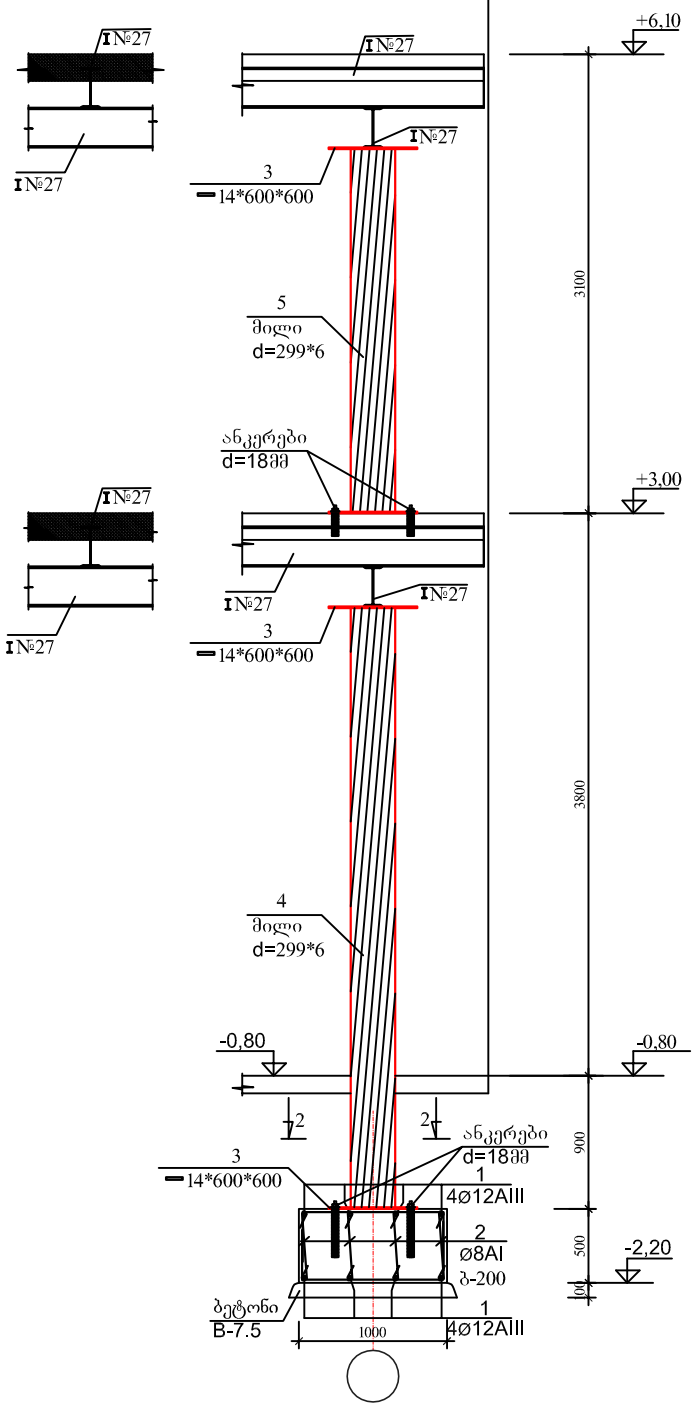

არმატურის დეროების უწყისი

ელ-ტის მარკა	პოზ. N	კვეთი ან ესკიზი	∅ მმ	სიგრძე მმ	რ-დ. ც.	წონა კგ.
მფ-1* (2ც)	1	350 — 950 — 350	12AIII	1700	16	25,0
	2	480	8AI	650	16	5,0

ლითონის ხარჯის უწყისი ერთ მარკაზე

მარკა	პოზ.	პროფილი	სიგრძე მმ.	რაო-ბა ც.	წონა კგ. 1 ც.	წონა კგ. საერთო	წონა კგ. მარკის
ლითონის კოლონა ლკ-1	3	▬14*600	600	4	8,0	96,0	96,0
	4	მილი d=299*6	4050	1	8,0		
	5	მილი d=299*6	2450	1	8,0		

ელემენტების სპეციფიკაცია სამონტაჟო სქემაზე

ელ-ტის მარკა	გოსტი ან სერია	დასახელება	რ-დ. ც	წონა კგ.	შენიშვნა
	მონოლითური	საძირკველი მფ-1* (2ც)			
		ბეტონი B-25	0,50*2=1,00კბმ		

ფორმატი A-3 | თბილისი 2017 წ. | დაკვეთა № 2

ექსპლიკაცია

პირობითი აღნიშვნები

შენიშვნები

1. ნახაზზე საპროექტო შენობის ნოლი შეესაბამება აბსოლუტურ ნიშნულს – 423.33
2. ნახაზზე ზომები მოცემულია მილიმეტრებში
3. ნახაზის ყველა ცვლილება შეთანხმებული უნდა იყოს პროექტის ავტორთან

დამკვეთი
თორნიკე კოპალეიშვილი

მისამართი
ქ. თბილისი, შესახვევი ჩეხოვი № 7

პროექტის სახელწოდება
ქ. თბილისში, შესახვევი ჩეხოვი № 7-ში, მოქალაქე თორნიკე კოპალეიშვილის საკუთრების ნაკვეთში სამსართულიანი მრავალ ფუნქციური კომპლექსი/შენობის პროექტი

თანამდებობა	გვარი	ხელმოწერა	თარიღი
დირექტორი	ჯ. აკობია		
მთ.არქიტექტორი	გ. ჯაფარიძე		
ავტორები	თ. სიჭინავა		
შეამოწმა			

საპროექტოს ლოგო

შ.პ.ს. ,,ArchiShape,,

მისამართი
ქ.თბილისის, ძველი თბილისის რაიონში დედაენის პარკის ტერიტორია საიდენტიფიკაციო კოდი 442732161

მასშტაბი	1:100
თარიღი	2017
layout	A-3

ნახაზი
ხიდის კონსტრუქციის დეტალები

სტადია	ფურცელი	ფურცლები
მპ	კ-26	26

PRODUCED BY AN AUTODESK EDUCATIONAL PRODUCT
PRODUCED BY AN AUTODESK EDUCATIONAL PRODUCT
PRODUCED BY AN AUTODESK EDUCATIONAL PRODUCT