სასაწყობე შენობის ჭრილი "1-1" 1:100

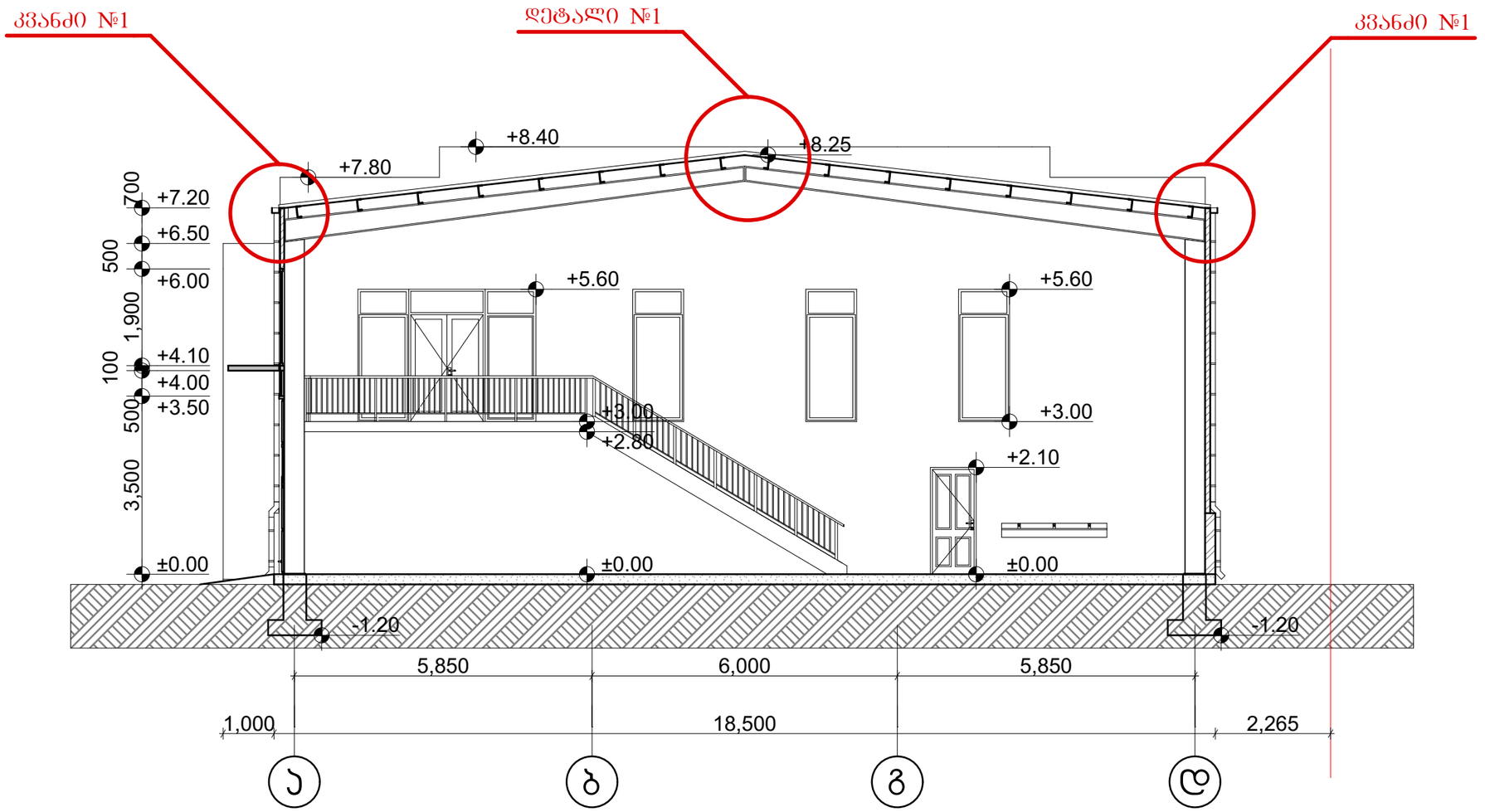

სახურავის კეხის მოწყობის დეტალი №1

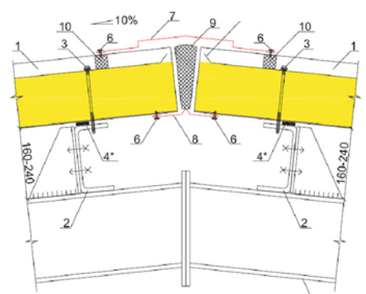

ჯვანძი (სახურავის კეხის მოწყობის დეტალი)

1. საბურულე ჯანელი
2. გალვახარვის გრძივი
3. თვითმჭრელი ხრახნი
4. გამკვრივებელი ლენტი
5. გალვახარვის ჯოხი
6. თვითმჭრელი ხრახნი
7. დამატებითი ელემენტი
8. დამატებითი ელემენტი
9. მინერალური ბამბა
10. სამაგრი ელემენტი

წყალგადამყვანის მოწყობის კვანძი №1

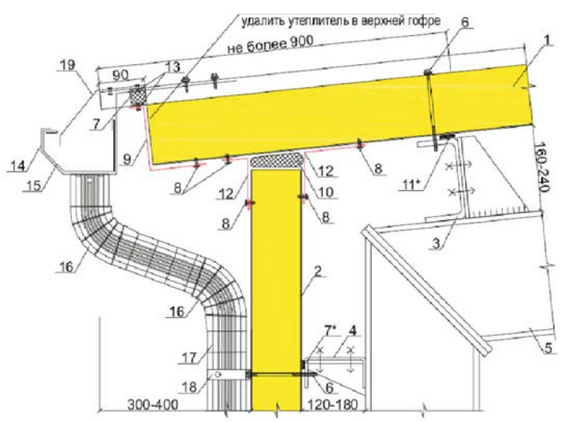

ჯვანძი (წყალგადამყვანის მოწყობა)

1. საბურულე ჯანელი
2. ჯილოს ჯანელი
3. გალვახარვის გრძივი
4. ჯილოს გრძივი
5. მზიდი პარპასის ჩარჩო
6. თვითმჭრელი ხრახნი
7. სამაგრი ელემენტი
8. თვითმჭრელი ხრახნი
9. დამატებითი ელემენტი
10. მინერალური ბამბა
11. გამკვრივებელი ლენტი
12. დამატებითი ელემენტი
13. მოქლონი
14. პრონტბეინი
15. ღარი
16. მახლი
17. მილი
18. ჯავი
19. ნიღაბი

საწარმოო შენობის ჭრილი "1-1"

მასშტაბი	პროექტის ნაწილი (დარგი)
1:100	ახალი მშენებლობა

ექსპლიკაცია:

ვიზობით ალნიშვნები:

შენიშვნები:

დამკვეთი: შ.პ.ს. "ჯენტპარი"

ქ. თბილისი, სოფელი დიღომი, ლუარსაბ ანდრონიკაშვილის ქუჩა №4

პროექტის სახელწოდება

სანარმოო-საოფისე და სასაწყობო შენობების არქიტექტურული პროექტი

ქ. თბილისი, გლდანი_ნაძალადევის რაიონი, ზესტაფონის ქ. №18, კორპ. №3, ბინა №21.
ტელ. (990 32) 2342314 (995 99) 621113
E-mail: mg_studio1@yahoo.com

MGS
შპს „მე–ჯი სტუდიო"

სტადია	დამკვეთა	ფორმატი
პროექტი	№	A-3

თანამდებობა / ინიც., გვარი	ხელმოწერა	თარიღი
დირექტორი დ. მარგალიტაშვილი		05.25.
პ. მ. ა. დ. მარგალიტაშვილი მ. მარგალიტაშვილი		05.25.
დაამუშავა მ.მარგალიტაშვილი		05.25.
შეამოწმა		05.25.
ფურცლები 36	ფურც. №29	თბილისი 2018 წ.

საწარმოო შენობის ჭრილი "2-2" 1:100

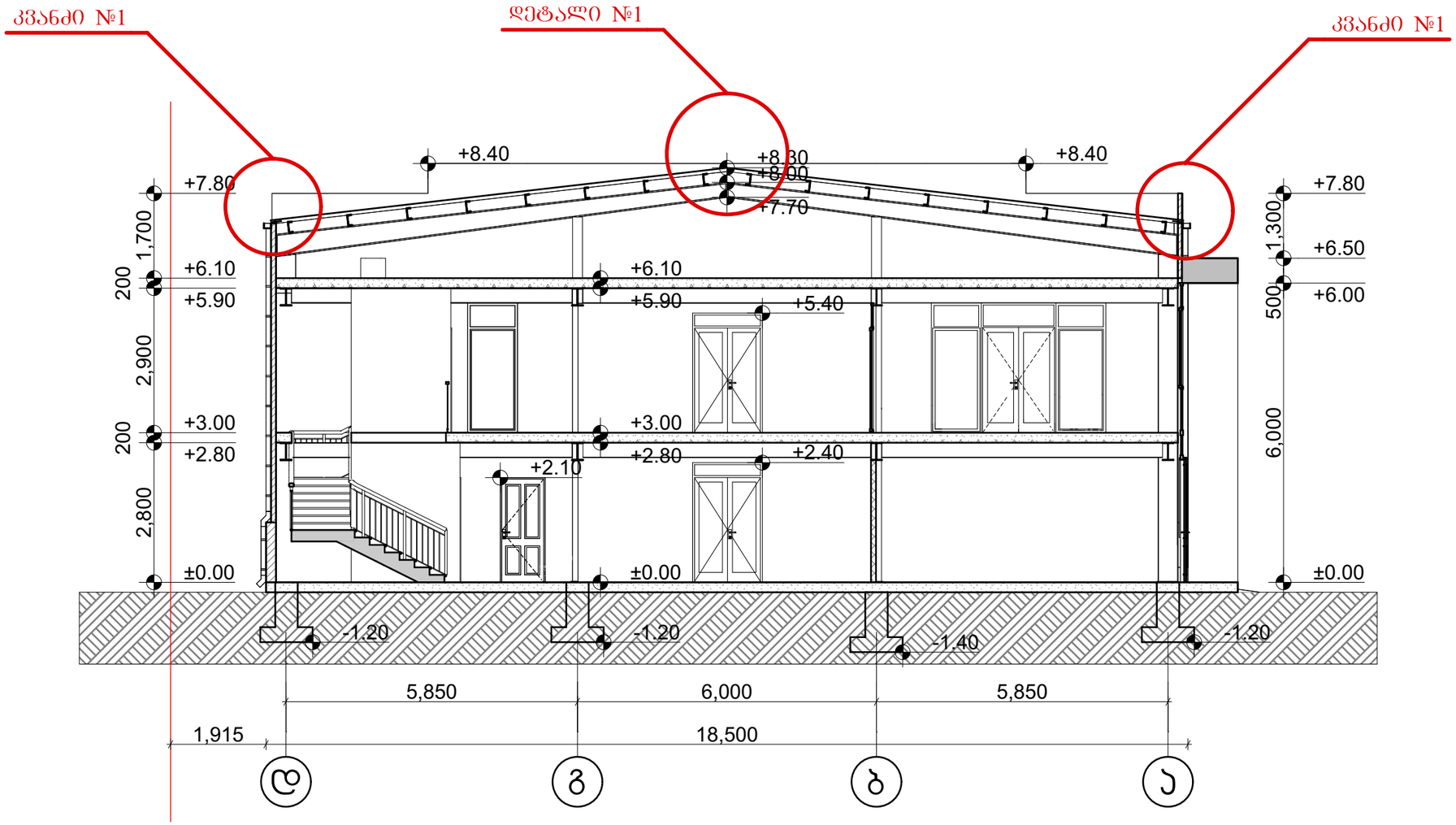

სახურავის კეხის მოწყობის დეტალი №1

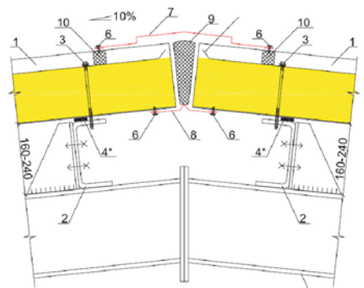

კვანძი (სახურავის კეხის მოწყობის დეტალი)

1. საბურავი ფანჯარა
2. გადახურვის გრძივი
3. თვითმბრელი ხრახნი
4. მემბრანისებური ლენტი
5. გადახურვის პოჯი
6. თვითმბრელი ხრახნი
7. დამატებითი ელემენტი
8. დამატებითი ელემენტი
9. მინერალური ბამბა
10. სამაგრი ელემენტი

ღვალგადამყვანის მოწყობის კვანძი №1

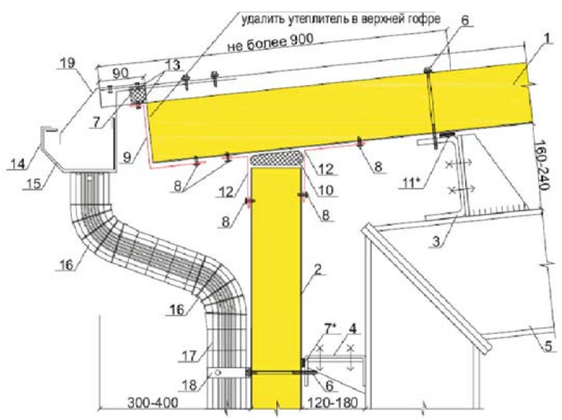

კვანძი (ღვალგადამყვანის მოწყობა)

1. საბურავი ფანჯარა
2. ჯოლის ფანჯარა
3. გადახურვის გრძივი
4. ჯოლის გრძივი
5. მზიდი ჯარჯასის ჩარჩო
6. თვითმბრელი ხრახნი
7. სამაგრი ელემენტი
8. თვითმბრელი ხრახნი
9. დამატებითი ელემენტი
10. მინერალური ბამბა
11. მემბრანისებური ლენტი
12. დამატებითი ელემენტი
13. მოჭლონი
14. პრონბატინი
15. ღარი
16. მახლი
17. მილი
18. ჯუმი
19. ნიღაბი

საწარმოო შენობის ჭრილი "2-2"

მასშტაბი 1:100	პროექტის ნაწილი (დარგი) ახალი მშენებლობა

ექსპლიკაცია:

ვირობითი აღნიშვნები:

შენიშვნები:

დამკვეთი: შ.პ.ს. "ჯენტპარი"

ქ. თბილისი, სოფელი დიღომი, ლუარსაბ ანდრონიკაშვილის ქუჩა №4

პროექტის სახელწოდება

საწარმოო-საოფისე და სასაწყობო შენობების არქიტექტურული პროექტი

ქ. თბილისი, გლდანი_ნაძალადევის რაიონი, ზესტაფონის ქ. №18, კორპ. №3, ბინა №21.
ტელ. (990 32) 2342314 (995 99) 621113
E-mail: mg_studio1@yahoo.com

MGS
შპს „მე-ჯი სტუდიო"

სტადია პროექტი	დოკუმენტის №	ფორმატი A-3
თანამდებობა ინიც., გვარი	ხელმოწერა	თარიღი
დირექტორი დ. მარგალიტაშვილი		05.25.
ჰ. მ. ა. დ. მარგალიტაშვილი მ. მარგალიტაშვილი		05.25.
დაამუშავა მ.მარგალიტაშვილი		05.25.
შეამოწმა		05.25.
ფურცლები 36	ფურც. №30	თბილისი 2018 წ.

საწარმოო შენობის ჭრილი "3-3" 1:100

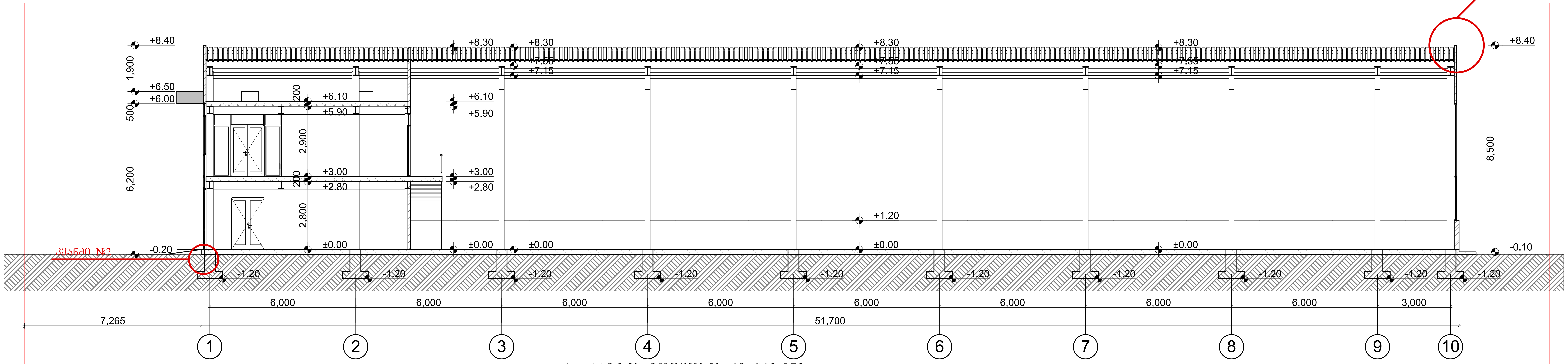

პარაპეტის მოწყობის კვანძი №3

კვანძი (პარაპეტის მოწყობა)

1. გადახურვის პანელი
2. კედლის პანელი
3. თვითმჭრელი ხრახნი
4. თვითმჭრელი ხრახნი
5. სამაგრი ელემენტი
6. სილიკონის ჰერმეტიკი
7. მამკვრივებელი ლენტი
8. დამატებითი ელემენტი
9. დამატებითი ელემენტი
10. დამატებითი ელემენტი
11. დამატებითი ელემენტი
12. მინერალური ბამბა
13. გადახურვის გრძივი
14. მზიდი კარკასის ჩარჩო
15. კედლის გრძივი

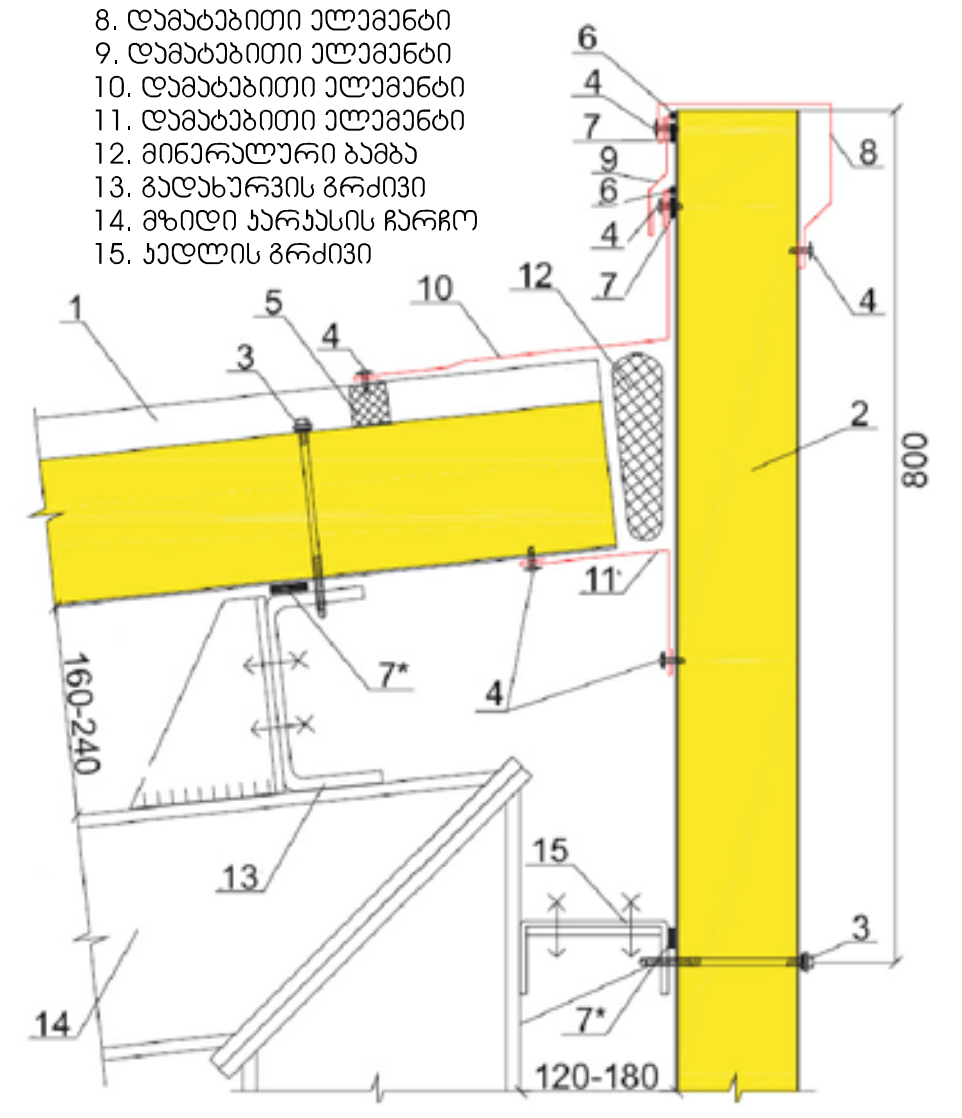

ცოკოლის მოწყობის კვანძი №2

კვანძი (ცოკოლის მოწყობა)

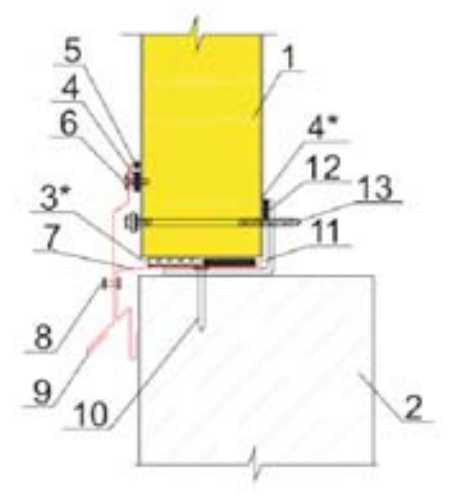

1. საკედლე სენდვიჩ-პანელი
2. იატაკის 20 სმ ფილა
3. მინერალური ბამბა
4. შემავსებელი ლენტი
5. სილიკონის ჰერმეტიკი
6. თვითმჭრელი ხრახნი
7. დამაკავშირებელი ელემენტი
8. მოქლონი
9. დამაკავშირებელი ელემენტი
10. დუბელ-ლურსმანი
11. მამკვრივებელი ლენტი
12. ცოკოლის გრძივი
13. თვითმჭრელი ხრახნი

ტიპი 1	ვინილი

T-1

10CM

- ვინილი — 4მმ
- თვითსწორება 2სმ
- ქვ.ცემენტის მოჭიმვა — 6სმ.
- ჰიდროიზოლაცია (terafom) 8მმ
- რკ.ბეტონის ფილა

ვინილის იატაკი

ტ-1

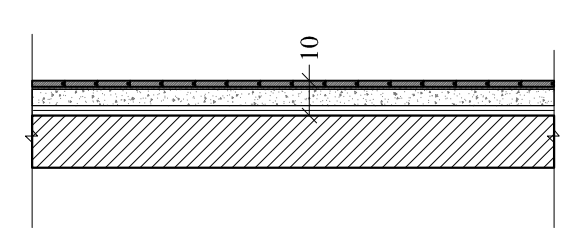

ტიპი 2	ხელოვნური გრანიტი

T-2

10CM

- ხელოვნური გრანიტი— 1სმ.
- წებო-ცემენტის ხსნარი
- ჰიდროიზოლაცია (terafom) 8მმ
- ქვ.ცემენტის მოჭიმვა — 6სმ.
- პემზა — 2სმ
- რკ.ბეტონის ფილა

ხელოვნური გრანიტი

ტ-2

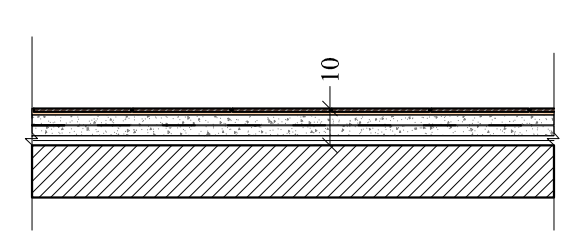

საწარმოო შენობის ჭრილი "3-3"	
მასშტაბი 1:100	პროექტის ნაწილი (დარგი) ახალი მშენებლობა

ე ქ ს პ ლ ი კ ა ც ი ა:

პ ი რ ო ბ ი თ ი ა ღ ნ ი შ ვ ნ ე ბ ი:

შ ე ნ ი შ ვ ნ ე ბ ი:

დამკვეთი: შ.პ.ს. "კენტავრი"

ქ. თბილისი, სოფელი დიღომი, ლუარსაბ ანდრონიკაშვილის ქუჩა №4

პროექტის სახელწოდება

საწარმოო-საოფისე და სასაწყობო შენობების არქიტექტურული პროექტი

ქ. თბილისი, გლდანი_ნაძალადევის რაიონი, ზესტაფონის ქ. №18, კორპ. №3, ბინა №21.
ტელ. (990 32) 2342314 (995 99) 621113
E-mail: mg_studio1@yahoo.com

MGS
შ.პ.ს. „ემ-ჯი სტუდიო"

სტადია პროექტი	დაკვეთა №	ფორმატი A-3
თანამდებობა / ინიც., გვარი	ხელმოწერა	თარიღი
დირექტორი დ. მარგალიტაშვილი		08.19.
პ. მ. ა. დ. მარგალიტაშვილი მ. მარგალიტაშვილი		08.19.
დაამუშავა მ.მარგალიტაშვილი		08.19.
შეამოწმა		08.19.
ფურცლები 36	ფურც. №31	თბილისი 2019 წ.

საწარმოო შენობის ჭრილი "4-4" 1:100

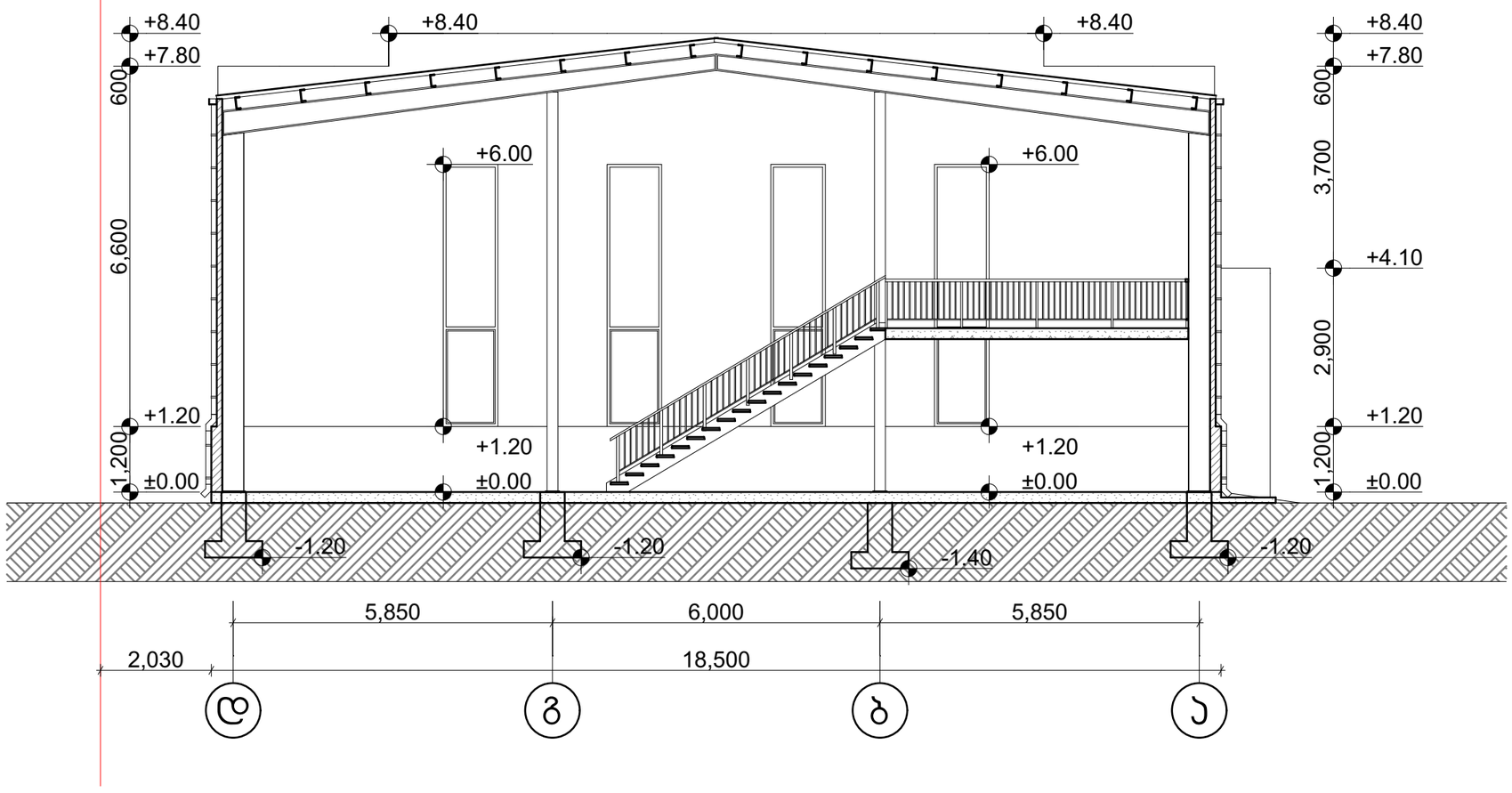

მასშტაბი

პროექტის ნაწილი (დარგი)
ახალი მშენებლობა

ექსპლიკაცია:

ვირობითი აღნიშვნები:

შენიშვნები:

დამკვეთი: შ.პ.ს. "ჯენტავრი"

ქ. თბილისი, სოფელი დიდომი, ლუარსაბ ანდრონიკაშვილის ქუჩა №4

პროექტის სახელწოდება

საწარმოო-საოფისე და სასაწყობო შენობების არქიტექტურული პროექტი

ქ. თბილისი, გლდანი_ნაძალადევის რაიონი, ზესტაფონის ქ. №18, კორპ. №3, ბინა №21.
ტელ. (990 32) 2342314 (995 99) 621113
E-mail: mg_studio1@yahoo.com

MGS
შპს „მე-ჯი სტუდიო"

სტადია	დაკვეთა	ფორმატი
პროექტი	№	A-3
თანამდებობა / ინიც., გვარი	ხელმოწერა	თარიღი
დირექტორი დ. მარგალიტაშვილი		05.25.
პ. მ. ა. დ. მარგალიტაშვილი მ. მარგალიტაშვილი		05.25.
დაამუშავა მ.მარგალიტაშვილი		05.25.
შეამოწმა		05.25.
ფურცლები 36	ფურც. №	თბილისი 2018 წ.

სასაწყობე შენობის ჭრილი "1-1" 1:100

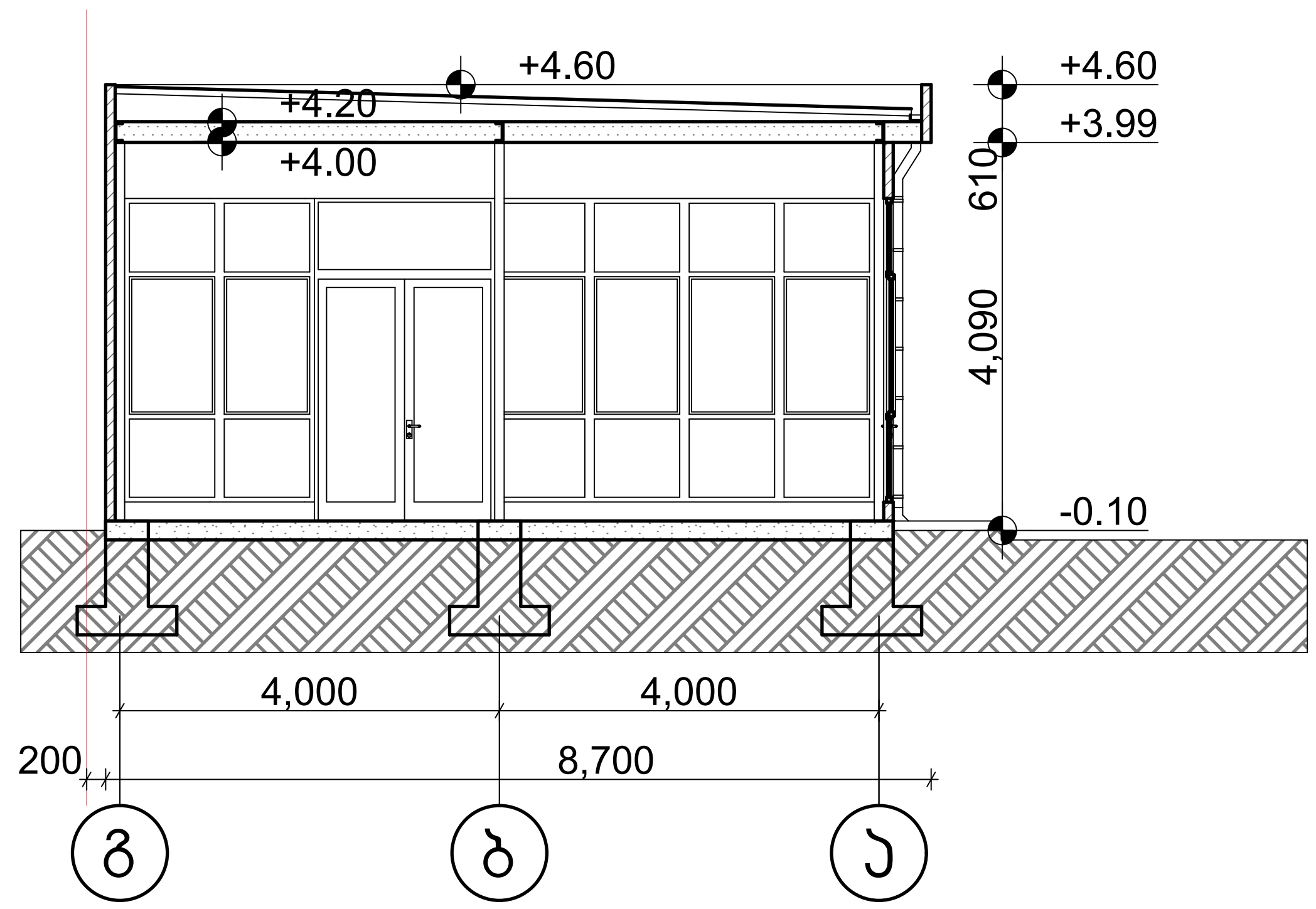

სასაწყობე შენობის ჭრილი "2-2" 1:100

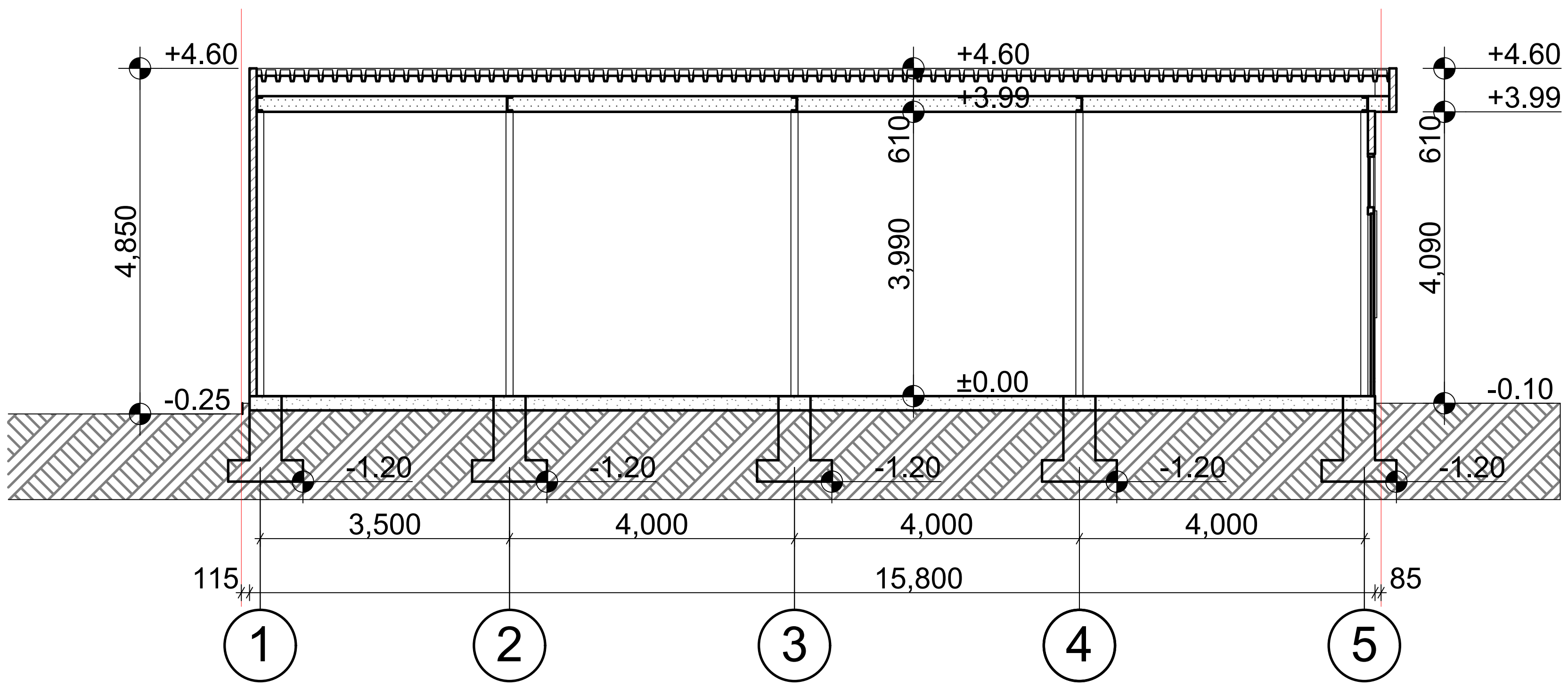

სასაწყობე შენობის ჭრილი "1-1"; "2-2"

მასშტაბი	პროექტის ნაწილი (დარგი)
1:100	ახალი მშენებლობა

ექსპლიკაცია:

პირობითი აღნიშვნები:

შენიშვნები:

დამკვეთი: შ.პ.ს. "კენტავრი"

ქ. თბილისი, სოფელი დიღომი, ლუარსაბ ანდრონიკაშვილის ქუჩა №4

პროექტის სახელწოდება

საწარმოო-საოფისე და სასაწყობო შენობების არქიტექტურული პროექტი

ქ. თბილისი, გლდანი_ნაძალადევის რაიონი,
ზესტაფონის ქ. №18, კორპ. №3, ბინა №21.
ტელ. (990 32) 2342314 (995 99) 621113
E-mail: mg_studio1@yahoo.com

MGS
შ.პ.ს. „ემ-ჯი სტუდიო”

სტადია	დაკვეთა	ფორმატი
პროექტი	№	A-3
თანამდებობა / ინიც., გვარი	ხელმოწერა	თარიღი
დირექტორი დ. მარგალიტაშვილი		05.25.
პ. მ. ა. დ. მარგალიტაშვილი მ. მარგალიტაშვილი		05.25.
დაამუშავა მ.მარგალიტაშვილი		05.25.
შეამოწმა		05.25.
ფურცლები 36	ფურც. №32	თბილისი 2018 წ.

საწარმოო შენობის ჭრილი "1-1" წესებთნ შესაბამისობაში 1:100

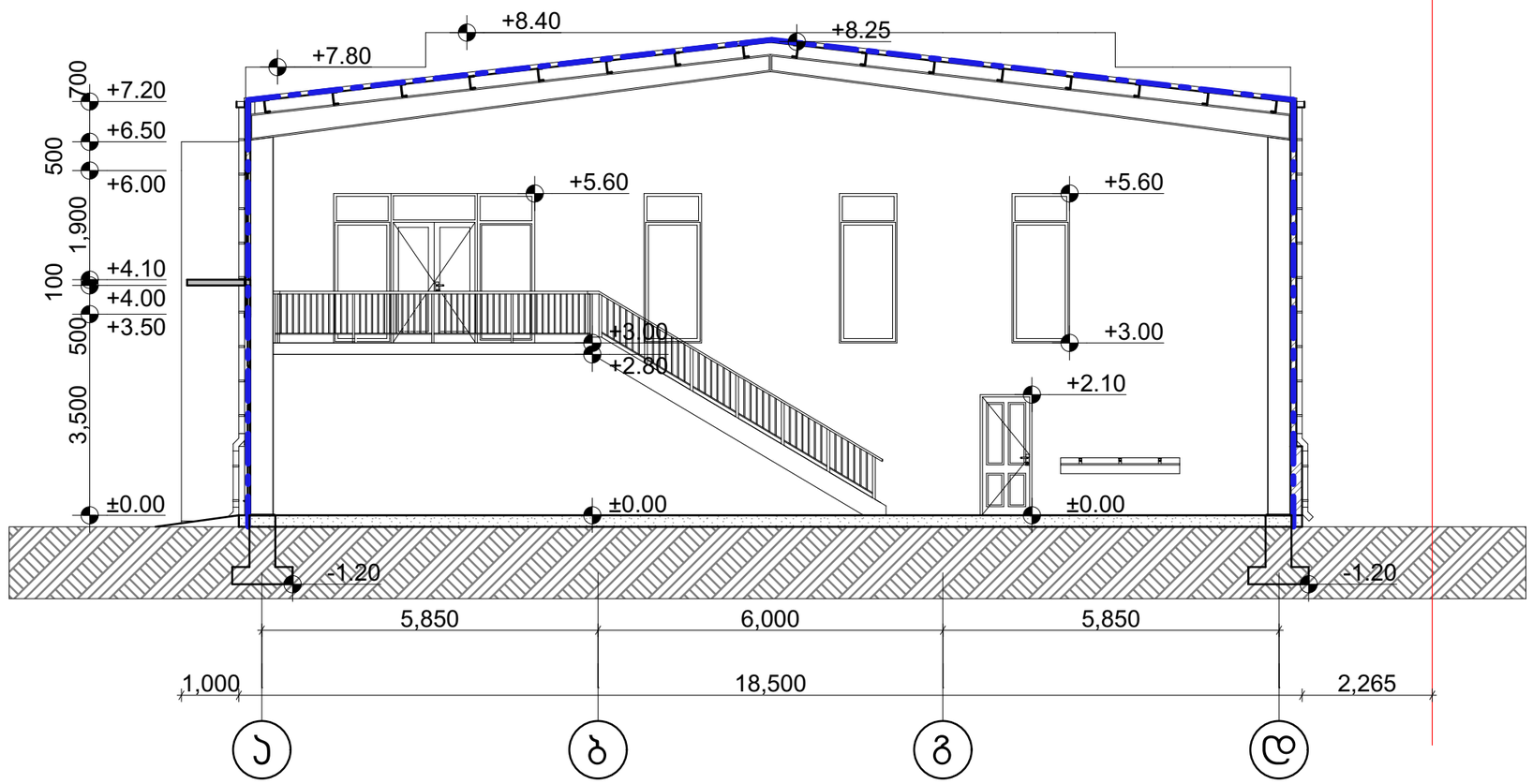

საწარმოო შენობის ჭრილი "1-1" წესებთნ შესაბამისობაში

მასშტაბი 1:100

პროექტის ნაწილი (დარგი) ახალი მშენებლობა

ექსპლიკაცია:

პირობითი აღნიშვნები:

1 — ღერძის ხაზი

±0.000 ნიშნული გეგმაზე მოცირკეთების ნიშნული/

±0.000 ნიშნული ფასადზე, ჭრილზე

ხედლის ცეცხლმედეგობა (ერთსაათიანი)

ხედლის ცეცხლმედეგობა (ორსაათიანი)

შენიშვნები:

დამკვეთი: შ.პ.ს. "ჯენტპარი"

ქ. თბილისი, სოფელი დიღომი, ლუარსაბ ანდრონიკაშვილის ქუჩა №4

პროექტის სახელწოდება

საწარმოო-საოფისე და სასაწყობო შენობების არქიტექტურული პროექტი

ქ. თბილისი, გლდანი_ნაძალადევის რაიონი, ზესტაფონის ქ. №18, კორპ. №3, ბინა №21.
ტელ. (990 32) 2342314 (995 99) 621113
E-mail: mg_studio1@yahoo.com

MGS
შპს „მე-ჯი სტუდიო"

სტადია	დაკვეთა	ფორმატი
პროექტი	№	A-3

თანამდებობა / ინიც., გვარი	ხელმოწერა	თარიღი
დირექტორი დ. მარგალიტაშვილი		05.25.
პ. მ. ა. დ. მარგალიტაშვილი მ. მარგალიტაშვილი		05.25.
დაამუშავა მ.მარგალიტაშვილი		05.25.
შეამოწმა		05.25.
ფურცლები 36	ფურც. №33	თბილისი 2018 წ.

საწარმოო შენობის ჭრილი "2-2" წესებთან შესაბამისობაში 1:100

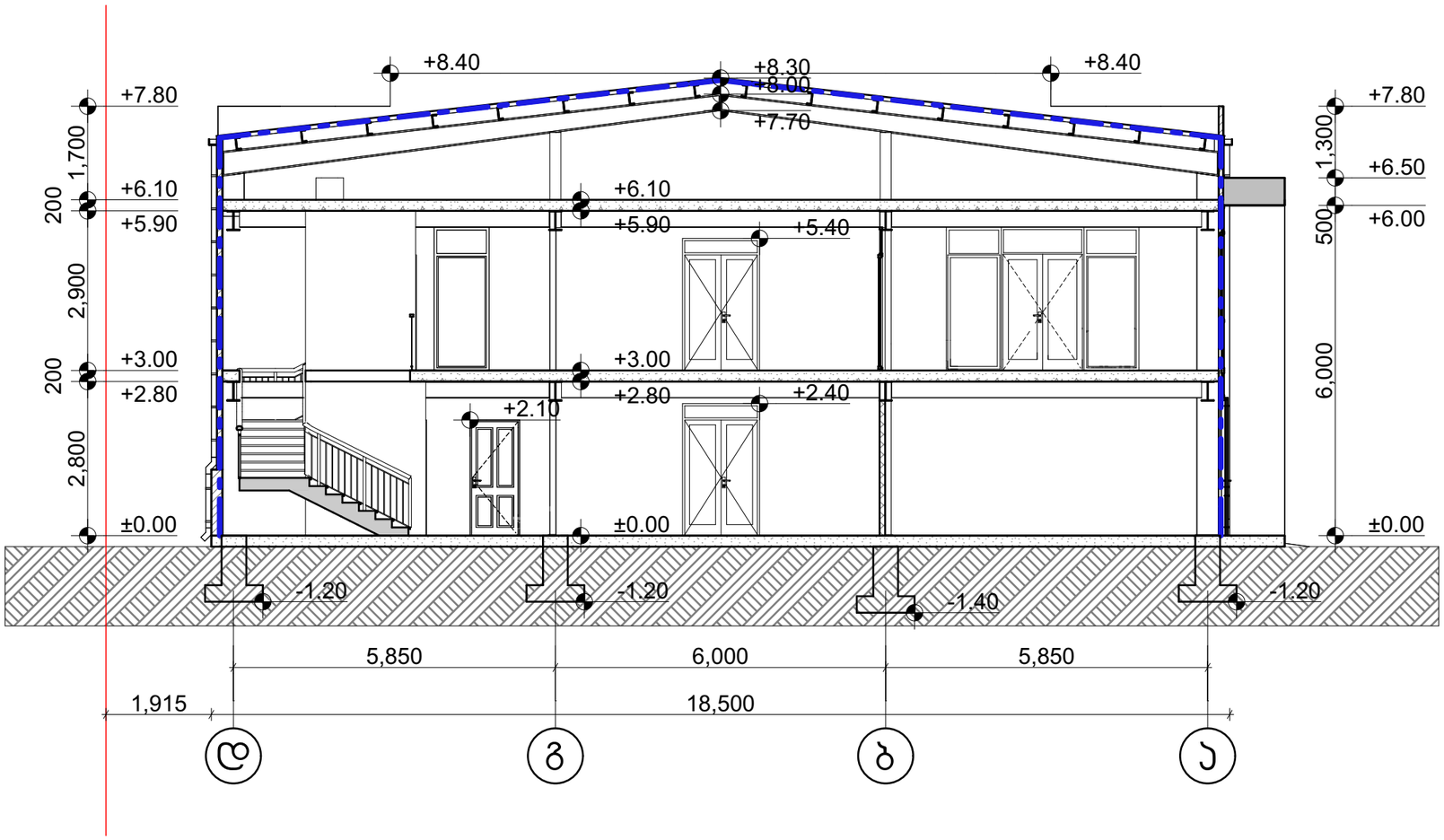

ᲡᲐᲬᲐᲠᲛᲝᲝ ᲨᲔᲜᲝᲑᲘᲡ ᲭᲠᲘᲚᲘ "2-2" ᲬᲔᲡᲔᲑᲗᲐᲜ ᲨᲔᲡᲐᲑᲐᲛᲘᲡᲝᲑᲐᲨᲘ

მასშტაბი	პროექტის ნაწილი (დარგი)
1:100	ახალი მშენებლობა

ᲔᲥᲡᲞᲚᲘᲙᲐᲪᲘᲐ:

ᲕᲘᲠᲝᲑᲘᲗᲘ ᲐᲦᲜᲘᲨᲕᲜᲔᲑᲘ:

1 — ღერძის ხაზი

±0.000 ნიშნული გეგმაზე მოპირკეთების ნიშნული/

±0.000 ნიშნული ფასადზე, ჭრილზე

ხედლის ცეცხლმედეგობა (ერთსაათიანი)

ხედლის ცეცხლმედეგობა (ორსაათიანი)

ᲨᲔᲜᲘᲨᲕᲜᲔᲑᲘ:

დამკვეთი: შ.პ.ს. "ჯენტავრი"

ქ. თბილისი, სოფელი დიღომი, ლუარსაბ ანდრონიკაშვილის ქუჩა №4

პროექტის სახელწოდება

სანარმოო-საოფისე და სასაწყობო შენობების არქიტექტურული პროექტი

ქ. თბილისი, გლდანი_ნაძალადევის რაიონი, ზესტაფონის ქ. №18, კორპ. №3, ბინა №21.
ტელ. (990 32) 2342314 (995 99) 621113
E-mail: mg_studio1@yahoo.com

შპს „მე-ჯი სტუდიო"

სტადია	დაკვეთა	ფორმატი
პროექტი	№	A-3

თანამდებობა / ინიც., გვარი	ხელმოწერა	თარიღი
დირექტორი დ. მარგალიტაშვილი		05.25.
პ. მ. ა. დ. მარგალიტაშვილი მ. მარგალიტაშვილი		05.25.
დაამუშავა მ.მარგალიტაშვილი		05.25.
შეამოწმა		05.25.
ფურცლები 36	ფურც. №34	თბილისი 2018 წ.

საწარმოო შენობის ჭრილი "3-3" წესებთნ შესაბამისობაში 1:100

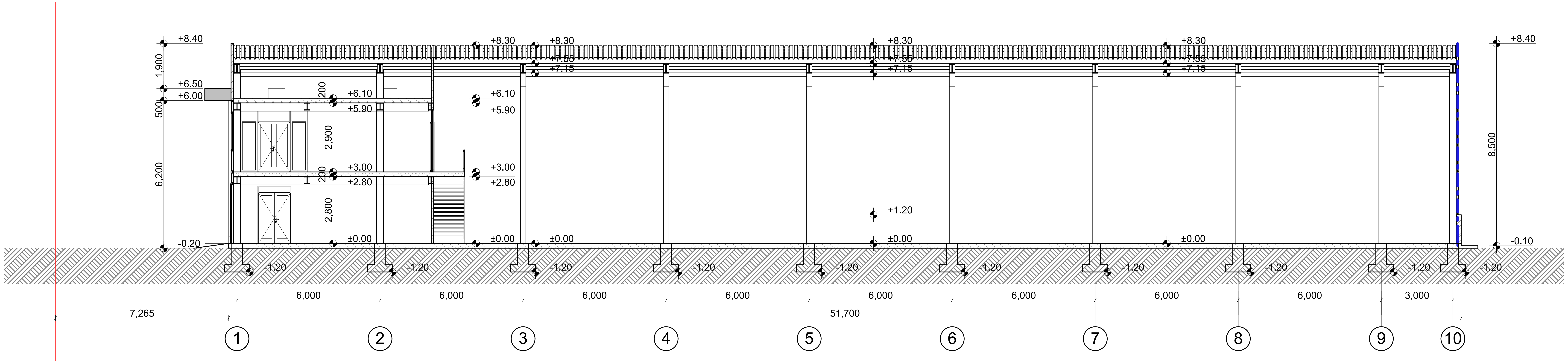

საწარმოო შენობის ჭრილი "3-3" წესებთან შესაბამისობაში	
მასშტაბი 1:100	პროექტის ნაწილი (დარგი) ახალი მშენებლობა

ე ქ ს პ ლ ი კ ა ც ი ა:

პ ი რ ო ბ ი თ ი ა ღ ნ ი შ ვ ნ ე ბ ი:

- 1 — ღერძის ხაზი
- ±0.000 ნიშნული გეგმაზე მოპირკეთების ნიშნული/
- ±0.000 ნიშნული ფასადზე, ჭრილზე
- კედლის ცეცხლმედეგობა (ერთსაათიანი)
- კედლის ცეცხლმედეგობა (ორსაათიანი)

შ ე ნ ი შ ვ ნ ე ბ ი:

დამკვეთი: შ.პ.ს. "კენტავრი"

ქ. თბილისი, სოფელი დიღომი, ლუარსაბ ანდრონიკაშვილის ქუჩა №4

პროექტის სახელწოდება

საწარმოო-საოფისე და სასაწყობო შენობების არქიტექტურული პროექტი

ქ. თბილისი, გლდანი_ნაძალადევის რაიონი, ზესტაფონის ქ. №18, კორპ. №3, ბინა №21.
ტელ. (990 32) 2342314 (995 99) 621113
E-mail: mg_studio1@yahoo.com

MGS
შ.პ.ს. „ემ-ჯი სტუდიო"

სტადია პროექტი	დაკვეთა №	ფორმატი A-3
თანამდებობა / ინიც., გვარი	ხელმოწერა	თარიღი
დირექტორი დ. მარგალიტაშვილი		08.19.
პ. მ. ა. დ. მარგალიტაშვილი მ. მარგალიტაშვილი		08.19.
დაამუშავა მ.მარგალიტაშვილი		08.19.
შეამოწმა		08.19.
ფურცლები 36	ფურც. № 35	თბილისი 2019 წ.

საწარმოო შენობის ჭილი "4-4" წესებთან შესაბამისობაში 1:100

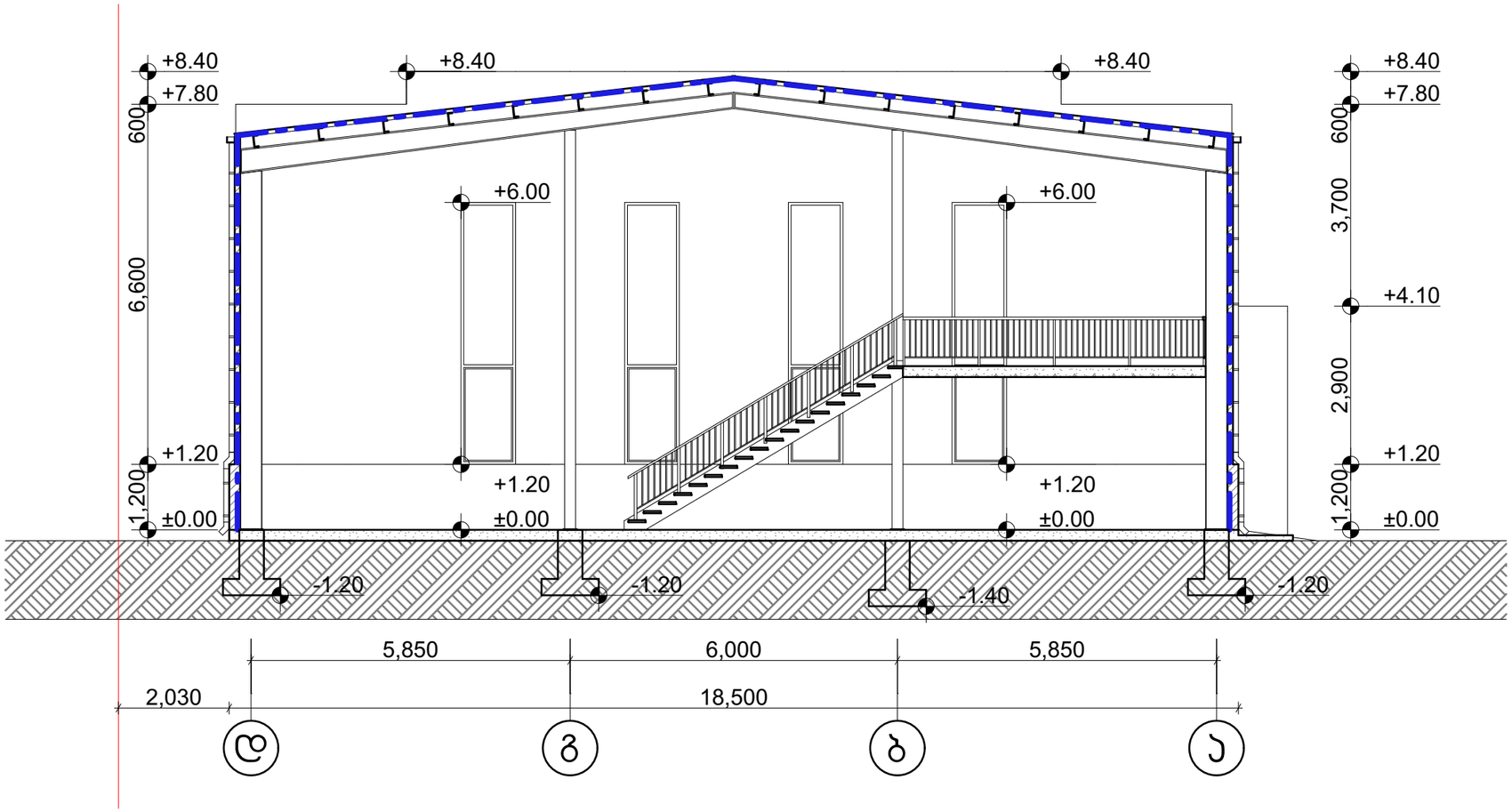

მასშტაბი

პროექტის ნაწილი (დარგი)
ახალი მშენებლობა

ექსპლიკაცია:

ვირობითი აღნიშვნები:

შენიშვნები:

დამკვეთი: შ.პ.ს. "ჯენტპარი"

ქ. თბილისი, სოფელი დიღომი, ლუარსაბ ანდრონიკაშვილის ქუჩა №4

პროექტის სახელწოდება

საწარმოო-საოფისე და სასაწყობო შენობების არქიტექტურული პროექტი

ქ. თბილისი, გლდანი-ნაძალადევის რაიონი, ზესტაფონის ქ. №18, კორპ. №3, ბინა №21.
ტელ. (990 32) 2342314 (995 99) 621113
E-mail: mg_studio1@yahoo.com

MGS
შპს „მე-ჯი სტუდიო"

სტადია	დამკვეთა	ფორმატი
პროექტი	№	A-3
თანამდებობა / ინიც., გვარი	ხელმოწერა	თარიღი
დირექტორი დ. მარგალიტაშვილი		05.25.
პ. მ. ა. დ. მარგალიტაშვილი მ. მარგალიტაშვილი		05.25.
დაამუშავა მ.მარგალიტაშვილი		05.25.
შეამოწმა		05.25.
ფურცლები 36	ფურც. №	თბილისი 2018 წ.

სასაწყობე შენობის ჭრილი "1-1" ესებთან შესაბამისობაში 1:100

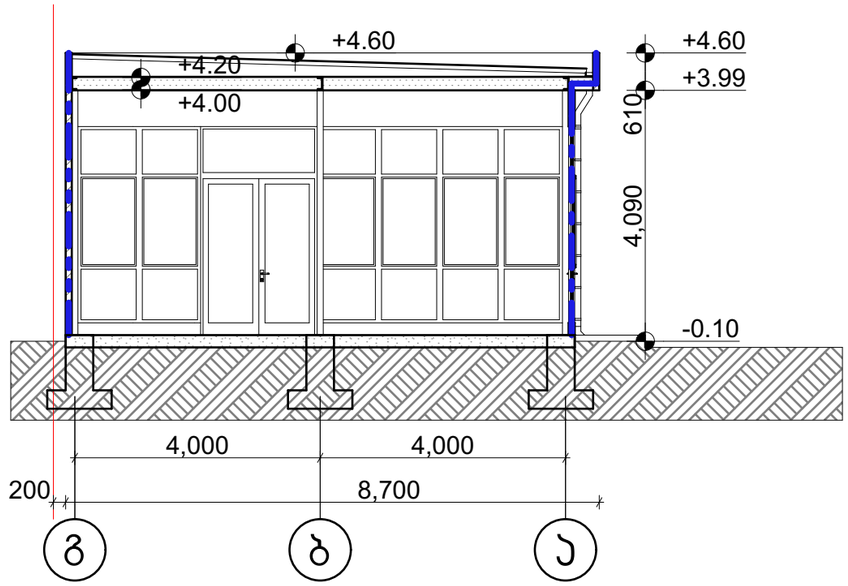

სასაწყობე შენობის ჭრილი "2-2" ესებთან შესაბამისობაში 1:100

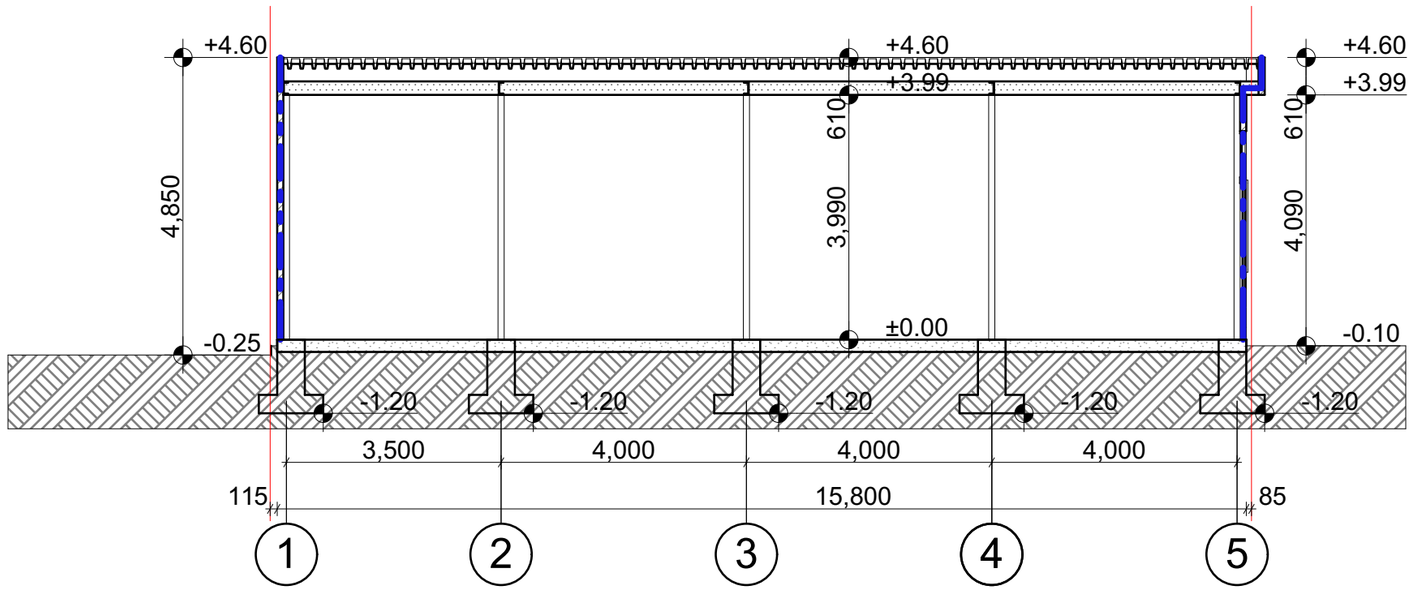

სასაწყობე შენობის ჭრილი "1-1"; "2-2"ნესებთან შესაბამისობაში

მასშტაბი	პროექტის ნაწილი (დარგი)
1:100	ახალი მშენებლობა

ექსპლიკაცია:

ვიზობითი აღნიშვნები:

1 — ღერძის ხაზი

±0.000 ნიშნული გეგმაზე მოჩირკეთების ნიშნული/

±0.000 ნიშნული ფასადზე, ჭრილზე

ხედლის ცეცხლმედეგობა (ერთსაათიანი)

ხედლის ცეცხლმედეგობა (ორსაათიანი)

შენიშვნები:

დამკვეთი: შ.პ.ს. "ჯენტაური"

ქ. თბილისი, სოფელი დიღომი, ლუარსაბ ანდრონიკაშვილის ქუჩა №4

პროექტის სახელწოდება

საწარმოო-საოფისე და სასაწყობო შენობების არქიტექტურული პროექტი

ქ. თბილისი, გლდანი_ნაძალადევის რაიონი, ზესტაფონის ქ. №18, კორპ. №3, ბინა №21.
ტელ. (990 32) 2342314 (995 99) 621113
E-mail: mg_studio1@yahoo.com

MGS
შპს „მე-ჯი სტუდიო"

სტადია	დამკვეთის №	ფორმატი
პროექტი		A-3
თანამდებობა / ინიც., გვარი	ხელმოწერა	თარიღი
დირექტორი დ. მარგალიტაშვილი		05.25.
პ. მ. ა. დ. მარგალიტაშვილი მ. მარგალიტაშვილი		05.25.
დაამუშავა მ.მარგალიტაშვილი		05.25.
შეამოწმა		05.25.
ფურცლები 36	ფურც. №36	თბილისი 2018 წ.