PRODUCED BY AN AUTODESK EDUCATIONAL PRODUCT

სახურავის გეგმა

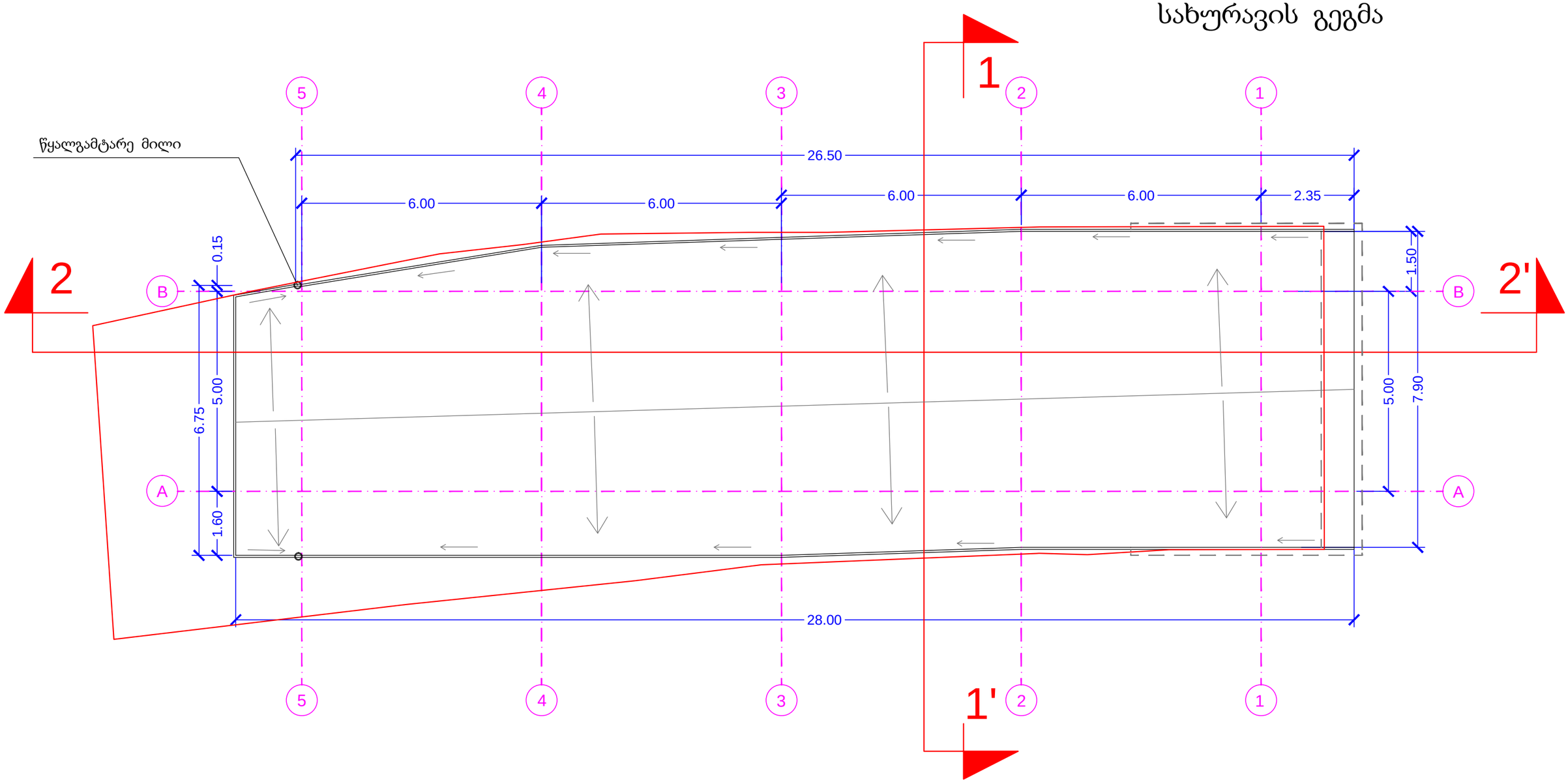

სახურავის დახრის მიმართულება

მიწის ნაკვეთის საკადასტრო საზღვარი

C.B.C CAUCASIAN BUILDING COMPANY კავკასიის სამშენებლო კომპანია		პროექტის დასახელება: სავაჭრო ცენტრი	
დირექტორი:	თ. ხვედელიძე	ობიექტის მისამართი: ქ. თბილისი, ჯავახეთის ქ. N 14	
მთ. არქიტექტორი:		ნახაზის სახელწოდება: სახურავის გეგმა	მასშტაბი: 1:50
პრ. ავტორი:	ე. ლიპირიდი		
დამკვეთი:	შპს ''ინვესტ-4''	პროექტის სტადია	ფურცელი A05 / ფურცლები ფ - 13 / თარიღი: 17/12/2012 წ.

PRODUCED BY AN AUTODESK EDUCATIONAL PRODUCT

PRODUCED BY AN AUTODESK EDUCATIONAL PRODUCT

მეორე სართულის გეგმა

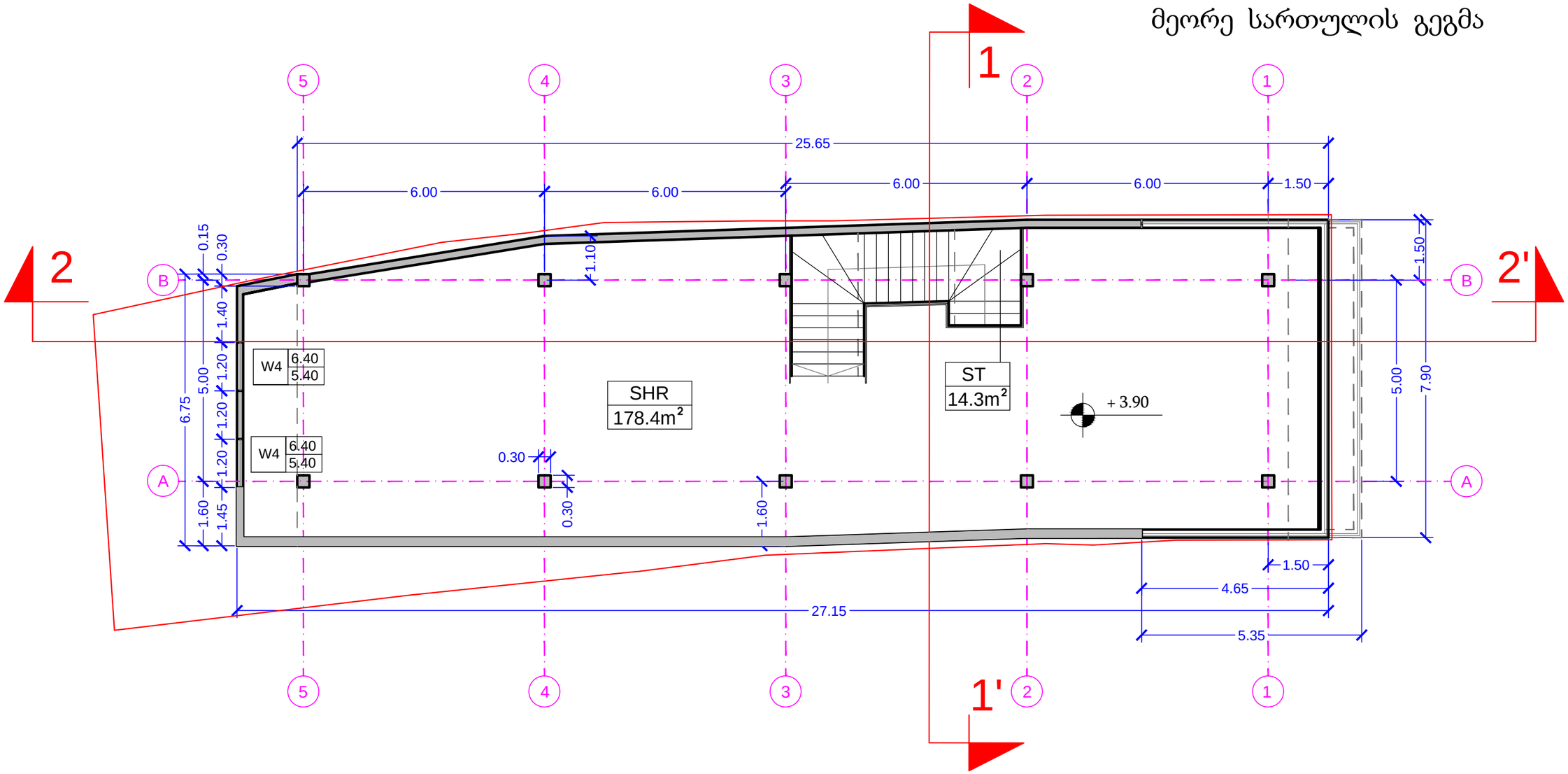

კედლების სისქე: 20cm

საფეხურის სიმაღლე: 15cm
საფეხურის სიგანე: 30cm

შიგა ტიხრების სისქე: 15-20cm

2 სართულის საერთო ფართობი

S:	192.70m²

მათ შორის:

SHR - 178.4m²	დარბაზი
ST - 14.3m²	კიბის უჯრედი

მიწის ნაკვეთის საკადასტრო საზღვარი

C.B.C CAUCASIAN BUILDING COMPANY კავკასიის სამშენებლო კომპანია		პროექტის დასახელება: სავაჭრო ცენტრი	
დირექტორი:	თ. ხვედელიძე	ობიექტის მისამართი: ქ. თბილისი, ჯავახეთის ქ. N 14	
მთ. არქიტექტორი:		ნახაზის სახელწოდება: მეორე სართულის გეგმა	მასშტაბი: 1:50
პრ. ავტორი:	ე. ლიპირიდი		
დამკვეთი:	შპს "ინვესტ-4"	პროექტის სტადია	ფურცელი A04 / ფურცლები ფ - 13 / თარიღი: 09/01/2013 წ.

PRODUCED BY AN AUTODESK EDUCATIONAL PRODUCT

PRODUCED BY AN AUTODESK EDUCATIONAL PRODUCT

პირველი სართულის გეგმა

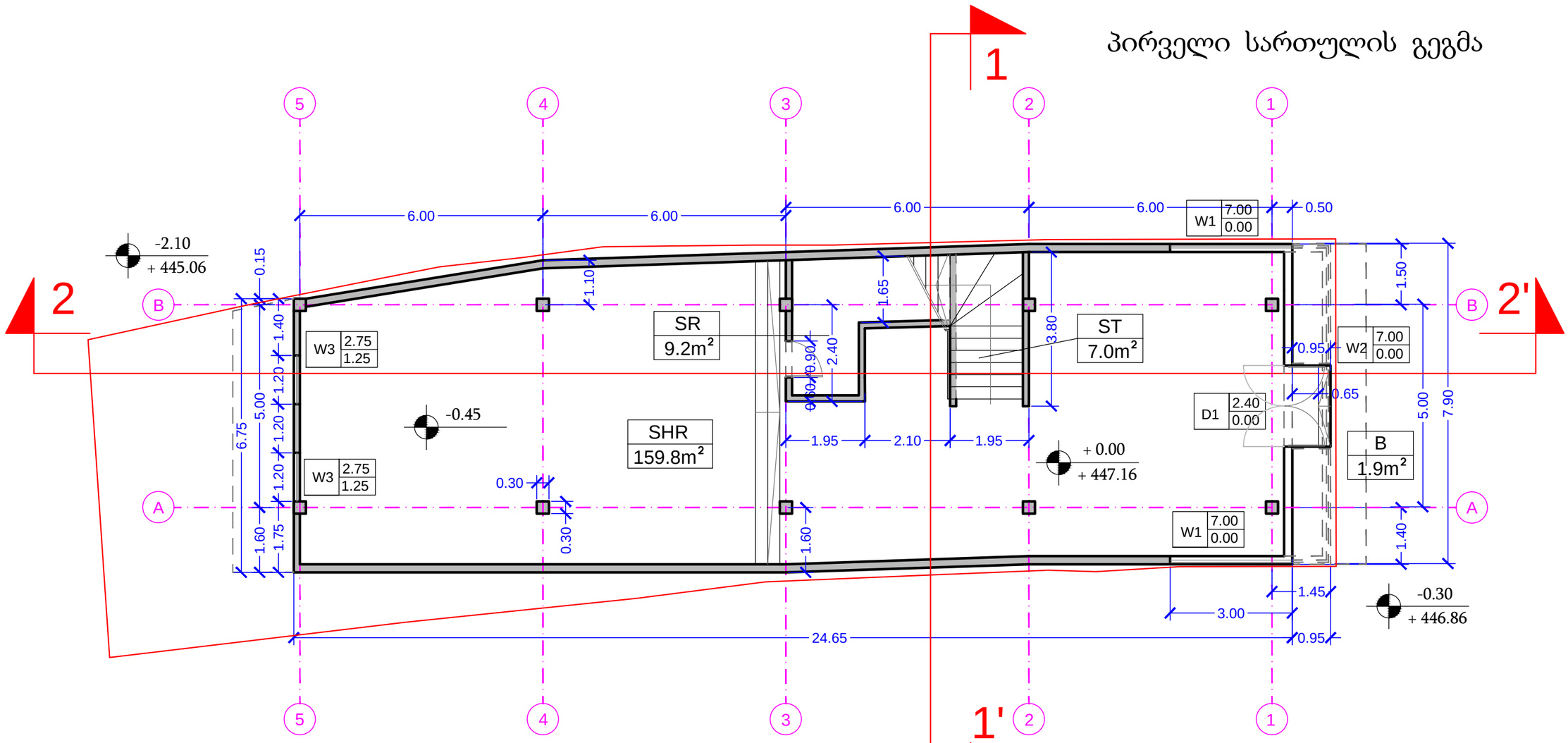

PRODUCED BY AN AUTODESK EDUCATIONAL PRODUCT

კედლების სისქე: 20cm

საფეხურის სიმაღლე: 15cm
საფეხურის სიგანე: 30cm

შიგა ტიხრების სისქე: 15-20cm

1 სართულის საერთო ფართობი

S: 177.90m²

1 სართულის საერთო ფართობი კედლებით

S1: 191.7m²

მათ შორის:

SHR - 159.8m²	დარბაზი
SR - 9.2m²	დამხმარე ოთახი
ST - 7.0m²	კიბის უჯრედი
B - 1.9m²	1 სართულის ღია კიბე

მიწის ნაკვეთის საკადასტრო საზღვარი

C.B.C CAUCASIAN BUILDING COMPANY კავკასიის სამშენებლო კომპანია		პროექტის დასახელება: სავაჭრო ცენტრი	
დირექტორი:	თ. ხვედელიძე	ობიექტის მისამართი: ქ. თბილისი, ჯავახეთის ქ. N 14	
მთ. არქიტექტორი:		ნახაზის სახელწოდება: პირველი სართულის გეგმა	მასშტაბი: 1:50
პრ. ავტორი:	ე. ლიპირიდი		
დამკვეთი:	შპს "ინვესტ-4"	პროექტის სტადია	ფურცელი A03 / ფურცლები ფ - 13 / თარიღი: 09/01/2013 წ.

PRODUCED BY AN AUTODESK EDUCATIONAL PRODUCT