PRODUCED BY AN AUTODESK EDUCATIONAL PRODUCT

ჭრილი 2-2

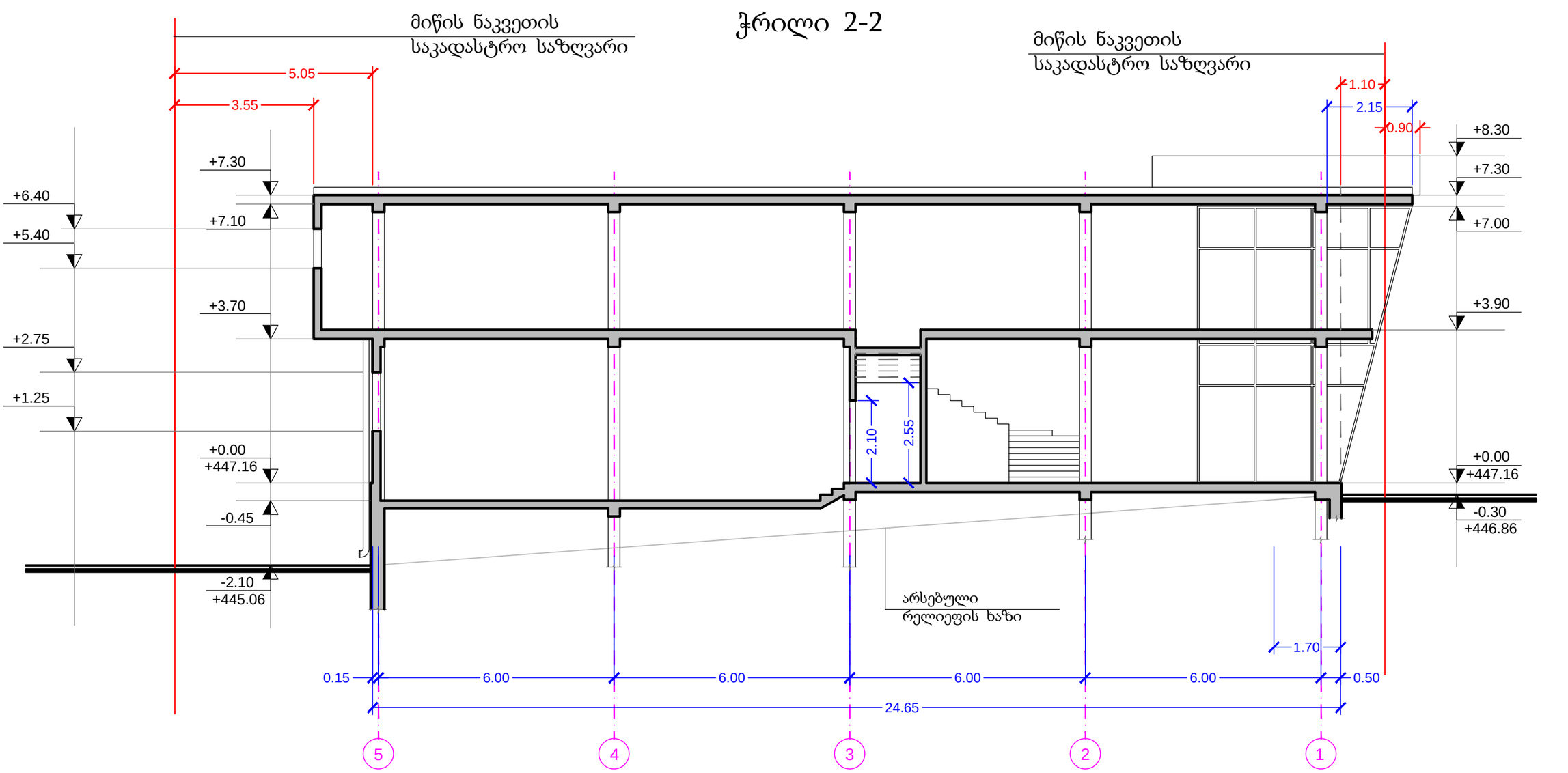

მიწის ნაკვეთის
საკადასტრო საზღვარი

C.B.C CAUCASIAN BUILDING COMPANY კავკასიის სამშენებლო კომპანია		პროექტის დასახელება: სავაჭრო ცენტრი	
დირექტორი:	თ. ხვედელიძე	ობიექტის მისამართი: ქ. თბილისი, ჯავახეთის ქ. N 14	
მთ. არქიტექტორი:		ნახაზის სახელწოდება: ჭრილი 2-2	მასშტაბი: 1:50
პრ. ავტორი:	ე. ლიპირიდი		
დამკვეთი:	შპს ''ინვესტ-4''	პროექტის სტადია:	ფურცელი: A07 / ფურცლები: ფ - 13 / თარიღი: 09/01/2012 წ.

PRODUCED BY AN AUTODESK EDUCATIONAL PRODUCT

PRODUCED BY AN AUTODESK EDUCATIONAL PRODUCT

ჭრილი 1-1

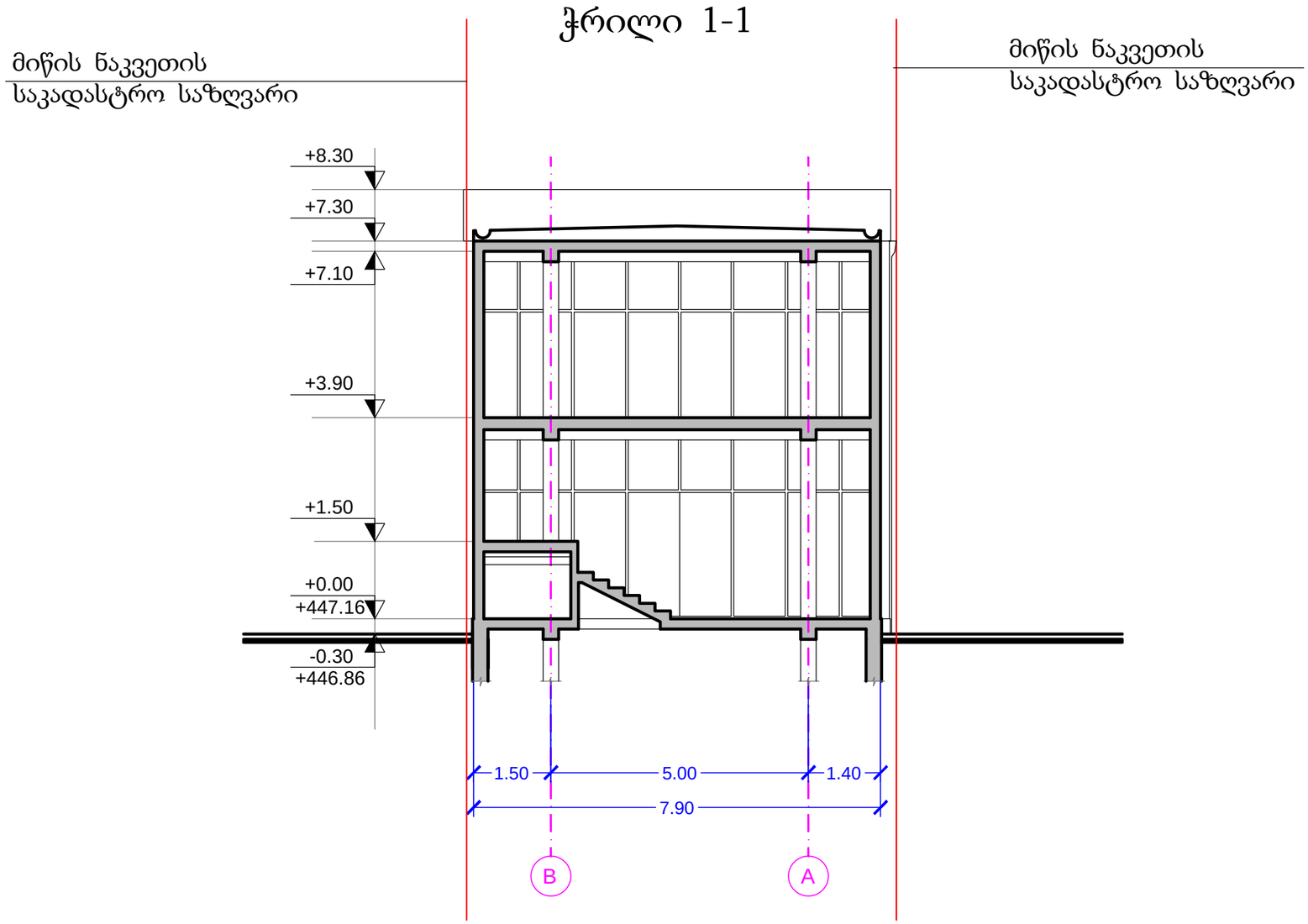

მიწის ნაკვეთის
საკადასტრო საზღვარი

C.B.C CAUCASIAN BUILDING COMPANY კავკასიის სამშენებლო კომპანია		პროექტის დასახელება: სავაჭრო ცენტრი	
დირექტორი:	თ. ხვედელიძე	ობიექტის მისამართი: ქ. თბილისი, ჯავახეთის ქ. N 14	
მთ. არქიტექტორი:		ნახაზის სახელწოდება: ჭრილი 1-1	მასშტაბი: 1:50
პრ. ავტორი:	ე. ლიპირიდი		
დამკვეთი:	შპს "ინვესტ-4"	პროექტის სტადია	ფურცელი A06 / ფურცლები ფ - 13 / თარიღი: 17/12/2012 წ.

PRODUCED BY AN AUTODESK EDUCATIONAL PRODUCT

PRODUCED BY AN AUTODESK EDUCATIONAL PRODUCT

ფასადი 1-2-3-4-5 ღერძებში

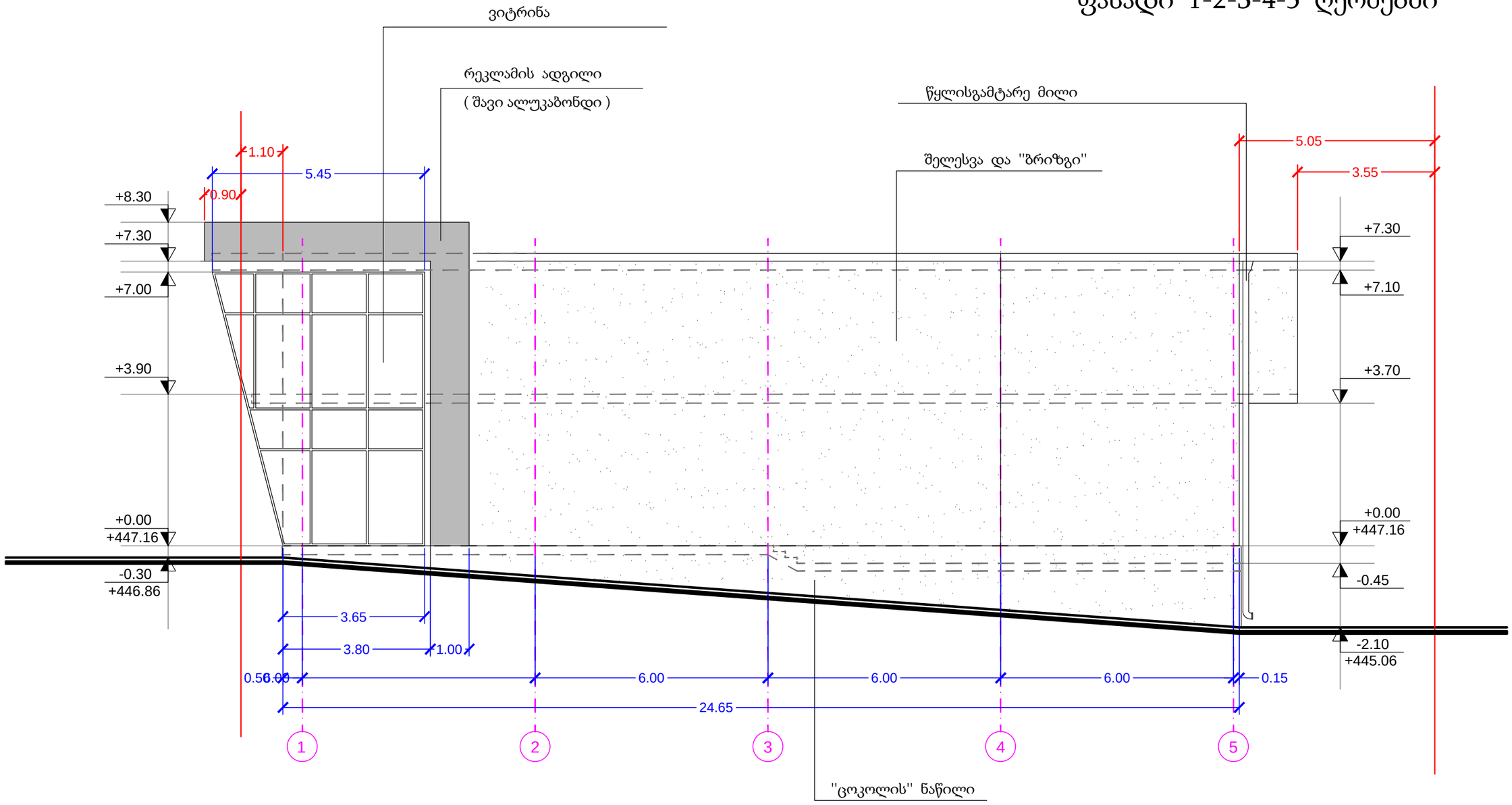

მიწის ნაკვეთის საკადასტრო საზღვარი

C.B.C CAUCASIAN BUILDING COMPANY კავკასიის სამშენებლო კომპანია		პროექტის დასახელება: სავაჭრო ცენტრი	
დირექტორი:	თ. ხვედელიძე	ობიექტის მისამართი: ქ. თბილისი, ჯავახეთის ქ. N 14	
მთ. არქიტექტორი:		ნახაზის სახელწოდება: ფასადი 1-2-3-4-5 ღერძებში	მასშტაბი: 1:50
პრ. ავტორი:	ე. ლიპირიდი		
დამკვეთი:	შპს ''ინვესტ-4''	პროექტის სტადია	ფურცელი A08 / ფურცლები ფ - 13 / თარიღი: 09/01/2012 წ.

PRODUCED BY AN AUTODESK EDUCATIONAL PRODUCT
PRODUCED BY AN AUTODESK EDUCATIONAL PRODUCT
PRODUCED BY AN AUTODESK EDUCATIONAL PRODUCT

PRODUCED BY AN AUTODESK EDUCATIONAL PRODUCT

ფასადი 5-4-3-2-1 ღერძებში

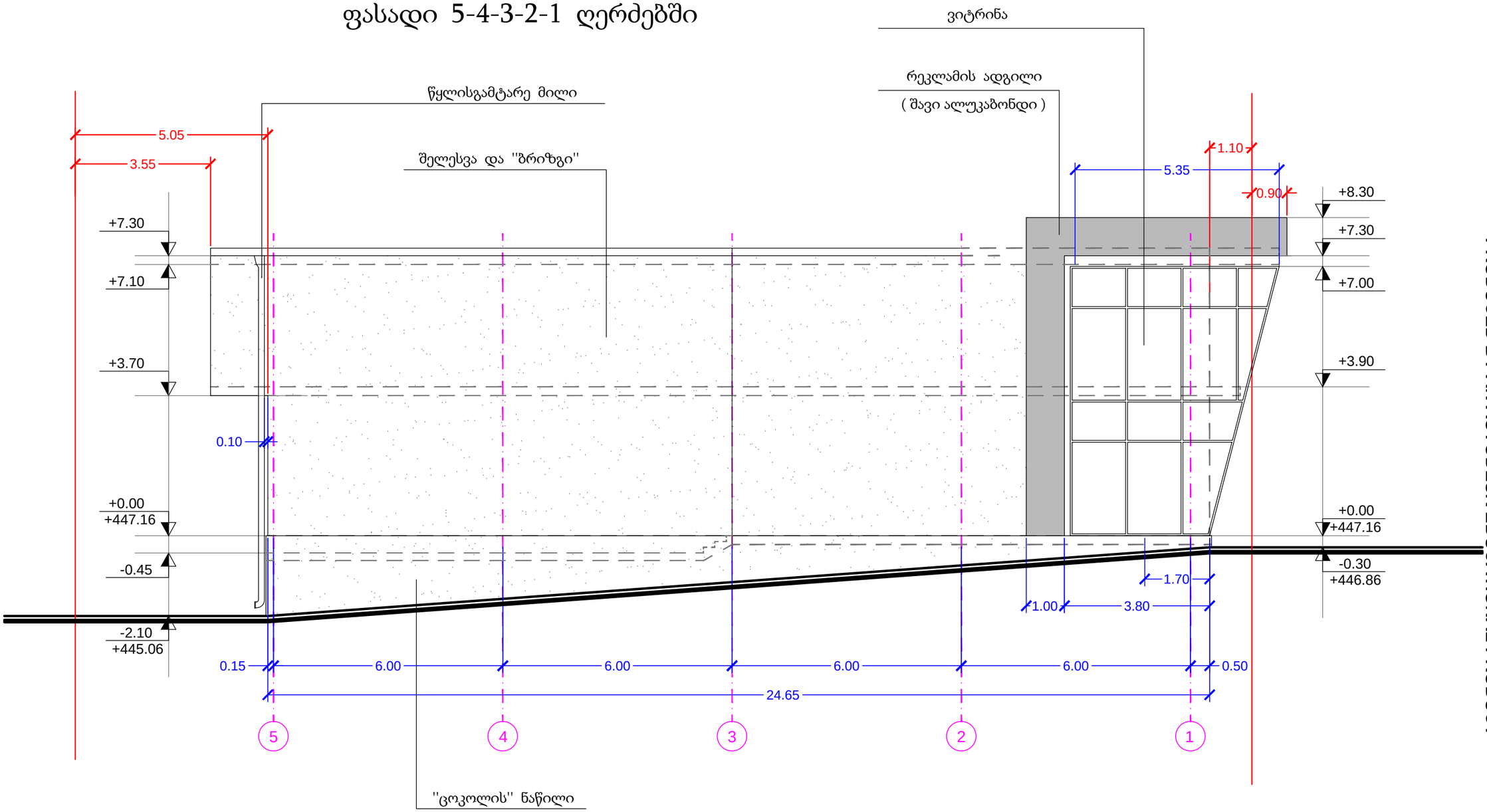

მიწის ნაკვეთის საკადასტრო საზღვარი

C.B.C CAUCASIAN BUILDING COMPANY კავკასიის სამშენებლო კომპანია		პროექტის დასახელება: სავაჭრო ცენტრი		
დირექტორი:	თ. ხვედელიძე	ობიექტის მისამართი: ქ. თბილისი, ჯავახეთის ქ. N 14		
მთ. არქიტექტორი:		ნახაზის სახელწოდება: ფასადი 5-4-3-2-1 ღერძებში		მასშტაბი: 1:50
პრ. ავტორი:	ე. ლიპირიდი			
დამკვეთი:	შპს ''ინვესტ-4''	პროექტის სტადია	ფურცელი A09	ფურცლები ფ - 13	თარიღი: 09/01/2012 წ.

PRODUCED BY AN AUTODESK EDUCATIONAL PRODUCT

PRODUCED BY AN AUTODESK EDUCATIONAL PRODUCT

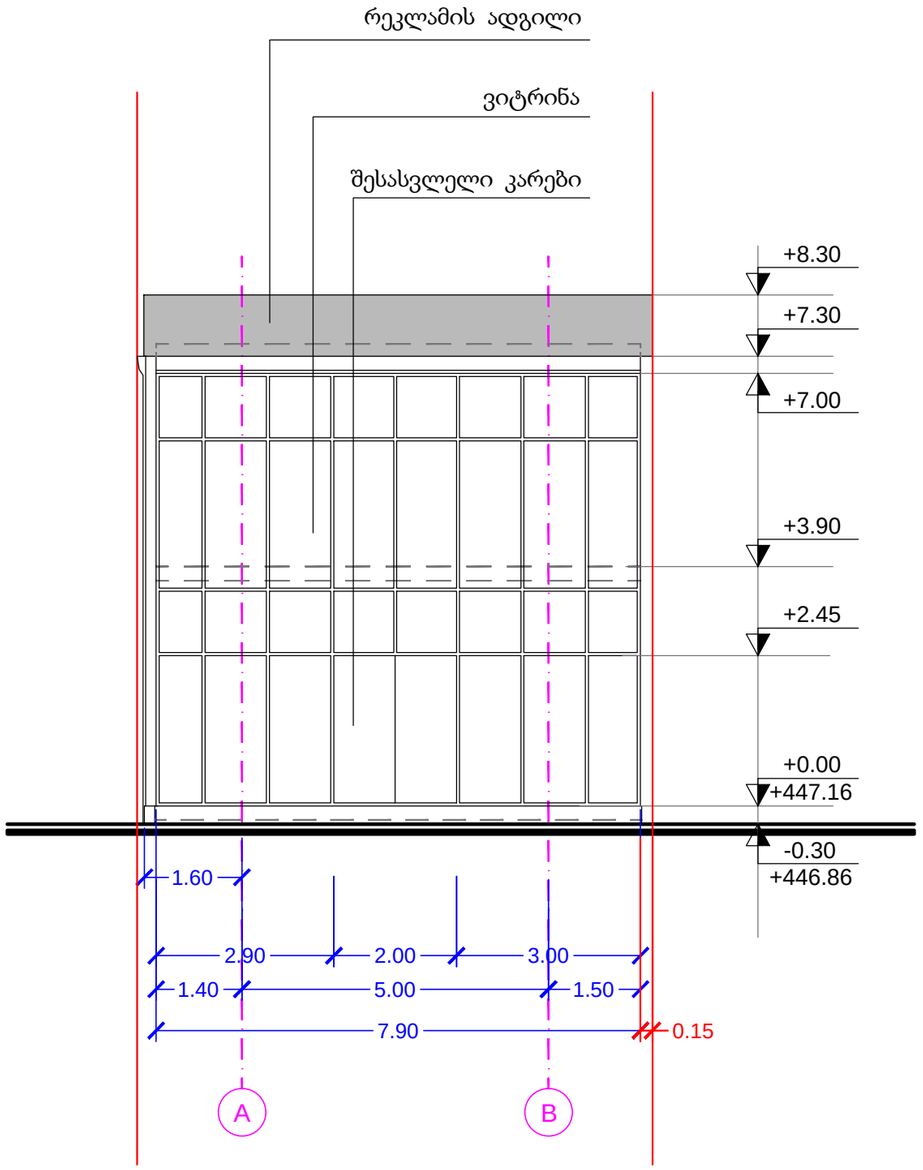

ფასადი A-B ღერძებში

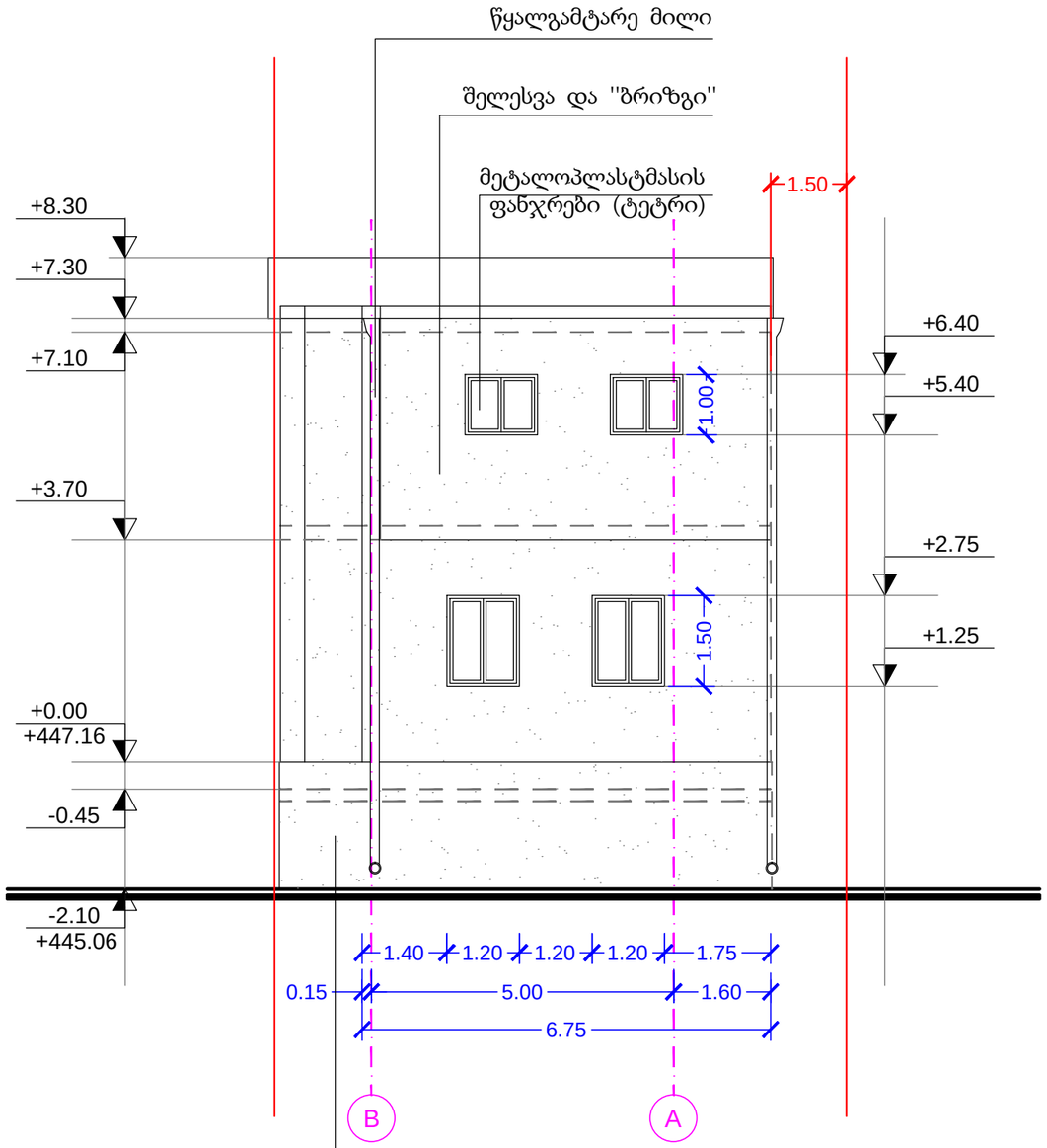

ფასადი B-A ღერძებში

მიწის ნაკვეთის საკადასტრო საზღვარი

C.B.C CAUCASIAN BUILDING COMPANY კავკასიის სამშენებლო კომპანია		პროექტის დასახელება: სავაჭრო ცენტრი	
დირექტორი:	თ. ხვედელიძე	ობიექტის მისამართი: ქ. თბილისი, ჯავახეთის ქ. N 14	
მთ. არქიტექტორი:		ნახაზის სახელწოდება: ფასადი A-B და B-A ღერძებში	მასშტაბი: 1:50
პრ. ავტორი:	ე. ლიპირიდი		
დამკვეთი:	შპს ''ინვესტ-4''	პროექტის სტადია	ფურცელი A10 / ფურცლები ფ - 13 / თარიღი: 17/12/2012 წ.

PRODUCED BY AN AUTODESK EDUCATIONAL PRODUCT

PRODUCED BY AN AUTODESK EDUCATIONAL PRODUCT

სახურავის გეგმა

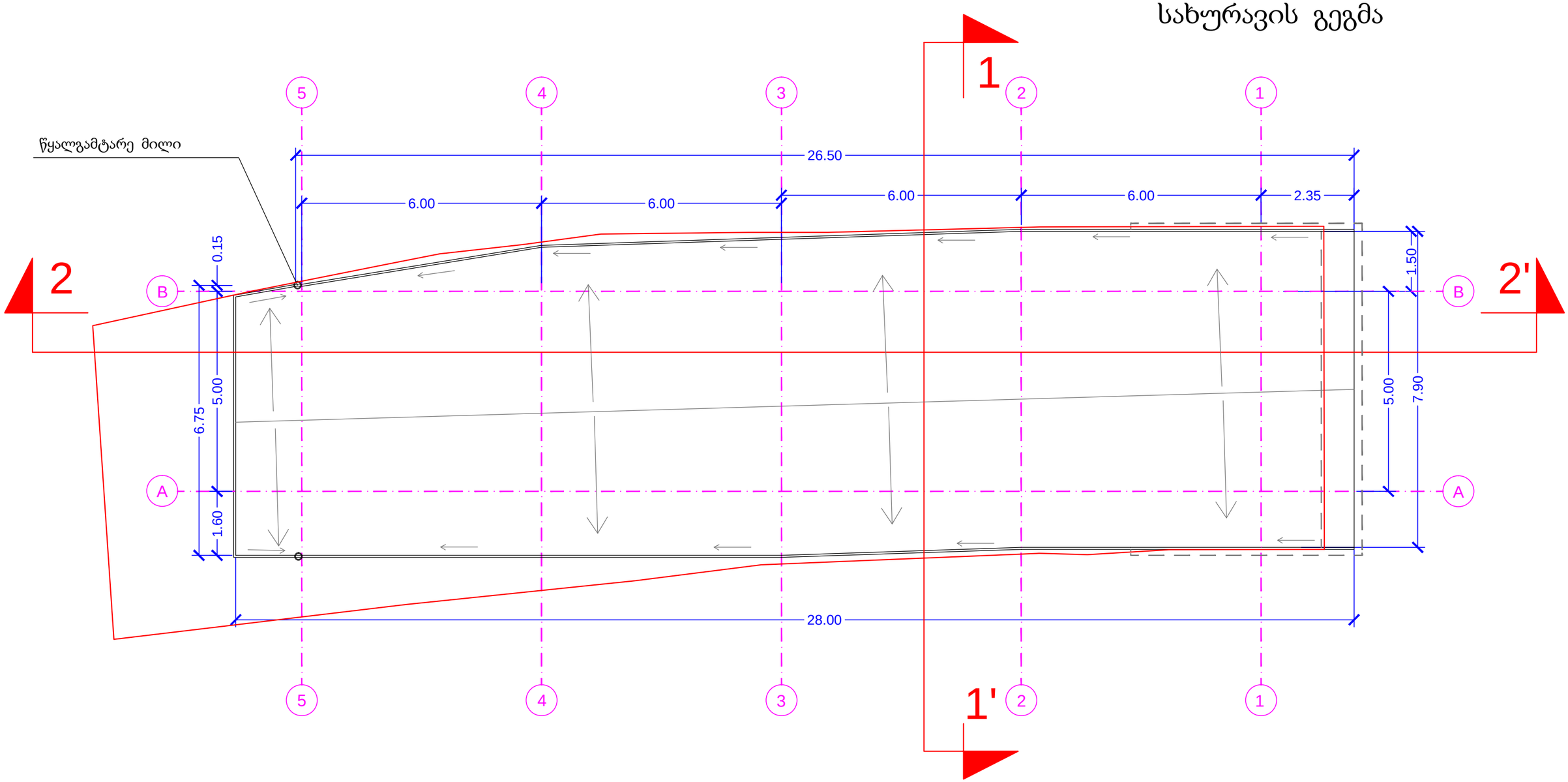

სახურავის დახრის მიმართულება

მიწის ნაკვეთის საკადასტრო საზღვარი

C.B.C CAUCASIAN BUILDING COMPANY კავკასიის სამშენებლო კომპანია		პროექტის დასახელება: სავაჭრო ცენტრი	
დირექტორი:	თ. ხვედელიძე	ობიექტის მისამართი: ქ. თბილისი, ჯავახეთის ქ. N 14	
მთ. არქიტექტორი:		ნახაზის სახელწოდება: სახურავის გეგმა	მასშტაბი: 1:50
პრ. ავტორი:	ე. ლიპირიდი		
დამკვეთი:	შპს ''ინვესტ-4''	პროექტის სტადია	ფურცელი A05 / ფურცლები ფ - 13 / თარიღი: 17/12/2012 წ.

PRODUCED BY AN AUTODESK EDUCATIONAL PRODUCT

PRODUCED BY AN AUTODESK EDUCATIONAL PRODUCT

მეორე სართულის გეგმა

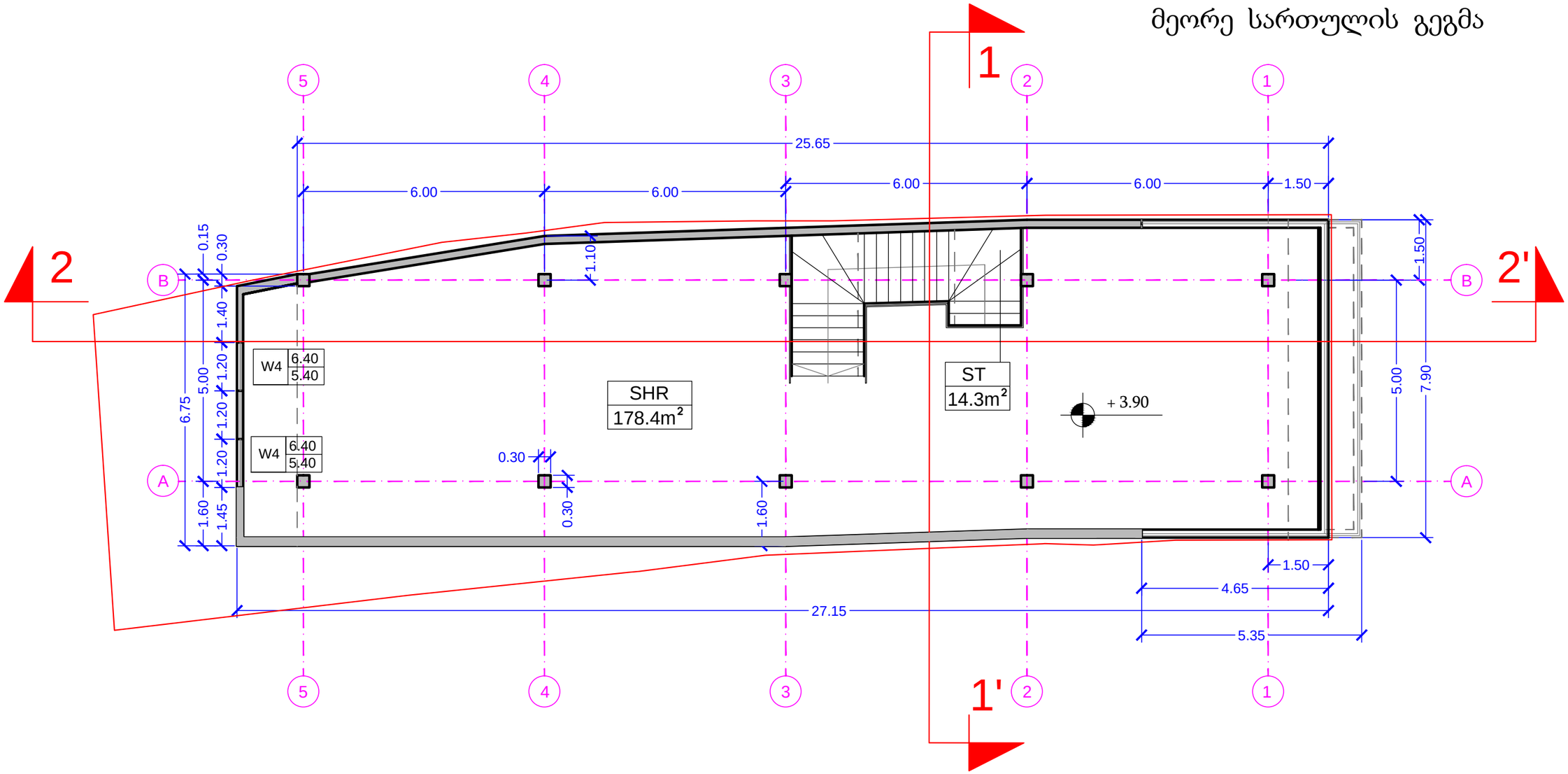

კედლების სისქე: 20cm

საფეხურის სიმაღლე: 15cm
საფეხურის სიგანე: 30cm

შიგა ტიხრების სისქე: 15-20cm

2 სართულის საერთო ფართობი

S:	192.70m²

მათ შორის:

SHR - 178.4m²	დარბაზი
ST - 14.3m²	კიბის უჯრედი

მიწის ნაკვეთის საკადასტრო საზღვარი

C.B.C CAUCASIAN BUILDING COMPANY კავკასიის სამშენებლო კომპანია		პროექტის დასახელება: სავაჭრო ცენტრი	
დირექტორი:	თ. ხვედელიძე	ობიექტის მისამართი: ქ. თბილისი, ჯავახეთის ქ. N 14	
მთ. არქიტექტორი:		ნახაზის სახელწოდება: მეორე სართულის გეგმა	მასშტაბი: 1:50
პრ. ავტორი:	ე. ლიპირიდი		
დამკვეთი:	შპს "ინვესტ-4"	პროექტის სტადია	ფურცელი A04 / ფურცლები ფ - 13 / თარიღი: 09/01/2013 წ.

PRODUCED BY AN AUTODESK EDUCATIONAL PRODUCT

PRODUCED BY AN AUTODESK EDUCATIONAL PRODUCT

პირველი სართულის გეგმა

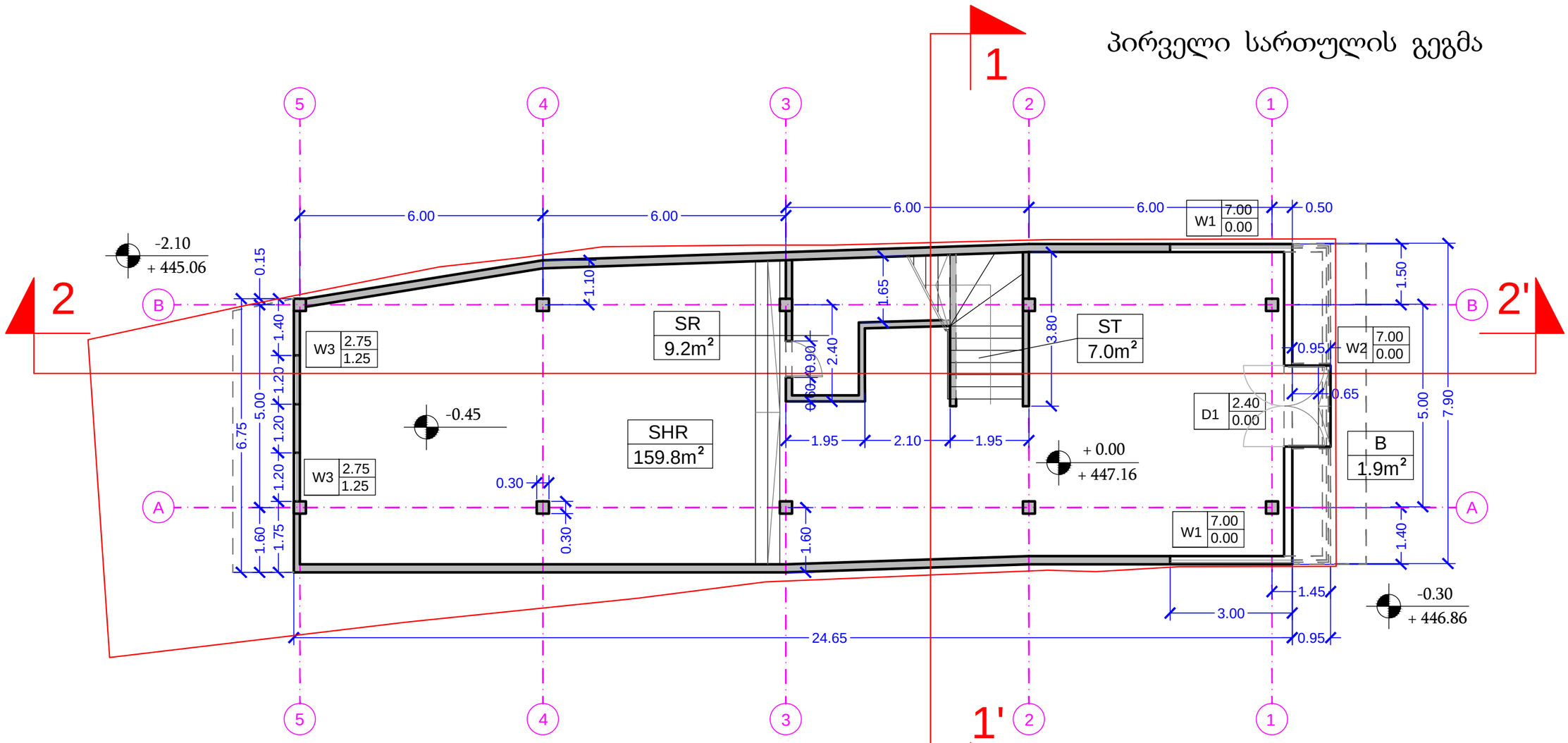

PRODUCED BY AN AUTODESK EDUCATIONAL PRODUCT

კედლების სისქე: 20cm

საფეხურის სიმაღლე: 15cm
საფეხურის სიგანე: 30cm

შიგა ტიხრების სისქე: 15-20cm

1 სართულის საერთო ფართობი

S: 177.90m²

1 სართულის საერთო ფართობი კედლებით

S1: 191.7m²

მათ შორის:

SHR - 159.8m²	დარბაზი
SR - 9.2m²	დამხმარე ოთახი
ST - 7.0m²	კიბის უჯრედი
B - 1.9m²	1 სართულის ღია კიბე

მიწის ნაკვეთის საკადასტრო საზღვარი

C.B.C CAUCASIAN BUILDING COMPANY კავკასიის სამშენებლო კომპანია		პროექტის დასახელება: სავაჭრო ცენტრი	
დირექტორი:	თ. ხვედელიძე	ობიექტის მისამართი: ქ. თბილისი, ჯავახეთის ქ. N 14	
მთ. არქიტექტორი:		ნახაზის სახელწოდება: პირველი სართულის გეგმა	მასშტაბი: 1:50
პრ. ავტორი:	ე. ლიპირიდი		
დამკვეთი:	შპს "ინვესტ-4"	პროექტის სტადია	ფურცელი A03 / ფურცლები ფ - 13 / თარიღი: 09/01/2013 წ.

PRODUCED BY AN AUTODESK EDUCATIONAL PRODUCT

PRODUCED BY AN AUTODESK EDUCATIONAL PRODUCT

saqarTvelo
q.Tbilisis meria
sajaro samarTlis iuridiuli piri
Tbilisis arqitekturis samsaxuri

samsaxuris ufrosi

a. boWoiZe

situaciuri gegma

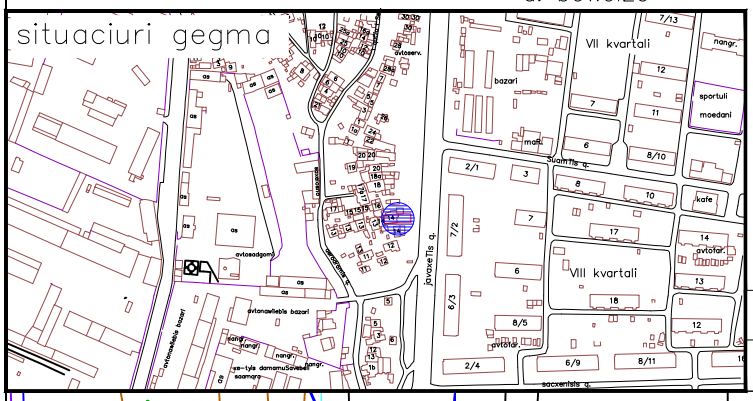

ganyofil. ufrosi		T. jafariZe
mTavari spec.ti		

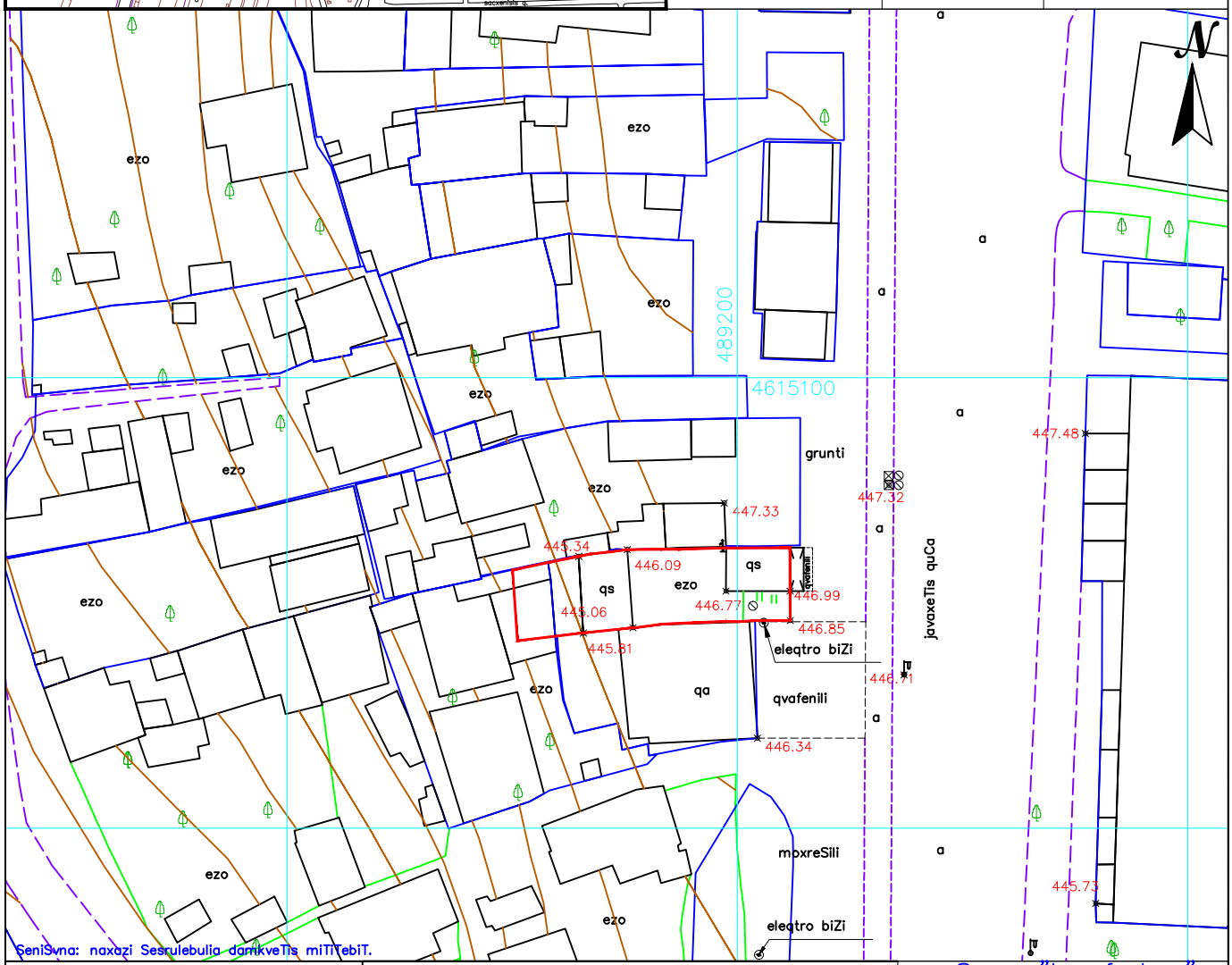

SeniSvna: naxazi Sesrulebulia damkveTis miTiTebiT.

S.p.s. "komfort +"

pirobiTi aRniSvnebi

miwisqveSa komunikacieb	nakveTis sazRvari	buCqi	cocxali Robe	Robe	
kanalizacia	Senoba	gazoni	xeebis rigi	bordiuri	
denis kabeli	arka	sameTvalyureo Webi	transformatori	betoni	
gazis mili	farduli	Zegli	radio an tele anZa	kedeli	
wylis mili	kibe	Sadrevani	lampionebi	sayrdeni kedeli	
kavSirgabmuloba	foTlovani xe	onkani	eleqtro boZi	biliki	
	wiwvovani xe	wyaro an Wa	rkinigza	gzis konturi	
	xexilis xe	benzingasamarTi sadguri	izohifsi	flate	
	palma	maRali Zabvis gadamcemi	mTavari izohifsi	wylis konturi	

gldani. "V" mk.r. korpusi #17 bina #2 tel: 558 71 11 82.

direqtori		g. falelaSvili
komp. uzrunvelyofa		m. cincaZe
geodezisti		r. cercvaZe
misamarTi'	javaxeTis quCa #14–is mimdebared	
dakveTa #	maStabi 1:500	21.08.2012

PRODUCED BY AN AUTODESK EDUCATIONAL PRODUCT

PRODUCED BY AN AUTODESK EDUCATIONAL PRODUCT

PRODUCED BY AN AUTODESK EDUCATIONAL PRODUCT

გენგეგმა

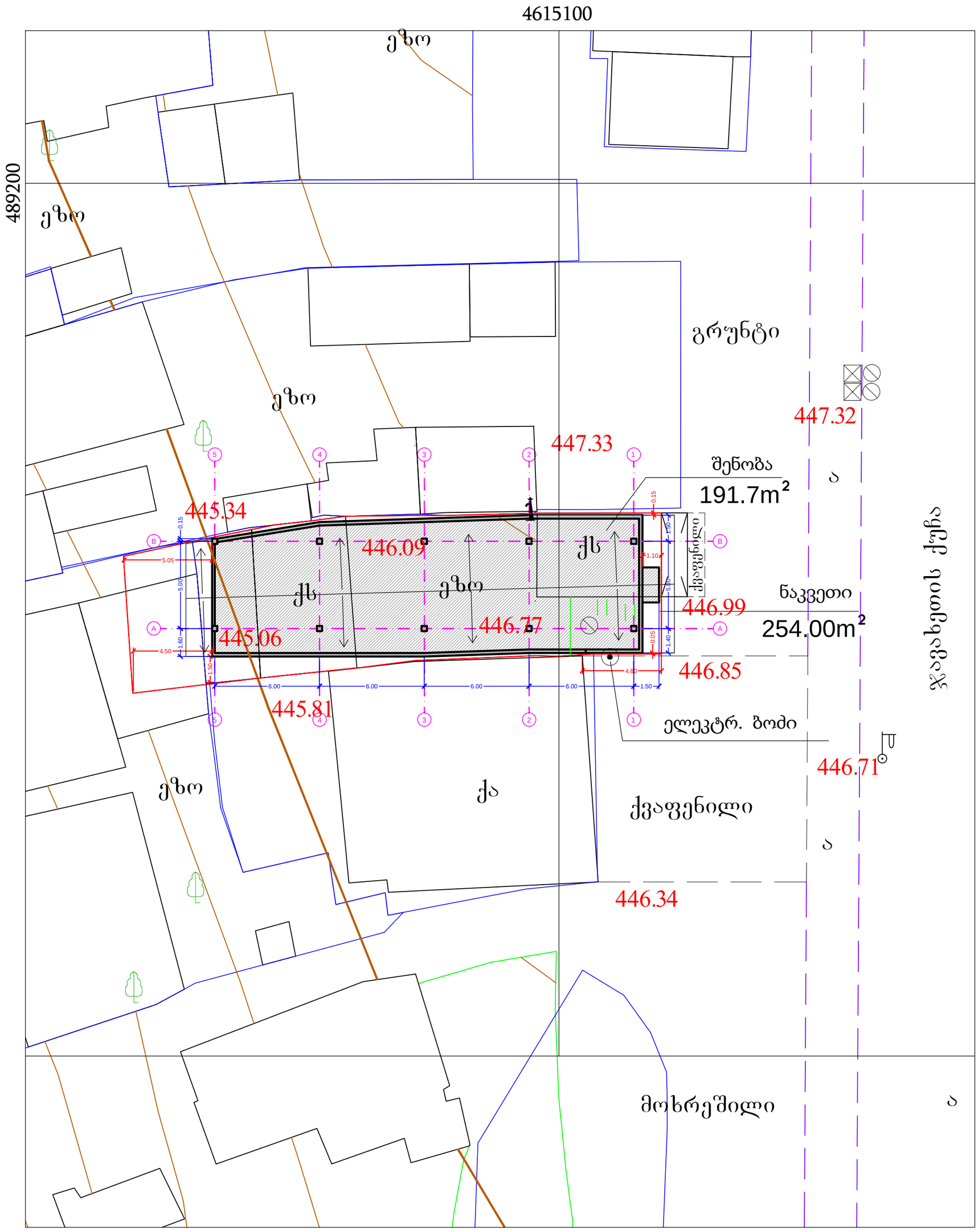

შენობის საზღვარი

ონკანი

ელექტრ. ბოძი

სამათვალ. ჭები

სახურავის საზღვარი

ნაკვეთის საკადასტრო საზღვარი

საერთაშორისო სისტ. კოორდ.

C.B.C CAUCASIAN BUILDING COMPANY კავკასიის სამშენებლო კომპანია	პროექტის დასახელება: სავაჭრო ობიექტი
დირექტორი: თ. ხვედელიძე	ობიექტის მისამართი: ქ. თბილისი, ჯავახეთის ქუჩა N 14
მთ. არქიტექტორი:	ნახაზის სახელწოდება: გენგეგმა
პრ. ავტორი: ე. ლიპირიდი	მასშტაბი: 1:200
დამკვეთი: შპს ''ინვესტ - 4''	პროექტის სტადია: — ფურცელი: A 01 ფურცლები: ფ - 13 თარიღი: 17/12/2012 წ.

PRODUCED BY AN AUTODESK EDUCATIONAL PRODUCT

PRODUCED BY AN AUTODESK EDUCATIONAL PRODUCT

ტერიტორიის კეთილმოწყობის გეგმა

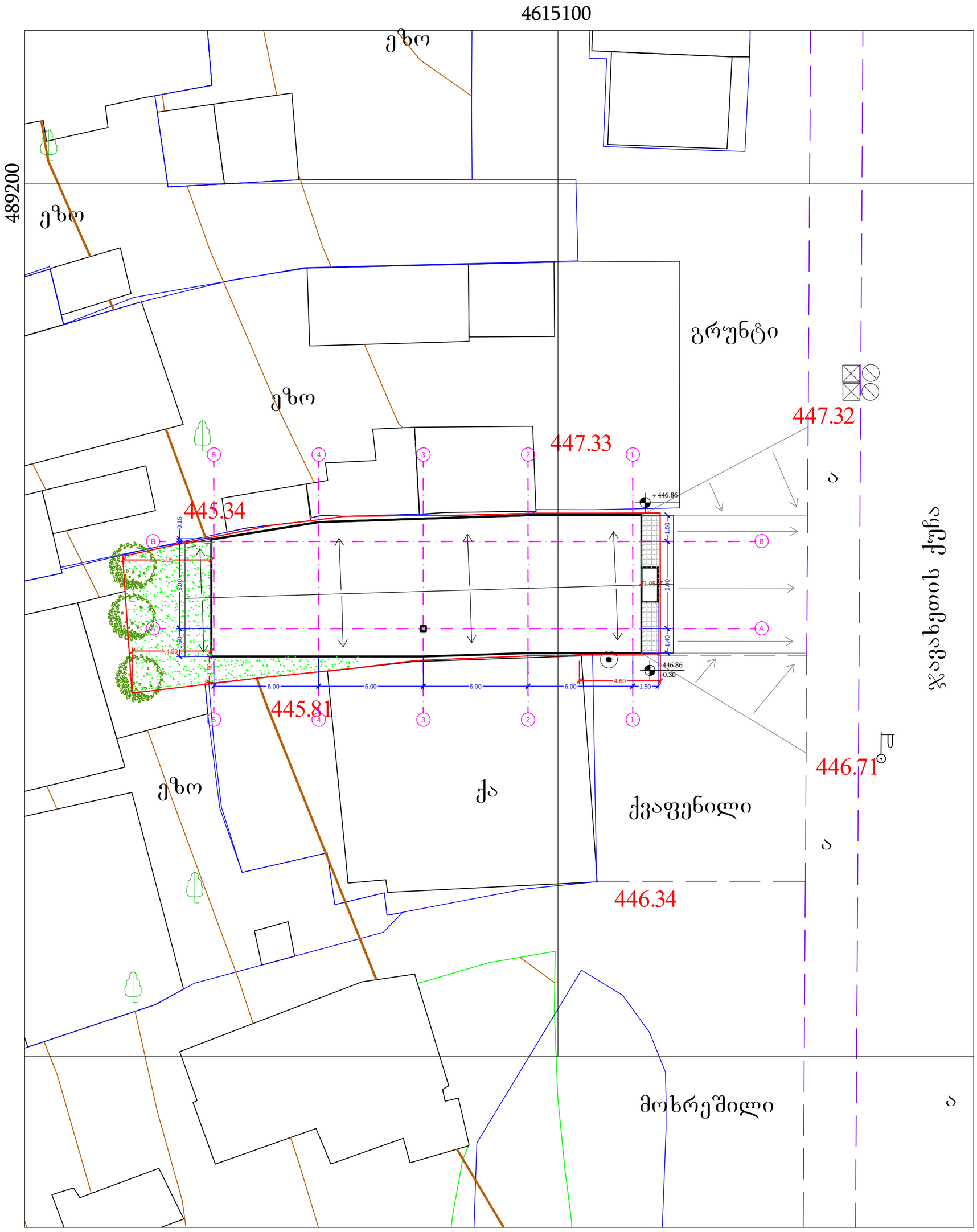

შენობის საზღვარი

სახურავის საზღვარი

გამწვანების ტერიტორია

მოპირკეთება ფილებით

C.B.C CAUCASIAN BUILDING COMPANY კავკასიის სამშენებლო კომპანია	პროექტის დასახელება: სავაჭრო ობიექტი
დირექტორი: თ. ხვედელიძე	ობიექტის მისამართი: ქ. თბილისი, ჯავახეთის ქუჩა N 14
მთ. არქიტექტორი:	ნახაზის სახელწოდება: ტერიტორიის კეთილმოწყობის გეგმა
პრ. ავტორი: ე. ლიპირიდი	მასშტაბი: 1:200
დამკვეთი: შპს ''ინვესტ - 4''	პროექტის სტადია: — ფურცელი: A 12 ფურცლები: ფ - 13 თარიღი: 17/12/2012 წ.

PRODUCED BY AN AUTODESK EDUCATIONAL PRODUCT
PRODUCED BY AN AUTODESK EDUCATIONAL PRODUCT
PRODUCED BY AN AUTODESK EDUCATIONAL PRODUCT