1. სამშენებლო მოედნისა და ობიექტის დახასიათება

1.1. სამშენებლო მოედანი მდებარეობს ქ.თბილისში, ნუცუბიძის მე-IV მიკრორაიონში. ტერიტორიის ფართია 4140 მ^2, საკადასტრო კოდი 01.14.01.001.189. აქ განთავსებულია 6 ერთსართულიანი ნაგებობა.

1.2. წარმოდგენილი დემონტაჟის ორგანიზაციის პროექტით გათვალისწინებულია 6 1 სართულიანი შენობის დემონტაჟი (იხ.საკადასტრო გეგმა).

1.3. ნაგებობის დემონტაჟის წინ აუცილებელია არსებული ქსელების ჩაჭრა, საექსპლუატაციო ორგანიზაციების მეთვალყურეობის ქვეშ დადგენილი ნორმატიული და კანონმდებლობითი პირობების გათვალისწინებით.

1.4. დემონტაჟის წინ მოხდეს შენობა-ნაგებობის დაცლა.

1.5. ტერიტორია შემოიღობოს დროებითი ღობით, შესასვლელი და თვითმცლელების გასვლა გათვალისწინებულია კალისტრატე ქუთათელაძის ქუჩის მხრიდან.

1.6. ასევე დემონტაჟის პერიოდში განთავსდეს შესაბამისი გამაფრთხილებელი ბანერები უსაფრთხოების წესებზე და დემონტაჟის წარმოებაზე კალისტრატე ქუთათელაძის ქუჩის მხრიდან.

1.7. გამოყენებული იქნას არსებული ინფრასტრუქტურა. ასევე დაცული უნდა იყოს ღონისძიებები მტვრის გაბნევისაგან, ამიტომ დაშლის ადგილები სასურველია დაინამოს.

2. დასანგრევი შენობების დახასიათება და ნგრევის პირობები

2.1. ყველა შენობა გეგმაში წარმოადგენს მართკუთხედს. ყველა შენობა 1 სართულიანია. დასანგრევი შენობები საშენ-მასალათა მიმართებით წარმოადგენს შენობათა კატეგორიის I ჯგუფს:

- შენობა საშუალოდ კაპიტალურია;
- საძირკველი ლენტურია;
- კედლები ნაგებია წვრილი სამშენებლო ბლოკით ცემენტ-კირის-ქვიშის ხსნარზე;
- სახურავი მოწყობილია ლითონის გადახურვებით, რკ/ბეტონის მონოლითური ფილით, მინით, ლითონის და რკ/ბეტონის კოჭებზე;
- ზღუდარები მონოლითური რკ/ბეტონის კოჭებითაა მოწყობილი;
- ტიხრები სამშენებლო ბლოკის წყობითაა ამოყვანილი;
- გამთავსებულია ადმინისტრაციული და სათბურების შენობები, დამხმარე სათავსით.

2.2. ძირითადი შენობის მზიდ კონსტრუქციებს წარმოადგენს გრძივი და განივი კედლები, ნაგებია სტანდარტული აგურით, წვრილი სამშენებლო. კედლები დეფორმირებულია.

2.3. კედლების სიგანე 0,25 მ-დან 0,4მ-მდეა. სათბურების სიმაღლე 3.2-4.5 მ-ია, ადმინისრაციული შენობის 3 მ-ია, ახოლო დამხმარე სათავსის 2 მ.

2.4. შენობის ტიხრები ძირითადად ბლოკის კედლებით, რომლებიც შელესილია ცემენტ-ქვიშის და გაჯის ხსნარით. კარ- ფანჯრები ხის და მეტალისაა.

2.5. შენობა მიერთებულია საქალაქო წყლის, სანიაღვრე, სატელეფონო და ელექტრო ქსელებზე. ქსელები ნაწილობრივ ფუნქციონირებს.

2.6. ტექნიკური დასკვნის თანახმად შენობის ფიზიკური ცვეთის კოეფიციენტი ტოლია: 0.70-ის, სადაც გათვალისწინებულია შენობის კონსტრუქციული ელემენტების ფიზიკური ცვეთის სიდიდეებიდა მათი ხვედრითი მნიშვნელობები.

2.7. შენობების, რომელთა კონსტრუქციებში დაზიანებისა და დეფორმაციების გათვალისწინებით ცვეთის სიდიდე 0,6-ს აღემატება, აღდგენა- რეაბილიტაცია დაკავშირებული იქნება დიდ მატერიალურ დანახარჯებთან.

2.8. ტერიტორიაზე არსებული შენობების დემონტაჟი სირთულეს არ წარმოადგენს.

3. ტექნიკური მაჩვენებლები

№	საკადასტრო ნომერი	არსებული შენობა-ნაგებობები	შენობის სიმაღლე მ	ფართი გარე კონტურზე მ^2	სავარაუდო მოცულობა მ^3	შენიშვნა
	1	შენობა	3	306.25	918.75	დემონტაჟი
	2	შენობა	3-4.5	311.55	1618.31	დემონტაჟი
	3	შენობა	2	10.89	21.78	დემონტაჟი
	4, 5 და 6	შენობა	1.8-3.2	1105.65	2764.12	დემონტაჟი
				1734.34	5322.96	

4. სადემონტაჟო შენობა-ნაგებობების ექსპლუატაციიდან მოსახსნელი ღონისძიებების ჩამონათვალი

4.1. შენობა-ნაგებობების დემონტაჟი უნდა დაიწყოს მხოლოდ მას შემდეგ, როდესაც მოხდება დამკვეთის მიერ მშენებელზე წარმოების უფლების გადაცემა და მოსამზადებელი სამუშაოების დასრულების შემდეგ, რომლებიც გათვალისწინებულია დემონტაჟის ორგანიზაციის პროექტით:

- დროებითი დამხმარე ნაგებობების მოწყობა;
- დროებითი ელექტრომომარაგების, განათების და წყალმომარაგების მოწყობა (არსებული ქსელების გამოყენებით);
- დროებითი სანიაღვრეს მოწყობა;
- სამშენებლო მოედნზე პირველადი ხანძარსაწინააღმდეგო მოწყობილობების არსებობის უზრუნველყოფა;
- სადემონტაჟო დანადგარების დაყენება;

დასაშლელი შენობა-ნაგებობები წინასწარ საფუძვლიანად უნდა იქნას შესწავლილი კონსტრუქციული ელემენტების ტექნიკური მდგომარეობის გამოსავლენად. შესწავლის სფუძველზე დგება აქტი. შესწავლის მიზანია შენობის ცვეთის ხარისხის, შესასრულებელი სამუშაოების მოცულობის დაზუსტება. ამასთან ერთად შრომის უსაფრთხოებისა და მწვანე ნარგავების დაცვის ღონისძიებების შემუშავება; ტექნიკური მდგომარეობის შესწავლის შემდეგ აუცილებლად გაითიშოს გაზის ქსელი, ელექტრომომარაგება, წყალმომარაგება, კანალიზაცია და სხვა კომუნიკაციები.

5. ღონისძიებების ჩამონათვალი, რომელიც საჭიროა სადემონტაჟო შენობა-ნაგებობების საშიშ ზონებსა და შენობების შიგნით ადამიანებისა და ცხოველების მოხვედრისგან დასაცავად, აგრეთვე მწვანე ნარგავების დასაცავად

5.1. შენობა-ნაგებობების დემონტაჟის სამუშაოების დაწყებამდე, სამშენებლო მოედნის შემომსაზღვრელი ღობე უნდა შემოწმდეს, რომ არსად დარჩეს ღია ადგილი. ყველა ასეთი ადგილის არსებობის შემთხვევაში უნდა დაიხუროს. სახიფათო ზონების ზღუდე-გალავანი უნდა განთავსდეს სამშენებლო მექანიზმების საშიში ზონებისა და ჩამონგრევის ზონების გარეთ. СНиП 12-03-2001 შესაბამისად.

5.2. სამშენებლო მოედანზე ადამიანების მოხვედრა მკაცრად უნდა კონტროლირდებოდეს, დაწესდეს სამშენებლო მოედნის სადღეღამისო დაცვა.

5.3. ღობის გასწვრივ მოწყობილი უნდა იყო გამაფრთხილებელი ნიშნები და წარწერები. ნუცუბიძისა და გელოვანის ქუჩის მხრიდან ამასთან ერთად განთავსებული უნდა იყოს ღამის მანათობელი-მკრძალავი და გამაფრთხილებელი ნიშნები. შესასვლელთან განთავსდეს სამშენებლო ტერიტორიაზე ტრანსპორტის მოძრაობის სქემა. გამაფრთხილებელი ნიშნები განლაგებული უნდა იყოს სკოლის ტერიტოორიის მხარეს მოსწავლე-მასწავლებლებისთვის თვალსაჩინო ადგილებში.

6. ნანგრევებისა და საშიში ზონების ზომების გაანგარიშება და დასაბუთება, რომელიც დამოკიდებულია დემონტაჟის მეთოდზე

საშიში ზონები დადგენილია СНиП 12-03-2--1 (დამატება გ) თანახმად

ტვირთის (საგნის) სავარაუდო ჩამოვარდნის სიმაღლე მ	ჩამოვარდნილი საგნის მინიმალური გადავარდნის მანძილი მ	
	ამწით გადადგილებული ტვირთის გადავარდნის მანძილი მ	შენობიდან ჩამოვარდნილი საგნის გადავარდნის მანძილი მ
10-მდე	4	3,5
20-მდე	7	5
70-მდე	10	7
120-მდე	15	10
200-მდე	20	15

სახიფათო ზონების საზღვრებთან აუცილებლად უნდა მოეწყოს სასიგნალო ბარიერები.

7. არჩეული დემონტაჟის მეთოდის აღწერა, წარმოების წესები და დასაბუთება

7.1. მშენებლობის ორგანიზაცია და სადემონტაჟო სამუშაოთა წარმართვა უნდა მოხდეს მოქმედი სამშენებლო ნორმებისა და წესების შესაბამისობით. 1987წ. მშენებლობის სამინისტრომ ქართულ ენაზე გამოსცა სამახსოვრო კრებული "სამშენებლო წარმოების ნორმები და წესები-ამონაკრები მოქმედი ნორმატიული დოკუმენტებიდან".

7.2. ქვემოთ ჩამოთვლილია მოქმედი ნორმები და წესები, რომლებითაც უნდა იხელმძღვანელოს სამშენებლო ფირმამ სადემონტაჟო სამუშაოთა წარმოების დროს;

- СНиП 11-4-80 " უსაფრთხოების ტექნიკაში";
- სახანძრო უსაფრთხოების წესები სამშენებლო-სამონტაჟო სამუშაოთა წარმოების დროს;
- СНиП 1.06.05-85 "მშენებლობისსადმი საპროექტო ორგანიზაციების მიერ საავტორო ზედამხედველობა";

7.3. აგრეთვე საჭიროა საქართველოს პარლამენტის მიერ მიღებული შემდეგი კანონებით ხელმძღვანელობაც:

- გარემოს დაცვის თაობაზე; 1996 წელი;

- წყლის გამოყენების შესახებ, 1997 წელი;

გარემოს დაცვის შესახებ კანონი განსაზღვრავს ჰაერის და წყლის დაბინძურების, წყლის აღების და ჩაშვების, ხმაურისა და სხვათა შესახებ საკითხებს, რომელთა გათვალისწინებაც აუცილებელია სამშენებლო და სადემონტაჟო სამუშაოთა შესრულების პროცესში.

ასევე კანონით წყლის შესახებ განსაზღვრულია ზედაპირული, მიწისქვეშა და სანაპირო წყლების აღება და ჩაშვების ლიცენზიებთან დაკავშირებული საკითხები.

კანონი ატმოსფერული ჰაერის შესახებ ითვალისწინებს ჰაერის კონტროლსა და დაბინძურების შეზღუდვის მეთოდებს, ჰაერის ხარისხიანობის სტანდარტებს და განსაზღვრავს დასაშვებ ზღვრებს სამშენებლო საქმიანობის პირობებში.

მავნე ქიმიური ელემენტების შესახებ კანონი მოიცავს მავნე ნივთიერებათა კლასიფიკაციას და მათ უსაფრთხო მოხმარების საკითხებს. მაგალითად თუ სამშენებლო ნაგავი მტვერის გაბნევის საშიშროებას მოიცავს თვითმცლელ

მანქანებზედაყრის შემდეგ მას აუცილებელია გადაეფაროს სახურავი ბრეზენტისაგან ან მყარი მასალისაგან.

7.4. ძირითადი შენობის დემონტაჟისთვის გამოყენებული იქნება ხელის პნევმატიური ჩაქუჩები. სამშენებლო ნაგვის ჩატვირთვა ავტომცლელებზე (ტვირთამწეობა 5-

15ტონა) მოხდება ექსკავატორის მიერ. ავტომცლელები სამშენებლო მოედნიდან ნაგავს გაიტანენ სანაგვე პოლიგონზე წინასწარ განსაზღვრული მარშრუტით. დემონტაჟის საბოლოო და ზუსტი მეთოდი დადგინდება სამუშაოთა წარმოების პროექტისა ტექნიკურ-ეკონომიური ანგარიშების შედგენის შემდეგ.

7.5. სადემონტაჟო სამუშაოები განხორციელდება ერთი ბრიგადის მიერ, 8 მუშის ოდენობით.

8. ნგრევის ხანგრძლივობის ანგარიში

8.1. პროექტით გათვალისწინებულია შენობების სადემონტაჟო სამუშაოები. დემონტაჟის დაწყებამდე მოხდება არსებული საინჟინრო ქსელების ჩაჭრა. I ეტაპზე მოხდება ძირითადი შენობისა და ნაგებობების დემონტაჟი, II ეტაპზე ტერიტორიის დასუფთავება. სამშენებლო ნაგავი გატანილი უნდა იქნას ეტაპობრივად მოედნიდან. ტერიტორიაზე გათვალისწინებულია ერთი შესასვლელი /იხ. გენგეგმა/. ტერიტოტიაზე მისვლა და ნაგვის გატანა მოხდება კალისტრატე ქუთათელაძის ქუჩის მხრიდან, ნორიოს ნაგავსაყრელის მიმართულებით.

8.2. ობიექტის დემონტაჟი განხორციელდება ეტაპობრივად 3 თვიანი პერიოდით, სადაც ერთი თვე იქნება მოსამზადებელი პერიოდი. მისი დაცვა შესაძლებელია უწყვეტი ფინანსირების პირობებში, რასაც ხელი უნდა შეუწყოს კარგმა კლიმატურმა პირობებმა.

8.3. მოსამზადებელი პერიოდი იყოფა ორ ეტაპად. პირველ ეტაპზე მოხდება ტერიტორიის შემოღობვა დემონტაჟის ორგანიზაციის გენგეგმის შესაბამისად და სპორტული მოედნების დემონტაჟი განათლების სამინისტროსთან შეთანხმებით. მოსამზადებელი პერიოდის მეორე ეტაპი ითვალისწინებს: დაშლილი სტადიონების ტერიტორიის მოსწორებას და მათ ადგილზე დროებითი დამხმარე ნაგებობების მოწყობას; იხ. სამშენებლო გენგეგმა;

8.4. აღნიშნულის საფუძველზე შედგა დემონტაჟის განხორციელების კალენდარული გრაფიკი.

9. მოსახლეობის უსაფრთხოების უზრუნველყოფის ღონისძიებების ჩამონათვალი, მათ შორის მოსახლეობის დროული შეტყობინება და ევაკუაცია (საჭიროების შემთხვევაში)

9.1. სამუშაოები მიმდინარეობს მოსახლეობისთვის ღობით შემოსაზღვრულ სამშენებლო ტერიტორიაზე, რომელიც აფერხებს მოსახლეობის ტერიტორიაზე შეღწევას.

9.2. განსაკუთრებული ყურადღებაა საჭიროა სამშენებლო მოედნის მოსაზღვრედ მოქმედი საჯარო სკოლის არსებობის გამო. სამშენებლო ტერიტორია მკაცრად უნდა იყოს დაცული 24 სააათის განმავლობაში ბავშვების იქ მოხვედრისაგან.

10. ნაგვის გატანისა და უტილიზაციის გადაწყვეტის აღწერა

10.1. დემონტაჟის შემდეგ სამშენებლო ნაგავი შესაბამისი სახით გადამუშავდება და უტილიზირდება. დატოვებული ნაგავი იწვევს სამშენებლო მოედნის, შემოსასვლელისა და გასასვლელის გადაჭედვას. დემონტაჟის შედეგად მიღებული მასალები უნდა დაფასოვდეს სახეობების მიხედვით და დაეწყოს შესაბამის პაკეტებად მათი შემდგომი მეორადი გამოყენების მიზნით.

10.2. სამშენებლო ნაგავი დროულად უნდა იყოს გატანილი. ნორიოს ნაგავსაყრელზე. ობიექტიდან ნაგავსაყრელამდე მანძილი 30-40კმ-ია.

10.3. ობიექტის დემონტაჟის დასრულების შემდეგ სამშენებლო ტერიტორიიდან მოშორებული უნდა იყოს დროებითი შენობები და ნაგებობები, დარჩენილი მასალები და კონსტრუქციები.

11. დემონტაჟის საინჟინრო მომზადება და მისი წარმართვის ცალკეული ეტაპები

11.1. წინამდებარე დემონტაჟის ორგანიზაციის პროექტი (დოპ)-ი ითვალისწინებს СНиП 3.01-01-85 "სამშენებლო წარმოების ორგანიზაცია" მოთხოვნილებებს მშენებლობაზე ხანძარსაწინააღმდეგო და მშენებლობის უსაფრთხო წარმოების ღონისძიებათა დაცვით.

11.2. დემონტაჟის პროექტის დამუშავებას საფუძვლად დაედო შემდეგი მონაცემები:

- დავალება დემონტაჟზე;
- მშენებლობის რაიონის სიტუაციური გეგმა;
- საკადასტრო გეგმა, ამონაწერი საჯარო რეესტრიდან;
- ობიექტის ნატურაში დათვალიერება;
- ფოტომასალა;
- ძირითადი შენობის აზომვითი ნახაზები;

11.3. დემონტაჟის ორგანიზაციის პროექტი შესრულებულია მოქმედი სამშენებლო ნორმების, წესებისა და სახელმწიფო სტანდარტების შესაბამისობით.

11.4. მიიღებს თუ არა დამკვეთისგან დამტკიცებულ საპროექტო დოკუმენტაციას, სამშენებლო ორგანიზაცია ამუშავებს სამუშაოთა წარმოების პროექტს.

11.5. სამუშაოთა დაწყება შესაძლებელია საპროექტო დოკუმენტაციის საფუძველზე შესაბამისი სამსახურიდან (ქ.თბილისის მერიის არქიტექტურის სამსახური) სათანადო ნებართვის აღების შემდეგ.

შენობის სადემონტაჟო სამუშაოების განხორციელება უნდა მოხდეს მიმდევრობითი მეთოდით ზემოდან ქვემოთ მარტო ხელით და სათანადო კომისიის დასწრებით. პირველ ეტაპზე მოხდება არსებული საინჟინრო ქსელების ჩაჭრა, კარ-ფანჯრების მოხსნა, შემდეგ მოიხსნება გადახურვა, შემდგომი პერიოდი დაეთმობა არსებული კედლების დაშლას ეტაპობრიბვად. შენობა- ნაგებობების დემონტაჟის წარმოებისას გამოყენებული იქნება მობილური ამწე КАМАЗ КС-35714К საავტომობილო სვლაზე. აკრძალულია: სადემონტაჟო სამუშაოების განხორციელება ორი-სამი კონსტრუქციების ერთად. სამუშაოების დროს უნდა იყოს გათვალისწინებული: ყველა კონსტრუქციის დროებითი გამაგრება, მუშების სათანადო ინსტრუქტაჟი და უზრუნველყოფა სპეციალური ქამრებით და სათვალეებით, ნაგვის გატანა სპეციალური ბუნკერის საშუალებით. აქტის შედგენა ძირითადი პერიოდის სამუშაოების შესახებ. ავარიული სიტუაციის შემთხვევაში უნდა მოხდეს სამუშაოების შეჩერება და ყველა სადემონტაჟო კონსტრუქციების გამაგრება. ყველა საშიში ადგილი უნდა იყოს შემოღობილი სათანადო განთებით დამის საათებში.

11.6. ნაგავი გატანილ იქნას მოედნიდან, ქალაქის შესაბამისი სამსახურის მიერ გაცემული ნებართვით, შესაბამის ადგილზე. სამშენებლო ნაგვის და გრუნტის გატანა მოხდეს ავტოთვითმცლელებით.

11.7. დაშლა ხორციელდება საავტორო და ტექნიკური ზედამხედველობის ქვეშ.

12. რეკომენდებული სამშენებლო მანქანა-დანადგარები, მექანიზმები და ინსტრუმენტები

12.1. დემონტაჟის ნორმების უწყვეტი რიტმისა და ტექნოლოგიურობის უზრუნველსაყოფად აუცილებელია მისი აღჭურვა თანამედროვე ტექნიკური საშუალებებით. მათი რეკომედირებული ჩამონათვალი მოცემულია ცხრილში.

№	დასახელება	ერთ. განზომილება	რაოდენობა, ცალი
1	2	3	4
1	მობილური ამწე камаз КС-35714К	ც	1
2	სამშენებლო ლითონის კიბე ბაქნით	ც	3
3	საკომპრესორო დანადგარი	ც	2
4	სანგრევი ჩაქუჩები	ც	6
5	ექსკავატორი 0,5მ^3 ჩამჩის ტევადობით	ც	1
6	ლითონის ელექტრომჭრელი	ც	2
7	ავტოთვითმცლელები	ც	4
8	შედუღების აპარატი	ც	3
9	ნაგავსატარი	კომპ.	2
10	მიმღები ნაგვის ბუნკერი	კომპ.	2
11	სხვადასხვა დანიშნულების ხელის მოწყობილობა-ინსტრუმენტები: ნიჩბები, ბარები, ლომები, წერაქვები და სხვა	კომპ.	8

12.2. რეკომენდირებული მანქანა-დანადგარები და ინსტრუმენტ- მოწყობილობები შესაძლოა შეიცვალოს ანალოგიურით ან უფრო თანამედროვე დანადგარებითა და მოწყობილობებით.

13. მშენებლობაზე შრომისა და ელექტროუსაფრთხოების წესების დაცვა

13.1. მომუშავეთა შრომის უსაფრთხოების ღონისძიებები სადემონტაჟო სამუშაოთა წარმოების ყველა ეტაპზე უნდა იყოს დაცული თანახმად "СНиП 111-4-80 უსაფრთხოების ტექნიკა მშენებლობაში" და სხვა ნორმატიულ-საკანონმდებლო დოკუმენტების მითითებების შესაბამისობით. მათგან ყურადღება მახვილდება შემდეგზე:

1. სამუშაო ადგილები მუშების პირობებისა და ტექნოლოგიურობის გათვალისწინებით უზრუნველყოფილ უნდა იყოს კოლექტიური დაცვისა და სიგნალიზაციის საშუალებით;
2. მაღალ სადემონტაჟო სიმაღლეზე მუშებისა და ინჟინერ-ტექნიკური პერსონალის ასვლისთვის უნდა დაიდგას ინვენტარული კიბეები ყოველ 25-30 მეტრში და მოეწყოს ხარაჩოები;
3. სამშენებლო ნაგვის დატვირთვა ავტოთვითმცლელებზე უნდა წარმოებდეს გვერდიდან ან უკანა მხრიდან;
4. ზოგიერთ სამუშაოზე მუშები უნდა იყენებდნენ სპეც.ტანსაცმელს და თავსაბურავებს;
5. ელექტრო უსაფრთხოების წესები ჩამოყალიბებულია საქ. სტანდარტში 12.1.013-88. ელექტროკარადა ყოველთვის უნდა იყოს ჩაკეტილ მდგომარეობაში, ელექტროკაბელები, ელექტროსადენები და მოწყობილობები კი იზოლირებული. გაშიშვლებული სადენების გამოყენება აკრძალულია.
6. სატრანსფორმატორო ქვესადგურიდან უნდა მოხდეს სამწვერიანი ელექტროკაბელის შემოყვანა დახურულ კარადაში, მრიცხველის დაყენება საიდანაც ძალოვანი და განათებელი სადენები გაიმართება მომხმარებლისკენ.

14. ეკოლოგია და ბუნების დაცვის საკითხები

14.1. დემონტაჟისას აუცილებელია განხორციელდეს სპეციალური ღონისძიებები მიმდინარე ტერიტორიის დამტვერიანებისგან თავის ასარიდებლად. უზრუნველყოფილ უნდა იქნეს ნაგვის ჩაყრა უშუალოდ თვითმცლელი ავტომანქანების ძარებზე.

14.2. დაუშვებელია არსებულ საკანალიზაციო ჭებში მილსადენების ჩარეცხვა ან მათი დანაგვიანება სამშენებლო ნარჩენებით.

14.3. ასევე არსებული საკანალიზაციო ქსელის პირობებში მიზან- შეწონილად ვერ ჩაითვლება დროებითი ტუალეტის მოწყობა ამოსახაპ ორმოზე. მათი დროებითი ჩართვაც სასურველია საკანალიზაციო კოლექტორში.

14.4. ზემოთ მითითებული დებულებიდან გამომდინარე შენობათა დემონტაჟი უნდა განხორციელდეს ბუნების დაცვითი და ჰაერის გაბინძურების საწინააღმდეგო ღონისძიებების დაცვით მოქმედი საკანონმდებლო აქტებისა და ნორმატიული დოკუმენტების შესაბამისობით.

კალენდარული გეგმა T=3.0 თვე

მშენებლობის მეორე ეტაპი

N	სამუშაოს დასახელება	დღე	1 თვე						2 თვე						3 თვე					
			5	10	15	20	25	30	5	10	15	20	25	30	5	10	15	20	25	30
	მოსამზადებელი პერიოდის სამუშაოები																			
1	ტერიტორიის შემოღობვა საფრიანი ხის ღობით	2																		
2	დროებითი შენობების გადაყენება	3																		
3	არსებული მაგისტრალური კომუნიკაციების გამორთვა და დემონტაჟი	2																		
	ძირითადი პერიოდის სადემონტაჟო სამუშაოები																			
1	სახურავის და მისი კონსტრუქციების დემონტაჟი	5																		
2	არსებული შიდა ქსელების დემონტაჟი	2																		
3	არსებული კარ-ფანჯრების ამოღება	5																		
4	არსებული აგურის კედლების და გადახურვის კონსტრუქციების დემონტაჟი	30																		
6	არსებული საძირკვლის ამოღება	15																		
	საერთო სამუშაოები																			
1	სამშენებლო ნაგვის გატანა	-																		
2	სხვადასხვა სამუშაოები	-																		

დაამუშავა: / ბ. გოგოლაური /

საკადასტრო გეგმა

საჯარო რეესტრის ეროვნული სააგენტო

საკადასტრო კოდი: **01.14.01.001.189**

განცხადების ნომერი: **882019573874**

მომზადების თარიღი: **16/07/2019**

ნაკვეთის დანიშნულება: **არასასოფლო სამეურნეო**

ფართობი: **4140 კვ.მ (WGS 84 / UTM zone 38N)**

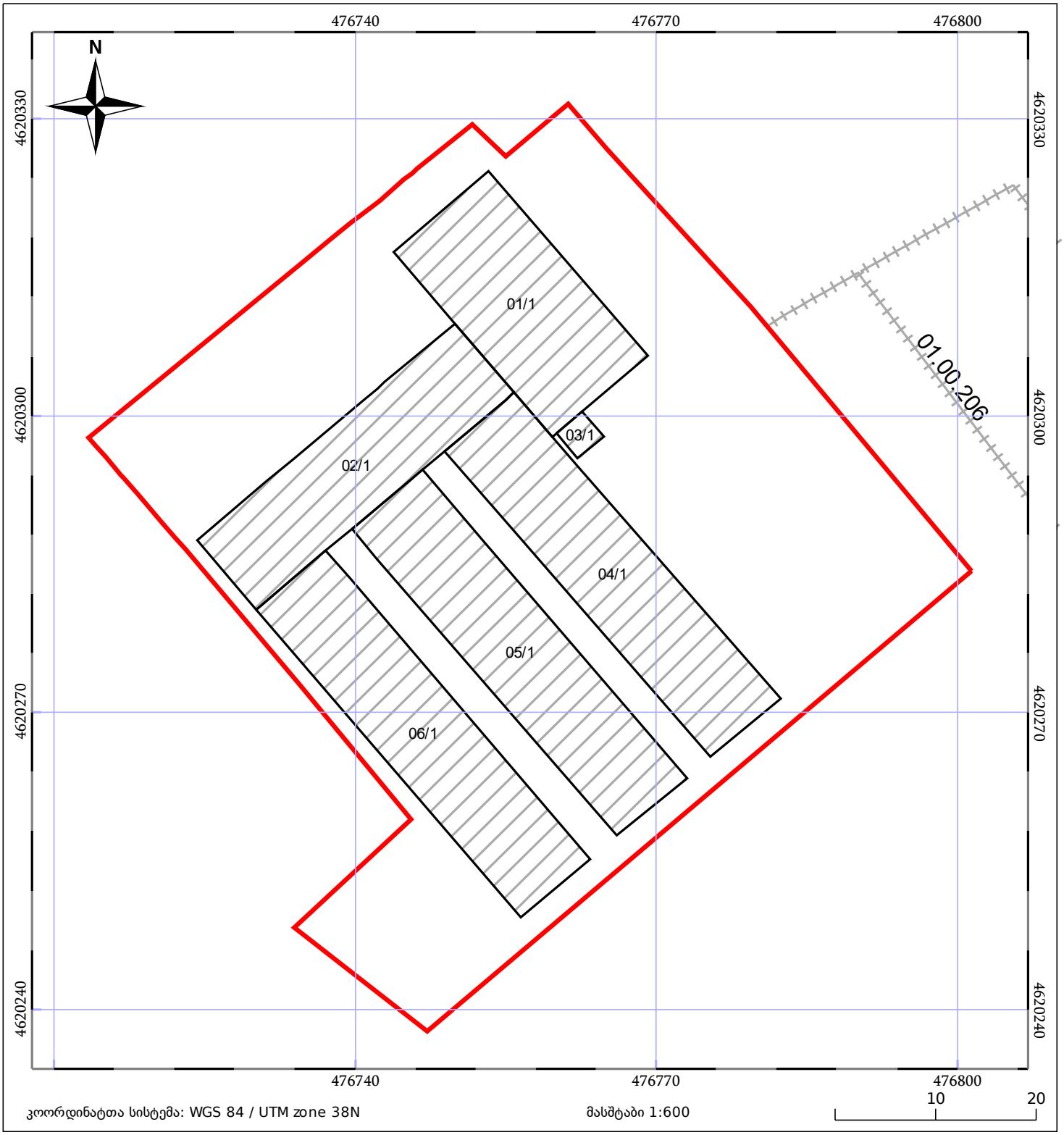

05/25 მშენებარე ნაგებობა

05/25 შენობა/ნაგებობა

ტყის ფონდი

ნაკვეთის საკადასტრო საზღვარი

ხაზობრივი ნაგებობა

ვალდებულება

ზ ო ა ო-ბ ე გ მ ა

1 : 500

N

ს/კ 01.14.01.001.188

ს/კ 01.14.01.001.189

1ქს.

მოსაცდელი

სათბური

სათბური

სათბური

სათბური

ორმო

ავზი

ავზი

ჯიხური

4767000

4620350

4768000

4620250

პირობითი აღნიშვნები

- ძ.ა. — არასაცხოვრებელი სახლი
- ოპტიკური კაბელი კიბე
- გაზგაყვანილობა
- რეგისტრირებული ნაკვეთები
- ბეტონის ღობე
- ჭიშკარი კანალიზაცია
- რკინის ღობე
- მავთულის ღობე
- ნერგი
- წიწვოვანი ხე
- მინდორი
- ელ. ბოძი
- ლამპიონი
- ბუჩქი
- წიწვოვნის ნერგი
- ბუჩქი 1მ-მდე
- 1307.8 — ჭა, აბსოლიტური სიმაღლე
- UTM- საერთაშორისო კოორდინატთა ბადე
- ფოთლოვანი ხე

ქ. თბილისი, ნუცუბიძის პლატო, ნუცუბიძის IV მიკრო რაიონი

შ.პ.ს. "გეოჯგუფი"
406 033 073
ქ. თბილისი, ვარკეთილი 3, IIIმკრ, 304 კორპ, ბინა 87
ტელ: 227 10 30 მობ: 593 75 00 58

დირექტორი	ი. უგრეხელიძე	ი. უგრეხელიძე
კომპიუტერული უზრუნველყოფა		გ. ჟორჟოლიანი
აზომვა შეასრულა		გ. ჩაჩანიძე
მასშტაბი 1:500	თარიღი	03.02.2019

საქართველო. შპს "გეოჯგუფი". GEORGIA. "GEOGROUP" LTD. 406033073















ნაგებობა №1

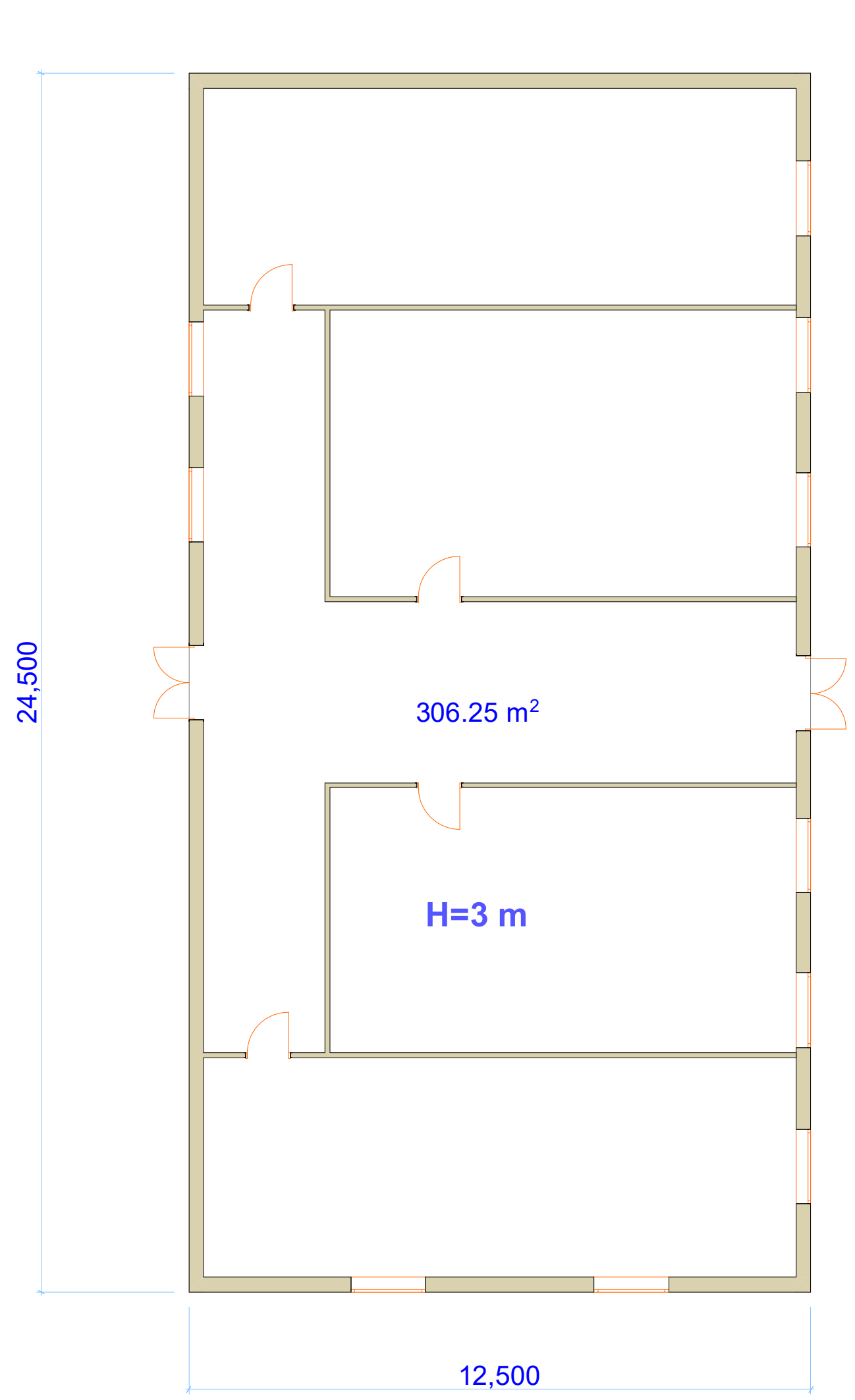

ნაგებობა №2

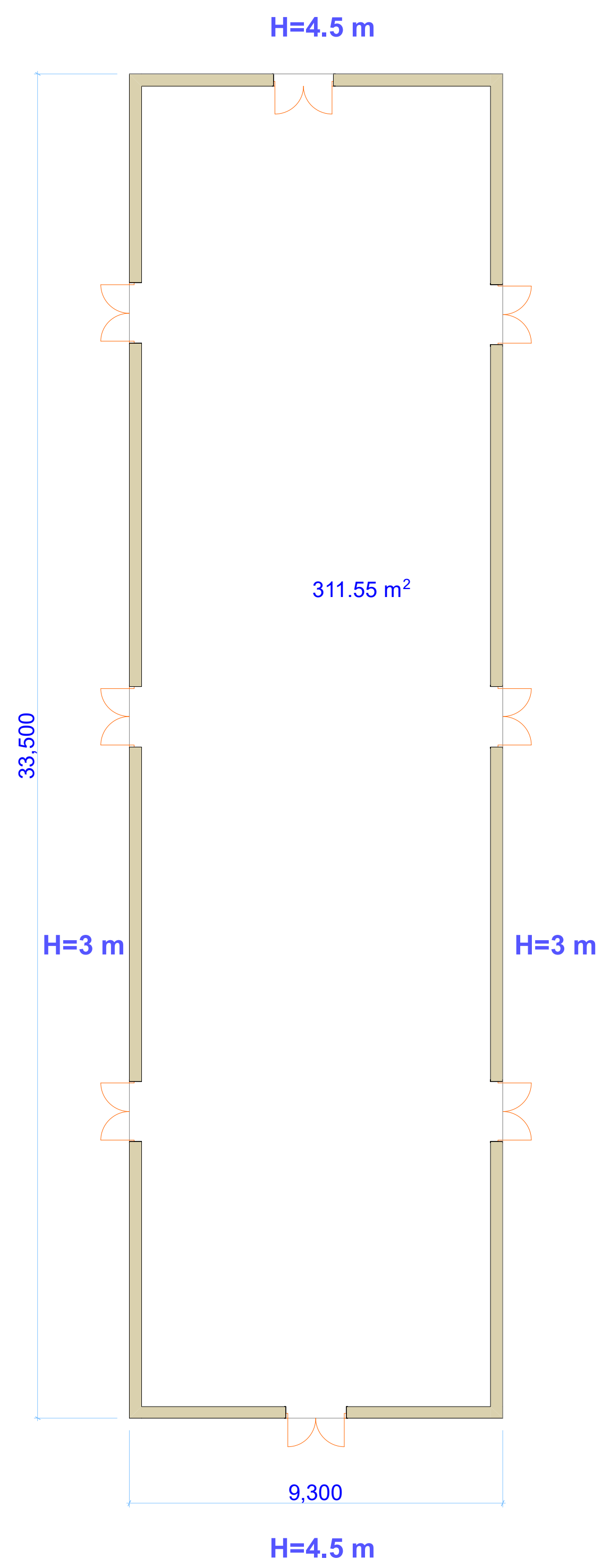

ნაგებობა №3

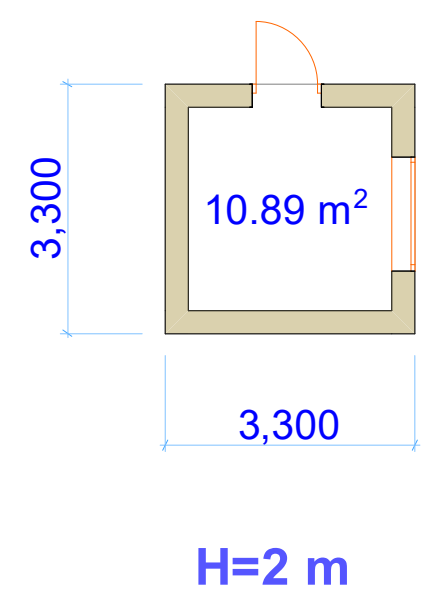

ნაგებობა №4,5,6

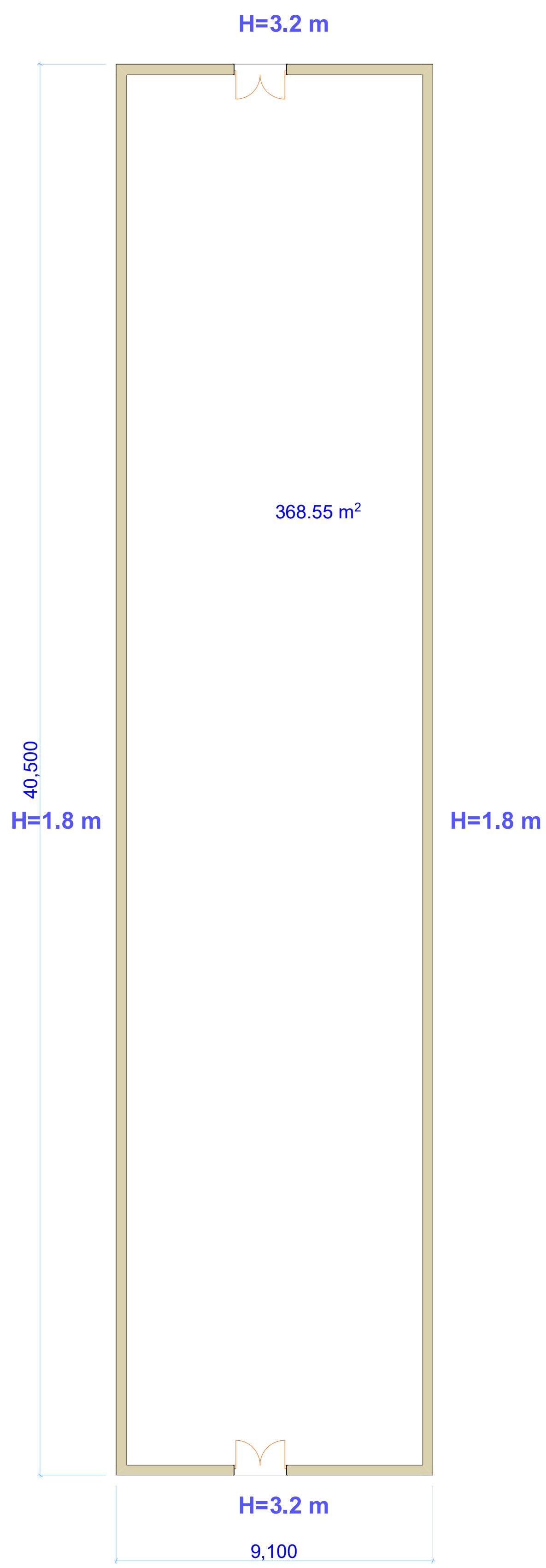

მრავალბინიანი საცხოვრებელი სახლი

პირობითი აღნიშვნები

შემსრულებელი

შპს "ლენდ მარკ პროჯექტი"

ი.აბაშიძის 86, საქართველო თბილილისი. 01.62 საფოსტო ყუთი. სადარბაზო 2. 4 სართული ბინა 8

ძირითადი შენიშვნები

პროექტი:

დემონტაჟი
ნუცუბიძის IV მიკრორაიონი

TITLE:
არსებული ნაგებობების აზომვითი ნახაზები

SEAL:	შეასრულა: დ.ცოტნიაშვილი	ხელმოწერა:
	შეამოწმა: ი.ჩირაძე	ხელმოწერა:
	თარიღი:	07.10.2019
	მასშტაბი: 1:200	SHEET NO:

ნახაზის ნომ:	ფორმატი:	რევიზია:	სტადია:
	A3		ს.პ

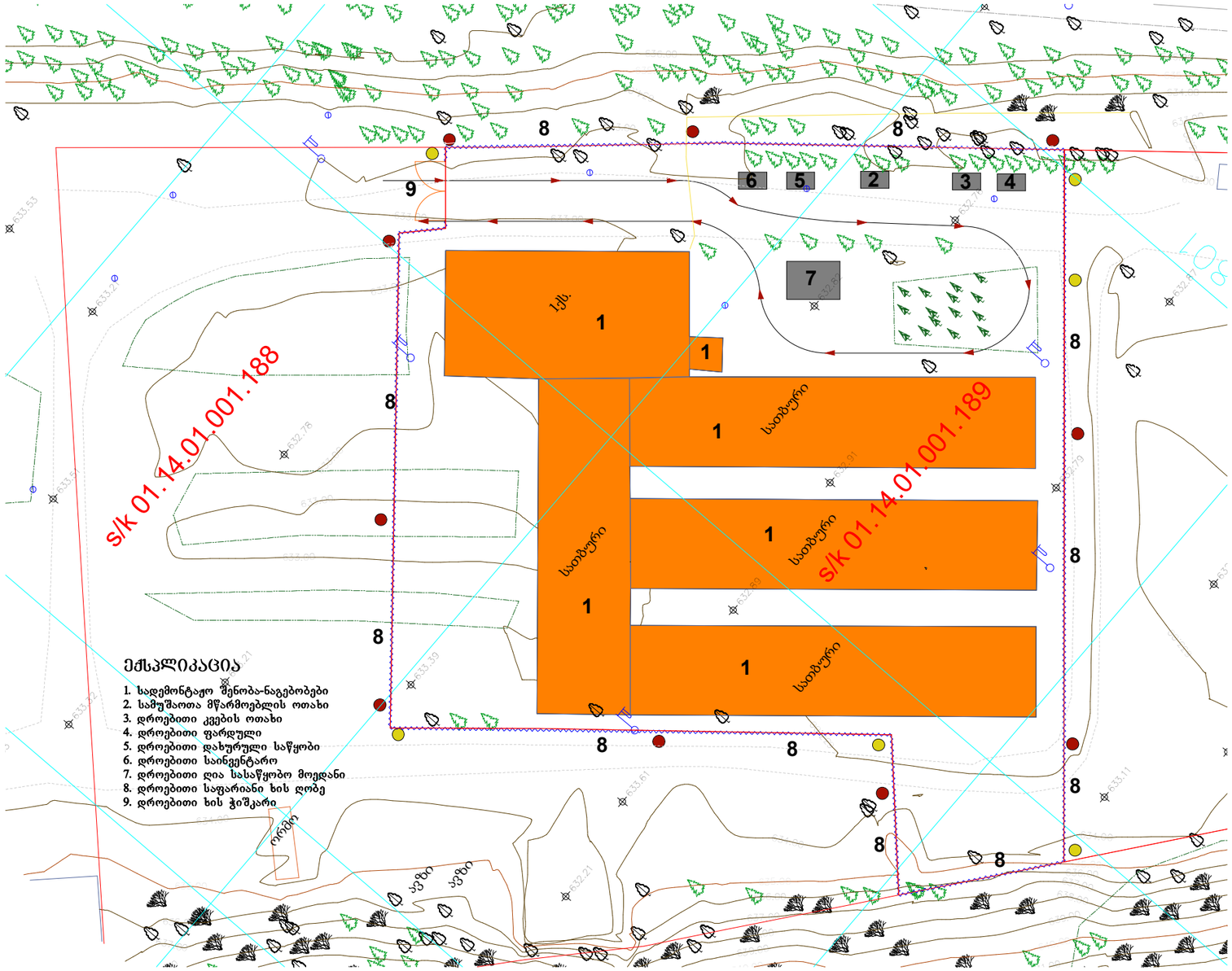
S/K 01.14.01.001.188
S/K 01.14.01.001.189
1
1ქმ.
სათბური
სათბური
სათბური
სათბური
1
1
1
1
6
5
2
3
4
7
9
8
8
8