სარდაფის გეგმა

ღიობები დაფარულია მძიმე მასთუხლის ლითონის ბადით

სავენტილაციო არხი

ღიობები დაფარულია მძიმე მასთუხლის ლითონის ბადით

15.52 მ²

4.40 მ²

სახანძრო სატუმბო სადგური

ეს სართული განკუთვნილია ყოფილი სატანკო მეურნეობის, განთავსებისთვის, მისაბმისად მოწყობილია დამოწმებული სართული.

36.65 მ²

-3,000

დამხმარე ფართი

-3.000

-3,000

30.56 მ²

3.97 მ²

წყლის რეზერვუარის განთავსების ადგილი

ანტიმინულ ადგილებში სპეციფიკაციის არა არსებობის გამო არ შეიძლება მონტაჟი.

გრუნტით შევსება

გასხვისების არეალი

5,000

3,000

გასხვისების არეალი

წყალმომარაგების მილები

Architectural Studio
Art - House
Architecture . Design . Construction

HTTP://WWW.ARTHOUSE.GE

Art House Ltd.

შპს. არტ ჰაუსი

მისამართი:
თბილისი, საქართველო
ვაჟა-ფშაველას გამზ. №16

Tel: 2 36 86 30
E mail: contact@athouse.ge

დამატებითი ინფორმაცია

- შენობაში არსებულ სასერვრო სათავსოში დამონტაჟებული იქნება ხანძრის ჩაქრობის ავტომატური სისტემა;
- მთლიანად შენობაში დამონტაჟებული იქნება ხანძრის აღმომჩენი ავტომატური სიგნალიზაცია
- შენობაში მოწყობილი იქნება ავარიული განათებები;

Восточный Фасад

დამკვეთი:	მისამართი : ქ. თბილისი,
შეთანხმებულია დამკვეთთან	სელმოწერა

ობიექტის მისამართი:
ქ.თბილისი, უნივერსიტეტის ქ.
ს/კ 01.14.04.029.123

პროექტის სახელწოდება

IT ლაბორატორია

ესკიზური პროექტი
არქიტექტურული ნაწილი

დირექტორი:	ნ.ენუქიძე
ხუტორი:	ნ.ენუქიძე

მასშტაბი 1:100	ფორმატი A-3	სულ
	თბილისი 2018წ.	
სარდაფის გეგმა		ფურცელი ა-

I სართულის გეგმა

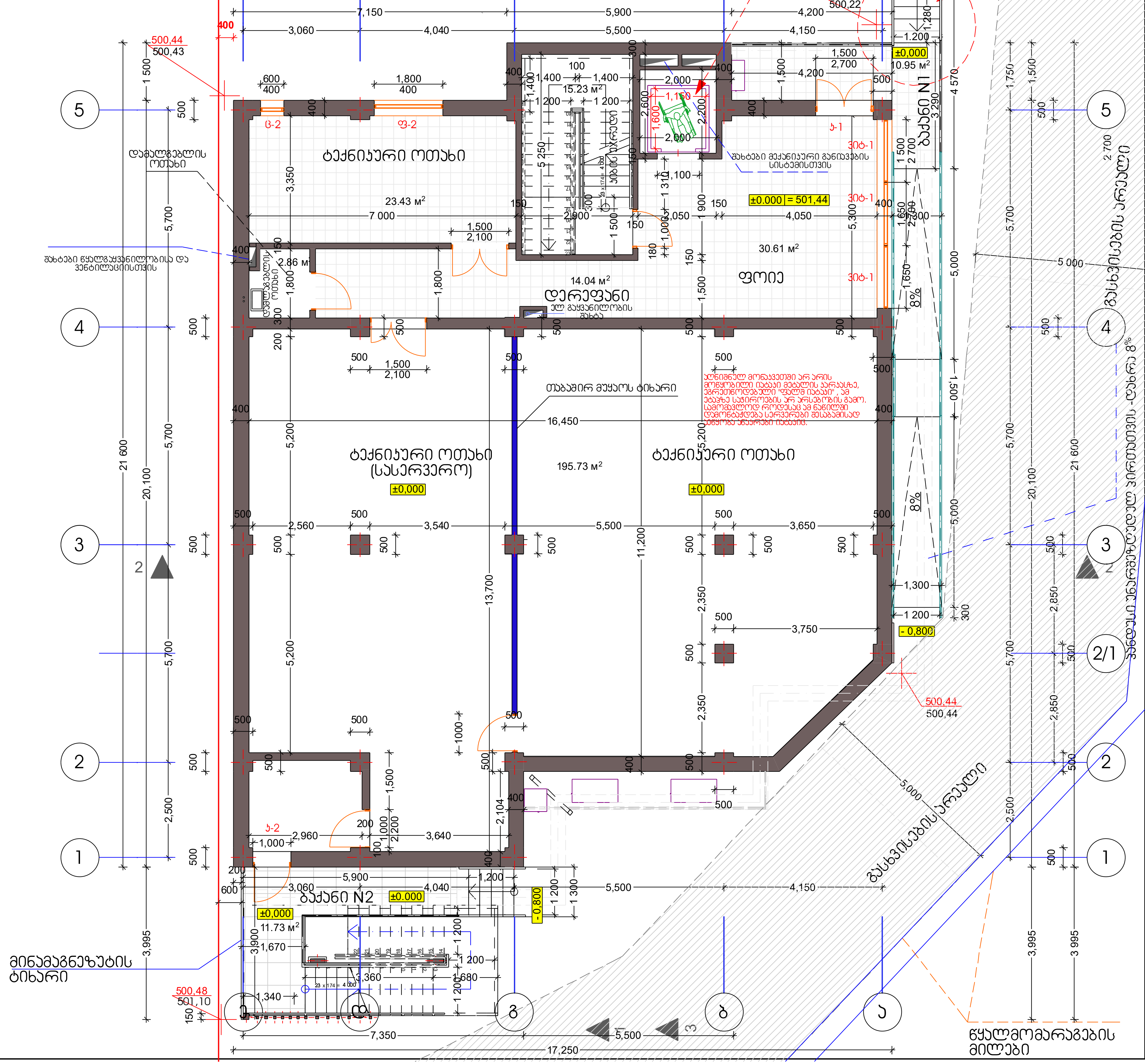

დამატებითი ინფორმაცია

- შენობაში არსებულ სასერვერო სათავსოში დამონტაჟებული იქნება ხანძრის ჩაქრობის ავტომატური სისტემა;
- მთლიანად შენობაში დამონტაჟებული იქნება ხანძრის აღმომჩენი ავტომატური სიგნალიზაცია
- შენობაში მოწყობილი იქნება ავარიული განათებები;

HTTP://WWW.ARTHOUSE.GE

Art House Ltd.

შპს. არტ ჰაუზი

მისამართი:
თბილისი, საქართველო
ვაჟა-ფშაველას გამზ. №16

Tel: 2 36 86 30
E mail: contact@athouse.ge

დამკვეთი:	მისამართი : ქ. თბილისი,
შეთანხმებულია დამკვეთთან	ხელმოწერა

ობიექტის მისამართი:
ქ.თბილისი, უნივერსიტეტის ქ.
s/k 01.14.04.029.123

პროექტის სახელწოდება

IT ლაბორატორია

ესკიზური პროექტი
არქიტექტურული ნაწილი

დირექტორი:	ნ.ჩიქოიძე
ავტორი:	ნ.ჩიქოიძე

მასშტაბი 1:100	ფორმატი A-3 / თბილისი 2018წ.	სულ
I სართულის გეგმა		ფურცელი ა-

II სართულის გეგმა

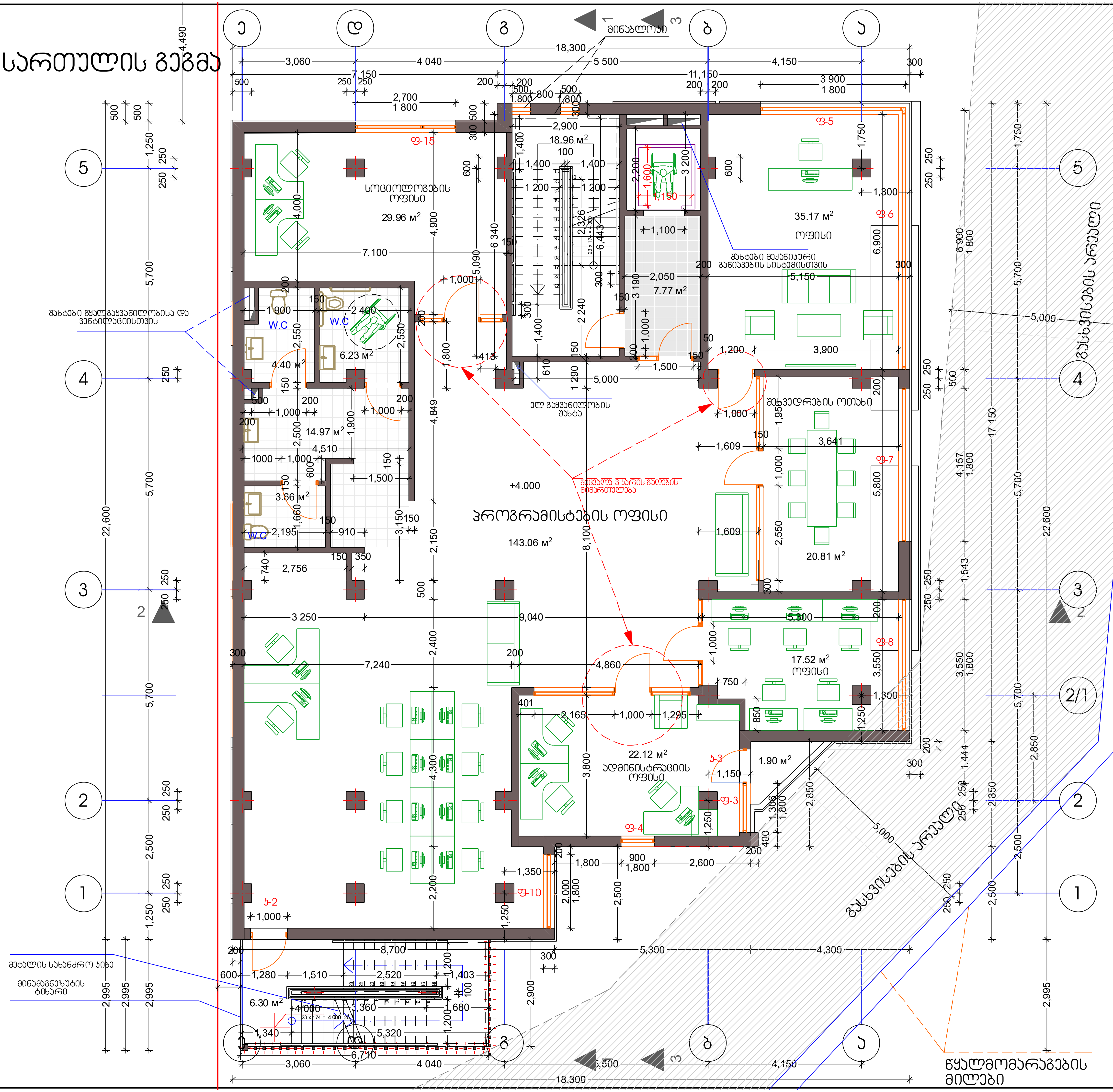

დამატებითი ინფორმაცია

- შენობაში არსებულ სასერვერო სათავსოში დამონტაჟებული იქნება ხანძრის ჩაქრობის ავტომატური სისტემა;
- მთლიანად შენობაში დამონტაჟებული იქნება ხანძრის აღმომჩენი ავტომატური სიგნალიზაცია
- შენობაში მოწყობილი იქნება ავარიული განათებები;

HTTP://WWW.ARTHOUSE.GE

Art House Ltd.

შპს. არტ ჰაუზი

მისამართი: თბილისი, საქართველო ვაჟა-ფშაველას გამზ. №16

Tel: 2 36 86 30

E mail: contact@athouse.ge

დამკვეთი:	მისამართი: ქ. თბილისი,

შეთანხმებულია დამკვეთთან — ხელმოწერა

ობიექტის მისამართი: ქ.თბილისი, უნივერსიტეტის ქ. ს/კ 01.14.04.029.123

პროექტის დასახელება

IT ლაბორატორია

ესკიზური პროექტი
არქიტექტურული ნაწილი

დირექტორი:	ნ.ჯიქიძე
ავტორი:	ნ.ჯიქიძე

მასშტაბი 1:100	ფორმატი A-3 / თბილისი 2018 წ.	სულ
II სართულის გეგმა		ფურცელი ა-

III სართულის გეგმა

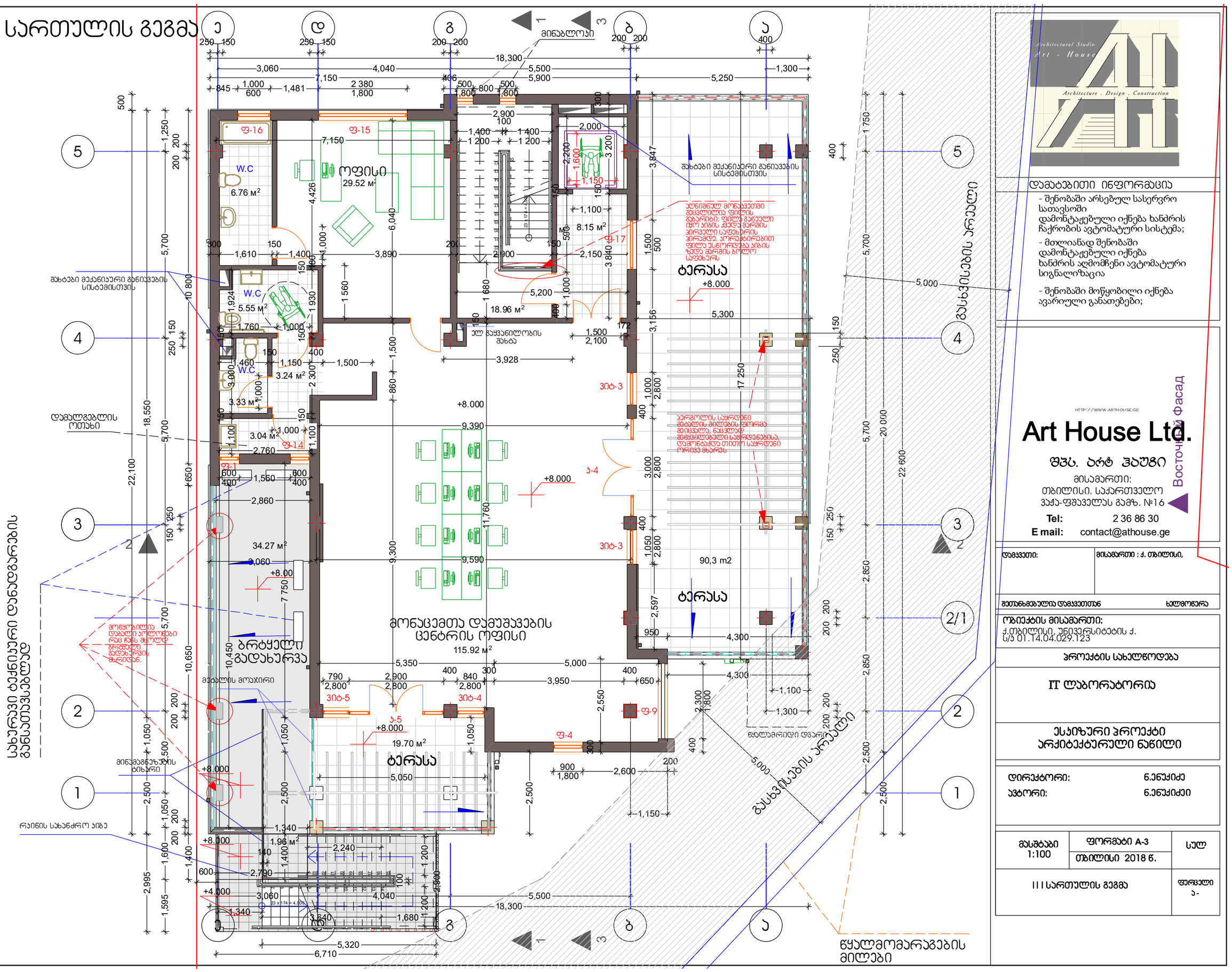

Architectural Studio
Art - House
Architecture . Design . Construction

დამატებითი ინფორმაცია

- შენობაში არსებულ სასერვრო სათავსოში დამონტაჟებული იქნება ხანძრის ჩაქრობის ავტომატური სისტემა;
- მთლიანად შენობაში დამონტაჟებული იქნება ხანძრის აღმომჩენი ავტომატური სიგნალიზაცია
- შენობაში მოწყობილი იქნება ავარიული განათებები;

HTTP://WWW.ARTHOUSE.GE

Art House Ltd.

შპს. არტ ჰაუსი

მისამართი:
თბილისი, საქართველო
ვაჟა-ფშაველას გამზ. №16

Tel: 2 36 86 30
E mail: contact@athouse.ge

დამკვეთი:	მისამართი : ქ. თბილისი,
შეთანხმებულია დამკვეთთან	ხელმოწერა

ობიექტის მისამართი:
ქ.თბილისი, უნივერსიტეტის ქ. ს/კ 01.14.04.029.123

პროექტის სახელწოდება

IT ლაბორატორია

ესკიზური პროექტი
არქიტექტურული ნაწილი

დირექტორი:	ნ.ენქიძე
ავტორი:	ნ.ენქიძე

მასშტაბი 1:100	ფორმატი A-3	სულ
	თბილისი 2018 წ.	
III სართულის გეგმა		ფურცელი ა-

სახურავის გეგმა

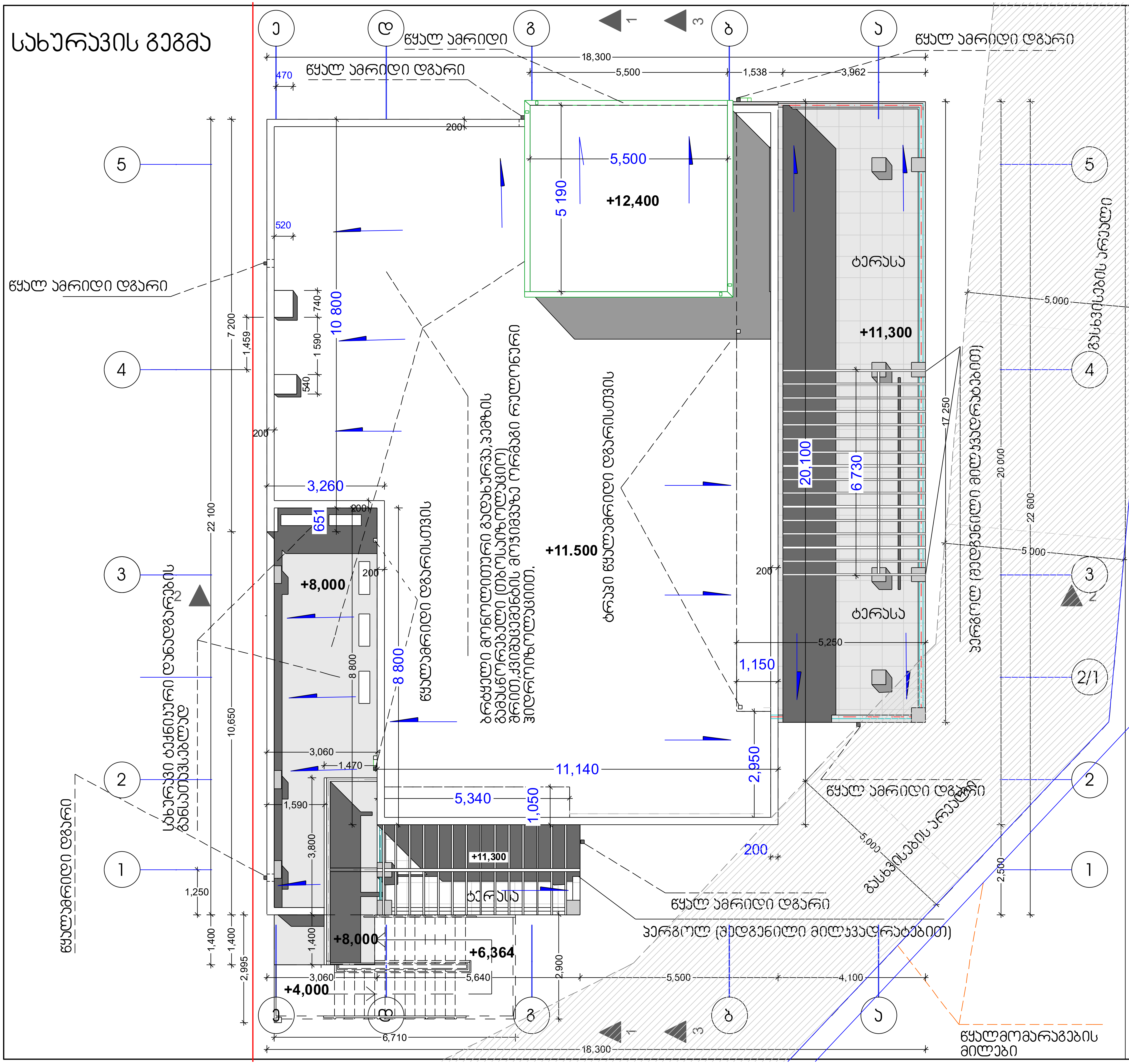

დამატებითი ინფორმაცია

- შენობაში არსებულ სასერვერო სათავსოში დამონტაჟებული იქნება ხანძრის ჩაქრობის ავტომატური სისტემა;
- მთლიანად შენობაში დამონტაჟებული იქნება ხანძრის აღმომჩენი ავტომატური სიგნალიზაცია
- შენობაში მოწყობილი იქნება ავარიული განათებები;

HTTP://WWW.ARTHOUSE.GE

Art House Ltd.

შპს. არტ ჰაუზი

მისამართი:
თბილისი, საქართველო
ვაჟა-ფშაველას გამზ. №16

Tel: 2 36 86 30
E mail: contact@athouse.ge

დამკვეთი:	მისამართი : ქ. თბილისი,
შეთანხმებულია დამკვეთთან	ხელმოწერა

ობიექტის მისამართი:
ქ.თბილისი, უნივერსიტეტის ქ.
ს/ნ 01.14.04.029.123

პროექტის სახელწოდება

IT ლაბორატორია

ესკიზური პროექტი
არქიტექტურული ნაწილი

დირექტორი: ნ.ენუქიძე
ავტორი: ნ.ენუქიძეი

მასშტაბი 1:100	ფორმატი A-3 / თბილისი 2018 წ.	სულ
სახურავის გეგმა		ფურცელი ა -

მონოლითური კიბის ჭრილი 4-5 ღერძებს შორის

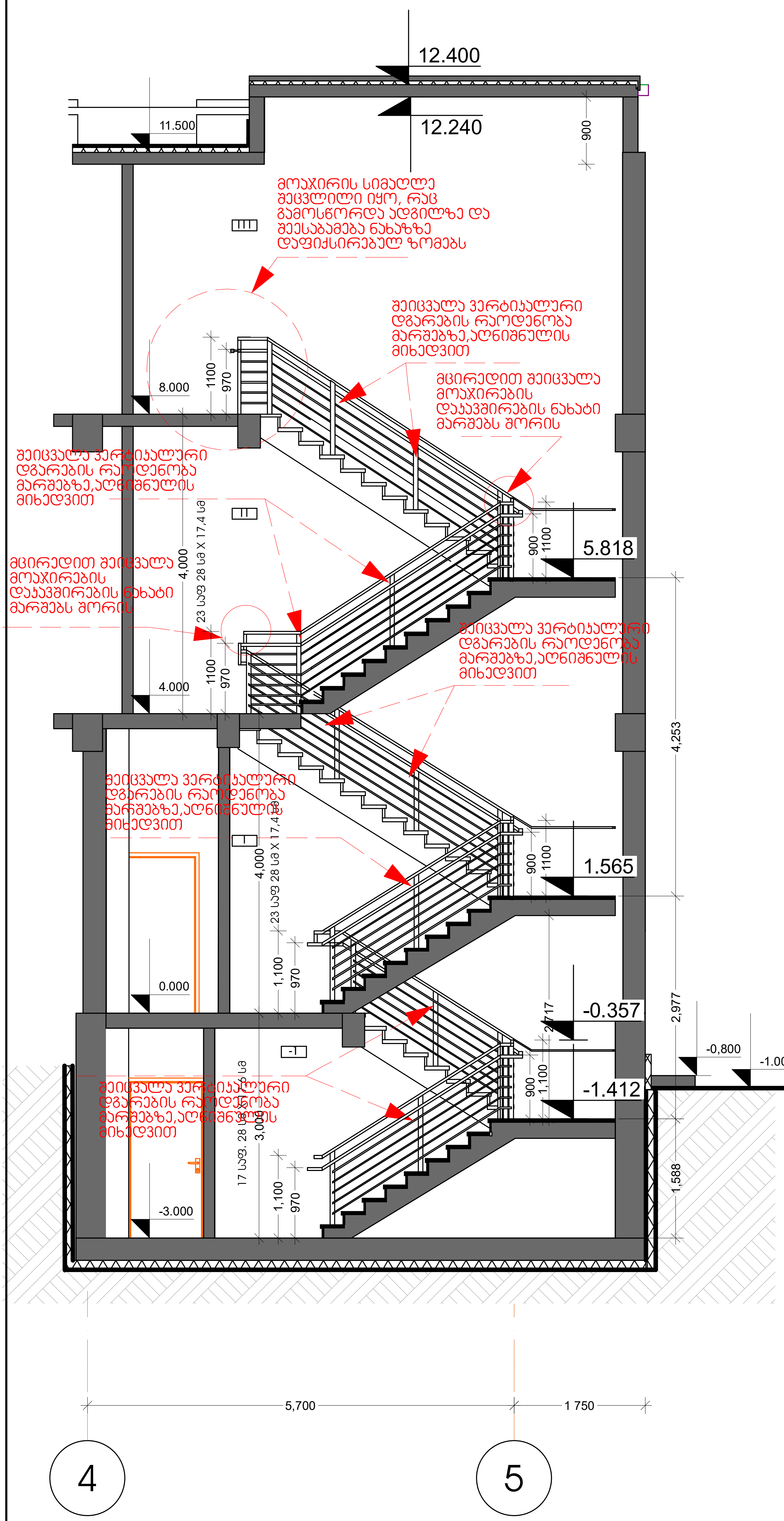

დამატებითი ინფორმაცია

HTTP://WWW.ARTHOUSE.GE

Art House Ltd.

შპს. არტ ჰაუზი

მისამართი:
თბილისი. საქართველო
ვაჟა-ფშაველას გამზ. №16

Tel: 2 36 86 30
E mail: contact@athouse.ge

დამკვეთი:	მისამართი : ქ. თბილისი,
შეთანხმებულია დამკვეთთან	ხელმოწერა

ობიექტის მისამართი:
ქ.თბილისი, უნივერსიტეტის ქ.
ს/კ 01.14.04.029.123

პროექტის სახელწოდება

IT ლაბორატორია

ესკიზური პროექტი
არქიტექტურული ნაწილი

დირექტორი:	ნ.ენუქიძე
ავტორი:	ნ.ენუქიძეი

მასშტაბი 1:50	ფორმატი **A-3** / თბილისი 2018 წ.	სულ
მონოლითური კიბის ჭრილი 4-5 ღერძებს შორის		ფურცელი ა -

ᲯᲘᲑᲘᲡ ᲣᲯᲠᲔᲓᲘᲡ ᲒᲔᲒᲛᲐ 0,00 ᲜᲘᲨᲜᲣᲚᲖᲔ

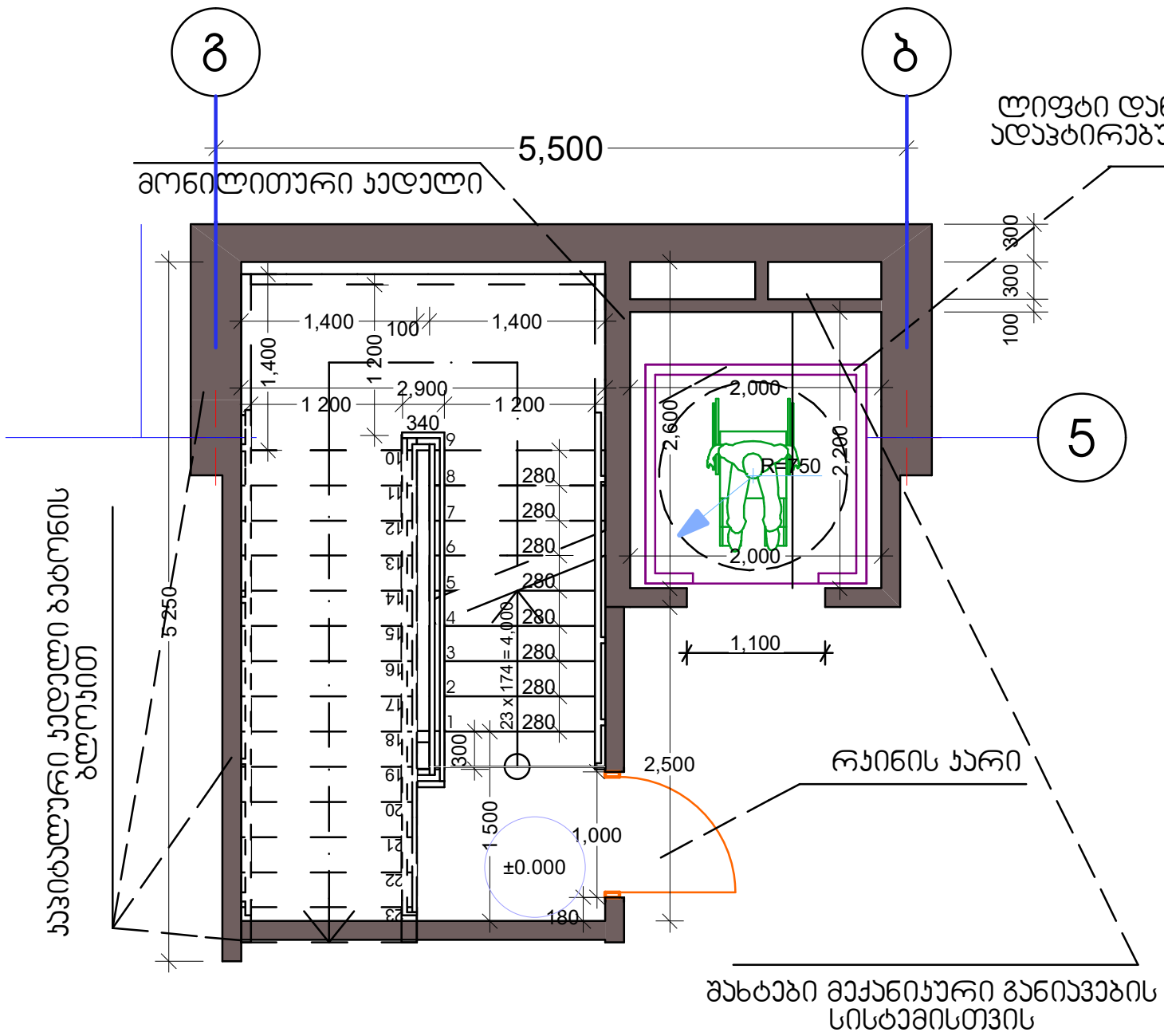

ᲯᲘᲑᲘᲡ ᲣᲯᲠᲔᲓᲘᲡ ᲒᲔᲒᲛᲐ ᲜᲘᲨᲜᲣᲚᲖᲔ -3,00

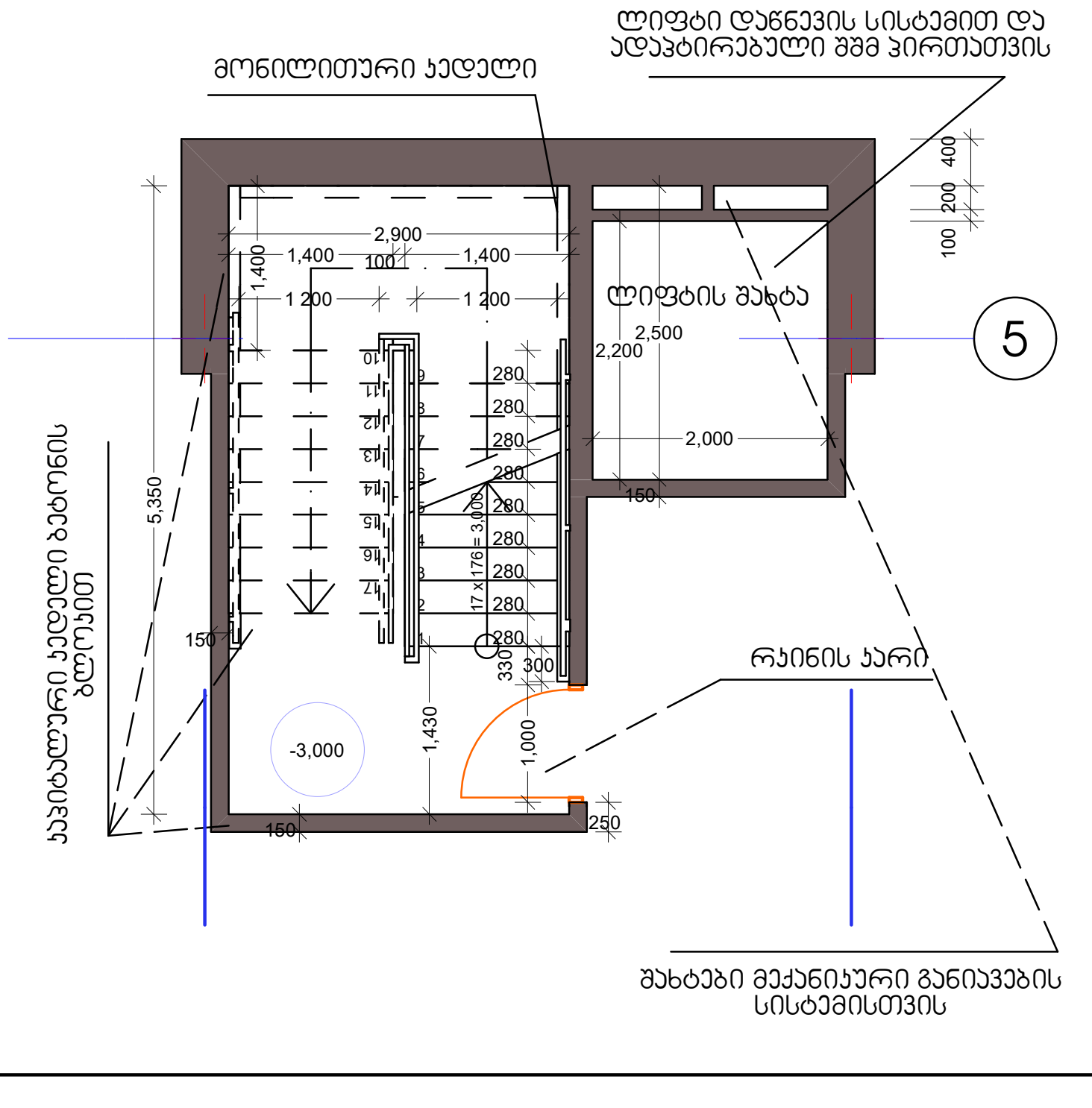



დამატებითი ინფორმაცია

HTTP://WWW.ARTHOUSE.GE

Art House Ltd.

შპს. არტ ჰაუზი

მისამართი:
თბილისი, საქართველო
ვაჟა-ფშაველას გამზ. №16

Tel: 2 36 86 30
E mail: contact@athouse.ge

დამკვეთი:	მისამართი : ქ. თბილისი,
შეთანხმებულია დამკვეთთან	ხელმოწერა

ობიექტის მისამართი:
ქ.თბილისი, უნივერსიტეტის ქ. ს/კ 01.14.04.029.123

პროექტის სახელწოდება

IT ლაბორატორია

ესკიზური პროექტი
არქიტექტურული ნაწილი

დირექტორი:	ნ.ენუქიძე
ავტორი:	ნ.ენუქიძეი

მასშტაბი 1:50	ფორმატი A-3	სულ
	თბილისი 2017 წ.	

მონოლითური ჯიბის გეგმა -3,0 და 0,00 ნიშნულებზე

ფურცელი ა-

ჯიბის საფეხურისა და მოაჯირების დეტალური ნახაზები

მოაჯირის ჯვანძი

მ=1:20

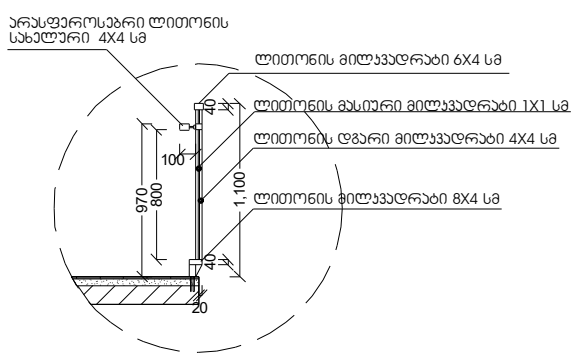

ჯედელზე მისამაგრებელი სახელურის ჯვანძი

მ=1:10

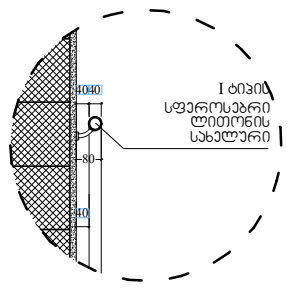

მოაჯირი

მ=1:20

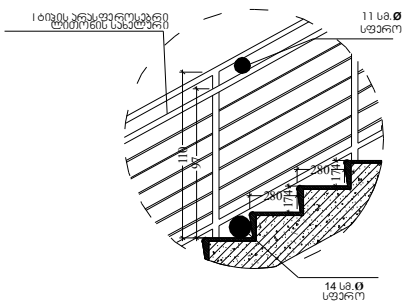

ჯიბის საფეხურის მოჯირაჯეთების დეტალი

მ=1:10

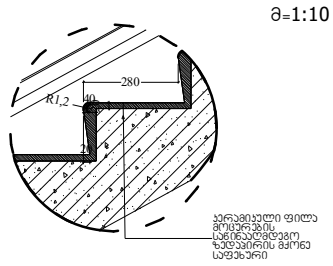

ჯიბის უჯრედის გეგმა ნიშნულზე +4,00

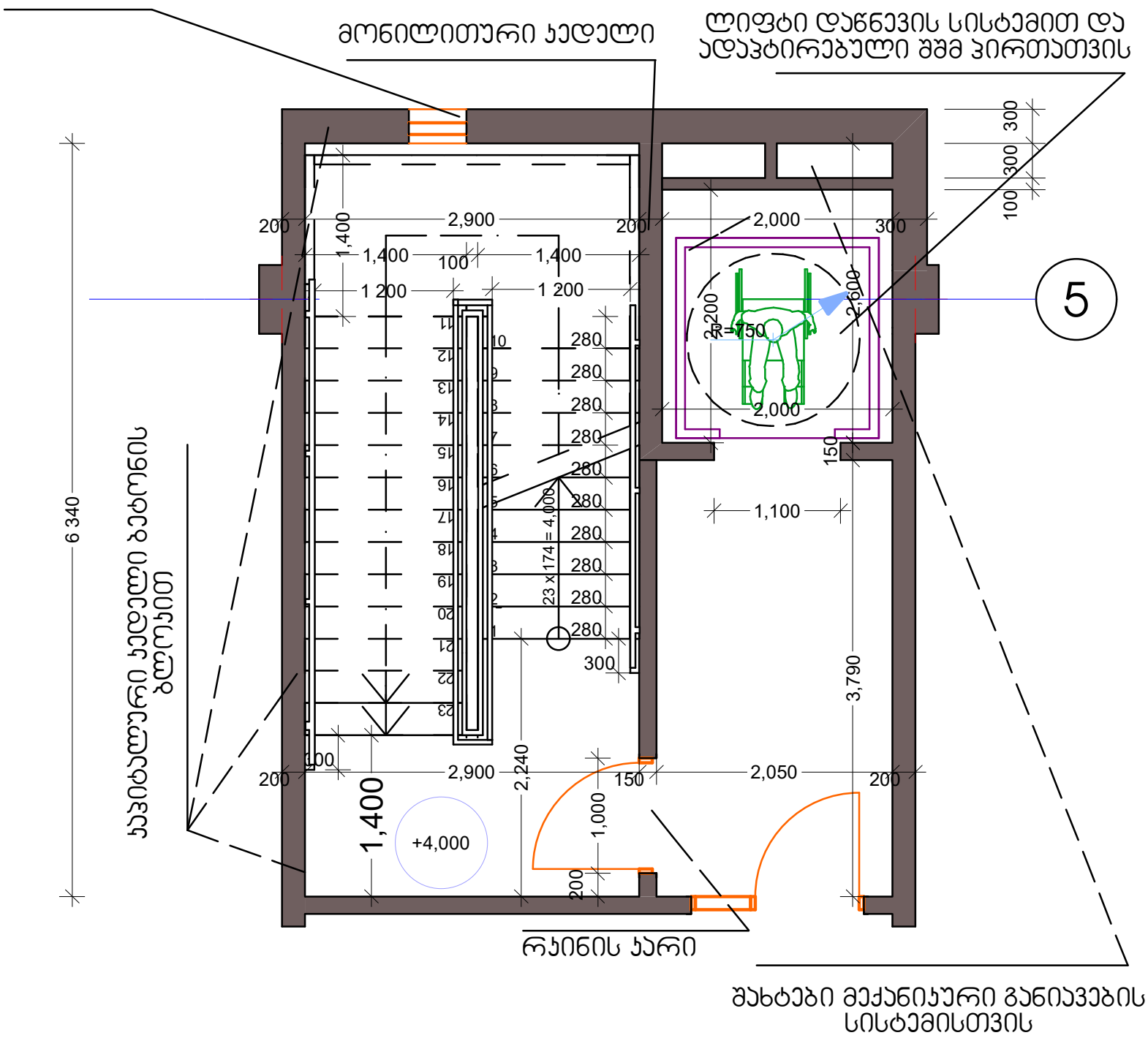

Architectural Studio
Art - House
Architecture . Design . Construction

დამატებითი ინფორმაცია

HTTP://WWW.ARTHOUSE.GE

Art House Ltd.

შპს. არტ ჰაუზი

მისამართი:
თბილისი, საქართველო
ვაჟა-ფშაველას გამზ. №16

Tel: 2 36 86 30
E mail: contact@athouse.ge

დამკვეთი:	მისამართი : ქ. თბილისი,

შეთანხმებულია დამკვეთთან ხელმოწერა

ობიექტის მისამართი:
ქ.თბილისი, უნივერსიტეტის ქ. ს/კ 01.14.04.029.123

პროექტის სახელწოდება

IT ლაბორატორია

ესკიზური პროექტი
არქიტექტურული ნაწილი

დირექტორი:	ნ.ენუქიძე
ავტორი:	ნ.ენუქიძე

მასშტაბი 1:50	ფორმატი A-3	სულ
	თბილისი 2017 წ.	
მონოლითური ჯიბის გეგმა +4,0 ნიშნულებზე		ფურცელი ა-

მეტალის საევაკუაციო კიბის ჭრილი
ე-გ ღერძებს შორის

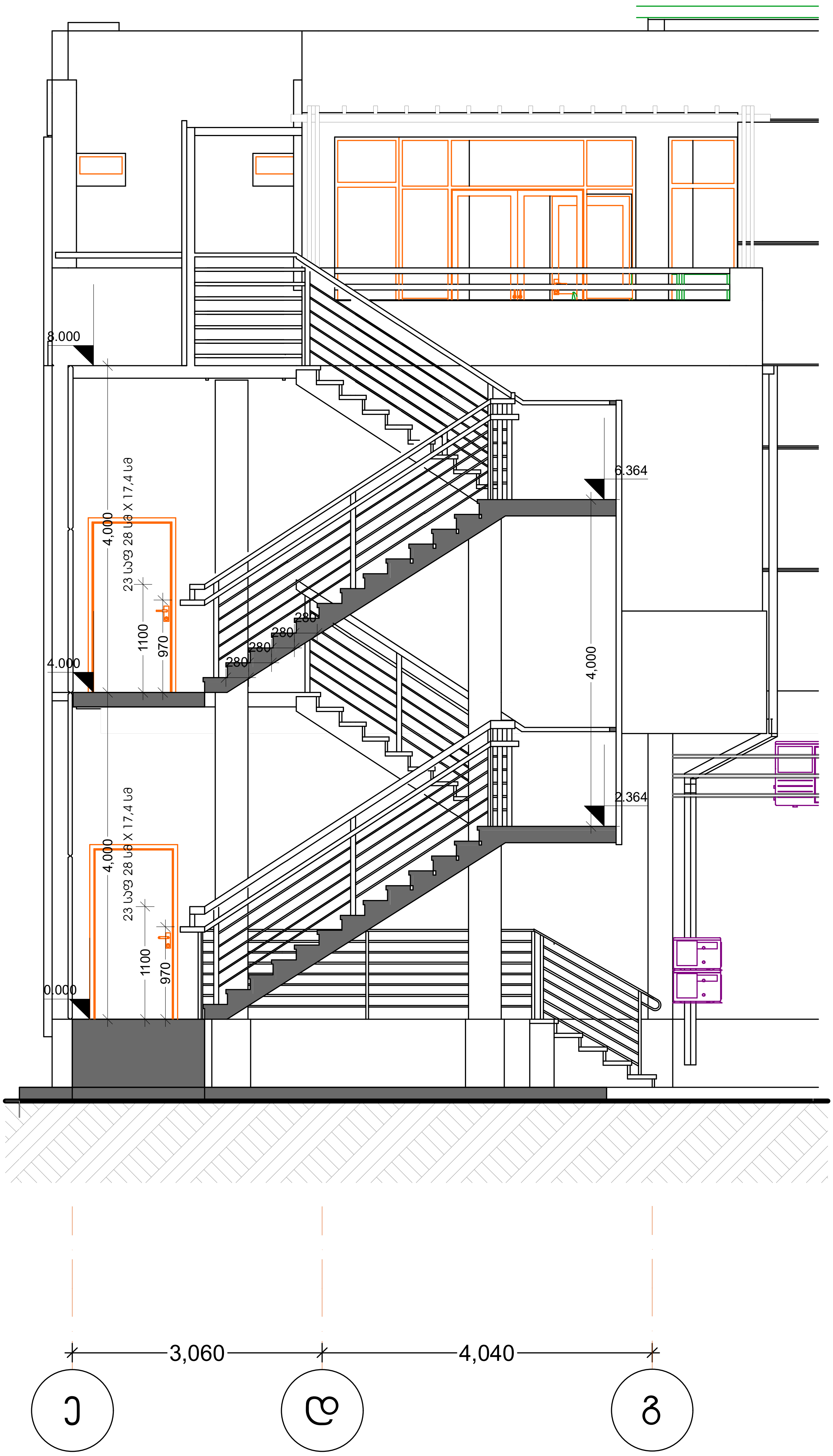

დამატებითი ინფორმაცია

HTTP://WWW.ARTHOUSE.GE

Art House Ltd.

შპს. არტ ჰაუზი

მისამართი:
თბილისი, საქართველო
ვაჟა-ფშაველას გამზ. №16

Tel: 2 36 86 30
E mail: contact@athouse.ge

დამკვეთი:	მისამართი : ქ. თბილისი,
შეთანხმებულია დამკვეთთან	ხელმოწერა

ობიექტის მისამართი:
ქ.თბილისი, უნივერსიტეტის ქ.
ს/კ 01.14.04.029.123

პროექტის სახელწოდება

IT ლაბორატორია

ესკიზური პროექტი
არქიტექტურული ნაწილი

დირექტორი:	ნ.ენუქიძე
ავტორი:	ნ.ენუქიძეი

მასშტაბი 1:50	ფორმატი **A-3**	სულ
	თბილისი 2018 წ.	
მეტალის საევაკუაციო კიბის ჭრილი ე-გ ღერძებს შორის		ფურცელი ა-

ობიექტის მისამართი:
ქ.თბილისი, უნივერსიტეტის ქ. ს/ნ 01.14.04.029.123
პროექტის სახელწოდება
IT ლაბორატორია
ესკიზური პროექტი არქიტექტურული ნაწილი

დირექტორი:	ნ.ენუქიძე
ავტორი:	ნ.ენუქიძე

მასშტაბი 1:50	ფორმატი A-3	სულ
	თბილისი 2018 წ.	
გარე კიბის, ბაქანის და კანდუსის დეტალური ნახაზი მოჯირებით		ფურცელი ა-

ბაქანი N 1

განშლა 1-1

მ=1:10

კიბის საფეხურის მოჯირკეთების დეტალი

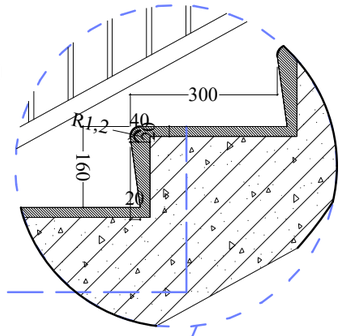

ჯერამიკული ფილა ყინვამედეგი მოცურების საწინააღმდეგო ზედაპირის მქონე საფეხური

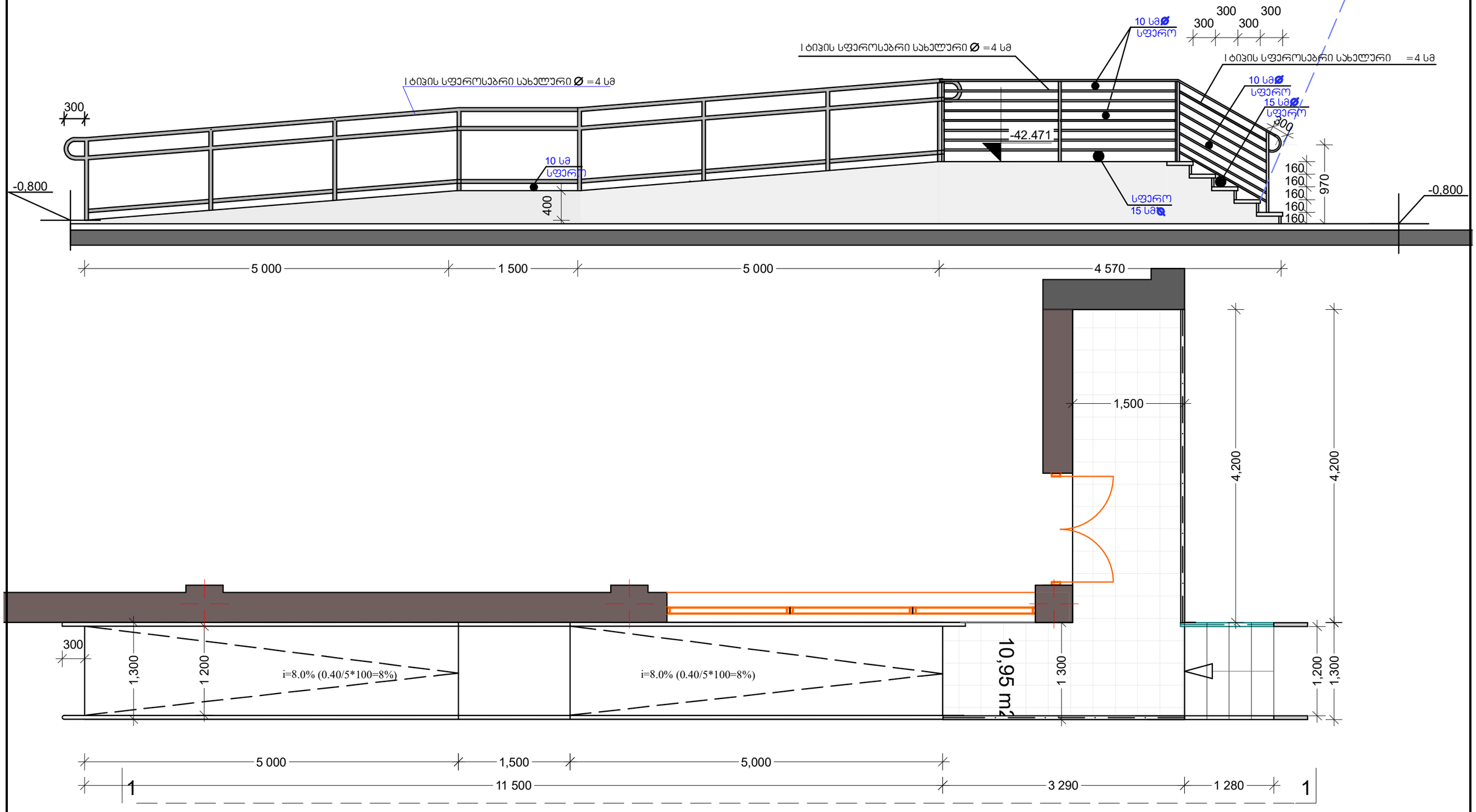

ბაქანი N 2

განშლა 1-1

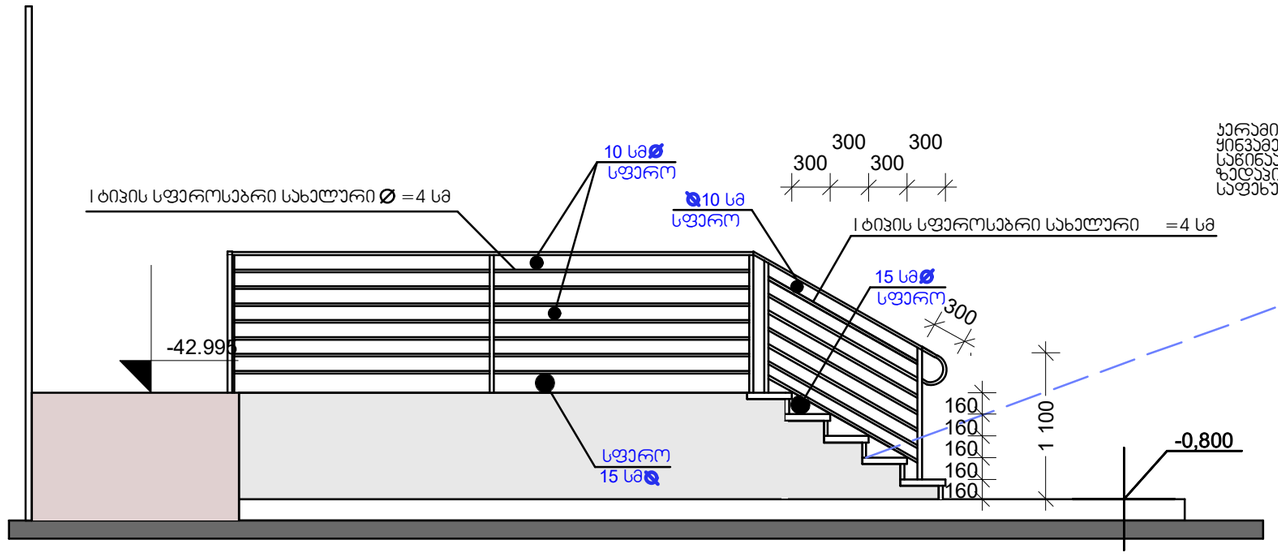

ჯიბის საფეხურის მოჯირკეთების დეტალი

მ=1:10

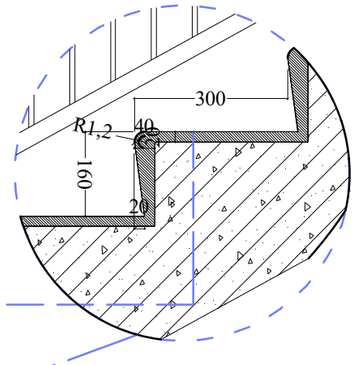

ჯერამიკული ფილა
ყინვამედეგი მოცურების
საგინაოდმდეგო
ზედაპირის მქონე
საფეხური

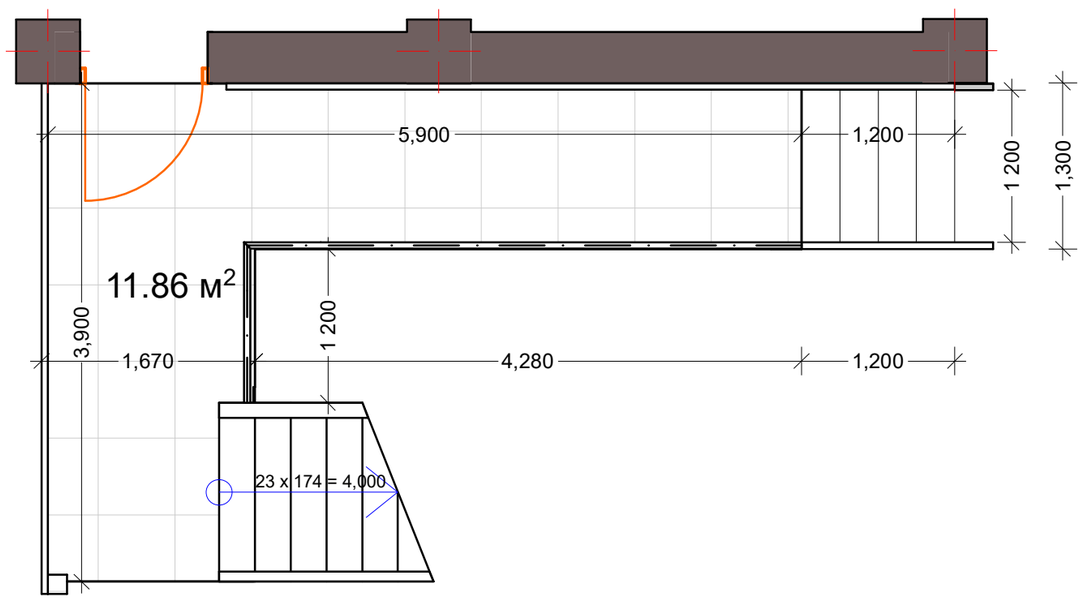

ობიექტის მისამართი:	ქ.თბილისი, უნივერსიტეტის ქ. ს/კ 01.Т4.04.029.123
პროექტის სახელწოდება	
IT ლაბორატორია	
ესკიზური პროექტი არქიტექტურული ნაწილი	
დირექტორი:	ნ.ენუქიძე
ავტორი:	ნ.ენუქიძე
მასშტაბი 1:50	ფორმატი A-3
	თბილისი 2018 წ.
სულ	
გარე ჯიბის, ბაქანის და მოჯირის დეტალური ნახაზი	ფურცელი ა-

სულ ს 2 კოეფიციენტის ჯამი
მთელი შენობისთვის 964,5 მ²

ს 2 კოეფიციენტის კროკი
III სართულისთვის

327.26 м² + 7.56 м² = 334.82 м²

10.95 м² + 11.73 м² = 22.68 м² / 3 =7,56 m²

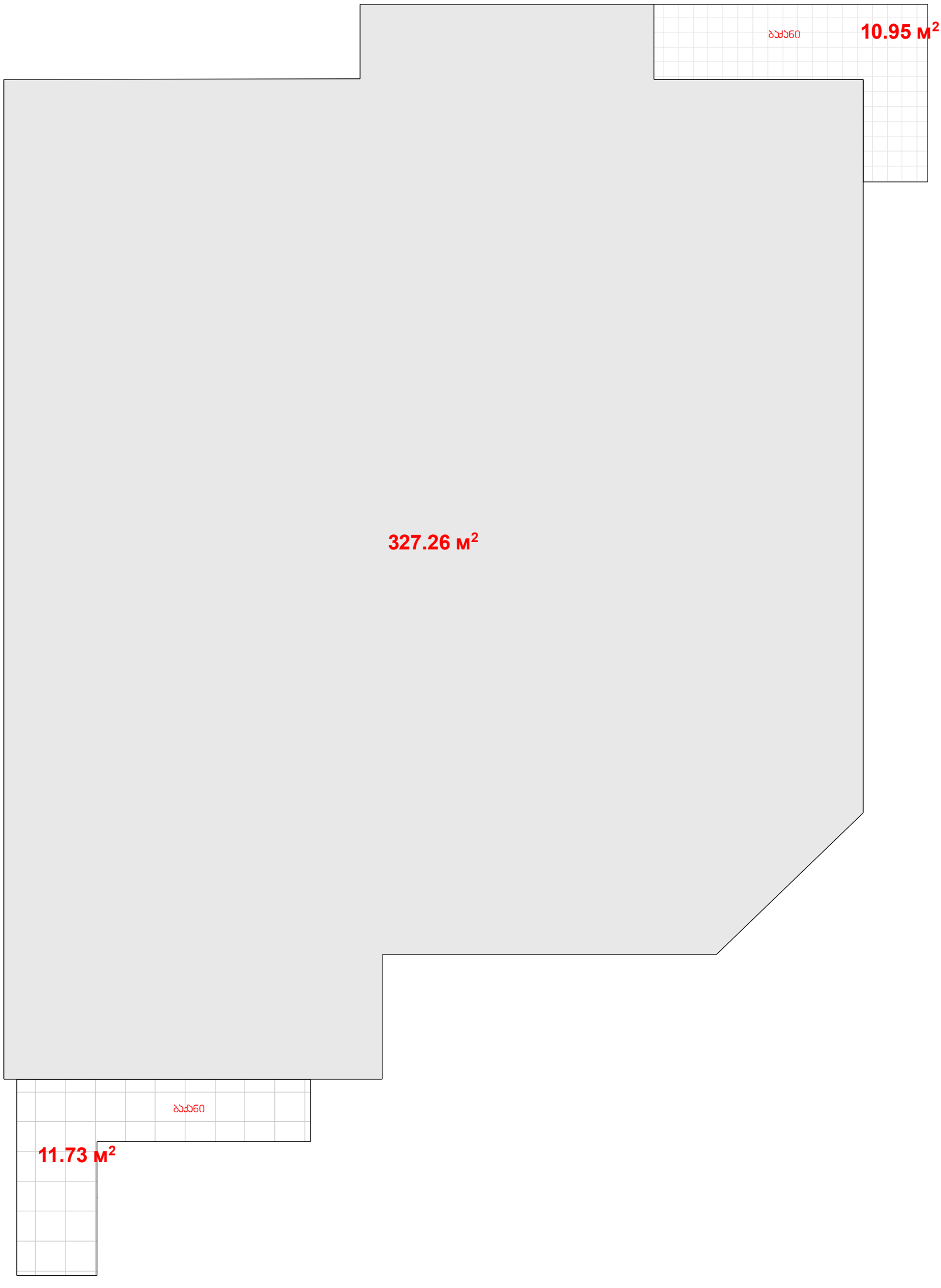

სულ ა 2 კოეფიციენტის ჯამი
მთელი შენობისთვის 964,5 მ²

ა 2 კოეფიციენტის კრიტი
III სართულისთვის

379.51 м² + 6.73 м² = 386.24 м²

20.20 м² / 3 = 6.73 m²

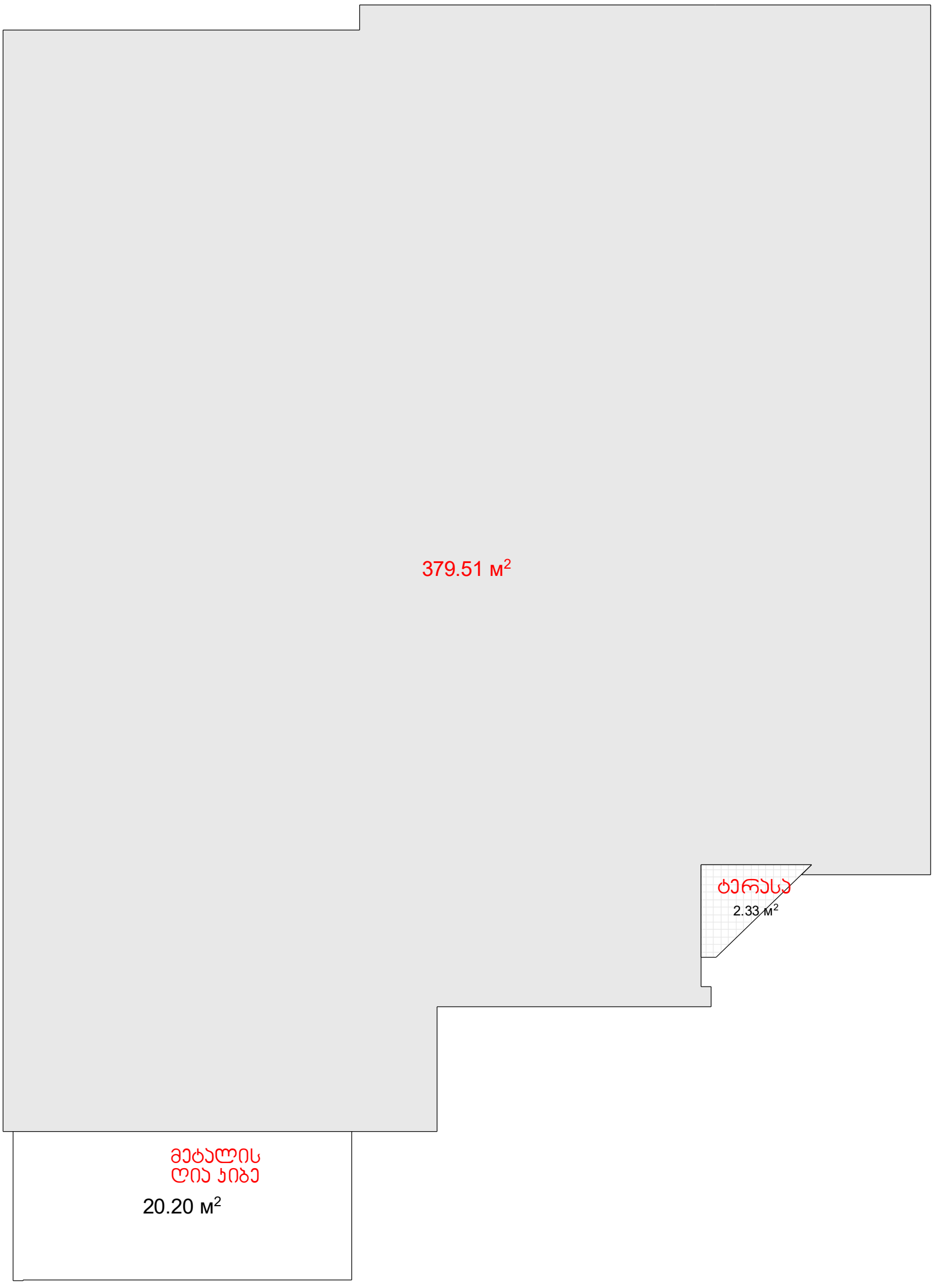

სულ ჯ 2 კოეფიციენტის ჯამი
მთელი შენობისთვის 964,5 მ²

ჯ 2 კოეფიციენტის კრიტი
III სართულისთვის

229.47 м² + 31.97 м² = 243.44 м²

5.61 м² + 16.10 м² + 20.20 м² = 41.91 м² / 3 =13,97

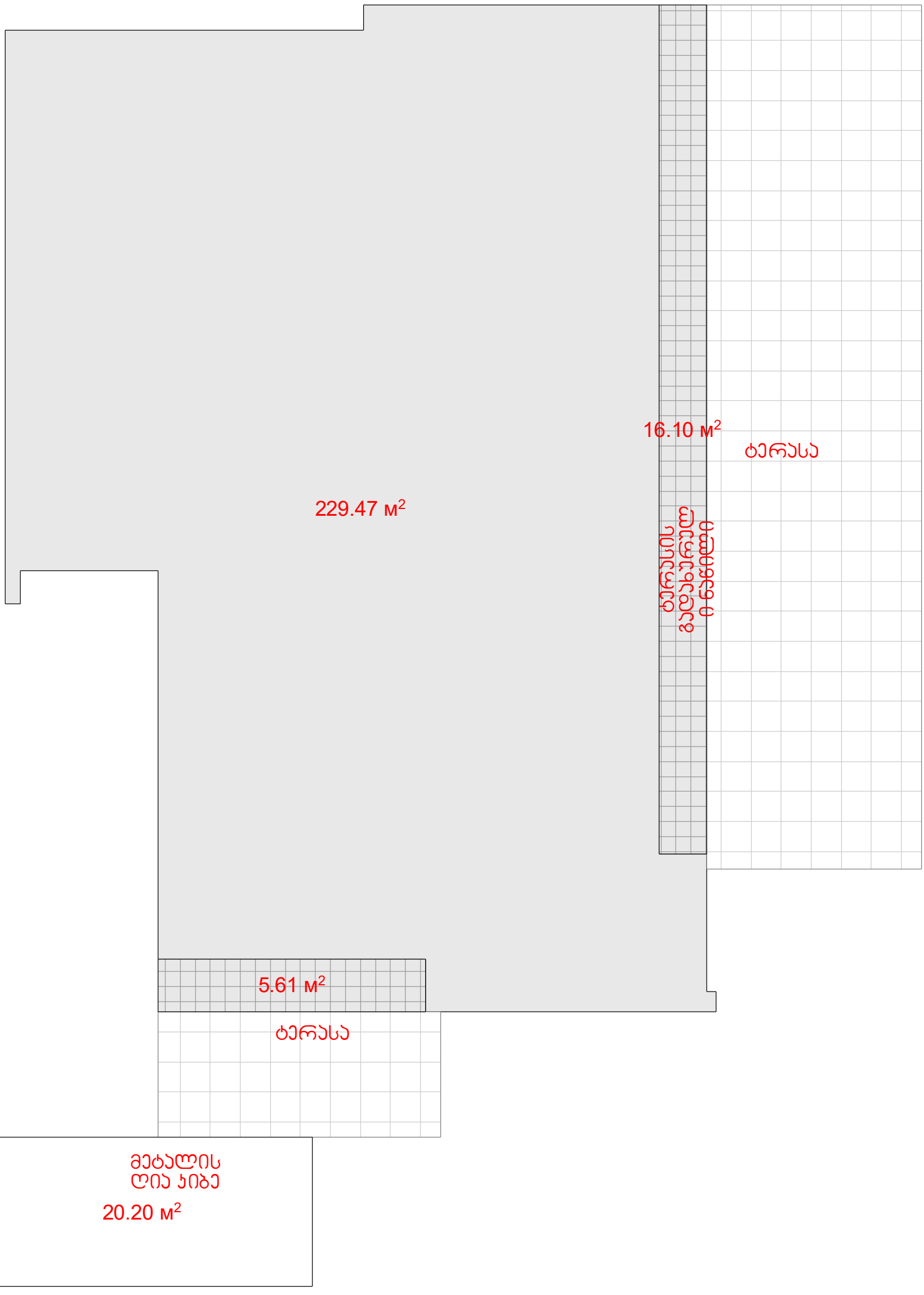

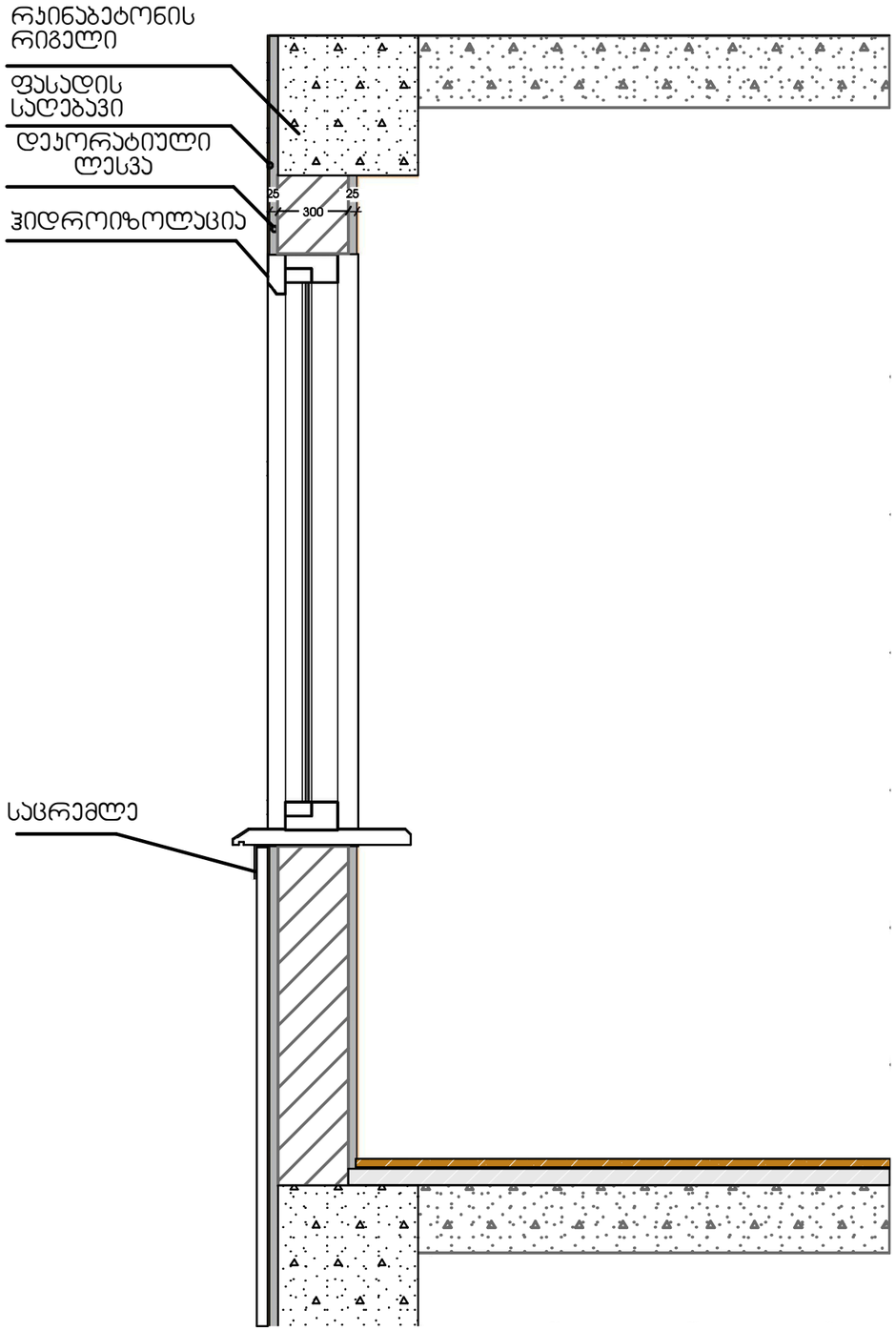

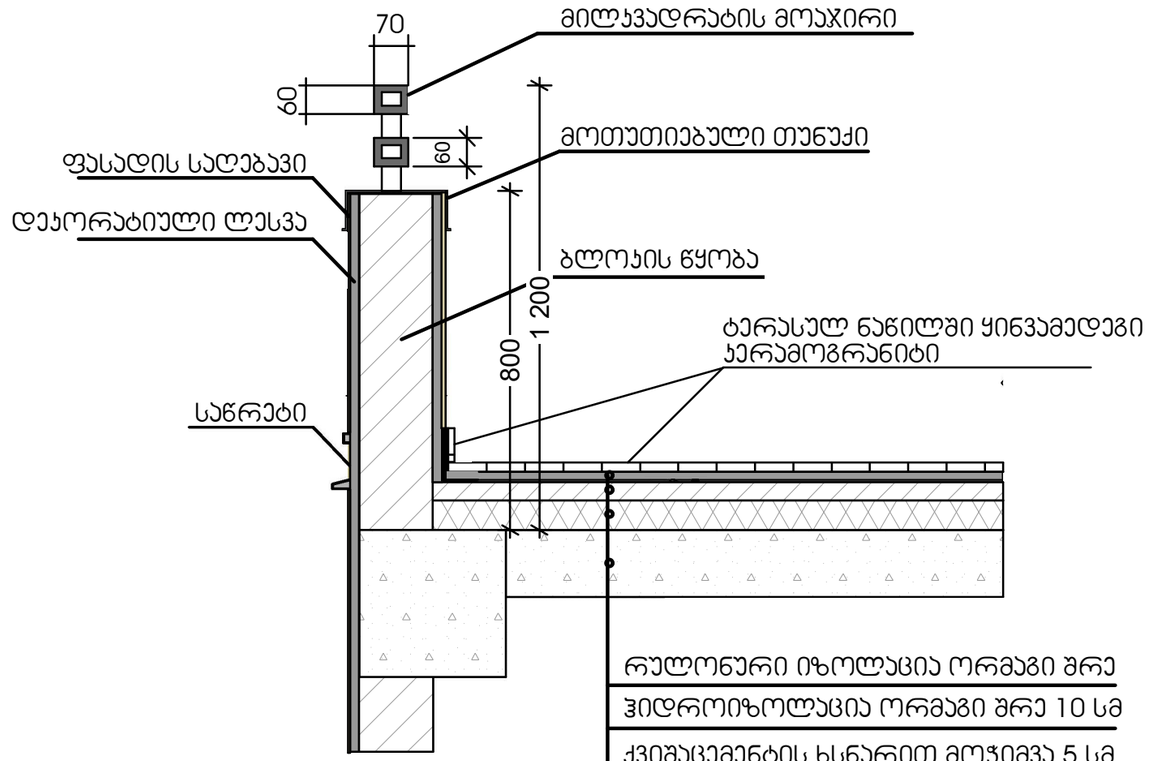

თანამდებობა	გვარი	ხელმოწერა	თარიღი	IT ლაბორატორია		გვ.	ფ
მთ.არქიტექტორი	ნ.ენუქიძე			ფორმატი	ქ.თბილისი, უნივერსიტეტის ქ. ს/ს 01.14.04.029.123		
ავტორი	ნ.ენუქიძე			A - 3	აეროპორტის და ბარბყელი გადახურვის ტიპიური დეტალი		
შეასრულა	ნ.ენუქიძე			მ 1:50			

ქ.თბილისი, უნივერსიტეტის ქ.
ს/კ 01.14.04.029.123

მონაცემთა გამოთვლის ცენტრის შენობის პროექტი

დაჯავებულობის დატვირთვა, მისაწვდომობა,გასასვლელები და წესებთან შესაბამისობის ცხრილი

მიწის ნაკვეთის
საკადასტრო საზღვარი

1 — ჭრილის ხაზი

1 — ღერძის ხაზი

+0.00 — იატაკის მოპირკეთების ნიშნული

სახანძრო მილდგარების სისტემა

წყლის დასალევი შადრევანი

ოთახის/სივრცის აღნიშვნა

ოთახის დასახელება

საწყობი	
N1-2	9.2 მ2

ოთახის/სივრცის ფართობი

ოთახის/სივრცის ნომერი

დაკავებულობა

დაკავებულობის ჯგუფი (ქვეჯგუფი)

სწ
დ.დ. 1

დაკავებულობის დატვირთვა

ღიობი ფილაში

ბლოკის კედელი

თაბაშირ-მუყაოს ფილა

ხელის ცეცხლმაქრი

სახანძრო განგაშის სისტემა

კარის აღნიშვნა

კარის თავისუფალი სიმაღლე
ოთახის ნომერი
2200 / 850 — 109 / - — ხანძარმედეგობა (წთ)
კარის თავისუფალი სიგანე

გასასვლელი

ავტოსაშხეფი

შენობიდან გამოსასვლელი

მისაწვდომი სვლაგეზი

სახანძრო ჰიდრანტი

სახანძრო მისაერთებელი

კედლის ცეცხლმედეგობა
(ერთსაათიანი)

კედლის ცეცხლმედეგობა
(ორსაათიანი)

დამხმარე ჯგუფი (დს)

საქმიანი დაკავებულობა

Architectural Studio
Art - House
Architecture . Design . Construction

დამატებითი ინფორმაცია

http://www.arthouse.ge
Art House Ltd.
Sps. art hauzi
მისამართი:
თბილისი, საქართველო
ვაჟა-ფშაველას გამზ. №16
Tel: 2 36 86 30
E mail: contact@athouse.ge

დამკვეთი:	მისამართი : ქ. თბილისი,
შეთანხმებულია დამკვეთთან	ხელმოწერა

ობიექტის მისამართი:
ქ.თბილისი, უნივერსიტეტის ქ.
ს/კ 01.Т4.04.029.123

პროექტის სახელწოდება

IT ლაბორატორია

ესკიზური პროექტი
არქიტექტურული ნაწილი

დირექტორი:	ნ.ენუქიძე
ავტორი:	ნ.ენუქიძეი

მასშტაბი 1:100	ფორმატი A-3	სულ
	თბილისი 2017 წ.	
პირობითი აღნიშვნები		ფურცელი ა -

დაჯავებულობის ჯგუფების აღნიშვნები

დაჯავებულობის ჯგუფები	დაჯავებულობის ჯგუფის აღნიშვნა	ფერის კოდი	დაშტრიხვა/HATCH	ხაზის სისქე/LINE THICKNESS	დაშტრიხვის მასშტაბი/HATCH SCALE	დაშტრიხვის კუთხე/HATCH ANGLE
თავშეყრის ჯგუფი (თ3)		RGB (34,139,34)	ANSI31	0.05 მმ	40	0
საქმიანი ჯგუფი (სქ)		RGB (79,12,187)	ANSI31	0.05 მმ	40	0
საგანმანათლებლო ჯგუფი - (სგ)		RGB (245,99,20)	ANSI31	0.05 მმ	40	0
სამრეწველო ჯგუფი (სმ)		RGB (160,32,240)	ANSI31	0.05 მმ	40	0
დიდი საფრთხის შემცველი ჯგუფი - (დსშ)		RGB (94,8,58)	ANSI31	0.05 მმ	40	0
დაწესებულებითი ჯგუფი (დწ)		RGB (0,0,255)	ANSI31	0.05 მმ	40	0
სავაჭრო ჯგუფი (ს3)		RGB (255,0,0)	ANSI31	0.05 მმ	40	0
საცხოვრებელი ჯგუფი (ს3)		RGB (255,255,0)	ANSI31	0.05 მმ	40	0
სასაწყობო ჯგუფი (სწ)		RGB (136,135,134)	ANSI31	0.05 მმ	40	0
დამხმარე ჯგუფი (დს)		RGB (57,57,56)	ANSI31	0.05 მმ	40	0

შენიშვნა:

დაჯავებულობის აღნიშვნის დაშტრიხვა, ხაზის სისქე, დაშტრიხვის მასშტაბი და დაშტრიხვის კუთხე მორგებულია AutoCAD - ის სახაზავ პროგრამისთვის, სხვა სახაზავი პროგრამის გამოყენების შემთხვევაში, დაშტრიხვის ტიპი, ხაზის სისქე, მასშტაბი და კუთხე უნდა იყოს აღნიშნულთან მაქსიმალურად მიახლოებული, ხოლო დაჯავებულობის ფერი სხვა სახაზავი პროგრამების შემთხვევაშიც უნდა იყოს მოცემული კოდების მიხედვით.

დამატებითი ინფორმაცია

http://www.arthouse.ge

Art House Ltd.

Sps. art hauzi

მისამართი:
თბილისი, საქართველო
ვაჟა-ფშაველას გამზ. №16
Tel: 2 36 86 30
E mail: contact@athouse.ge

დამკვეთი:	მისამართი : ქ. თბილისი,

შეთანხმებულია დამკვეთთან ხელმოწერა

ობიექტის მისამართი:
ქ.თბილისი, უნივერსიტეტის ქ.
ნ/პ 01.14.04.029.123

პროექტის სახელწოდება

IT ლაბორატორია

ესკიზური პროექტი
არქიტექტურული ნაწილი

დირექტორი:	ნ.ენუქიძე
ავტორი:	ნ.ენუქიძეი

მასშტაბი 1:100	ფორმატი **A-3**	სულ
	თბილისი 2017 წ.	
დაჯავებულობის ჯგუფების აღნიშვნები		ფურცელი ა -

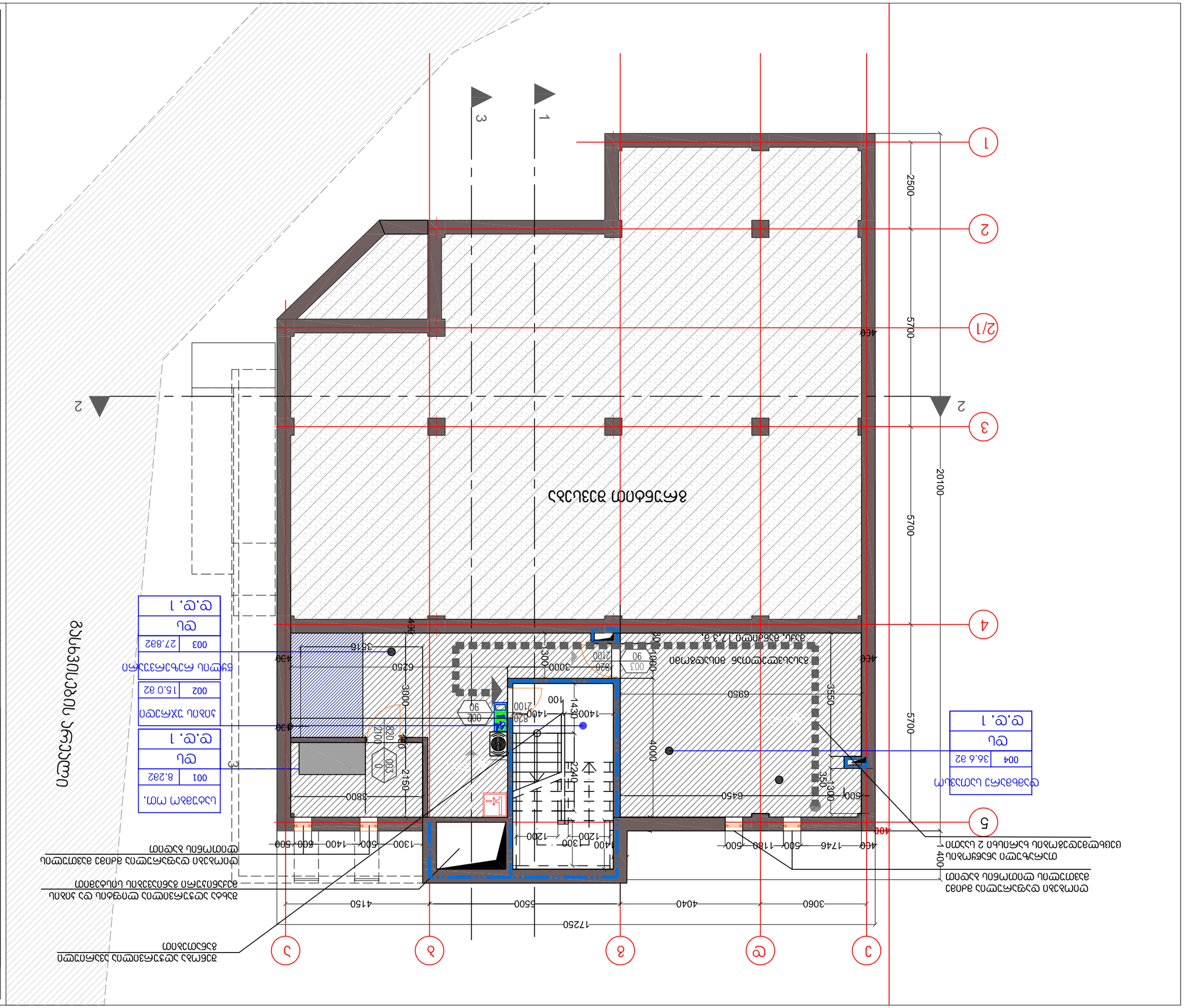

Art House Ltd.

Sps. art hauzi

http://www.arthouse.ge

მისამართი:	ქ. თბილისი, ს.ანაგის ქუჩა №16 კორპუსი-ფანჯრის ბლოკი 2
ტელ:	2 36 86 30
E mail:	contact@arthouse.ge

პროექტის დასახელება და ობიექტის მისამართი:	ქ. თბილისი, ს.ანაგის ქუჩა №16 კორპუსი-ფანჯრის ბლოკი 2 სართულიანი საცხოვრებელი სახლის პროექტირება
ნახაზის დასახელება:	პირველი სართულის იატაკის გეგმა
ავტორი:	ა. ფხაკაძე
თარიღი:	2017 წ. ოქტომბერი
მასშტაბი:	1:100
ნახაზის ნომერი:	A-3
ფურცლების რაოდენობა:	3

Architectural Studio
Art - House
Architecture · Design · Construction
ყველა უფლება დაცულია

შახტა აღჭურვილია ლიფტის და პიბის მექანიური განიავების სისტემით

ტექნიკური ოთ	
106	20.8მ2
სდ	
დ.დ. 1	

დაცვის ოთ.	
106	3.4 მ2
სქ	
დ.დ. 1	

ტექნიკური ოთ. სასერვერო	
105	88.4 მ2
დს	
დ.დ. 3	

ხანძრის ჩაქრობის ავტომატური სისტემები

თარაზული ანაწყობის ცეცხლმედეგობის ხარისხი 2 საათი

დერეფანი	
104	7.0მ2

დერეფანი	
110	14.0 მ2

გასასვლელთან მისადგომი მაქს. მანძილი 18 მ.

გასასვლელთან მისადგომი მაქს. მანძილი 21 მ.

გასასვლელთან მისადგომი მაქს. მანძილი 27 მ.

პიბის უჯრედი	
101	15.0 მ2

ვესტიბიული	
102	28.5მ2

ტექნიკური ოთ	
103	99.5მ2
დს	
დ.დ. 3	

ზენობა აღჭურვილია ავარიული განათებით

ზაქნი N1

მიწის დონე= 500.45

6,83 მ²

8%

8%

SCALE 1:100 0 100 200

N

Architectural Studio Art - House
Architecture . Design . Construction

დამატებითი ინფორმაცია

http://www.arthouse.ge

Art House Ltd.

Sps. art hauzi

მისამართი:
თბილისი, საქართველო
ვაჟა-ფშაველას გამზ. №16
Tel: 2 36 86 30
E mail: contact@athouse.ge

დამკვეთი:	მისამართი : ქ. თბილისი,
ზეთანხმებულია დამკვეთთან	ხელმოწერა

ობიექტის მისამართი:
ქ.თბილისი, უნივერსიტეტის ქ.
ს/კ 01.14.04.029.123

პროექტის სახელწოდება

IT ლაბორატორია

ესკიზური პროექტი
არქიტექტურული ნაწილი

დირექტორი:	ნ.ენუქიძე
ავტორი:	ნ.ენუქიძეი

მასშტაბი 1:100	ფორმატი A-3	სულ
	თბილისი 2017 წ.	

პირველი სართულის დაპავებულობის დათვირთვა, მისაწვდომობა და გასასვლელები

ფურცელი ა -

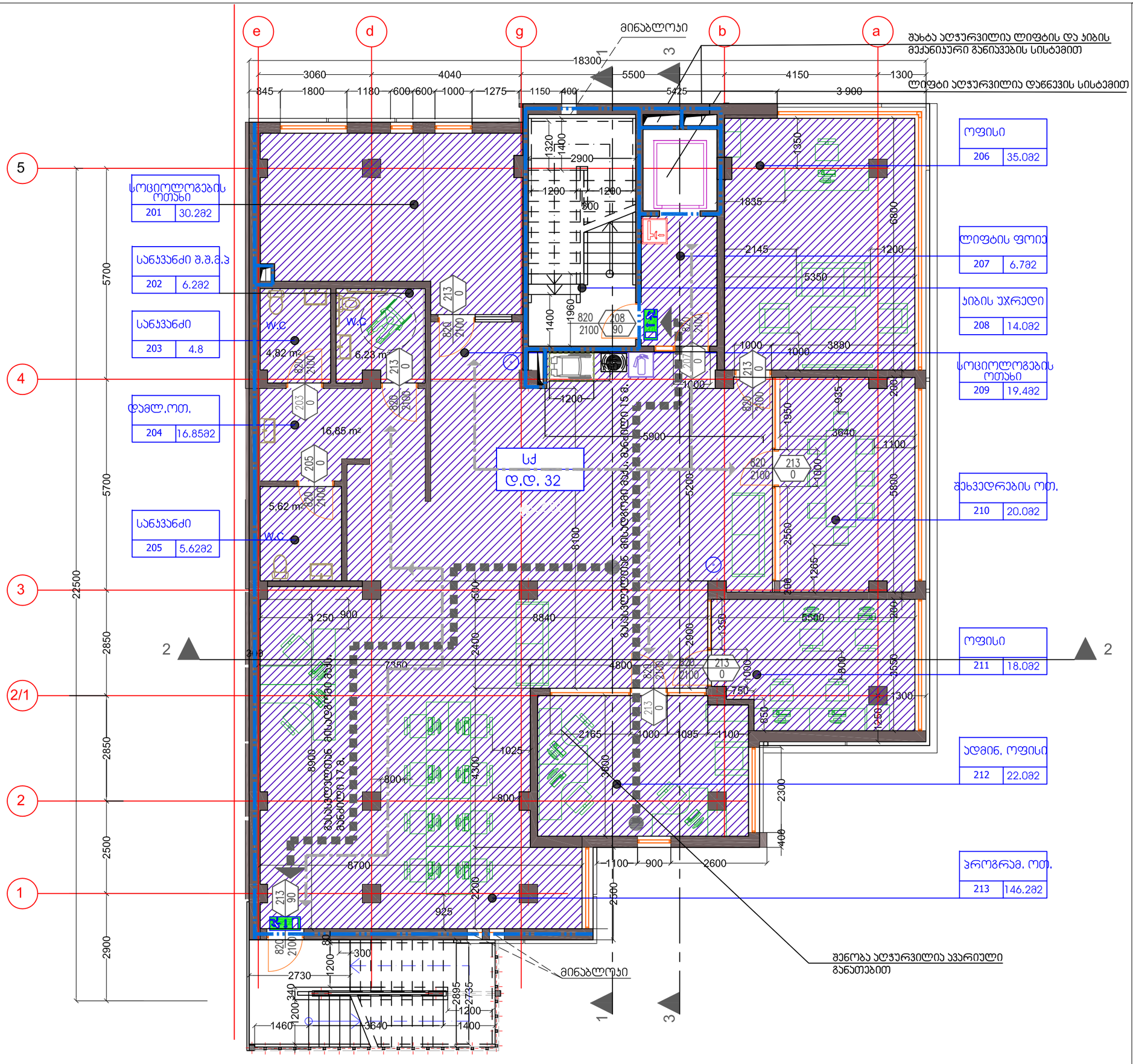

http://www.arthouse.ge

Art House Ltd.

Sps. art hauzi

მისამართი:
თბილისი, საქართველო
ვაჟა-ფშაველას გამზ. №16
Tel: 2 36 86 30
E mail: contact@athouse.ge

დამატებითი ინფორმაცია

დამკვეთი:	მისამართი : ქ. თბილისი,
შეთანხმებულია დამკვეთთან	ხელმოწერა

ობიექტის მისამართი:
ქ.თბილისი, უნივერსიტეტის ქ.
ს/კ 01.14.04.029.123

პროექტის სახელწოდება

IT ლაბორატორია

ესკიზური პროექტი
არქიტექტურული ნაწილი

დირექტორი: ნ.ენუქიძე
ავტორი: ნ.ენუქიძე

მასშტაბი 1:100	ფორმატი A-3	სულ
	თბილისი 2017 წ.	
მეორე სართულის დაპავებულობის დათვირთვა, მისაწვდომობა და გასასვლელები		ფურცელი ა -

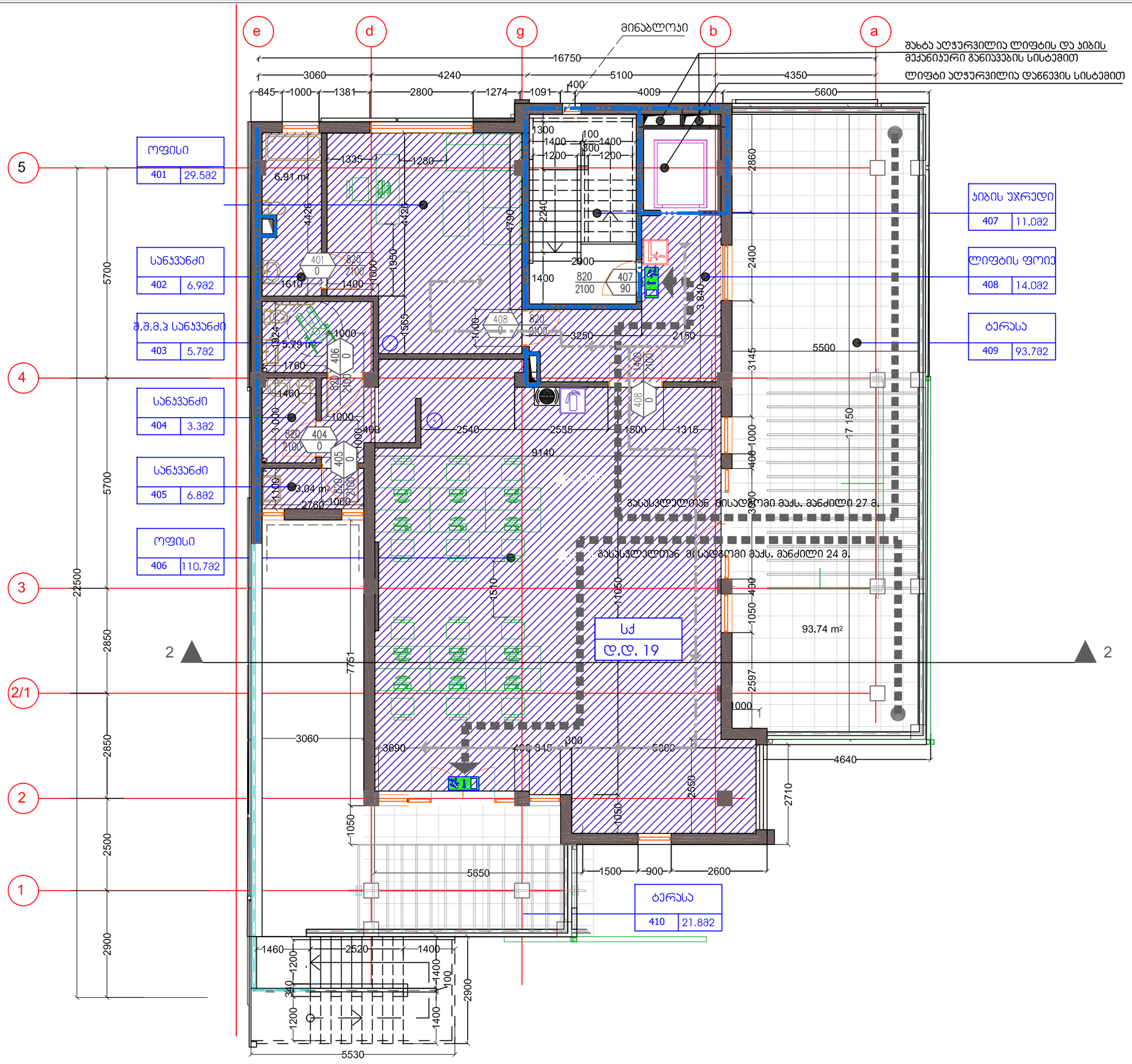
e
d
g
b
a
მინაბლოკი
შახტა აღჭურვილია ლიფტის და ჯიბის მექანიკური განიავების სისტემით
ლიფტი აღჭურვილია დაწნევის სისტემით
16750
3060
4240
5100
4350
845
1000
1381
2800
1274
1091
400
4009
5600
5
4
3
2
2/1
1
ოფისი 401 29.58მ
სანჯვანძი 402 6.98მ
შ.შ.მ.პ სანჯვანძი 403 5.78მ
სანჯვანძი 404 3.38მ
სანჯვანძი 405 6.88მ
ოფისი 406 110.78მ
ჯიბის უჯრედი 407 11.08მ
ლიფტის ფოიე 408 14.08მ
ტერასა 409 93.78მ
ტერასა 410 21.88მ
სქ
დ.დ. 19
6.91 m²
5.79 m²
3.04 m²
93.74 m²
5700
5700
2500
2850
2850
2500
2900
7751
5500
9140
2540
2535
1500
1315
17 150
3840
3145
2400
2860
2597
4640
2710
3250
2150
3690
5650
1500
900
2600
5530
1460
2520
1400
1510
1050
430
1000
3060
800
1565
4790
4426
2900
2240
1300
1400
100
800
1200
1610
1760
1460
1100
2760
1315
1000
2100
820
0
401
402
403
404
405
406
407
408
90
400
345
340
1200
1400
100
2900
1050
1050
2550
1050
1000
400
3900
2900
2900
2

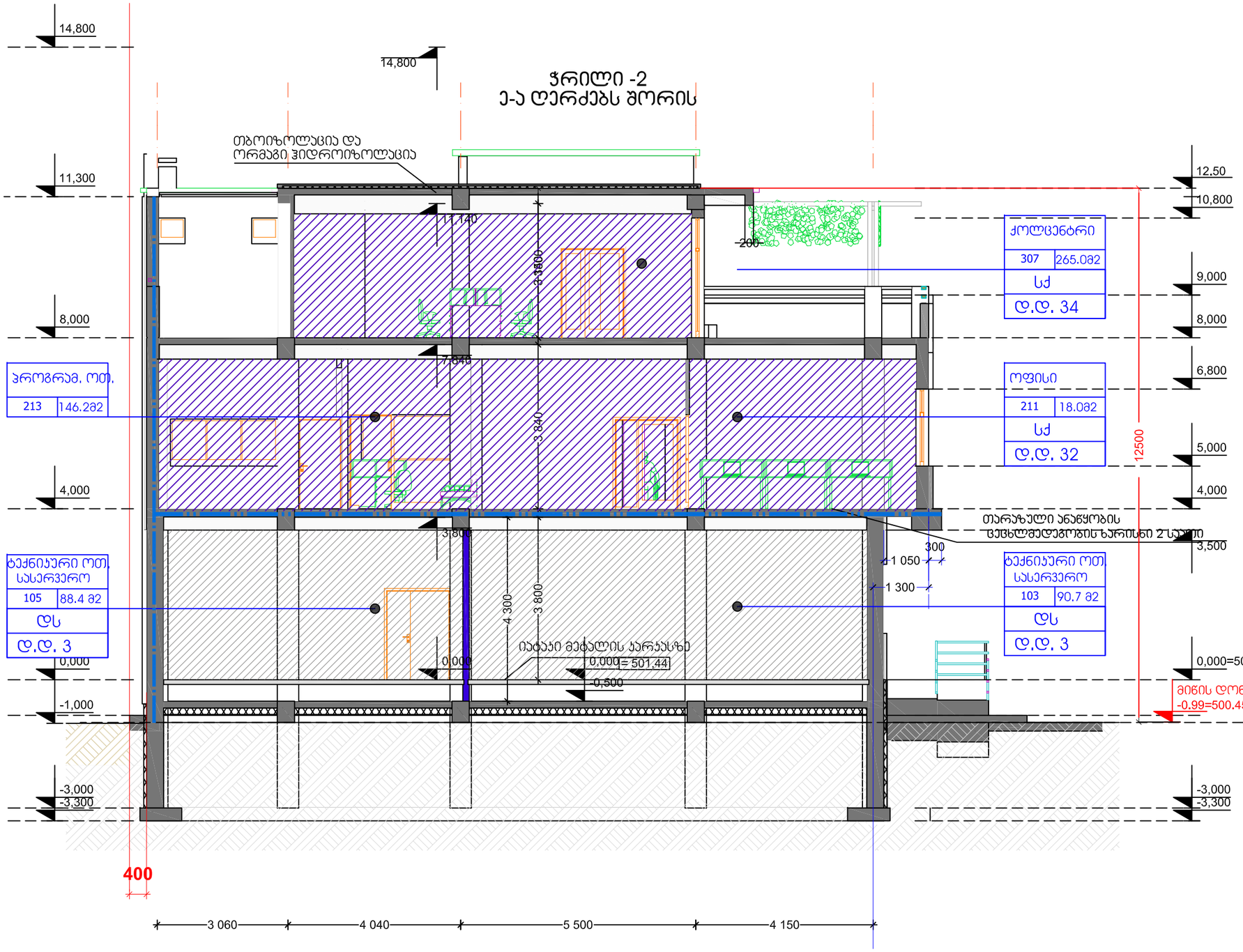

დამატებითი ინფორმაცია

HTTP://WWW.ARTHOUSE.GE

Art House Ltd.

შპს. არტ ჰაუსი

მისამართი:
თბილისი, საქართველო
ვაჟა-ფშაველას გამზ. №16

Tel: 2 36 86 30

E mail: contact@athouse.ge

დამკვეთი:	მისამართი : ქ. თბილისი,

ჟეთანხმებულია დამკვეთთან — ხელმოწერა

ობიექტის მისამართი:
ქ.თბილისი, [illegible]

პროექტის სახელწოდება

IT ლაბორატორია

ესკიზური პროექტი
არქიტექტურული ნაწილი

დირექტორი:	ნ.ენუქიძე
ავტორი:	ნ.ენუქიძე

მასშტაბი 1:100	ფორმატი A-3 თბილისი 2017 წ.	სულ
ჭრილი -2 ე-ა ღერძებს შორის		ფურცელი ა-

შენობა-ნაგებობის უსაფრთხოების წესებთან შესაბამისობის ანალიზი

გამოყენებული წესები - შენობა-ნაგებობის უსაფრთხოების წესები

ჩამოთვალეთ შენობის დაკავებულებები და აღწერეთ თითოეული გამოყენება
დამხმარე და სხვადასხვა დანიშნულების ჯგუფი **დს** (დამხმარე სათავსო,წყლის რეზერვუარი - 3.00 ნიშნულზე) (ტექნიკური ოთ. სასერვერო 0.00 ნიშნულზე)
საქმიანი ჯგუფი **სქ** (დაცვის ოთახი 0,00 ნიშნულზე); (ოფისი; სოციოლოგების ოთახი;შეხვედრების ოთახი; პროგრამისტების ოთახი,+4.00 ნიშნულზე); (კოლცენტრი +8.00 ნიშნულზე);

კონსტრუქციის ტიპი:	
განსაზღვრეთ კონსტრუქციის არსებული შენობისთვის: მაგალითი: II-A, II-B, V-A, V-B	
განსაზღვრეთ კონსტრუქციის ტიპი ახალი შენობისთვის: მაგალითი: II-A, II-B, V-A, V-B	II –B
შერეული კონსტრუქციის შემთხვევაში მიუთითეთ ტიპები, რომელიც გამოყენებული იქნება, განსაზღვრეთ ტიპები და მათი მდებარეობა:	

სიმაღლის შეზღუდვები		
დაკავებულობები	დასაშვები სართულიანობა	შემოთავაზებული სართულიანობა
დამხმარე და სხვადასხვა დანიშნულების ჯგუფი **დს**	2	2
საქმიანი ჯგუფი **სქ**	4	4
	დასაშვები სიმაღლე	შემოთავაზებული სიმაღლე მიწის დონე -0.99 (500.45)
საერთო სიმაღლე =	16.8	11.50 მეტრი
მიწის ზემოთ სართულის რაოდენობა =		3

ფართობის შეზღუდვები		
დაკავებულობები	დასაშვები ფართობი (ცხრილი 503)	შემოთავაზებული ფართობი
დამხმარე და სხვადასხვა დანიშნულების ჯგუფი **დს**	**790.0 კვ.მ**	**206.6 კვ.მ**
საქმიანი ჯგუფი **სქ**	**2140.0 კვ.მ**	**682.4 კვ.მ**
იატაკის საერთო ფართობი =	**966.0მ²**	
იატაკების რაოდენობა =	**4**	
შენობის საერთო ფართობი =	**1186.0 მ²**	

გარე კედლის ცეცხლმედეგობისა და ღიობისადმი მოთხოვნები ცხრილების 602-ის და 705.8 -ის მიხედვით									
გარე კედელი	ხანძარსაწინააღმდეგო მანძილი (მეტრი)	ცეცხლმედეგობის ხარისხი (საათი)		კედლის ღიობების ფართობი (კედლის %)					
		მოთხოვნილი	გათვალისწინებული	დასაშვები			გათვალისწინებული		
				დაცული	დაუცველი საშხეფებით	დაუცველი	დაცული	დაუცველი საშხეფებით	დაუცველი
აღმოსავლეთი („1-5“ ღერძებში)	10.08 – 13,39	0	0	შეუზღუდავი	შეუზღუდავი	შეუზღუდავი			17%
დასავლეთი („5-4“ ღერძებში)	0,40 მ.	1 საათი	1 საათი	45%	45%	დაუშვებელია			0%
(„4-3“ ღერძებში)	3.46მ	0	0			15%			1.12%
(„3-1“ ღერძებში)	0.40 მ.	1 საათი	1 საათი			დაუშვებელია			0%
ჩრდილოეთი („ა-ე“ ღერძებში)	19,09-20,59 მ.	0	0	შეუზღუდავი	შეუზღუდავი	შეუზღუდავი			13%
სამხრეთი („ე-ა“ ღერძებში)	18,92-26,80 მ	0	0	შეუზღუდავი	შეუზღუდავი	შეუზღუდავი			7.8%

ხანძრისაგან დაცვის სისტემებისადმი მოთხოვნები							
დაკავებულობები/ სივრცეები/გასასვლელი საშუალებები	ავტოსაშხეფი სისტემა	ალტერნატიული ავტომატური ცეცხლსაქრობი სისტემები	სახანძრო განგაშისა, კვამლაღმოჩენი და ცეცხლაღმოჩენი სისტემები	სახანძრო მილდგარების სისტემები	კვამლის საკონტროლო სისტემები	ხელის ცეცხლმაქრები	საავარიო განგაშის სისტემები
საქმიანი ჯგუფი სქ	---	---	კი	კი	---	კი	---
დამხმარე და სხვადასხვა დანიშნულების ჯგუფი დს	---	---	კი	კი	---	კი	---
კიბის უჯრედი					---		
ლიფტები					კი (ლიფტის შახტაში ჰაერის დაწნევის სისტემა)		
ვესტიბიული	კი		კი	კი			

სახანძრო-სამაშველო სამსახურის მიერ გამოსაყენებელი მისაერთებლები	კი
სახანძრო ტუმბოები და წყლის რეზერვუარი (განთვსებულია სართულზე)	კი

თითოეული სართულიდან გასასვლელი საშუალება									
სართულები	დაკავებულობა და დაკავებულობის დატვირთვის ჯამური მაჩვენებელი	მოთხოვნილი გასასვლელების/გასასვლელთან მისადგომის რაოდენობა	გათვალისწინებული გასასვლელების/გასასვლელთან მისადგომის რაოდენობა და ტიპი	გასასვლელის საშუალებების სიგანე(მ)					
				გზა-კიბეები		დერაფანი,		გზა-კარი	
				მოთხოვნილი	გათვალისწინებული	მოთხოვნილი	გათვალისწინებული	მოთხოვნილი	გათვალისწინებული
მიწის დონის ქვედა სართული -3.00 ნიშნულზე	დამხმარე და სხვადასხვა დანიშნულების ჯგუფი დს (ს.დ.დ 3)	1	1 (გასასვლელთან მისადგომი გზა კიბე)	0.90 მ	1.40 მ	1.20	1.30	0,82	0,82
პირველი სართული (0,00 ნიშნულზე)	საქმიანი ჯგუფი სქ (ს.დ.დ 1) დამხმარე და სხვადასხვა დანიშნულების ჯგუფი დს (ს.დ.დ 7)	2	1 (გარე გასასვლელი გზა-კიბე) 1 (გასასვლელი გზა კარი)	1.20 მ 1.20 მ	1.40 მ 1.40 მ	1.20მ	1.50მ	0,82მ 0.82მ	0,82 მ 0.82 მ
მეორე სართული (+4.00 ნიშნულზე)	საქმიანი ჯგუფი სქ (ს.დ.დ 32)	2	1 (შიგა გასასვლელის გზა-კიბე)	1.20მ	1.40მ			0.82მ	0.82მ

			1 (გარე გასასვლელის გზა-კიბე)	1.20მ	1.40მ			0.82მ	0.82მ
მესამე სართული (+8.00 ნიშნულზე)	საქმიანი ჯგუფი სქ (ს.დ.დ 12)		1 (შიგა გასასვლელის გზა-კიბე) 1 (გარე გასასვლელის გზა-კიბე)	1.20 მ 1.20 მ	1.40 მ 1.40 მ			0,82მ 0.82მ	0,82მ 0.82მ

განიავებისადმი მოთხოვნები		
დაკავებულობები/სივრცეები/გასასვლელი საშუალებები	ბუნებრივი განიავება	ხელოვნური განიავება
დამხმარე და სხვადასხვა დანიშნულების ჯგუფი დს (წყლის რეზერვუარი, სატუმბო ოთახი, დამხმარე სათავსო -3,00 ნიშნულზე) (ტექნიკური ოთახი სასერვერო 0,00 ნიშნულზე)	კი	კი

საქმიანი ჯგუფი სქ	კი	
კიბის უჯრედი		კი
ლიფტები		კი
დერეფანი (0.00 ნიშნულზე)	კი	

წყალსადენი სისტემის ფიქსირებული მოწყობილობების რაოდენობა ცხრილი 1602.1-ის მიხედვით												
სართულები	დაკავებულობა და დაკავებულობის დატვირთვის ჯამური მაჩვენებელი	ფიქსირებული მოწყობილობები											
		უნიტაზი		ტუალეტის ხელსაბანები		აბაზანა/შხაპი		სასმელი წყლის ფანტანი		სამომსახურეო ნიჟარა		სამზარეულოს ნიჟარა	
		მოთხოვნილი	დაშვებული	მოთხოვნილი	დაშვებული	მოთხოვნილი	დაშვებული	მოთხოვნილი	დაშვებული	მოთხოვნილი	დაშვებული	მოთხოვნილი	დაშვებული
მიწის დონის ქვედა სართული -3.00 ნიშნულზე	დამხმარე და სხვადასხვა დანიშნულების ჯგუფი დს (ს.დ.დ 3)	-	-	-	-	-	-	-	-	-	-	-	-

პირველი სართული (0,00 ნიშნულზე)	საქმიანი ჯგუფი **სქ** **(ს.დ.დ 1)** დამხმარე და სხვადასხვა დანიშნულების ჯგუფი **დს** **(ს.დ.დ 7)**	**1**	**1**	**1**	**1**	-	-	**1**	**2**	**1**	**1**	-	-
მეორე სართული (+4.00)	საქმიანი ჯგუფი **სქ** **(ს.დ.დ 32)**	**1**	**3**	**1**	**3**	-	-	**1**	**2**	-	-	-	-
მესამე სართული	საქმიანი ჯგუფი **სქ** **(ს.დ.დ 12)**	**1**	**3**	**1**	**3**	-	-	**1**	**2**				