# ფასადი 1-5

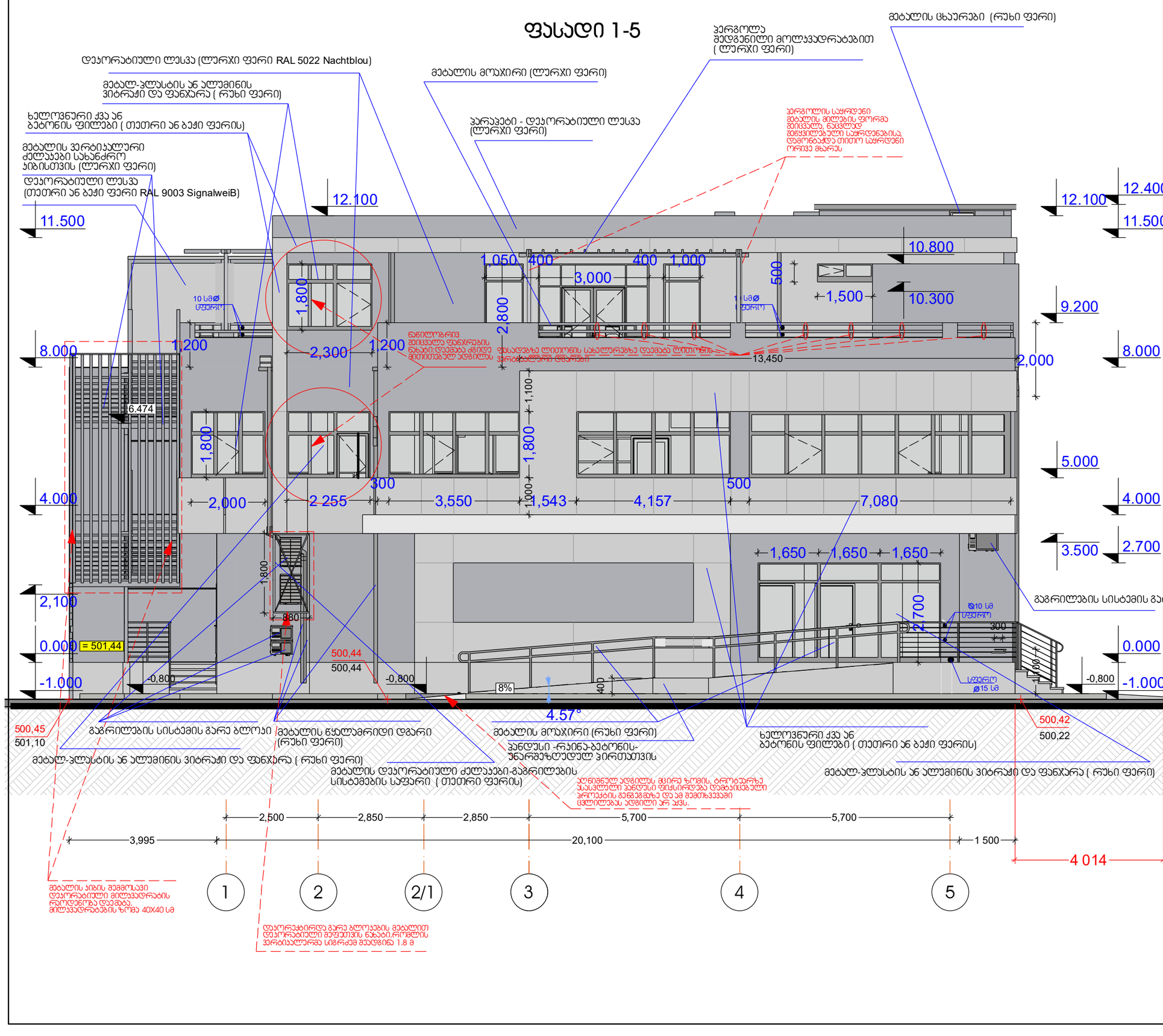


Architectural Studio
Art - House
Architecture . Design . Construction

**დამატებითი ინფორმაცია**

500,45 საპროექტო ნიშნული
501,10 არსებული ნიშნული ნიშნული


HTTP://WWW.ARTHOUSE.GE

**Art House Ltd.**

შპს. არტ ჰაუსი

მისამართი:
თბილისი, საქართველო
ვაჟა-ფშაველას გამზ. №16

**Tel:** 2 36 86 30
**E mail:** contact@athouse.ge


გაგრილების სისტემის გარე ბლოკი

| | |
|---|---|
| შემკვეთი: | მისამართი : ქ. თბილისი, |
| შეთანხმებულია შემკვეთთან | სალგოწერა |

**ობიექტის მისამართი:**
ქ.თბილისი, უნივერსიტეტის ქ.
ს/კ 01.14.04.029.123

პროექტის სახელწოდება

**IT ლაბორატორია**

**ესკიზური პროექტი**
**არქიტექტურული ნაწილი**

| | |
|---|---|
| დირექტორი: | ნ.ენუქიძე |
| ავტორი: | ნ.ენუქიძეი |

| | | |
|---|---|---|
| მასშტაბი 1:100 | ფორმატი A-3<br>თბილისი 2018 წ. | სულ |
| ფასადი 1-5 | | ფურცელი ა - |

# ფასადი ა-ე

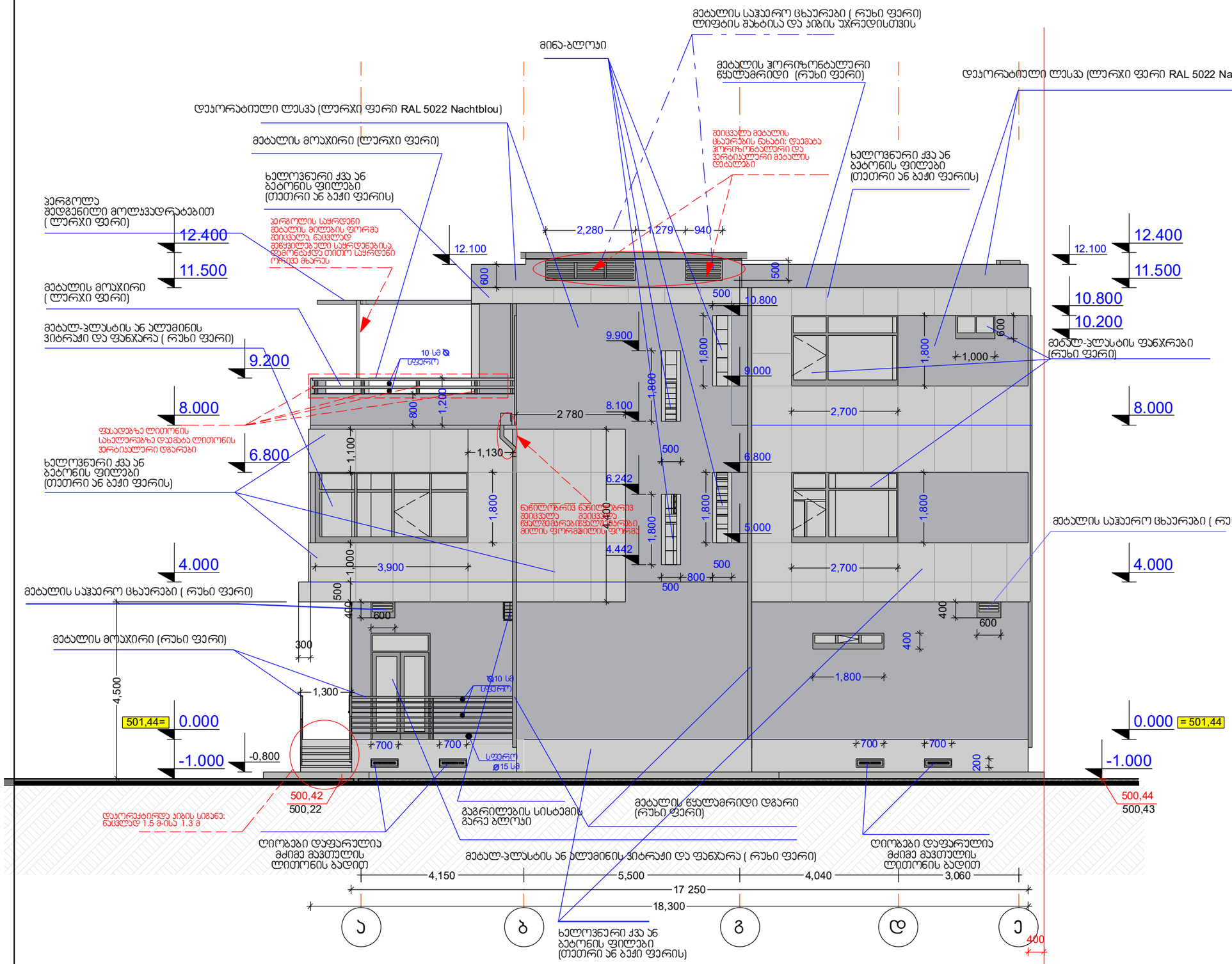



Architectural Studio
Art - House
Architecture . Design . Construction

HTTP://WWW.ARTHOUSE.GE

**Art House Ltd.**

შპს. არტ ჰაუზი

მისამართი:
თბილისი. საქართველო
ვაჟა-ფშაველას გამზ. №16

**Tel:** 2 36 86 30
**E mail:** contact@athouse.ge


დამატებითი ინფორმაცია

500,45 საპროექტო ნიშნული
501,10 არსებული ნიშნული ნიშნული

| | |
|---|---|
| დამკვეთი: | მისამართი : ქ. თბილისი, |

შეთანხმებულია დამკვეთთან — ხელმოწერა

ობიექტის მისამართი:
ქ.თბილისი, უნივერსიტეტის ქ.
ს/კ 01.14.04.029.123

პროექტის სახელწოდება

**IT ლაბორატორია**

ესკიზური პროექტი
არქიტექტურული ნაწილი

| | |
|---|---|
| დირექტორი: | ნ.ენუქიძე |
| ავტორი: | ნ.ენუქიძე |

| | | |
|---|---|---|
| მასშტაბი 1:100 | ფორმატი A-3 | სულ |
| | თბილისი 2018 წ. | |
| ფასადი ა-ე | | ფურცელი ა- |

# ფასადი ე-ა

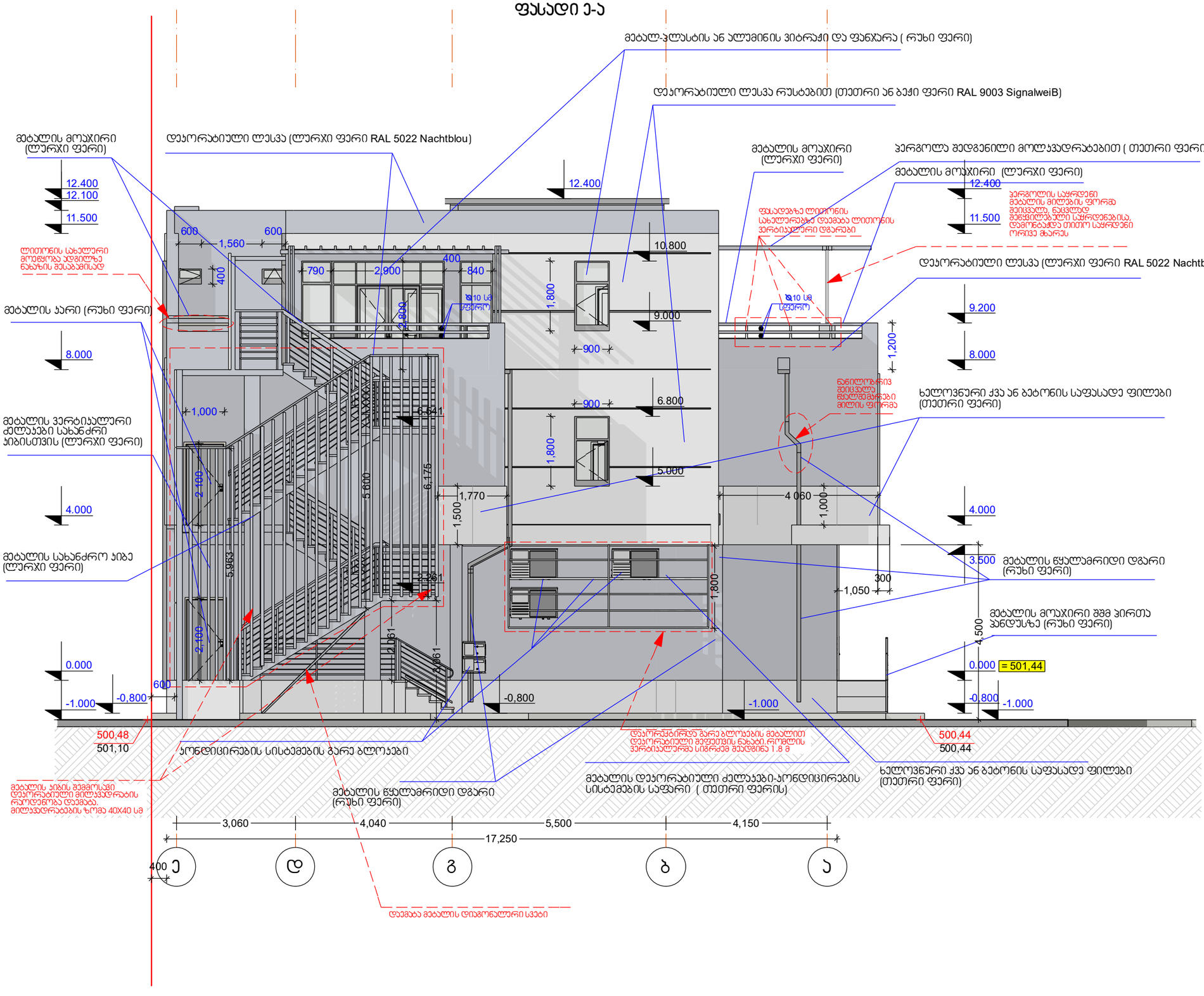
მეტალ-პლასტის ან ალუმინის ვიტრაჟი და ფანჯარა ( რუხი ფერი)
დეკორატიული ლესვა რუსტებით (თეთრი ან ბეჟი ფერი RAL 9003 SignalweiB)
მეტალის მოაჯირი (ლურჯი ფერი)
დეკორატიული ლესვა (ლურჯი ფერი RAL 5022 Nachtblou)
პერგოლა მდგენილი მოლაჯვრატებით ( თეთრი ფერი)
მეტალის მოაჯირი (ლურჯი ფერი)
ლითონის სახალური მოეწყობა აგგილზე ნახაზის მიხედვით
მეტალის ჯარი (რუხი ფერი)
მეტალის ვერტიკალური ძელაკები სახანძრო ჰიბისთვის (ლურჯი ფერი)
მეტალის სახანძრო ჰიბე (ლურჯი ფერი)
ფასადებზე ლითონის სახალურებზე დემაბა ლითონის პერტიკალური დგარები
ხალოვნური ქვა ან ბეტონის საფასადე ფილები (თეთრი ფერი)
მეტალის წყალმარიდი დგარი (რუხი ფერი)
მეტალის მოაჯირი შშმ პირთა პანდუსზე (რუხი ფერი)
პანდუსის ფილები
პანდუსის ფილები
პანდუსის ფილები

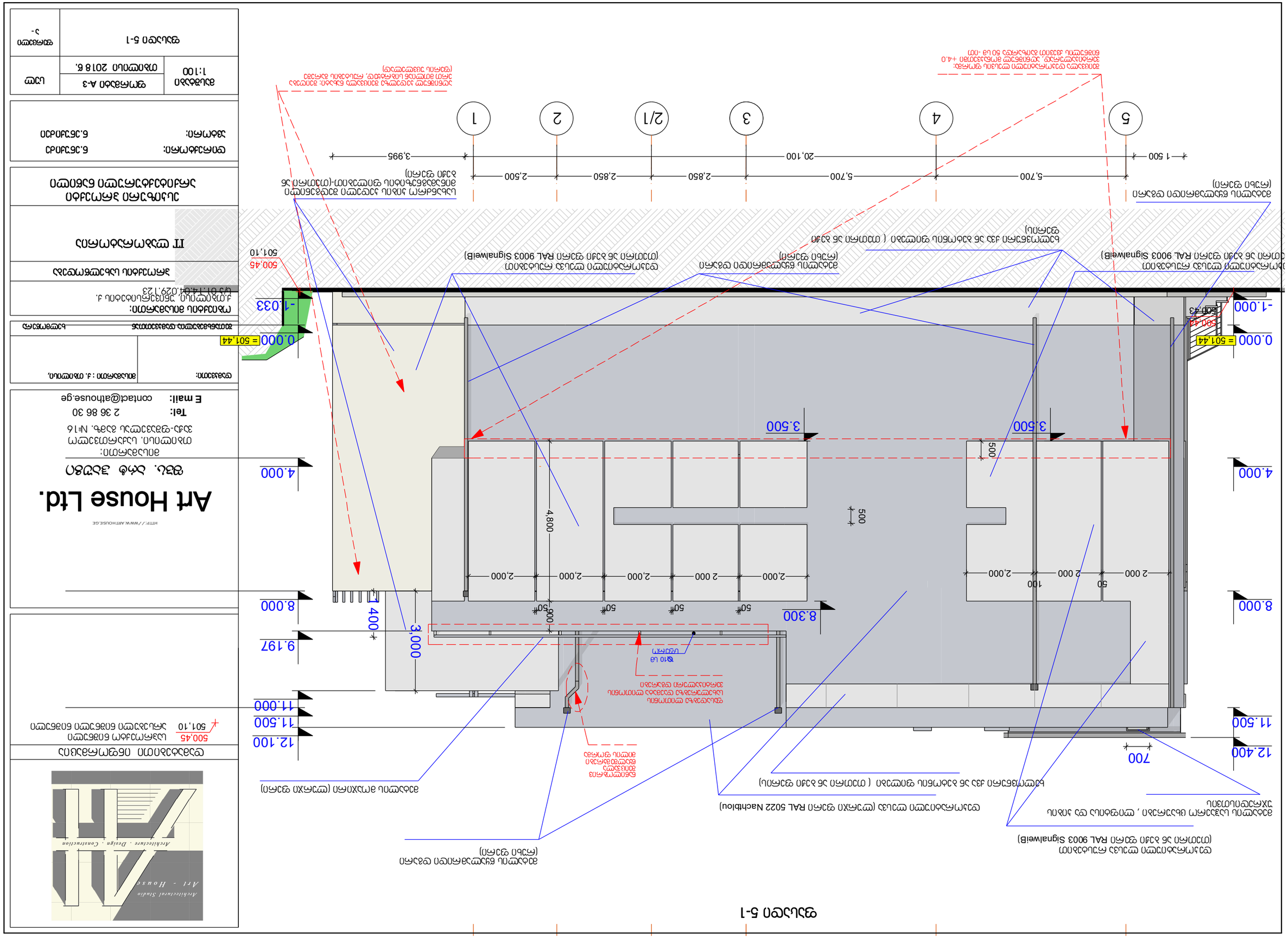
5-1 ფასადი
4.000
3.500
500
0.000 = 501.44
-1.033
500.45
501.10
-1.000
500.43
3.500
4.000
8.300
8.000
9.197
400
3,000
12.400
11.500
12.100
11.500
11.000
700
50
2 000
100
2,000
2 000
2,000
2 000
2,000
2,000
2 000
2,000
4,800
500
50
50
50
50
50
50
1 500
5,700
5,700
2,850
2,850
2,500
20,100
3,995
5
4
3
2/1
2
1
ალუმინის ხვრელიანი ფასადი (ფანჯარა)
ალუმინის ხვრელიანი ფასადი (ფანჯარა)
ალუმინის ხვრელიანი ფასადი (ფანჯარა)

# მეტალ პლასტის ან ალუმინის ფანჯრები

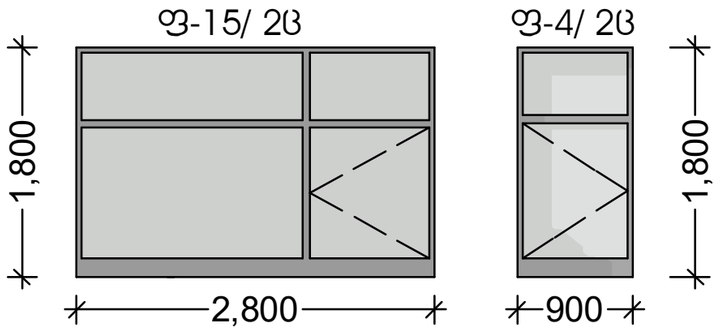


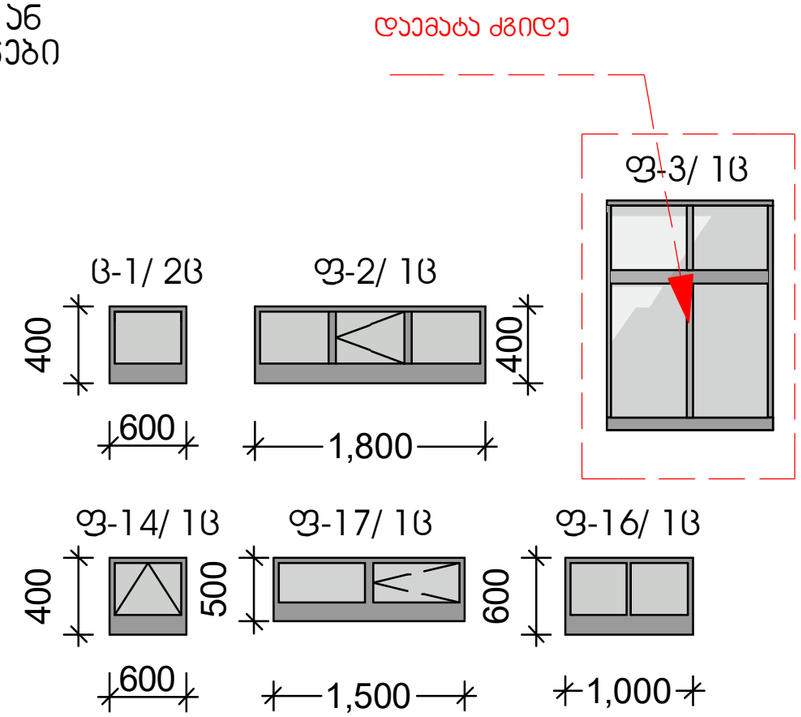


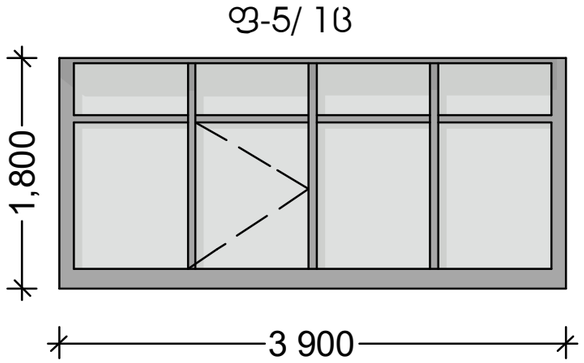


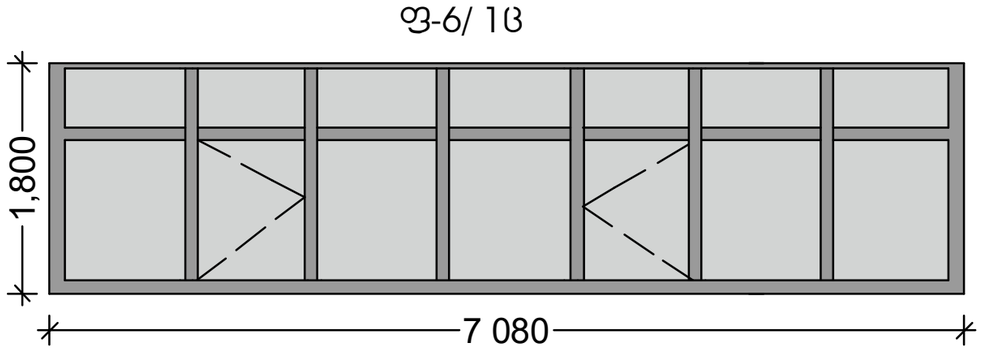


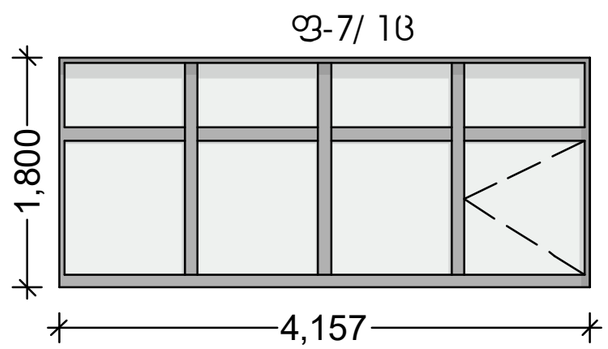


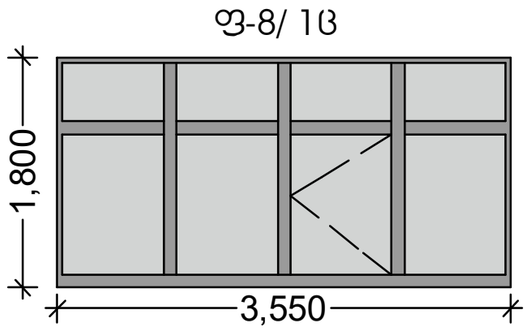


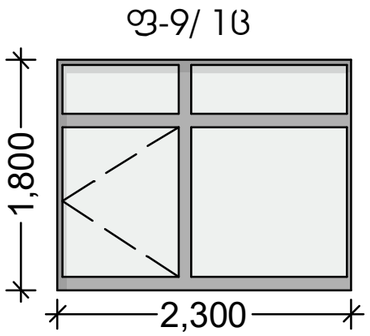


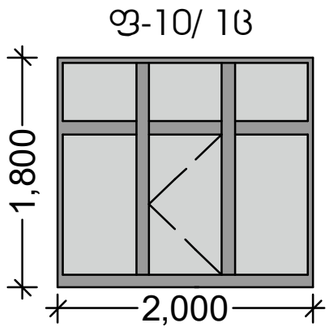





დამატებითი ინფორმაცია

გაღების მიმართულება ნაჩვენებია ინტერიერის მხრიდან


HTTP://WWW.ARTHOUSE.GE

**Art House Ltd.**

შპს. არტ ჰაუსი

მისამართი:
თბილისი. საქართველო
ვაჟა-ფშაველას გამზ. №16

**Tel:** 2 36 86 30
**E mail:** contact@athouse.ge


| დამკვეთი: | მისამართი : ქ. თბილისი, |
|---|---|
| ჯეთანხმებულია დამკვეთთან | ხელმოწერა |

ობიექტის მისამართი:
ქ.თბილისი, უნივერსიტეტის ქ. ს/კ 01.14.04.029.123

პროექტის სახელწოდება

IT ლაბორატორია

ესკიზური პროექტი
არქიტექტურული ნაწილი

| | |
|---|---|
| დირექტორი: | ნ.ენუქიძე |
| ავტორი: | ნ.ენუქიძეი |

| მასშტაბი 1:50 | ფორმატი A-3 | სულ |
|---|---|---|
| | თბილისი 2017 წ. | |
| ფანჯრების სპეციფიკაცია | | ფურცელი ა- |

## ალუმინის ან მეტალ პლასტის ვიტრაჟები

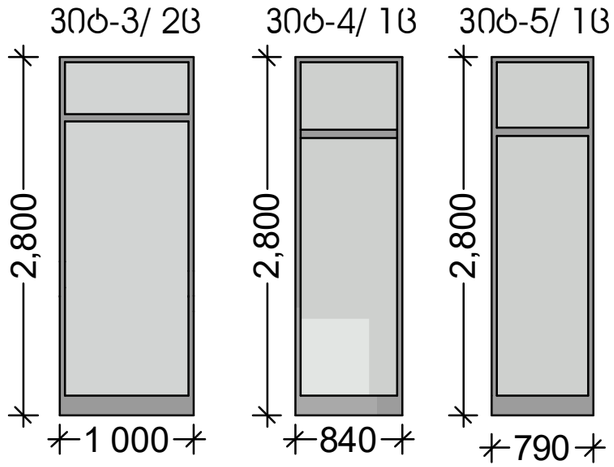


## ალუმინის ვიტრაჟი

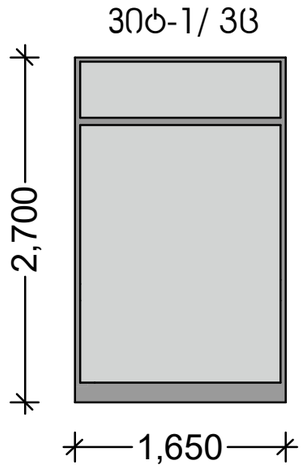


## ალუმინის ან მეტალ პლასტის კარი

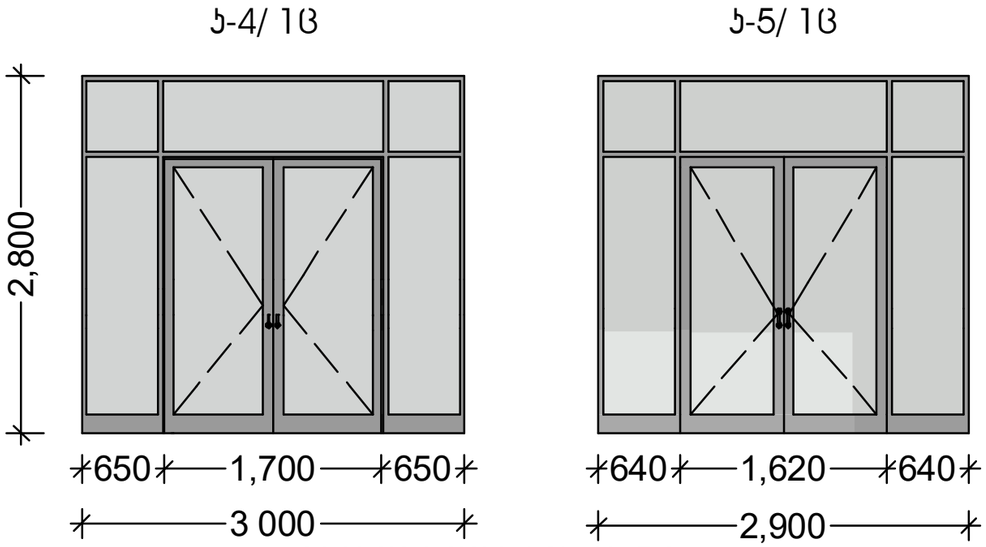


## მეტალ-პლასტის კარი

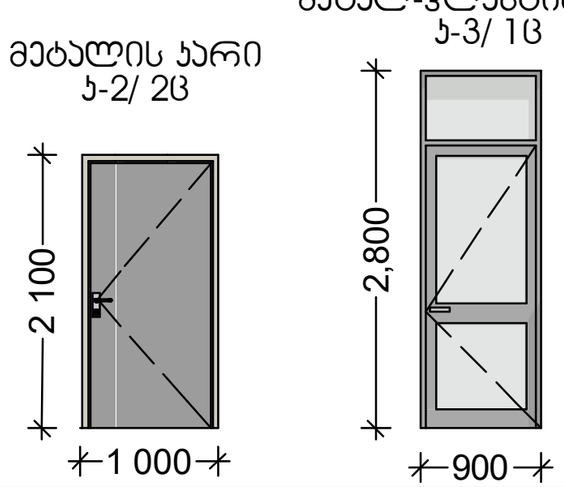


## ალუმინის კარი

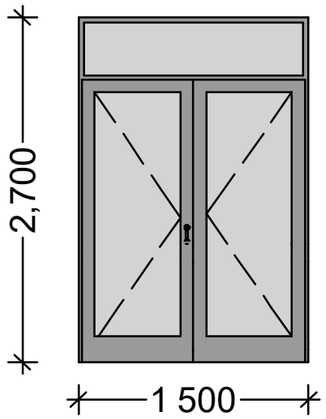


დაპორექტირდა

## მეტალის ცხაურები

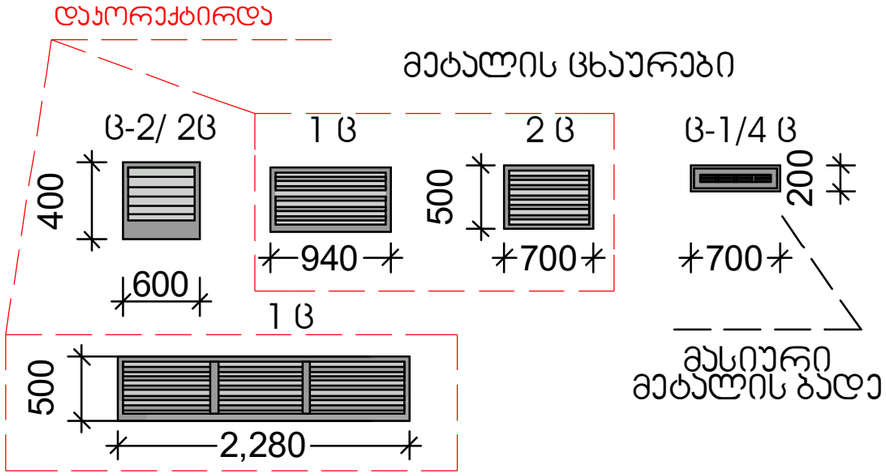



Architectural Studio
Art - House
Architecture . Design . Construction

დამატებითი ინფორმაცია

გალების მიმართულება
ნაჩვენებია ინტერიერის
მხრიდან

HTTP://WWW.ARTHOUSE.GE

**Art House Ltd.**

შპს. არტ ჰაუსი

მისამართი:
თბილისი, საქართველო
ვაჟა-ფშაველას გამზ. №16

**Tel:** 2 36 86 30
**E mail:** contact@athouse.ge


| | |
|---|---|
| დამკვეთი: | მისამართი : ქ. თბილისი, |
| შეთანხმებულია დამკვეთთან | სქემოწერა |

ობიექტის მისამართი:
ქ.თბილისი, უნივერსიტეტის ქ.
ს/კ 01.14.04.029.123

პროექტის სახელწოდება

**IT ლაბორატორია**

ესკიზური პროექტი
არქიტექტურული ნაწილი

| | |
|---|---|
| დირექტორი: | ნ.ენუქიძე |
| ხელმძღვანელი: | ნ.ენუქიძე |

| | | |
|---|---|---|
| მასშტაბი 1:50 | ფორმატი A-3 | სულ |
| | თბილისი 2017 წ. | |

ვიტრაჟების,კარების და ცხაურების სპეციფიკაცია

ფურცელი ა-