საკადასტრო კოდი: **01.72.14.011.295**

განცხადების ნომერი: **882019815041**

მომზადების თარიღი: **04/10/2019**

ნაკვეთის დანიშნულება: **არასასოფლო სამეურნეო**

ფართობი: **4101 კვ.მ (WGS 84 / UTM zone 38N)**

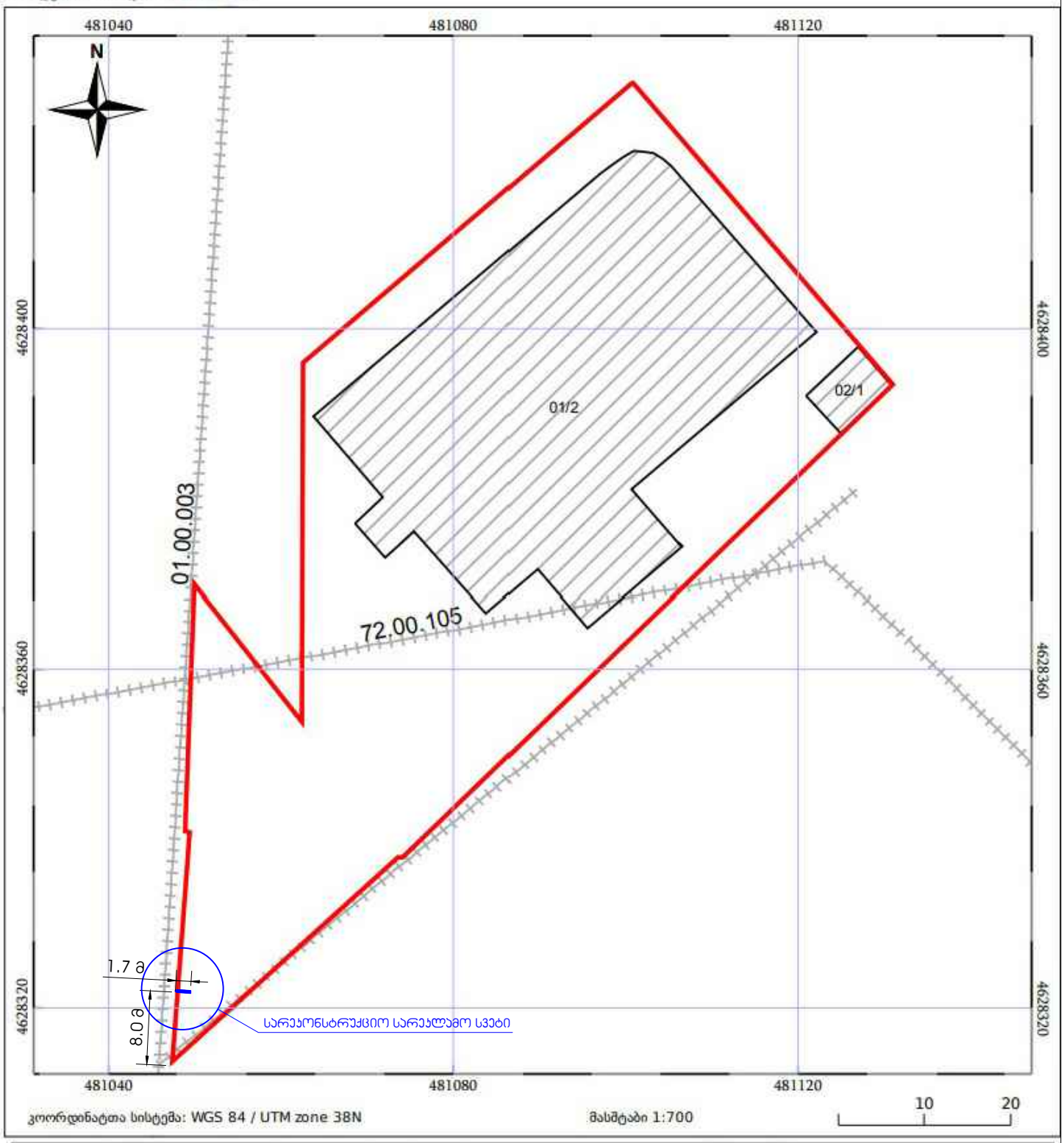

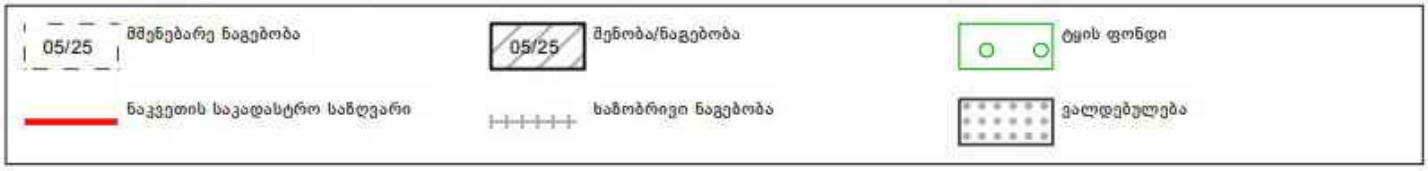

სარეკლამო სვეტის ფასადი

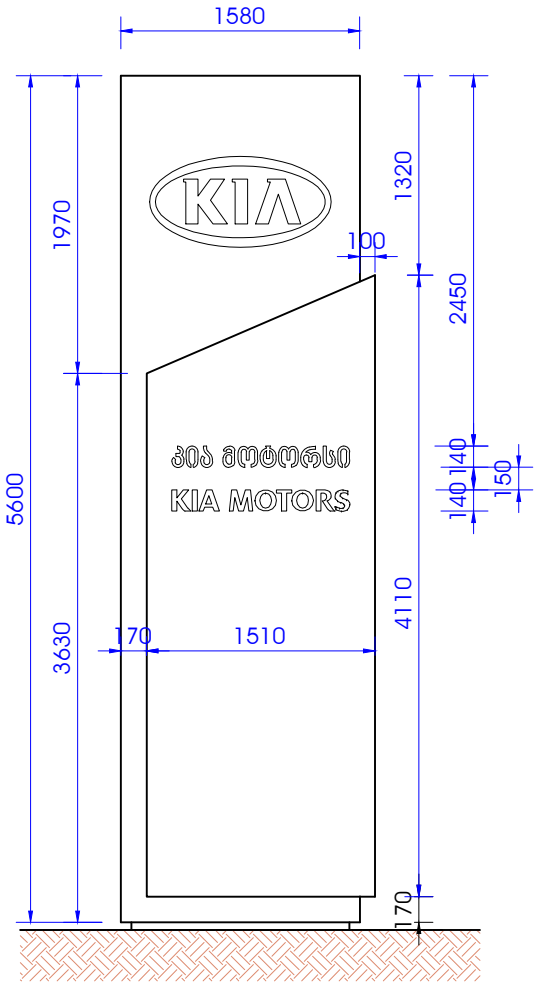

სარეკლამო სვეტის გვერდხედი

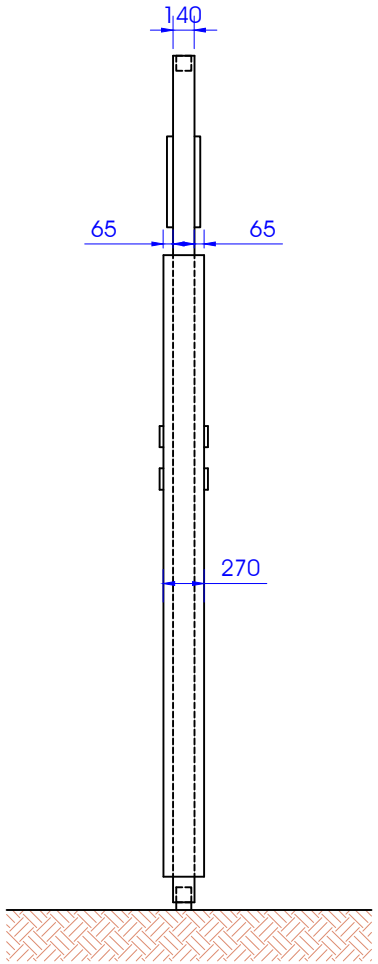


წითელი დიაგონალი
pantone 187c
1580
270
5600
KIA
ჰია მოტორსი
KIA MOTORS
ნაცრისფერი დიაგონალი
pantone 877c
05 11 2019