ჭრილი - 1
(არსებული სიტუაცია)

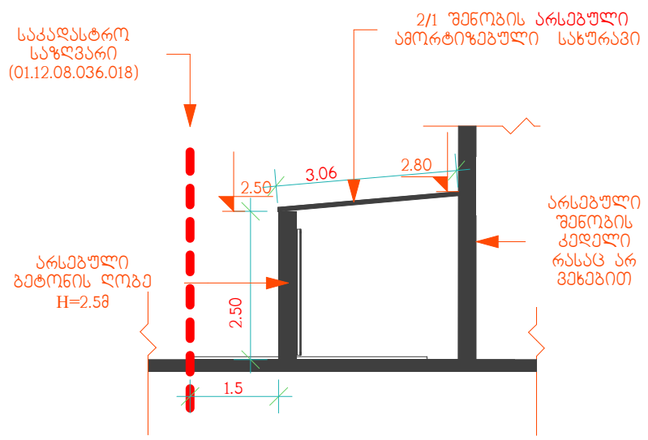

ჭრილი - 2
(საპროექტო სიტუაცია)

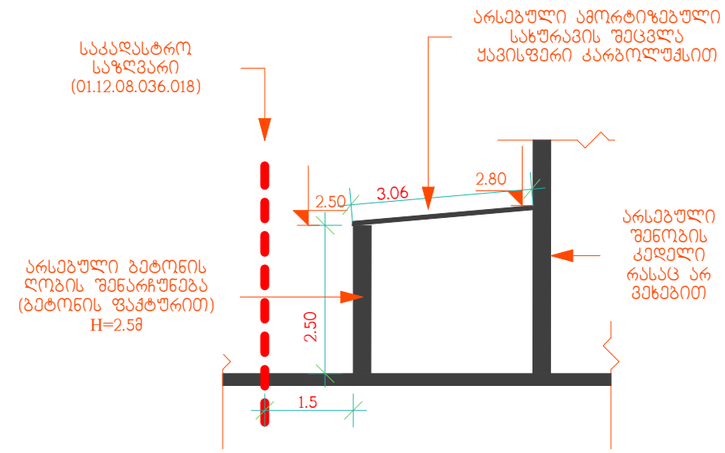

ჭრილი - 3
(საპროექტო სიტუაცია)

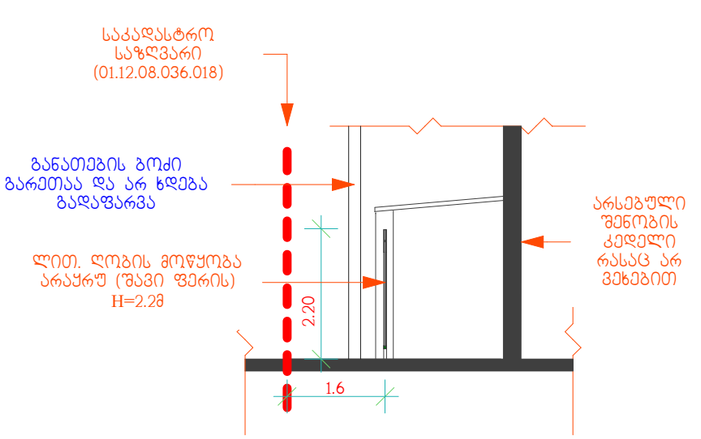

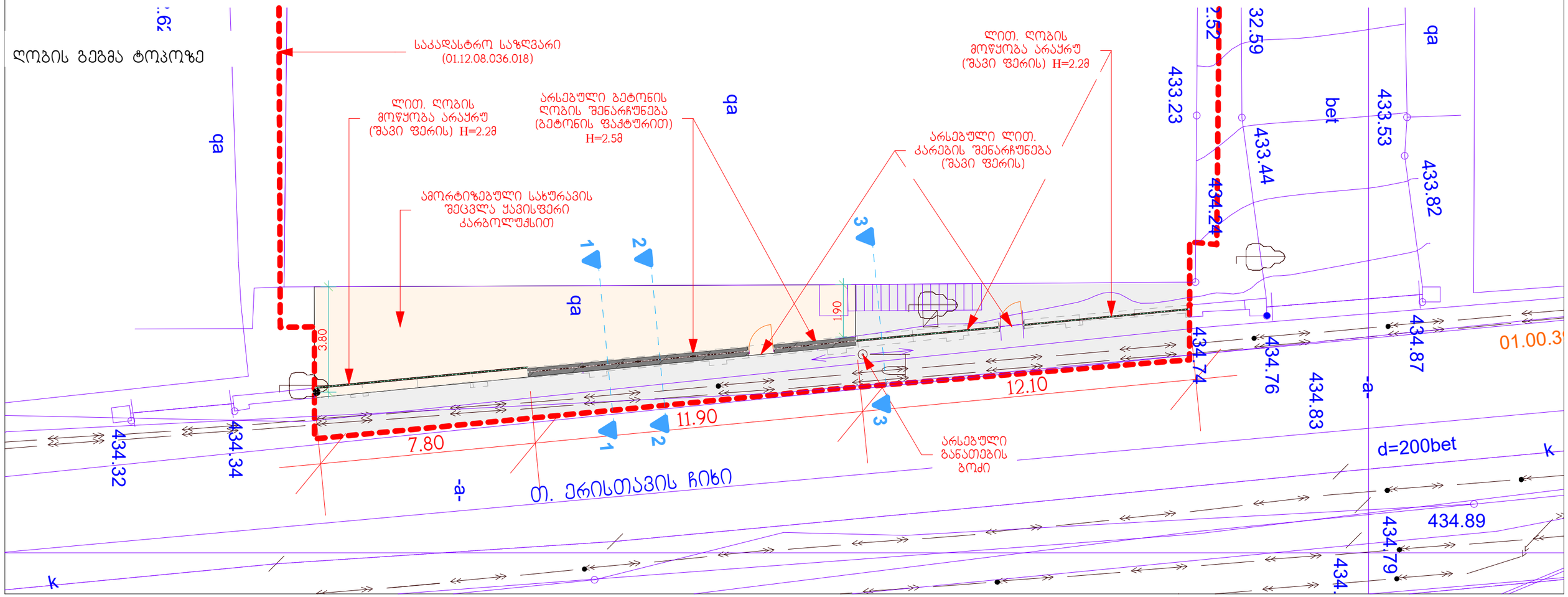

შ.პ.ს ჯირჯიფაძე და ჯომპანია (ს/ნ4162940067)

L.T.D "KIRKITADZE & COMPANY"

პეკინის ქ. №27 ფ: 2 37 23 00 მობ: 5 99 56 22 76, ფაქსი: 2 37 23 00

Pekini str. N 27 tel: 2 37 23 00 mob: 5 99 56 22 76, fax: 2 37 23 00

ქალაქი თბილისი, ერისთავის ქ. №1 (ნაკვ. 36/18) (ს/კ: 01.12.08.036.018)
შპს „თბილისი ლამ"-ის (I/D: 404886450) საკუთრებაში არსებული 497 კვ.მ. არასასოფლო-სამეურნეო
დანიშნულების მიწის ნაკვეთის და მისი მიმდებარე ტერიტორიის ტოპოგრაფიული

გეგმა

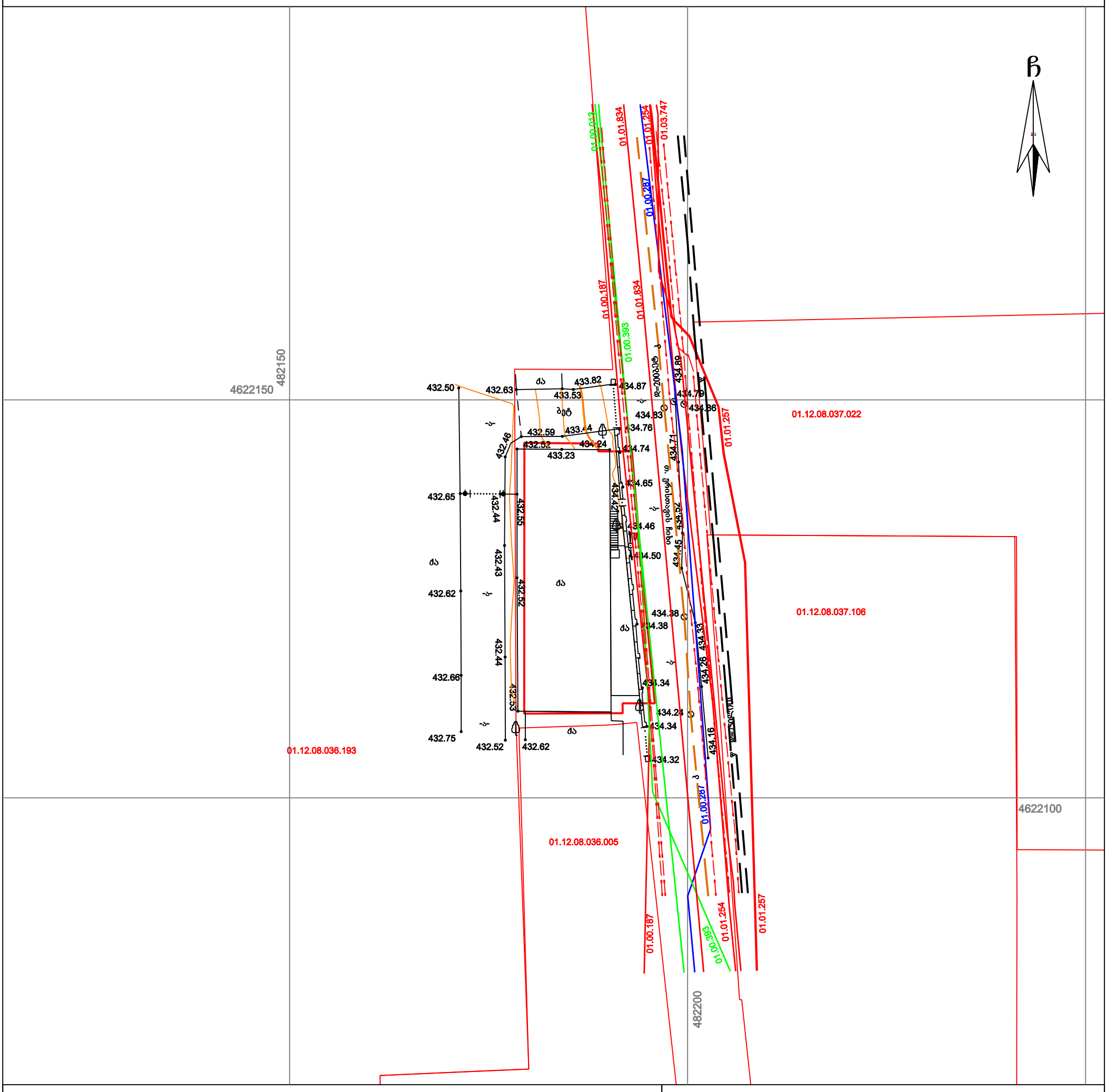

პირობითი აღნიშვნები

WGS 1984-ის კოორდინატთა სისტემის UTM პროექცია

ძს	საცხ. შენობა	ხის ღობე		წ	წყალგაყვანილობა
ძა	არასაცხ. შენობა	ღობე		გ	გაზი
	ფარდული	ქვის კედელი		კ	კანალიზაცია
	მშენებარე	კედელი		სან	სანიაღვრე
	შენობა	ფლატე		კგ	კავშირგაბმულობა
	წიწვოვანი ხე	რკინიგზა			ელ. ქსელები
	ფოთლოვანი ხე	სამეთვალყურეო ჭები		თგ	გათბობა
	ხილკენკროვანი	ელ. გადამცემი ხაზი			
	მცენარე				
	გარე განათება				

შენიშვნა: 1) გეგმაზე დატანილია საჯარო რეესტრში რეგისტრირებული ნაკვეთის საზღვრები
2) ვინაიდან გეგმაზე დატანილია მხოლოდ რეგისტრირებული მიწისქვეშა კომუნიკაციები მათი მდებარეობების დაზუსტება მოხდეს ყველა კომუნიკაციის წარმომადგენლებთან

შ.პ.ს. ჯირჯიფაძე და ჯომპანია (ს/ნ4162940067)

პეკინის ქ. №27/10 ფ: 2 37 23 00 მობ: 5 99 56 22 76, ფაქსი: 2 37 23 00

L.T.D "KIRKITADZE & COMPANY"

Pekini str. N 27/10 tel: 2 37 23 00 mob: 5 99 56 22 76, fax: 2 37 23 00

www. kirkitadze.ge *kirkitadze@mail.ru*

დირექტორი:		რ. ჯირკიტაძე
აზომა:		ჯამბაზიშვილი
დახაზა:		...ეფლაძე
დამკვეთი		შპს „თბილისი ლამ"
მასშტაბი: 1:500		18.09.2019წ.

...\eristavia q_17 09sk(01.12.08.0 19-09-2019 14:10:33