

მასშტაბი	1 : 100	ფორმატი	594X1500

ექსპლიკაცია

ზომები მოცემულია მეტრებში

- საყრდენი სარდაფი
- მონოლიტური სარდაფი
- წყლისმიმღები სარდაფის A და B ტიპის მოთხ.
- სახანძრო მილსადენი
- ხელის ღილაკსამართი
- გამანაწილებელი სადენი მილსადენი
- ქვესადგური
- ლიანდაგი
- ანტენა-ანძა
- ანძა-ანტენა
- სახანძრო ჰიდრანტი
- გარე განათების ქსელი
- გარე განათების სადენი
- ნაგებობის მოკავშირების ადგილი
- სახანძრო განათება
- ავარიული განათება
- ევაკუაციის განათება
- ევაკუაციის მიმართულების მაჩვენებელი
- სახანძრო განათება
- კარის ბანდაჟი
- კარის ზედაპირი
- საცხოვრებელი ფართი
- საერთო ფართი
- სახანძრო ფართი
- შშმ პირ. ფართი
- ფილისა და კონსტრუქციის ფარგლების ხაზი
- ელექტრული ხაზი 10კვ
- ელექტრული ხაზი 6კვ
- გარეთა კედელი
- ფილა კედელი

პრ. დასახელება

მრავალბინიანი საცხოვრებელი სახლი
ს/კ 01.72.14.036.442

დამკვეთი

ი.ბ.ა. „ქვაკუთხედი“

შემსრულებელი

შ.პ.ს „სამშენებლო კომპანია საბე ჯგუფი“

თანამდებობა	გვარი	ხელმოწერა
დირექტორი	ლ.ბაბაბარაძე	
პროექტორი	გ.ბეშქენაშვილი	
შემსრულე	გ.ბეშქენაშვილი	

ნახაზის დასახელება

ფასადი ა-ს

სტადია	ფურცელი№	ფურცლები
პრ	17	

მასშტაბი	1 : 100	ფორმატი 594X1500

ექსპლიკაცია

ზომები მოცემულია მეტრებში

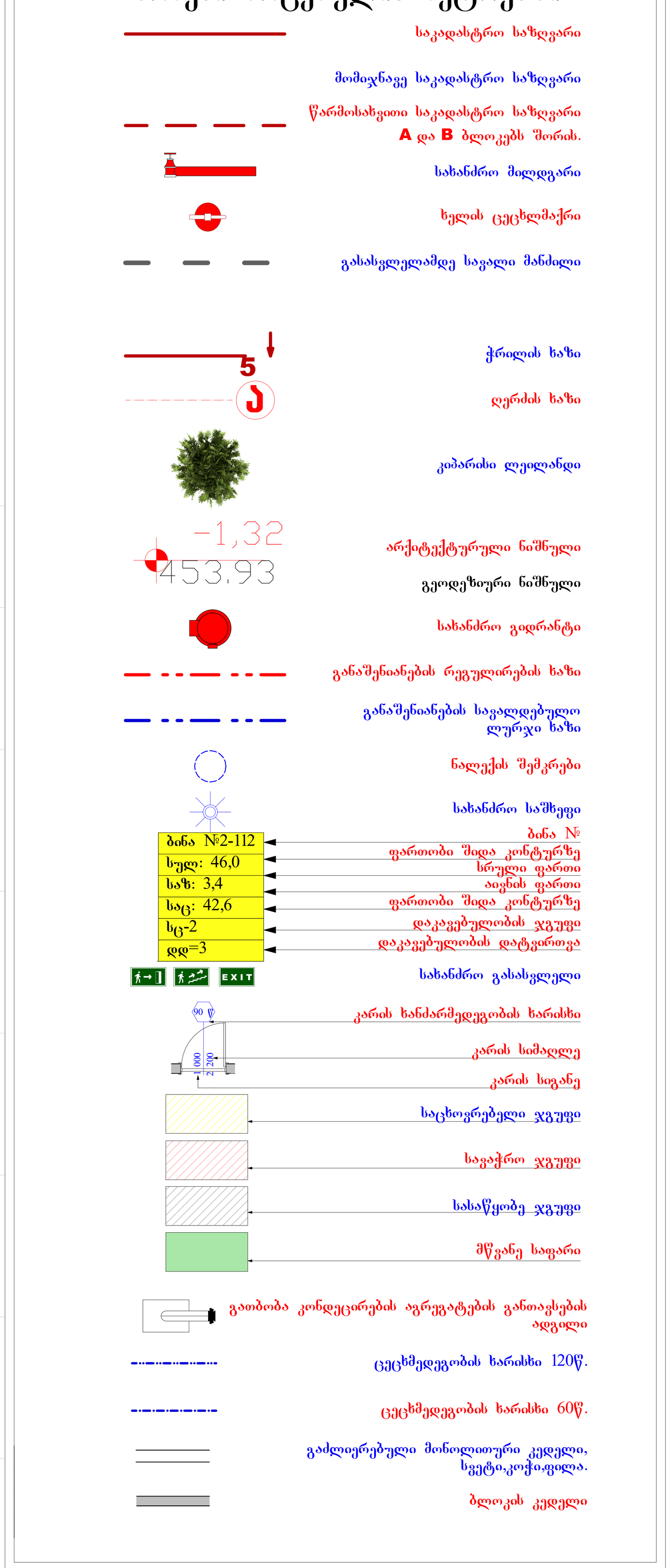

ფასადი 5-1

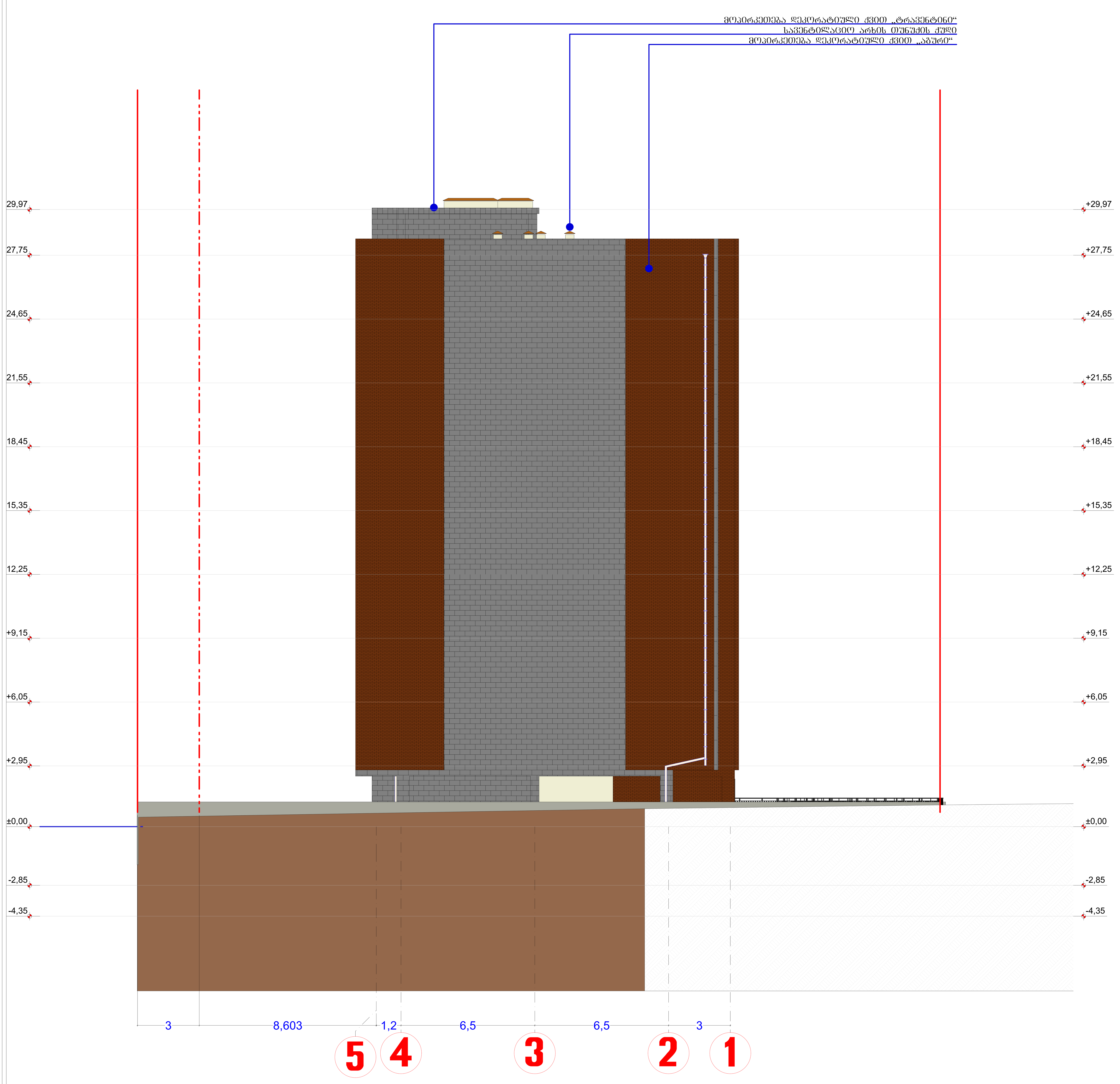

ფასადი 1-5

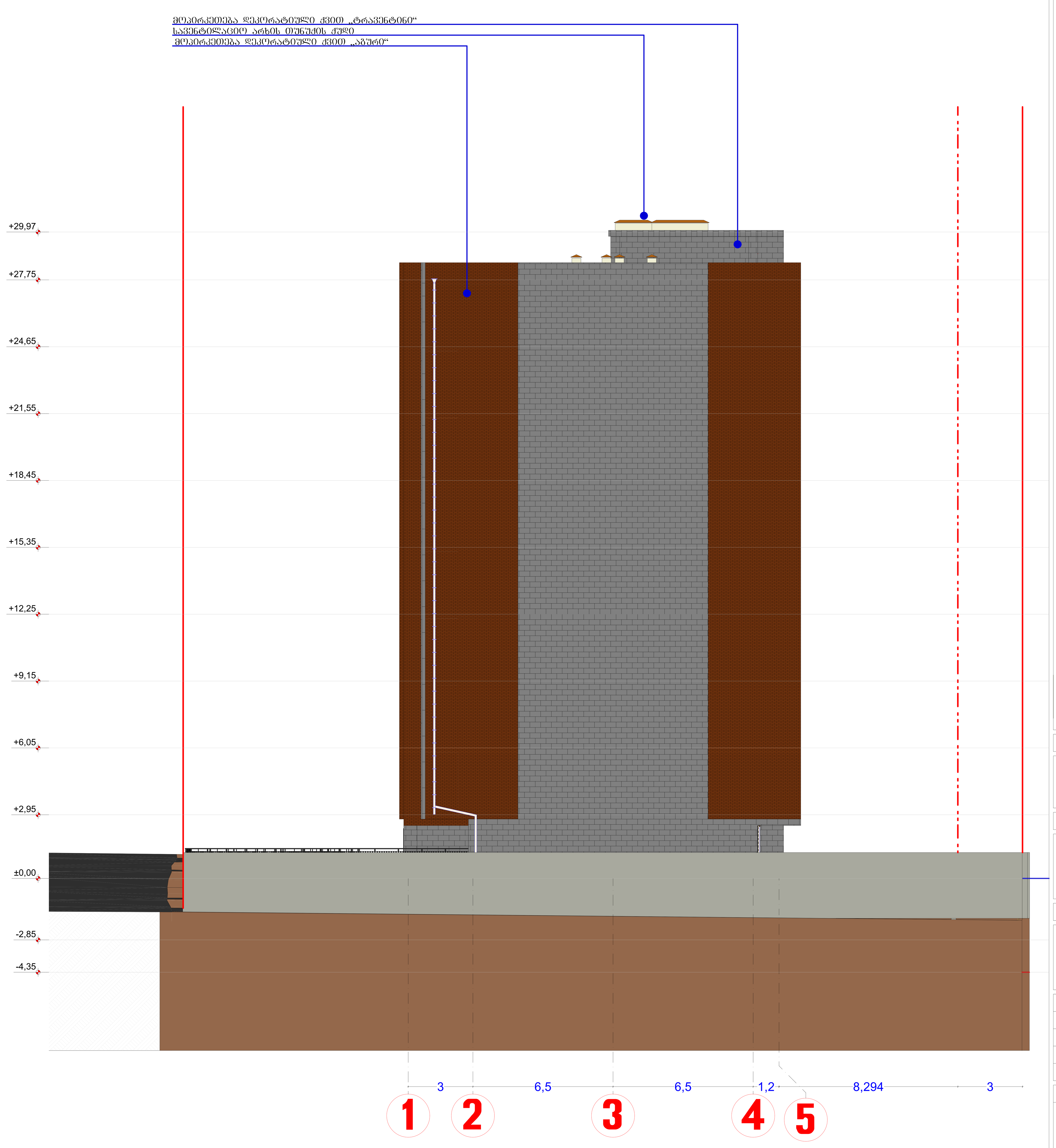

პრ. დასახელება

მრავალბინიანი საცხოვრებელი სახლი ს/კ 01.72.14.036.442

დამკვეთი

ი.ზ.ა. „ქვაკუთხედი“

შემსრულებელი

შ.პ.ს „სამშენებლო კომპანია საბე ჯგუფი“

თანამდებობა	გვარი	ხელმოწერა
დირექტორი	ლ.ბაძგარაძე	
პრ.ავტორი	გ.ბეჟუაშვილი	
შეასრულა	გ.ბეჟუაშვილი	

ნახაზის დასახელება

ფასადი

სტადია	ფურცელი№	ფურცლები
პრ	18	



მასშტაბი	1 : 100	ფორმატი	594X1500

ექსპლიკაცია

ზომები მოცემულია მეტრებში

- საყრდენი სხვენისა
- მაბრკოლებელი საყრდენი სხვენის
- წყლისმიმღები საყრდენი სხვენის
- A და B ხელების მოძრაობა
- სახანძრო მილსადენი
- ხელის ღილაკსაწვავი
- გამანაწილებელი სადენი მაბრკოლებელი
- ქვის ბაზა
- ლითონის ბაზა
- კისრის ლითონი
- -1,32 453,93 ინტენსიური წერტილი
- ჯვრედინური წერტილი
- სახანძრო ყუთი
- გამანაწილებელი რკალისებრივის ხაზი
- გამანაწილებელი საკონტროლო დენური ხაზი
- ნიღაბის შეკრება
- სახანძრო სიმუქი
- სახანძრო გამანაწილებელი
- კიბის სახანძრო სიმაღლის სიმაღლე
- კიბის ბიჯების
- კიბის საფეხური
- საცხოვრებელი ფართი
- საკაბინო ფართი
- სახანძრო ფართი
- შეკრული საფარი
- ფოთლის კონტურების ფრაგმენტის გამოსახვის ფრაგმენტი
- ელექტრული ხაზი 12მ
- ელექტრული ხაზი 6მ
- გამანაწილებელი მონოლითური კედლები საკაბინო-ლიფტიანი
- ბლოკის კედლები

პარამეტრი	მნიშვნელობა
სიგრძე	46.0
სიმაღლე	3.4
სიგრძე	42.6
ფართობი	146.2
ფართობი	146.2

პარამეტრი	მნიშვნელობა
სიგრძე	46.0
სიმაღლე	3.4
სიგრძე	42.6
ფართობი	146.2
ფართობი	146.2

ბაზა №2-112

1:1	1:50	1:100

პრ. დასახელება

მრავალბინიანი საცხოვრებელი სახლი
ს/კ 01.72.14.036.442

დამკვეთი

ი.ბ.ა. „ქვაკუთხედი“

შემსრულებელი

შ.პ.ს „სამშენებლო კომპანია საბე ჯგუფი“

თანამდებობა	გვარი	ხელმოწერა
ტექნიკოსი	ლ.ბაბაბარაძე	
პროექტორი	ბ.ბერძენიშვილი	
შემსრულე	ბ.ბერძენიშვილი	

ნახაზის დასახელება

ფასადი

სტადია	ფურცელი№	ფურცლები
პრ	19	

დეტალი 1
მ 1:50

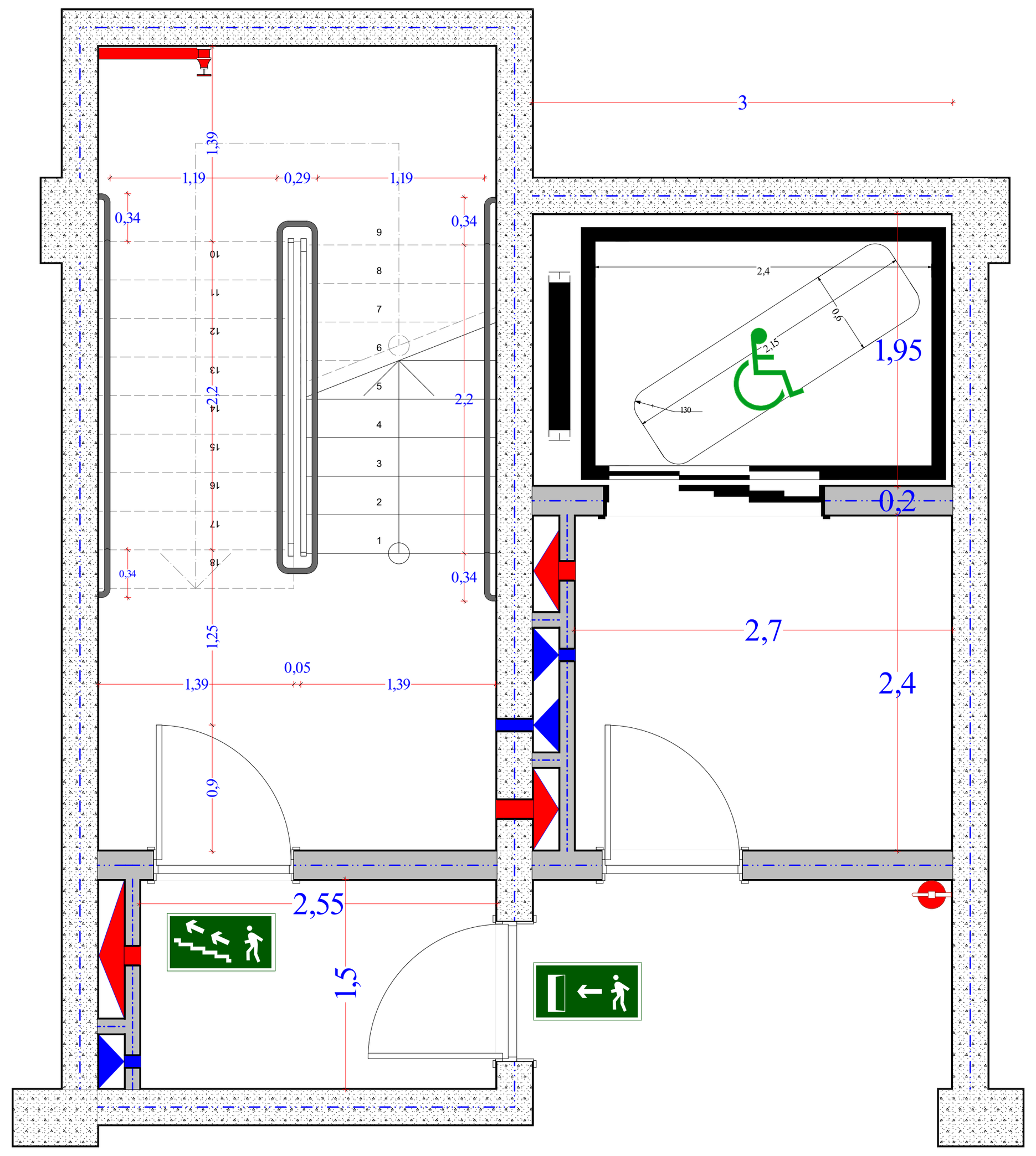

დეტალი 2
მ 1:50

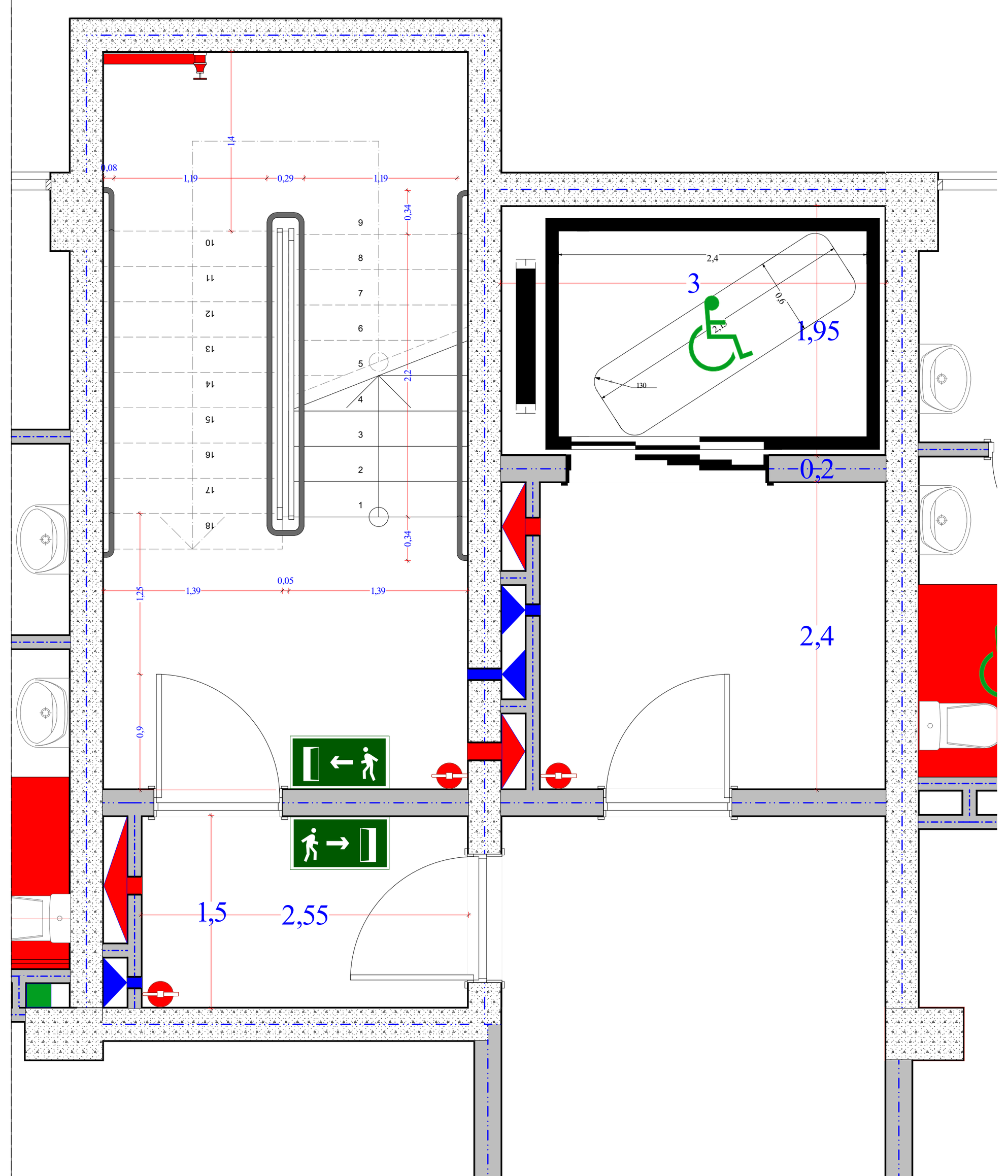

დეტალი 3
მ 1:50

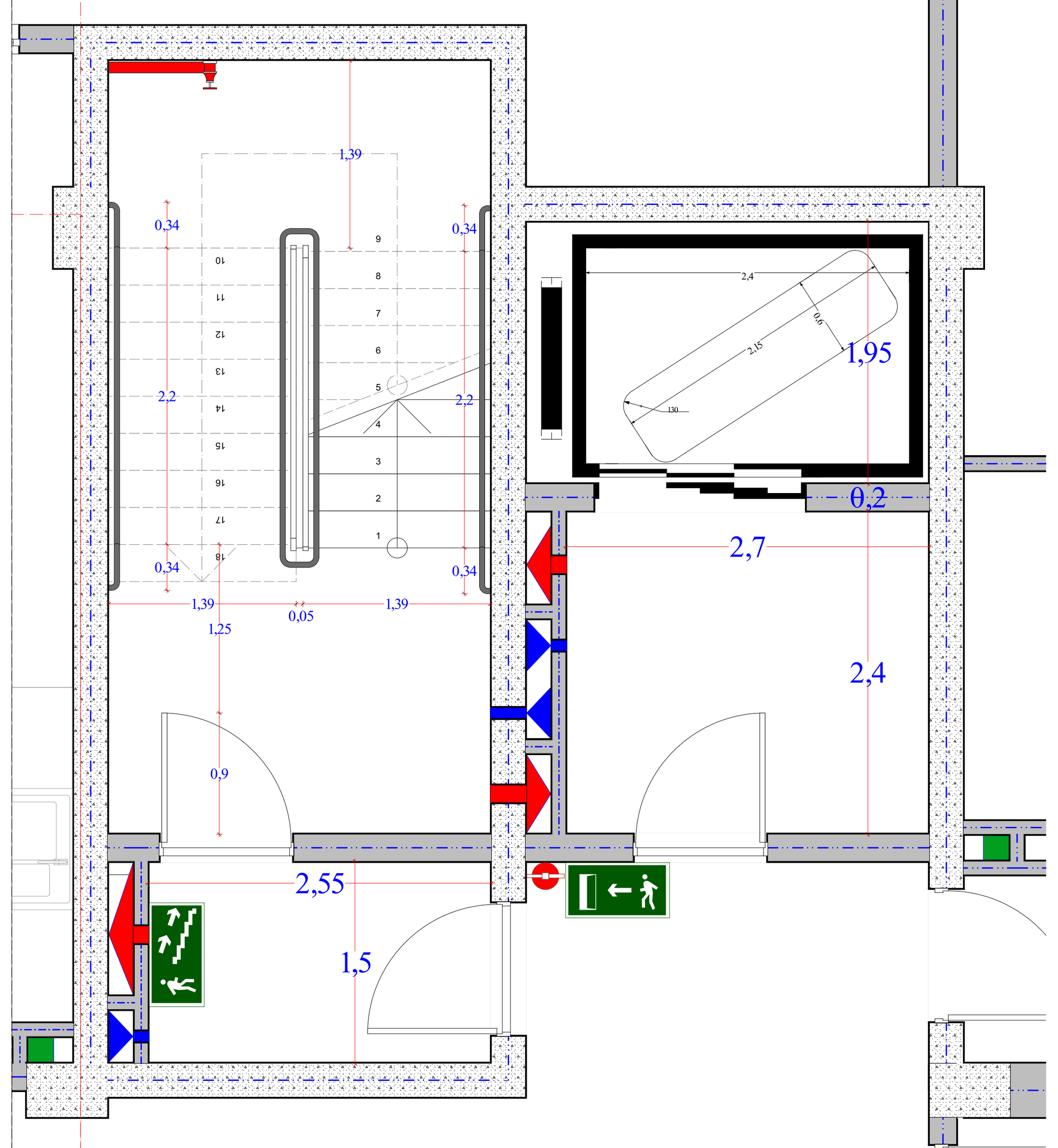

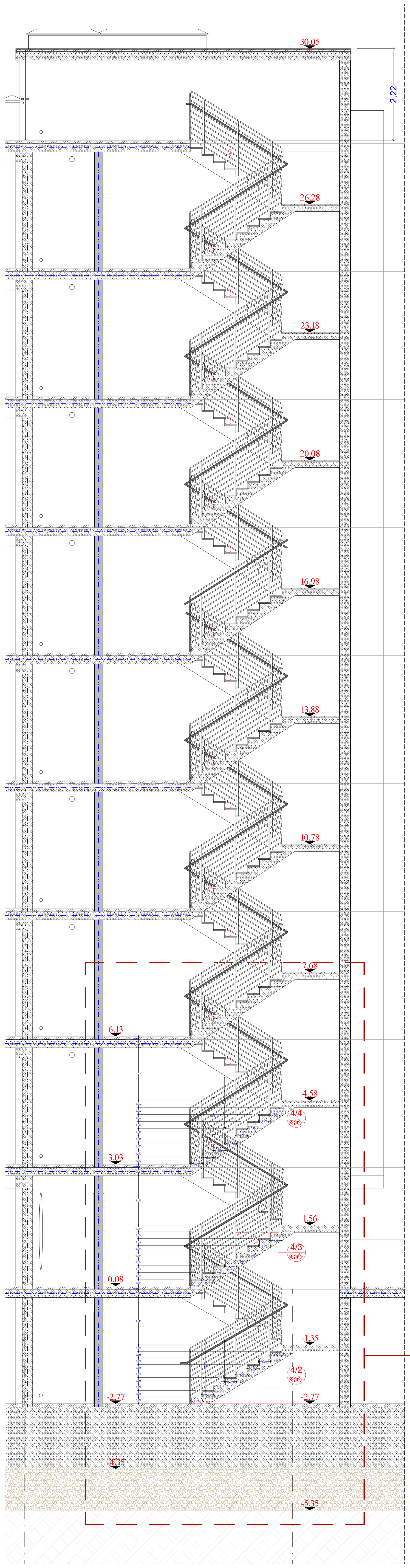

4/1
დეტალი

დეტალი 4
მ 1:75

დეტალი 4-1
მ 1:50

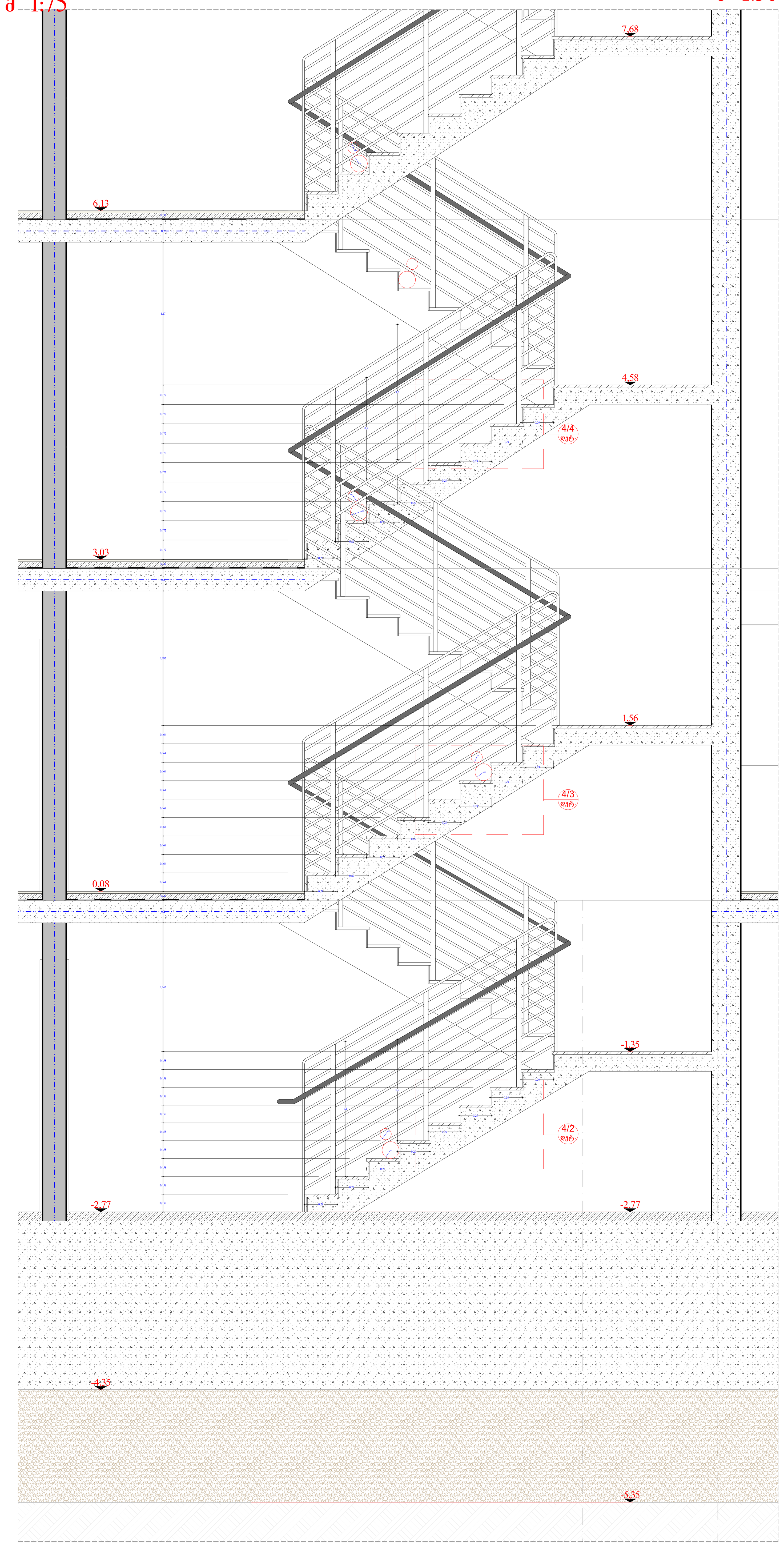

დეტალი 4-2
მ 1:10

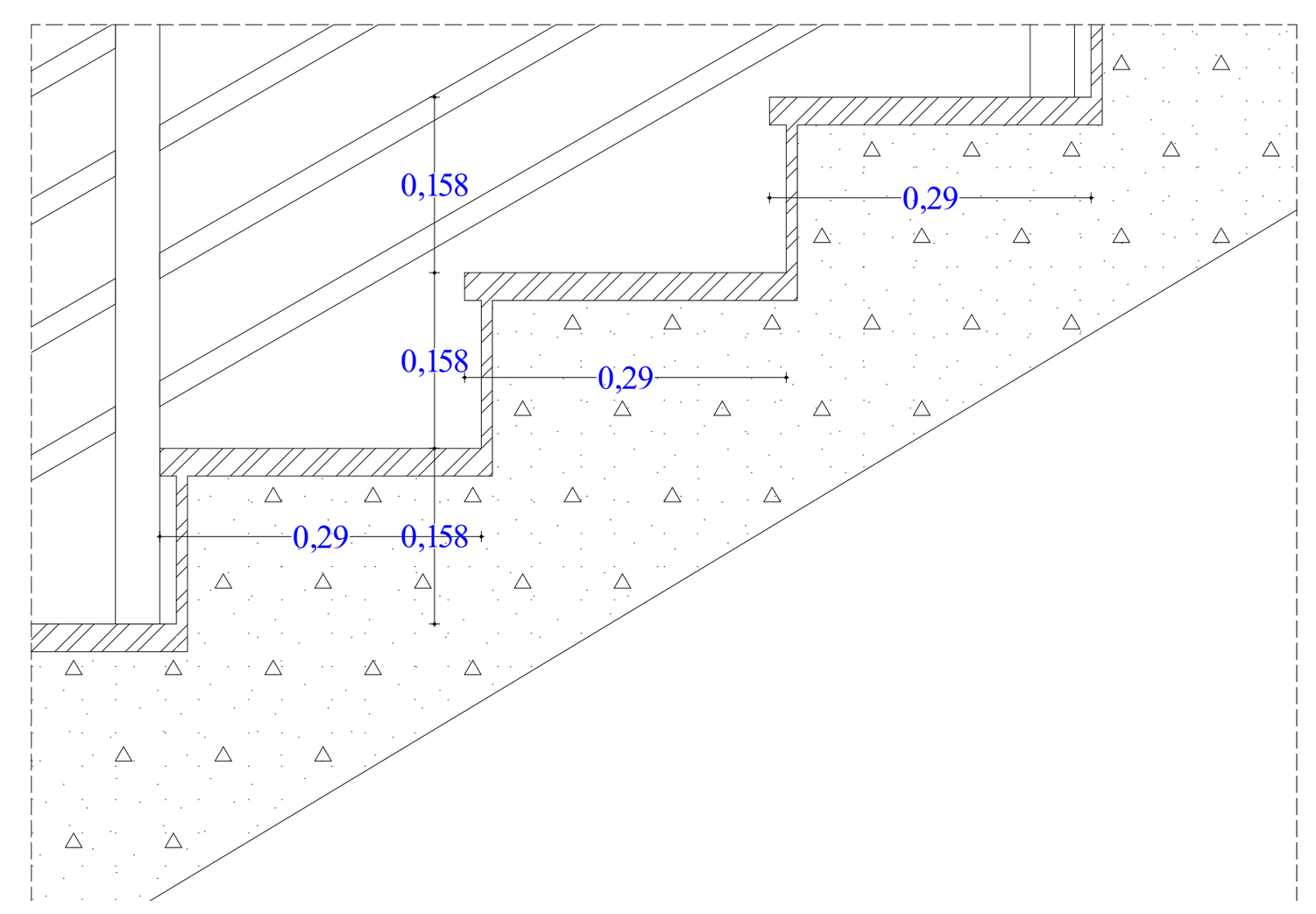

დეტალი 4-3
მ 1:10

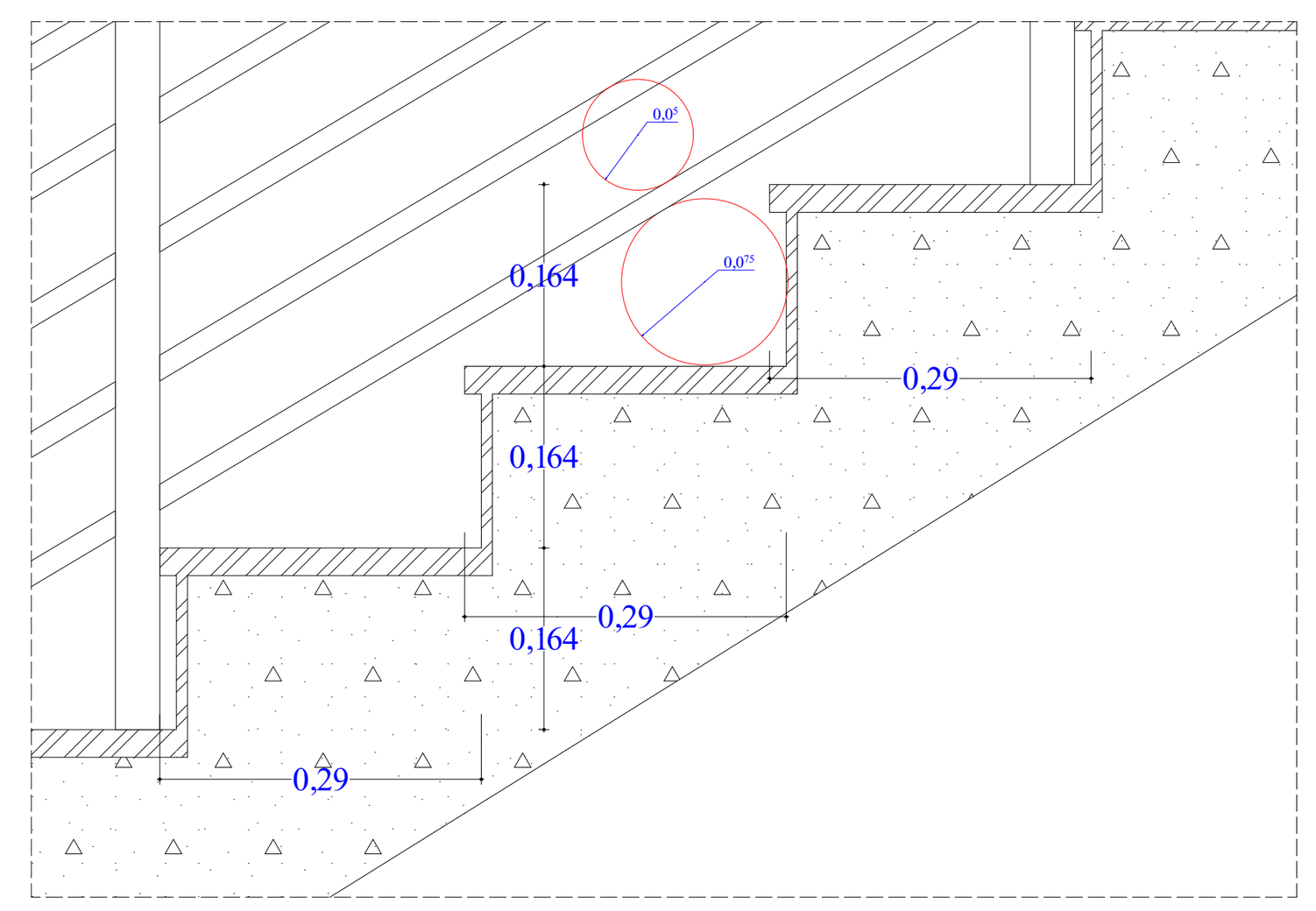

დეტალი 4-4
მ 1:10

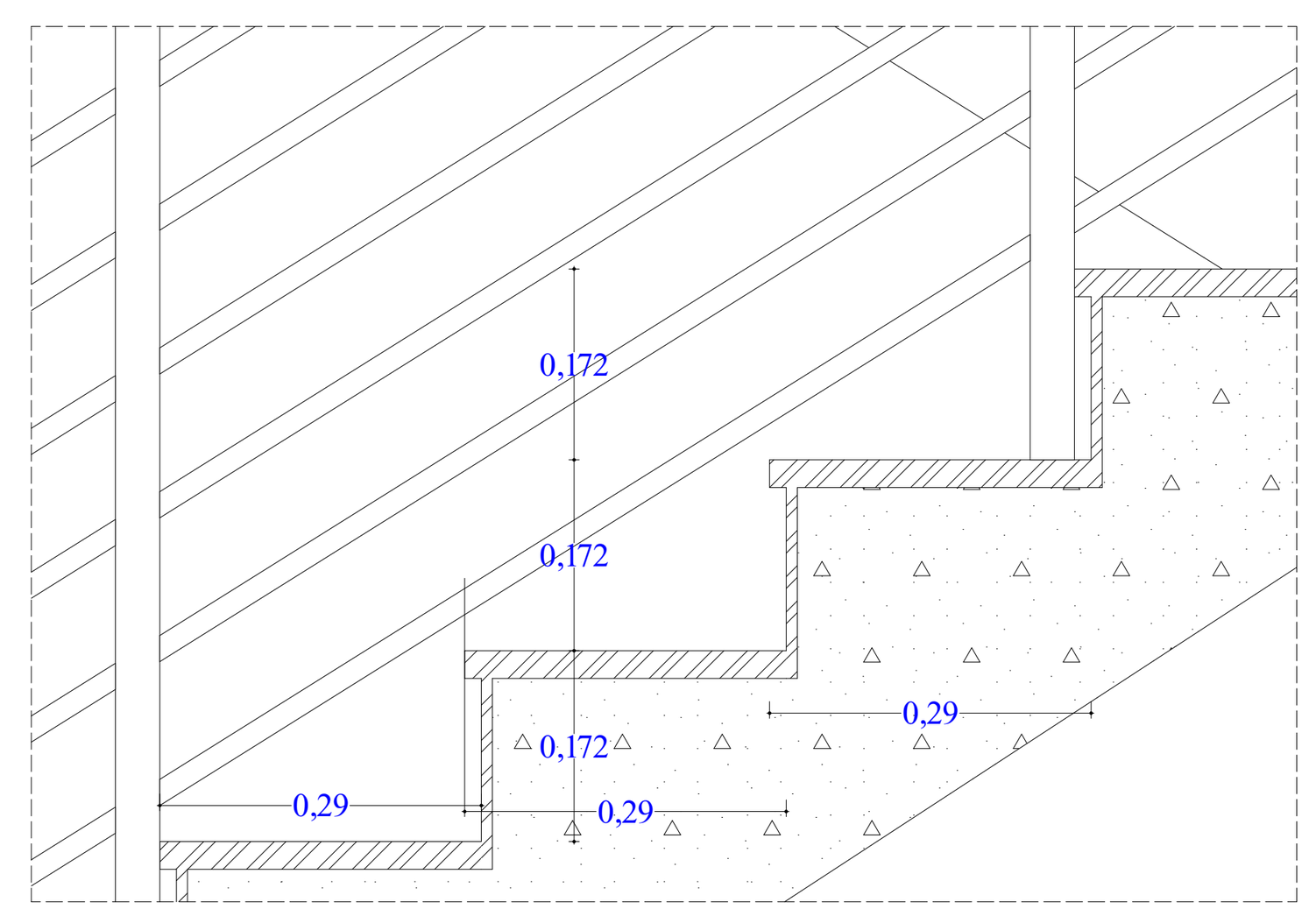

მასშტაბი	1 : 100	ფორმატი A-1

ექსპლიკაცია

ზომები მოცემულია მეტრებში

- საკადასტრო საზღვარი
- მომიჯნავე საკადასტრო საზღვარი
- წარმოსახვითი საკადასტრო საზღვარი A და B ბლოკებს შორის.
- სახანძრო მილდგარი
- ხელის ცეცხლმაქრი
- გასასვლელამდე სავალი მანძილი
- ჭრილის ხაზი (5)
- ღერძის ხაზი (ა)
- კიპარისი ლეილანდი
- არქიტექტურული ნიშნული (-1,32)
- გეოდეზიური ნიშნული (453.93)
- სახანძრო გიდრანტი
- განაშენიანების რეგულირების ხაზი
- განაშენიანების სავალდებულო ლურჯი ხაზი
- ნალექის შემკრები
- სახანძრო სამზეფი
- კომერციული ფართი №1 / 10.6 / დ.დ.=30 — ბინა №, ფართობი შიდა კონტურზე, დაკავებულობის ჯგუფი, დაკავებულობის დატვირთვა
- EXIT — სახანძრო გასასვლელი
- 90 / 1000 / 2200 — კარის ხანძარმედეგობის ხარისხი, კარის სიმაღლე, კარის სიგანე
- საცხოვრებელი ჯგუფი
- სავაჭრო ჯგუფი
- სასაწყობე ჯგუფი
- მწვანე საფარი
- გათბობა კონდეცირების აგრეგატების განთავსების ადგილი
- ცეცხმედეგობის ხარისხი 120წ.
- ცეცხმედეგობის ხარისხი 60წ.
- გაძლიერებული მონოლითური კედელი, სვეტი,კოჭი,ფილა.
- ბლოკის კედელი

პრ. დასახელება

მრავალბინიანი საცხოვრებელი სახლი
ს/კ 01.72.14.036.442

დამკვეთი

ი.ზ.ა. „ქვაკუთხედი“

შემსრულებელი

შ.პ.ს „სამშენებლო კომპანია საბე ჯგუფი“

თანამდებობა	გვარი	ხელმოწერა
დირექტორი	ლ.ბაძგარაძე	
პრ.ავტორი	გ.ბეჟუაშვილი	
შეასრულა	გ.ბეჟუაშვილი	

ნახაზის დასახელება
განდეტალება

	სტადია	ფურცელი№	ფურცლები
	პრ	20	