შ.პ.ს. "დიდგორი-2011" "Didgori-2011" Ltd
საქართველო, ქ. თბილისი, სოფელი დიღომი, ს/კ 404901111. ტელ.: 551147980
Village Dighomi, Tbilisi, Georgia, I/d: 404901111. Tel.: 551147980

მრავალბინიანი საცხოვრებელი ქ. თბილისი

ვაზისუბანი IV მ/რ, II კვარტალი პატარიძის ქუჩის მიმდებარედ; ს/კ 01.17.07.024.060

კონსტრუქციული დასკვნა

სულ საპროექტო ტერიტორიის ფართობი შეადგენს 824 მ²-ს.

ზემოთ აღნიშნული საკადასტრო ერთეულს ესაზღვრება შემდეგი ტერიტორიები:

1. ს/კ 01.17.07.024.009
2. ს/კ 01.17.07.024.035
3. ს/კ 01.17.07.024.037 ავტოფარეხი
4. ს/კ 01.17.07.024.014 ავტოფარეხი

განვიხილოთ თითოეული ცალცალკე

1. ს/კ 01.17.07.024.009 მიწის ნაკვეთის ფართი შეადგენს 512 მ²-ს, მასზე განთავსებულია ახლადაშენებული ცხრა სართულიანი საცხოვრებელი სახლი ორი მიწისქვეშა სართულით. სამეზობლო წითელი ხაზიდან 4.15 მ. მიწისქვეშა სართულის სიმაღლე შეადგენს 2.9 მ-ს, მიწის ზედაპირიდან 6.6 მ. საპროექტო შენობა კი თავისივე წითელი ხაზიდან დაშორებულია 1 მეტრით. ე.ი. შენობებს შორის მანძილი შეადგენს (არსებული და საპროექტო) 5.15 მ-ს. საპროექტო შენობის სადარკვლის ჩაღრმავება მიწის ზედაპირიდან შეადგენს 6.7 მ-ს.

შენობებს შორის დაცილება 5.15 მ. სადარკვლების ჩაღრმავება მიწის ზედაპირიდან თანაბარი (სხვაობა 0.1 მ).

საქართველოში მოქმედი სამშენებლო ნორმები და წესები პნ 02.01-08 "შენობებისა და ნაგებობების ფუძეები" მუხლი 10 პ.5-ის თანახმად სადარკვლებს ურთიერთგაყვანა არ ექნებათ.

განვიხილოთ ს/კ 01.17.07.024.035. ტერიტორიის ფართი შეადგენს 1523 მ²-ს.

ტერიტორიაზე განთავსებულია ორი ახლად აშენებული ნაგებობა მრავალბინიანი მრავალსართულიანი საცხოვრებელი სახლი ორი მიწისქვეშა სართულით და წითელ ხაზს უშუალოდ ესაზღვრება ორსართულიანი ცალკემდგომი ნაგებობა სარდაფის გარეშე.

აღნაშნული ორსართულიანი ნაგებობის გასწვრივ საპროექტო ნაგებობას გათვალისწინებულ აქვს მიწისქვეშა სართულებში ჩასახვლელი პანდუსი, რომელიც აუცილებლად საჭიროებს დამცავი დინიშნულების ჩატარებას, კერძოდ "კედელი გრუნტში".

დამცავი კედელი დამუშავებულია ერთიანი 0.2 მ-ით დაშორებული 40 სმ დიამეტრიც შპუნტებით.

ს/კ 01.17.07.024.037 და ს/კ 01.17.07.024.014 წარმოადგენენ აგტოფარეხებს, აქაც აუცილებელია დამცავი კედლის მოწყობა.

დასკვნა

წარმოდგენილი პროექტით დამცავი კედლის მოწყობის შემთხვევაში არსებულ შენობას საფრთხე არ შეექმნება

კონსტრუქტორი [illegible] ზ. სილაგაძე

შ.პ.ს. "დიდგორი-2011" "Didgori-2011" Ltd
საქართველო, ქ. თბილისი, სოფელი დიღომი, ს/კ 404901111, ტელ.: 551147980
Village Dighomi, Tbilisi, Georgia, I/d: 404901111. Tel.: 551147980

მომიჯნავე შენობა-ნაგებობაზე გავლენის თავიდან ასაცილებელი ღონისძიებები

მომიჯნავე შენობა-ნაგებობათა კონსტრუქციული დასკვნის საფუძველზე აუცილებელია მოსაზღვრე ნაგებობებს ამოხადები ჭაბურღის წარმთან მოეწყოს რკინა-ბეტონის ფარად "კედელი გრუნტში", რომლის განხორციელებაც პროექტის მიხედვით უნდა მოხდეს 400 მმ დიამეტრის შპუნტებით, 50 სმ ბიჯით.

კონსტრუქტორი ზ. სიდაგამე

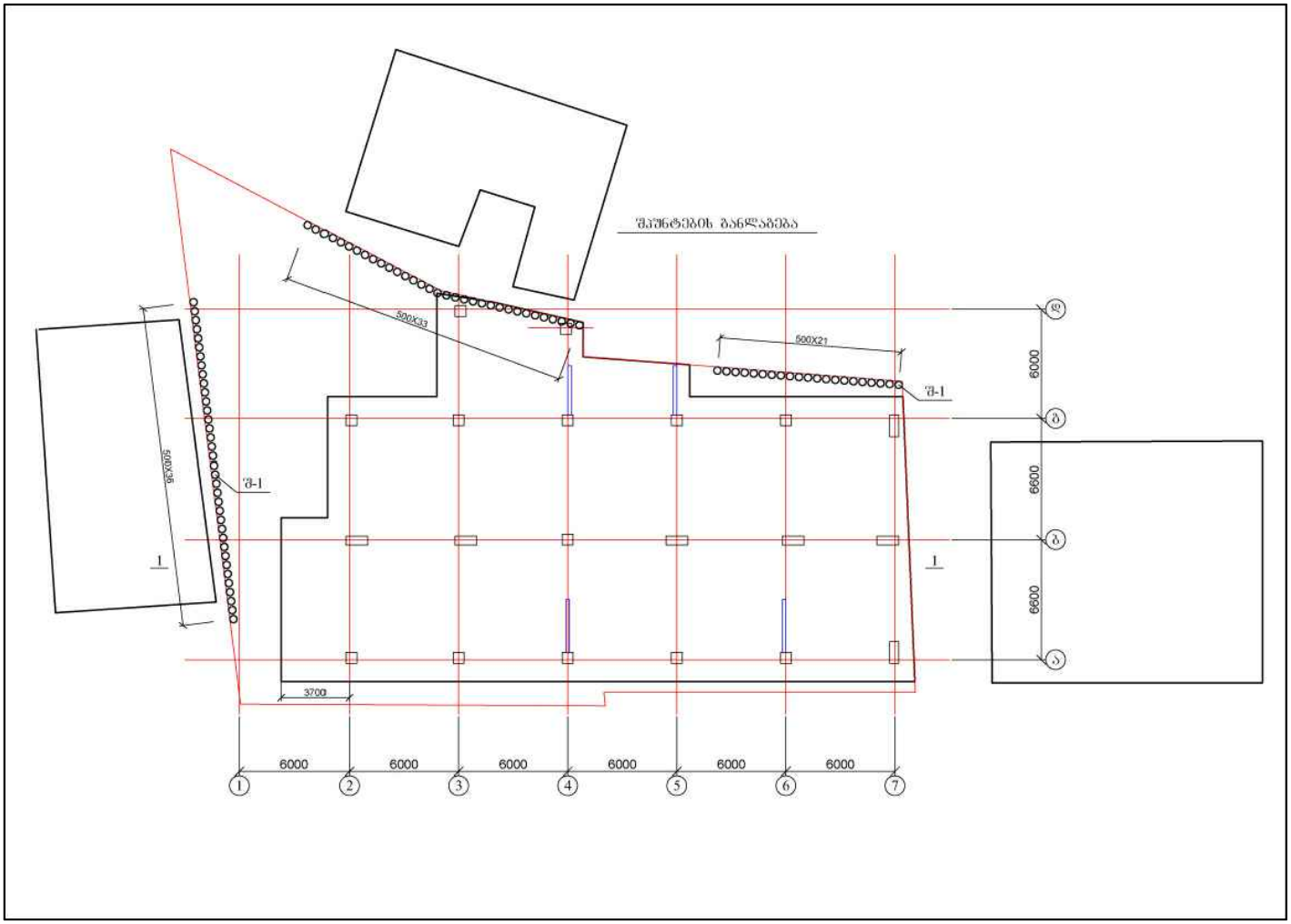
შპუნტების განლაგება
500X33
500X21
500X36
შ-1
შ-1
1
1
3700
6000
6000
6000
6000
6000
6000
6000
6600
6600
1
2
3
4
5
6
7
ა
ბ
გ

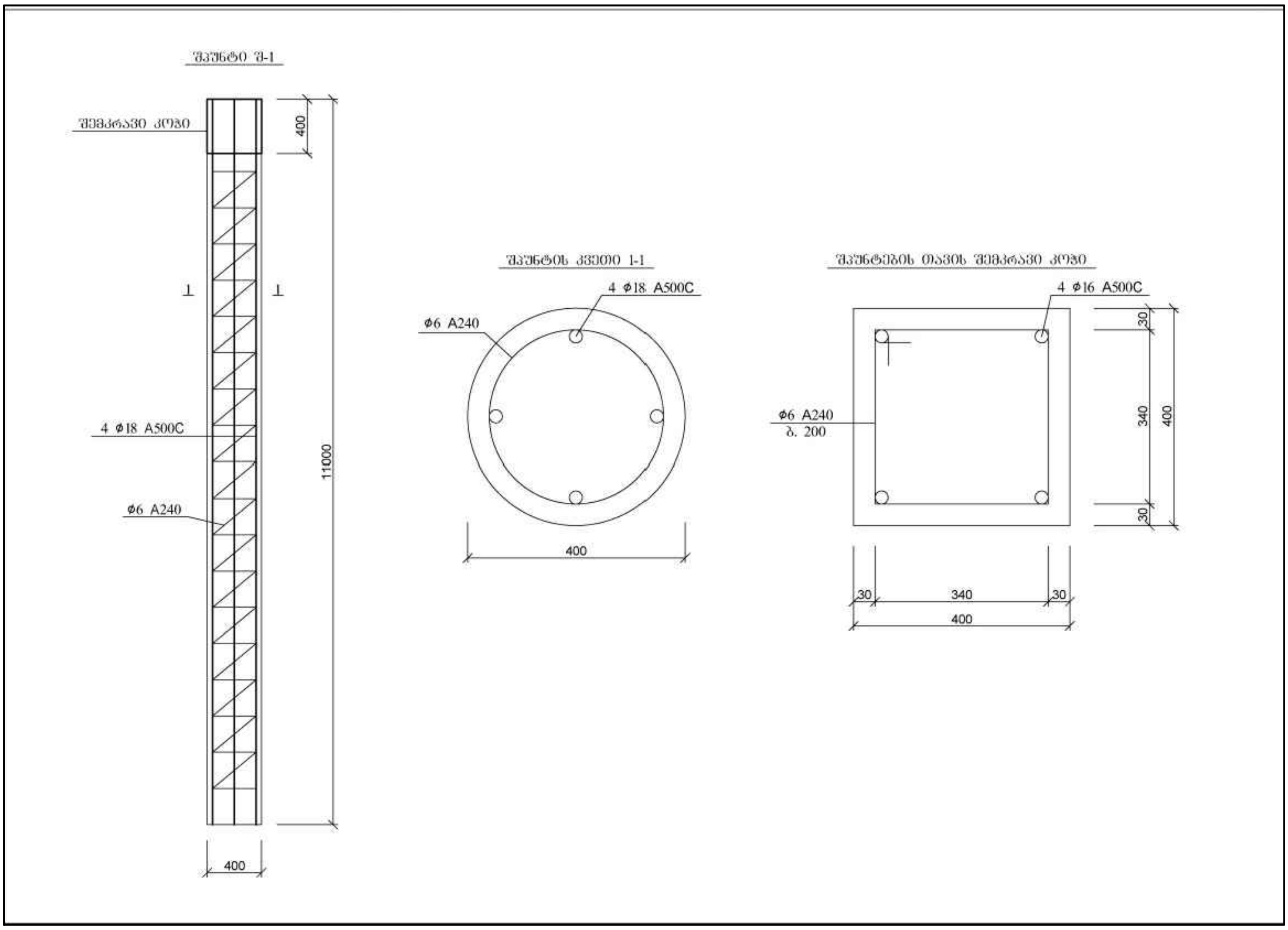

შპუნტი შ-1
შემკრავი კოჭი
400
1
1
4 ф18 A500C
ф6 A240
11000
400
შპუნტის კვეთი 1-1
4 ф18 A500C
ф6 A240
400
შპუნტების თავის შემკრავი კოჭი
4 ф16 A500C
ф6 A240
ბ. 200
30
340
400
30
30
340
30
400

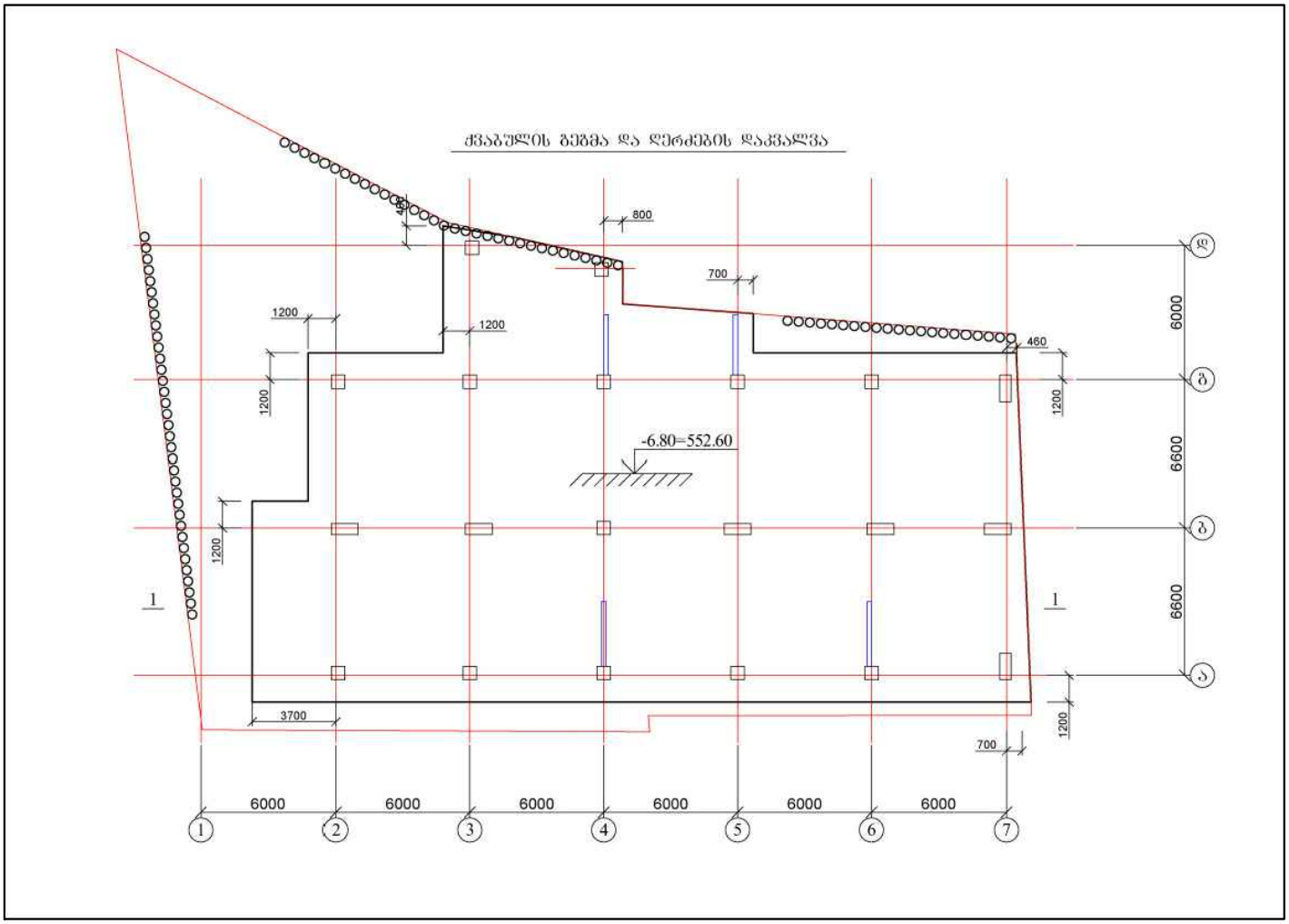
ჟვარულის გეზმა და ღერძების დაკვალვა
800
700
460
1200
1200
1200
1200
1200
-6.80=552.60
1
1
3700
700
6000
6000
6000
6000
6000
6000
1
2
3
4
5
6
7
ე
ბ
ბ
ა
6000
6600
6600

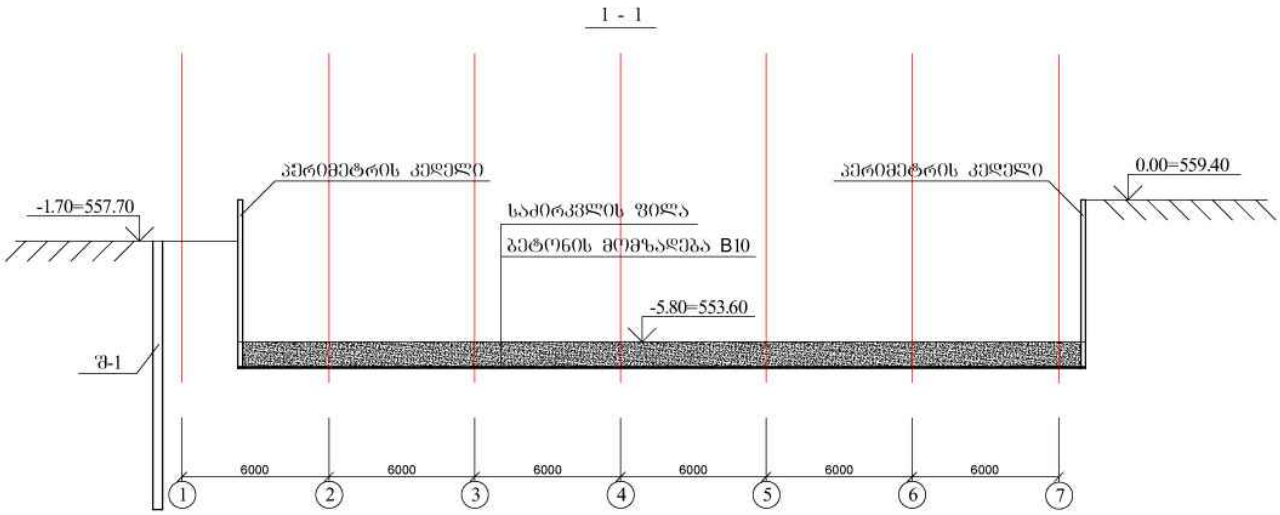
1 - 1
პერიმეტრის კედელი
პერიმეტრის კედელი
0.00=559.40
-1.70=557.70
საძირკვლის ფილა
ბეტონის მომზადება B10
-5.80=553.60
შ-1
6000
6000
6000
6000
6000
6000
1
2
3
4
5
6
7

ზაურ სილაბაძე

(საპროექტო სამუშაოების გამოცდილება)

ქ. თბილისი, ვაკე-საბურთალოს რაიონი, სოფ. დიდგორი; (995 51)-14 79 80

დაბადების თარიღი: 2 იანვარი, 1951
ოჯახური მდგომარეობა: დაოჯახებული

განათლება:

1971 – 1976 *საქართველოს პოლიტექნიკური ინსტიტუტი.*
საამშენებლო ფაკულტეტი
ინჟინერ-მშენებლის სპეციალობა

სამუშაო გამოცდილება:

2/08/1976 – 15/02/1992 *თბილისის ზონალური სამეცნიერო კვლევითი და საპროექტო ინსტიტუტი "თბილზნიები"*
ინჟინერ კონსტრუქტორი
უფროსი ინჟინერი
ჯგუფის ხელმძღვანელი
პროექტის მთავარი ინჟინერი
პროექტის მთავარი კონსტრუქტორი

15/09/1989 – 15/01/1990 *მიგლინება კამბოჯის სახალხო რესპუბლიკაში, საპროექტო და სამშენებლო სამუშაოები*

10/11/1999 – 24/03/2004 *შპს "არქგეოზი"-ს მთავარი ინჟინერი*

- კოსტავას ქ. 47-ში აშენებული 16 სართულიანი საცხოვრებელი სახლისა და სასტუმრო ვარაზის მთავარი კონსტრუქტორი და მშენებელი.
- ხორავას ქ. 4-ში 9 სართულიანი საცხოვრებელი სახლის მთავარი კონსტრუქტორი და მშენებელი.

07/06/2005 – 12/05/2006 *შპს "გიკსი"-ს მთავარი ინჟინერი*

- სააქციო საზოგადოება "ცოდნის" შენობაზე 1 სართულის დაშენების მთავარი კონსტრუქტორი და მშენებელი.

10/07/2007 – 01/06/2010 *შპს "გასნიკომპანი"-ს მთავარი ინჟინერი*

- საცხოვრებელი სახლი დოლიძის ქუჩა №46-ში და ბალანჩივაძის ქუჩა №41-ში მთავარი კონსტრუქტორი და მშენებელი.

02/01/2007 – 16/07/2010 *შპს "პროექტი 21"*

- სახელმწიფო სახელმწიფო სახელმწიფო



დიპლომი

Г-I № 182323

ДИПЛОМ

Г-I № 182323

Настоящий диплом выдан Силагадзе Заури Анзоровичу в том, что он в 1971 году поступил в Грузинский политехнический ин-т им. В.И. Ленина и в 1976 году окончил полный курс вечернего факультета по специальности Промышленное и гражданское строительство

Решением Государственной экзаменационной комиссии от „22" июня 1976 г. Силагадзе З.Я. присвоена квалификация инженера-строителя

Председатель Государственной экзаменационной комиссии

Ректор

Секретарь

М.П.

Тбилиси „17" IV 1980 г.

Регистрационный № 4995-Ср

Московская типография Главполиграфпрома



საქართველო
მოქალაქის პირადობის მოწმობა

პირადი № 01003008527

სახელი ზაურ

გვარი სილაგაძე

დაბადების თარიღი 20.01.1951

დაბადების ადგილი ზუგდიდი

№ ბ 1414903

პირადი ხელმოწერა

მხარდაჭერა თბილისი ს. დიდომი

მოწმობის გამცემი ორგანოს დასახელება სამოქალაქო რეესტრის სააგენტოს საბურთალოს სამსახური

გაცემის თარიღი 25.03.2011

მოქმედების ვადა 25.03.2021

რეგისტრაციის თარიღი 25.03.2011

ბ.ა. უფლებამოსილი პირის ხელმოწერა