С С С Р

Министерство строительного, дорожного и коммунального машиностроения

В/о Союзстроймашавтоматизация

Урюпинский крановый завод им. В. И. Ленина

923

ПАСПОРТ

крана мостового однобалочного

Q=3,2т 64.35.00.000 ПС

Урюпинск 1992 г.

ОТЗЫВ О РАБОТЕ

Кран мостовой БУ.35.00.000

1. Заводской № 923 дата выпуска 8/I-82г.
2. Характер работы изделия
3. Сколько часов отработано изделием с начала эксплуатации
4. Какие виды технического обслуживания изделия были проведены, их периодичность и количество
5. Сколько раз и каким видам ремонта было подвергнуто изделие
6. Какие составные части изделия были заменены за период эксплуатации
7. Какие изменения в конструкции изделия и его составных частей были проведены в процесса эксплуатации и ремонта, с какой целью, их результаты
8. Какие недостатки выявлены в конструкции изделия и меры по их устранению
9. Ваши пожелания по дальнейшему улучшению качества изделия
10. Ваш почтовый адрес
11. Должность, фамилия (и подпись) лица, составившего отзыв

Дата заполнения " " 19__ г.

Ваши отзывы направляйте по адресу: 403I20, г.Урюпинск, Волгоградской обл., ул.Вокзальная, 20.

Примечание:

1. Показатели по каждому пункту отзыва указываются за период отработанных часов.
2. При заполнении пунктов 4, 5, 6, 7 и 8 следует указывать, через какое количество машино-часов были проведены работы или появились недостатки.
3. Отзыв о работе следует высылать на завод не реже одного раза в год.

Урюпинский крановый завод им. В. И. Ленина

КОМПЛЕКТОВОЧНАЯ ВЕДОМОСТЬ

на кран-балку 64.35.00.000 Q=3,2m

Заводской № 923 Дата отгрузки . . . . 197 г.

№ п. п.	№ чертежа	Наименование	Ед. изм.	К-во на изд.	Примечание
1	2	3	4	5	6
1	64.35.00.000	Кран-балка в сборе	шт.	1	
2	ГОСТ 3472-63	Таль электрическая ТЭ3-521	шт.	1	В своей упаковке
3		Пост управления кнопочный ПКС-1-9 с проводом РПШ ~~12х2,5 мм²~~ 6х1,5 мм² = ~~8~~ 12 м ~~в металлорукаве~~	шт.	1	В ящик (1) (1)
4	64.68.07.110 64.68.07.110-01	Стойка левая Панель с электроаппаратурой в сборе Стойка правая	шт. шт.	1 1	—»— —»—

1	2	3	4	5	от 4-5 м	от 7-8 м	от 10-11 м
5		Провод ПРГ-500 2,5 мм²	м	11	43,4	43,4	43,4
6		Кабель КРПГ 4х2,5 мм²	м		7	10	13
7		Провод РПШ 8х2,5 мм²	м		7	10	13
8	09-130-05	Тяга	шт	1	в сборе		
9	ГОСТ 5915-70	Гайка М12	шт	4			
10	64.35.03.208А	Зажим	шт	в сборе	4	6	7
11	64.35.03.206	Кольцо	шт		4	6	7
12	ГОСТ 17473-72	Винт М6х20	шт		4	6	7
13	ГОСТ 5915-70	Гайка М6	шт		4	6	7
14	ГОСТ 6402-70	Шайба 6 65Г	шт		4	6	7
15	ГОСТ 2214-70	Лакоткань ЛХМ-020	м				0,16
16	64.35.03.207	Проволока ф6	м		5,5	8	10,5
17		Конечный выключатель КУ-701	шт	1			
18	КБ100.1.40.10.08	Поясок	шт		15	18	20
19	КБ100.1.40.10.09	Пряжка	шт		15	18	20
20		Металлорукав Р3-Ц-Х-18	м	4,5	В ящик		
21	ГОСТ 17473-72	Винт М8х14-055	шт	2	—»—		
22		Канат стальн. ТК6-19	м	8	—»—		
23		Клеммный набор КБ 1010	шт	1	——		

Мастер ОТК

Зав. складом

Урюпинский крановый завод им. В. И. Ленина ОТК

Урюпинское ППО. Зак 5722—5ооу

(1) -2р Фаий 7.01.82

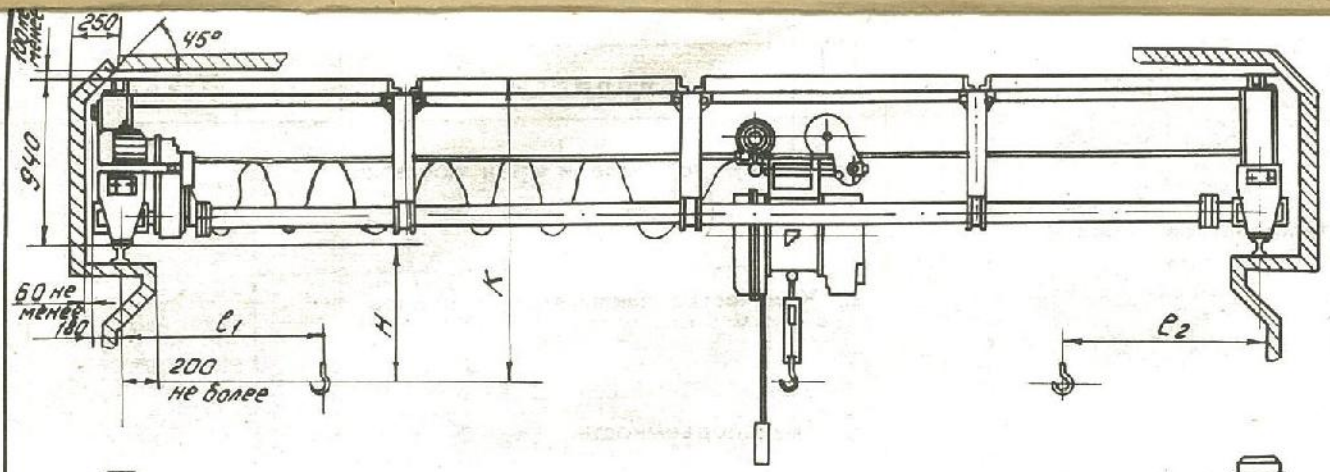

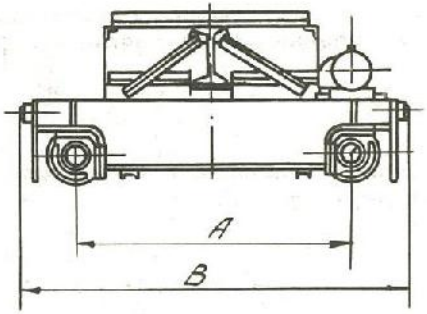

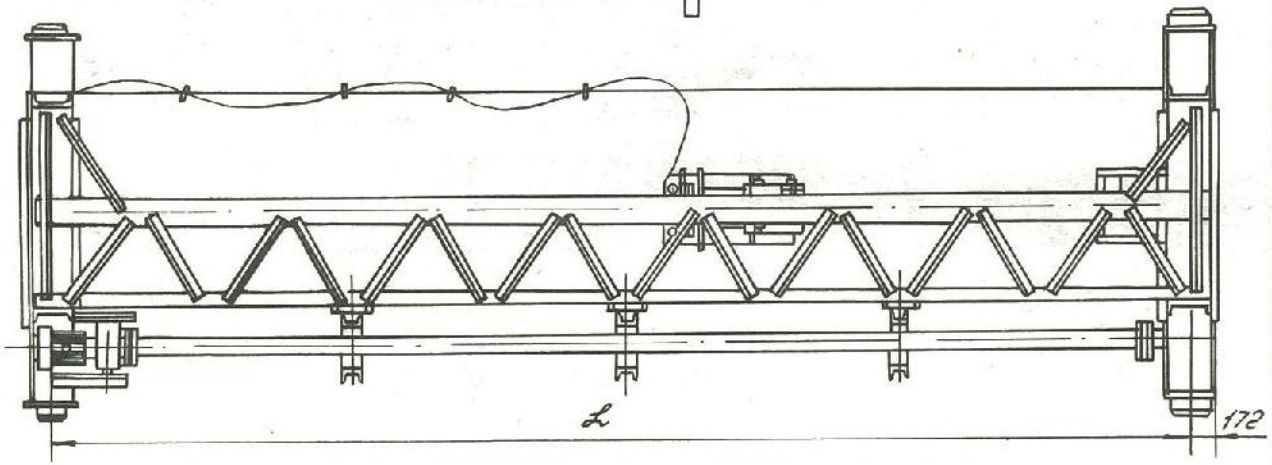

Q тс	L м	A мм	B мм	H мм	K мм	l_1 мм	l_2 мм	Масса т
1	4	1500	2150	225	1165	883	1051	1,364
	4,5							1,388
	5							1,412
	7							1,542
	7,5							1,567
	8							1,593
	10	2000	2650	285	1225			1,979
	10,5							2,008
	11							2,038
2	4	1500	2150	400	1340	901	1071	1,457
	4,5							1,481
	5							1,505
	7			460	1400			1,722
	7,5							1,751
	8							1,782
	10	2000	2650	520	1460			2,143
	10,5							2,177
	11							2,211
3,2	4	1500	2150	740	1680	938	1107	1,678
	4,5							1,705
	5							1,738
	7			800	1740			1,943
	7,5							1,978
	8							2,010
	10	2000	2650	890	1830			2,502
	10,5							2,546
	11							2,590
5	4	1500	2150	1010	1950	1175	1272	1,968
	4,5							2,002
	5							2,036
	7			1100	2040			2,361
	7,5							2,395
	8							2,430
	10	2000	2650					2,824
	10,5							2,872
	11							2,920

Краны мостовые однобалочные

Уралкранзавод им. В.И. Ленина

1. Краны мостовые однобалочные с электрической талью предназначены для подъема и перемещения грузов в цехах и складах промышленных предприятий.

2. Изготовление кранов, работающих при температуре ниже −25°С, оговаривается особо.

3. Скорость подъема груза 8 м/мин.

4. Скорость движения тали 20 м/мин.

5. Скорость движения моста крана 26 и 40 м/мин.

6. Управление краном — кнопочное с пола.

7. Ориентировочная цена _____

8. Заказчик отвечает на все вопросы опросного листа. В остальном краны изготавливаются в пределах размеров, указанных в таблице.

9. Данный проспект с опросным листом является неотъемлемой частью договора. Неполностью заполненный и не заверенный печатью заказчика опросный лист является недействительным.

№№ п-п.	Вопросы	Ответы
1.	Номер договора и срок поставки.	
2.	Количество заказываемых кранов.	
3.	Грузоподъемность.	
4.	Пролет крана и высота подъема.	
5.	Место установки и назначение.	
6.	Температура окружающей среды.	
7.	Род тока, напряжение.	
8.	Название предприятия (организации), почтовый и телеграфный адрес, номер счета.	
9.	Железная дорога и станция назначения.	

НМ 00540. Подп. к печ. 28/II 1973 г. Формат 60x84⅛. Печ. лист. 0,125. Тираж 2000. Заказ 2548.
Фабрика офсетной печати управления издательств, полиграфии и книжной

Кн1÷Кн9	Пост управления кнопочный ПКС 1-9 ГОСТ 2492-70	1	
ПК	Токоприемник ТК-11В-1 ГОСТ 10305-75	3	Заводом не поставл.
В1	Выключатель автоматический АП50-3М МРТУ16-526-011-65	1	Jн=6,4а
В2	Выключатель автоматический АП 50-3М МРТУ16-526-011-65	1	Jн=10а
В3	Выключатель конечный КУ-701 СТУ 36-14-15-62	1	
В5	Выключатель конечный ограничит. подъема	1	
В6	Выключатель конечный ограничит. спуска	1	
Р1, Р2	Пускатель магнитный ПБ-123 МРТУ 16-536.014-66	1	
Р3, Р4	Пускатель магнитный ПБ-121 МРТУ 16-536.014-66	2	
Р5, Р6	Пускатель магнитный	1	
Р7, Р8	Пускатель магнитный	1	
М1	Электродвигатель АО2-31-6/4В 1,1/0,75 квт	1	
М2	Электродвигатель передвижен. тельфера	1	
М3	Электродвигатель подъема	1	
ЭМ1	Электромагнит МО 100Б тормоза ТКТ 200/100	1	
ЭМ2	Электромагнит тормоза подъема	1	

1. Краны мостовые однобалочные с электрической талью предназначены для подъема и перемещения грузов в цехах и складах промышленных предприятий.

№№ п-п.

Вопросы

Ответы

64.35.03.000 ПЭ3

Изм. Лист	№ докум.	Подп.	Дата
Разраб.			
Пров.			
Н-к ТО			
Н. контр.			
Утв.			

Кран мостовой однобалочный управляемый с пола

Перечень элементов

Лит.	Лист	Листов
		1

ВИТстройдормаш отд. №4

Копировала: Фейд

Формат 11

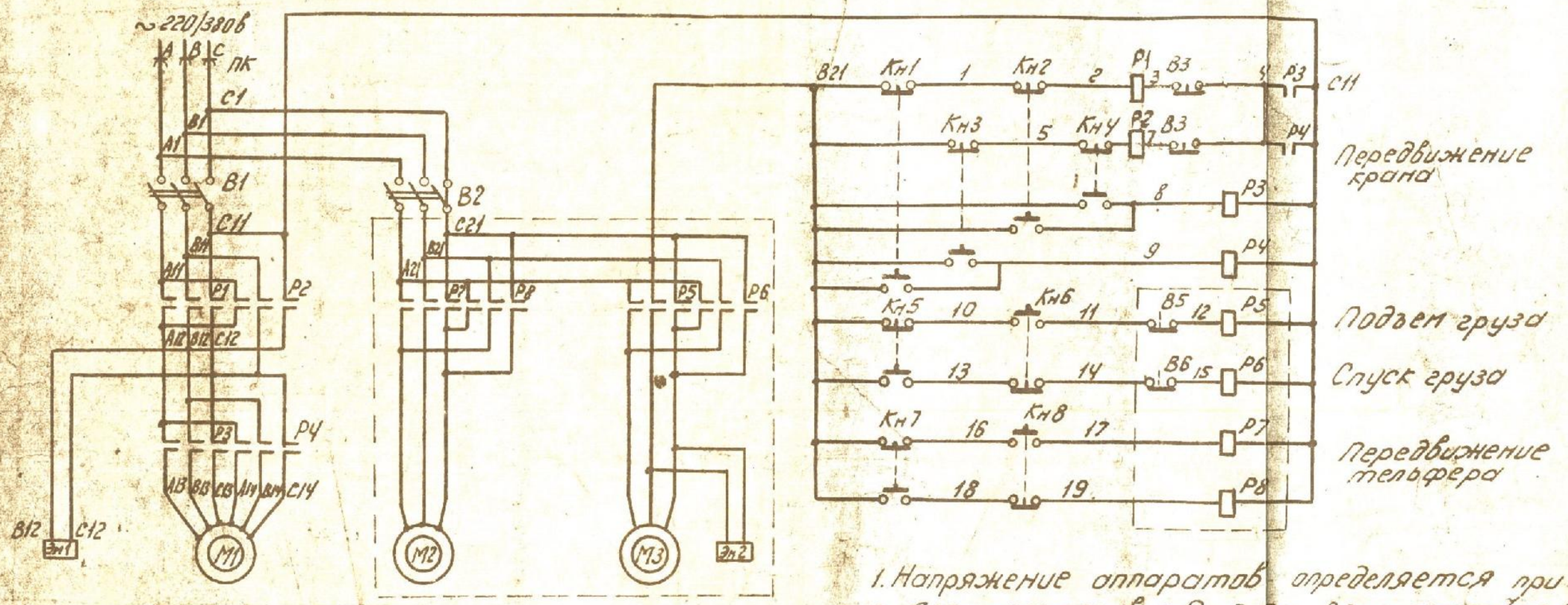

Электродвигатель передвижения крана

Электродвигатель передвижения тали

Электродвигатель подъема

1. Напряжение аппаратов определяется при заказе.
2. Для тельферов с Q = 3-5т В2 имеет Jн = 16а.
3. Для кранов с Q = 5т М1 - электродвигатель А02-32-6/4В; 1,1/1,6кВт
4. Пунктиром обведена аппаратура, установленная на тельфере.

					64.35.03.000Э3			
Изм	Лист	№ докум	Подп.	Дата	Кран мостовой однобалочный управляемый с пола	Лит.	Масса	М-б
Разраб		Константинов					—	—
Пров.		Константинов			Схема принципиальная	Лист	Листов 1	
Т. контр.						ВИТ стройдормаш отд. №4		
Н-к Т.О								
Н. конт.		Шмырев						
Утв		Ситников						

Копия верна: [signature] 1.09.78

Номер провода	Расц	Соед.	провода Марка	Сечен.	Прим.
A1, B1, C1		1	ПРГ500	2,5мм²	Заводам не пост.
A21, B21, C21, 0		2	КРПГ	"	
C11, 2, 6, 8, 9 + 2 зад.		3	РПШ	1,5мм²	
2,6		5	ПРГ-500	"	
A1, B1, C1		7	"	2,5мм²	
A11, B11, C11		8	"	"	
3,7		9	"	1,5мм²	
B12, C12		10	"	2,5мм²	
A12, B12, C12, C11, 4, 2, 6		11	"	"	
A12, B12, C12, C11, 4, 8, 2, 6		12	"	"	
A13, B13, C13, A14, B14, C14		13	"	"	
A14, B14, C14		14	"	"	
B21, 2, 6, 8, 9, 11, 14, 17, 19, 0 + 1 зад.		15	РПШ	1,5мм²	

Сечение проводов при напряжении 220 В

г/п крана	Номер провода	Марка провода	Марка кабеля
Q = 3,2 т	A1, B1, C1	ПРГ-500-4мм²	КРПГ 4х4мм²
Q = 5 т	A1, B1, C1	ПРГ-500-6мм²	КРПГ 4х4мм²

1. Корпус кнопочной станции ПКС1-9 заземлить тросиком и жилой кабеля.
2. Клеммник Кл2 установить на тельфере в существующей нише для электрической аппаратуры.
3. Подключение целей внешних соединений к электрической аппаратуре, установленной на тельфере, выполнить согласно принципиальной схеме черт. 64.35.03.000Э3.
4. На концы проводов надеть полихлорвиниловые трубки, длиной 30мм МРТУ6-05-919-63 с маркировкой целей согласно чертежа.
5. Маркировку выполнить дихлорэтановыми чернилами.

Троллей

Электротельфер

Тросик

Пост управления кнопочный подвесной

Электродвигатель передвижения крана

Копия верна:

Дубликат

64.35.03.000Э4

Кран мостовой однобалочный управляемый с пола

Схема соединений

Лит. | Масса | Масштаб

Лист | Листов 1

ВИТстройдормаш отд N4

Формат 12

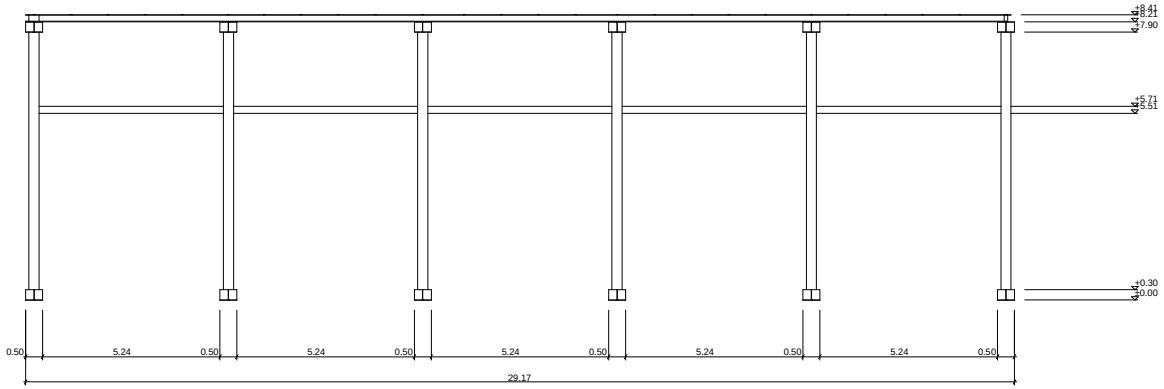
+8.41
+8.21
+7.90
+5.71
+5.51
+0.30
0.00
0.50
5.24
0.50
5.24
0.50
5.24
0.50
5.24
0.50
5.24
0.50
29.17