ჭრილი 1-1 მ 1:100

არსებული

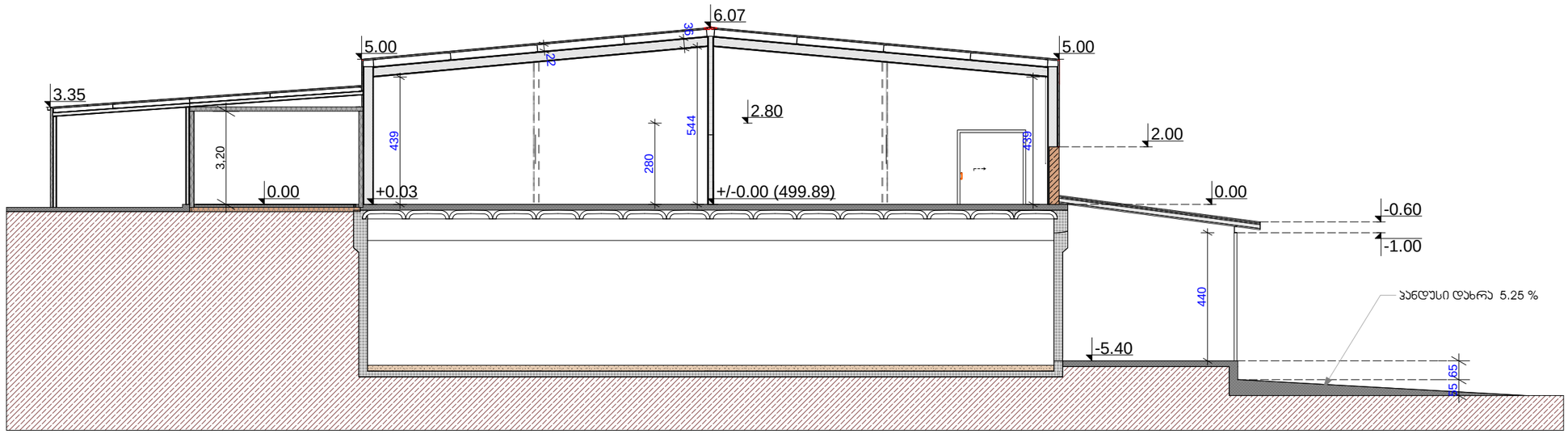

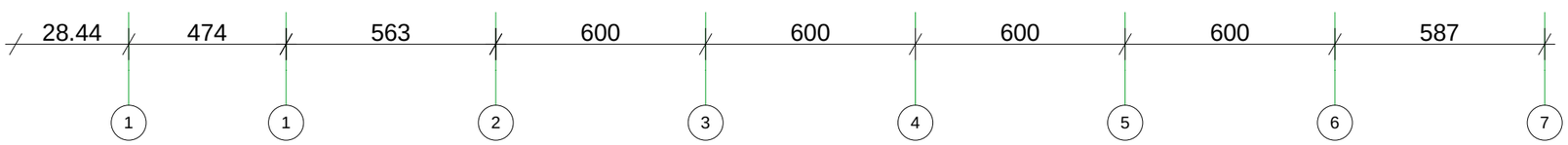

ჭრილი 2 - 2 მ 1:100

არსებული

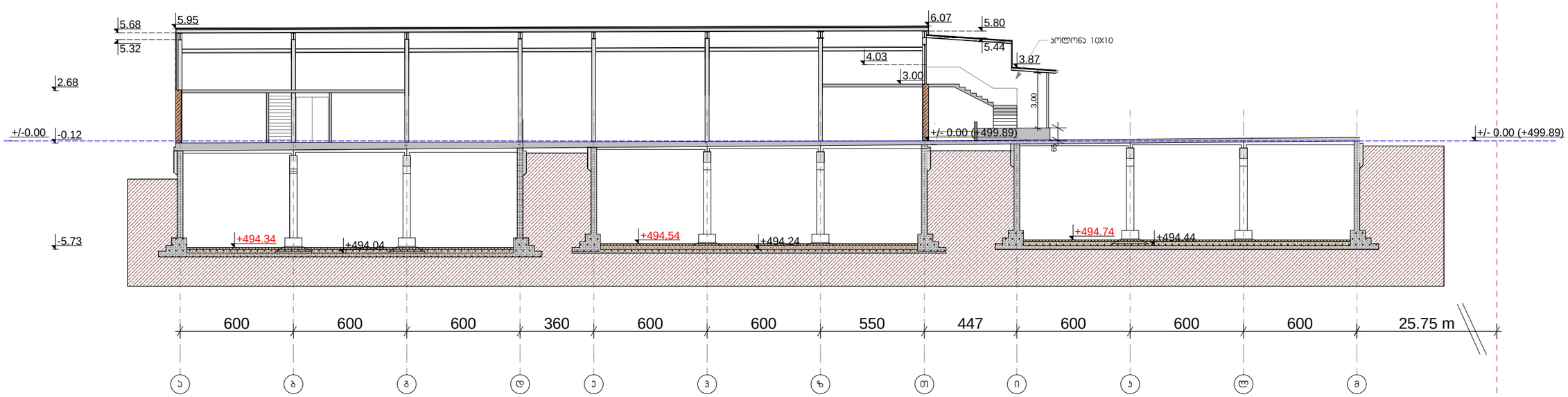

ჭრილი 2 - 2 მ 1:100

საპროექტო

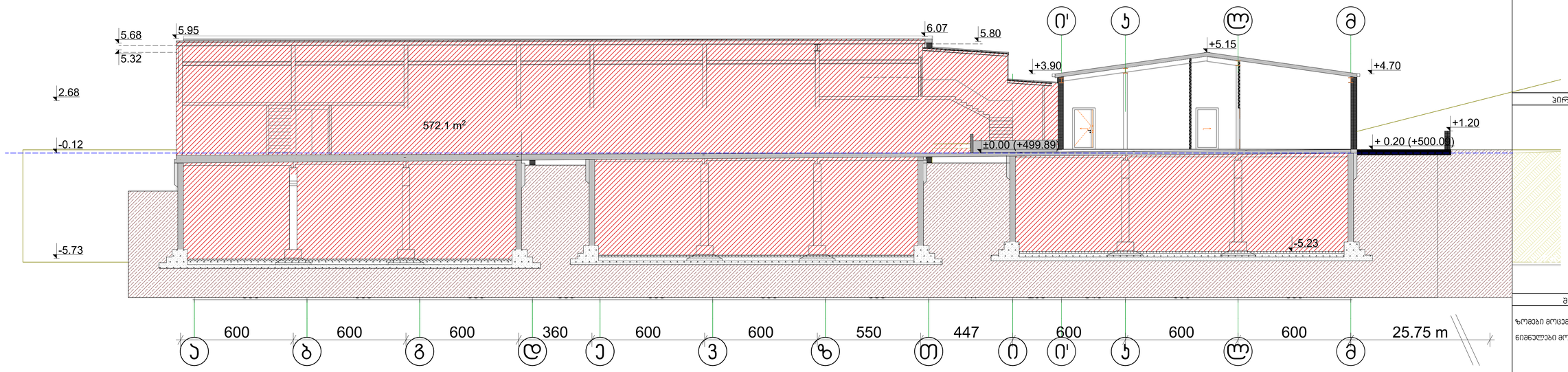

ფორმატი	დაკვეთა №	ფაილის სახელი
A-2	-	-

ექსპლიკაცია:

პირობითი ნიშნები

შენიშვნები

ზომები მოცემულია სანტიმეტრებში

ნიშნულები მოცემულია მეტრებში

დამკვეთი:	შპს "G & A GROUP" (ს/ე 404943683)
მისამართი:	ქ. თბილისი, საბურთალოს ქ. 32

პროექტი: ქალაქი თბილისი, ფიფ ფილოსი, ფ. თამარაშვილის 17 (ს/ე 01.10.07.003.810)
არსებულ შენობაზე
მიშენება-დამენების პროექტი

არქიტექტურა

თანამდებობა	გვარი	ხელმოწერა
მთ. არქიტექტორ.	ბ. ქურციკიძე	

ნახაზი

ჭრილი 2-2

მასშტაბი 1 : 100	თარიღი	16.12.2019
სტადია	ფურცლები	ფურცელი
პროექტი	9	05

ჭრილი 3-3 მ 1:100

საპროექტო

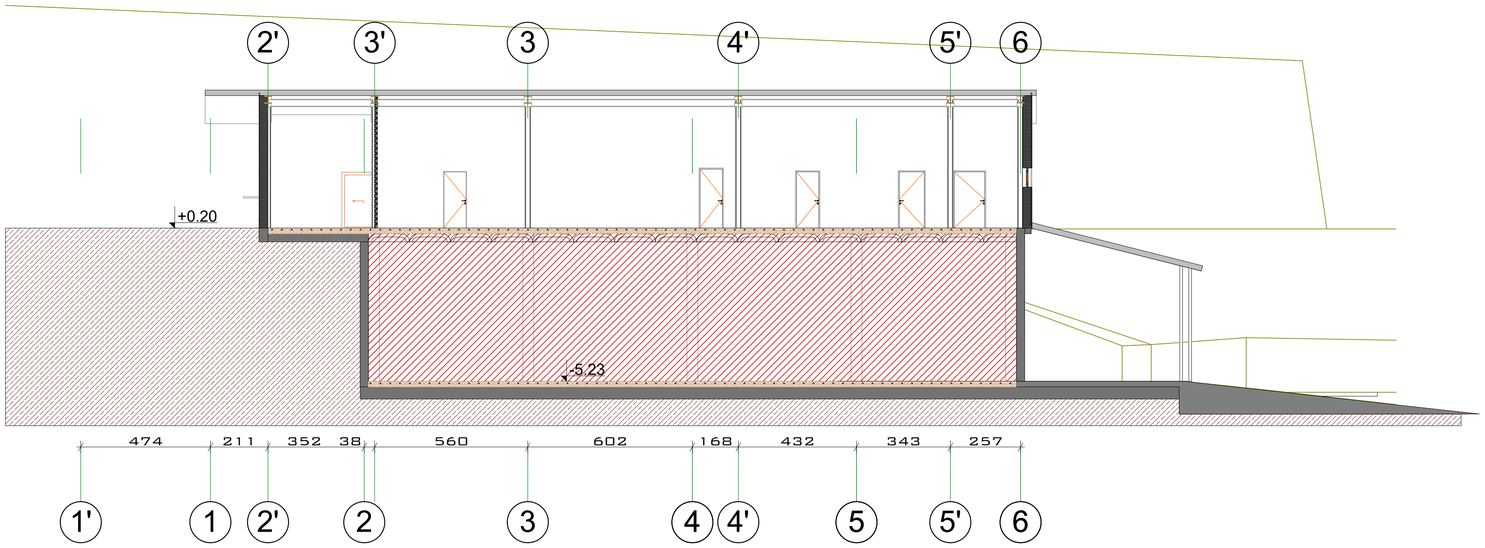

ფორმატი	დაკვეთა №	ფაილის სახელი
A-2	-	-

ექსპლიკაცია:

პირობითი ნიშნები

შენიშვნები

ზომები მოცემულია სანტიმეტრებში

ნიშნულები მოცემულია მეტრებში

დამკვეთი:	შპს "G & A GROUP" (ს/ა 404943683)
მისამართი:	ქ. თბილისი, საბურთალოს ქ. 32

პროექტი: ქალაქ თბილისი, ფიფ ფილიკი, ფ. თამარაშვილის 17 (ს/ა 01.10.07.003.810)
არსებულ შენობაზე
მიშენება-დაშენების პროექტი

არქიტექტურა

თანამდებობა	გვარი	ხელმოწერა
მთ. არქიტექტორი	ს. ქარცივაძე	

ნახაზი

ჭრილი 3-3

მასშტაბი 1 : 100	თარიღი	16.12.2019
სტადია	ფურცლები	ფურცელი
პროექტი	9	06