CUBICON©

DESIGN & BUILDING ENGINEERING

2018

WWW.CUBICON.GE

შენობის რეკონსტრუქცია-რეაბილიტაციის პროექტი

ვირსალაძის ქ. #10

კონსტრუქციული ნაწილი

(სატენდერო დოკუმენტაცია)

2018

დირექტორი:	ს. პაპაშვილი _____
პრ. წამყ. კონსტრუქტორი:	ვ. მაჭარაძე _____
მათ მოდელირება:	ბ. მათითაიშვილი _____
CAD მენეჯერი:	ნ. სახელაშვილი _____

ბ.ა.

© შ.პ.ს. „კუბიკონი“
მარშალ გელოვანის გამზ. 13
0159, თბილისი,საქართველო,

+995 591 116 444 / INFO@CUBICON.GE/WWW.CUBICON.GE

© "CUBICON" LTD
13, MARSHAL GELOVANI AVE,
0159, TBILISI, GEORGIA,

ნახაზების ჩამონათვალი

ნახაზების დასახელება	კოდი	R	E V	I S	I O	N
ჩამონათვალი	S - 001	--	--	--	--	--
განმარტებითი ბარათი	S - 003	--	--	--	--	--
პირობითი აღნიშვნები	S - 004	--	--	--	--	--
მასალის ამოკრეფა	S - 005	--	--	--	--	--
ფოლადის სვეტების განლაგების გეგმა -0.10 ნიშნულზე	S - 201	--	--	--	--	--
ფოლადის რიგელების განალგების გეგმა 1.90; 2.35 ნიშნულზე	S - 202	--	--	--	--	--
კვანძი I; II; III; IV; V;	S - 203	--	--	--	--	--
კვანძი VI; VII; კვეთი f	S - 204	--	--	--	--	--
სადემონტაჟო ელემენტების მარკირების გეგმა 15.70 ნიშნულზე	S - 205	--	--	--	--	--
საპროექტო ელემენტების მარკირების გეგმა 15.70 ნიშნულზე	S - 206	--	--	--	--	--
არსებული სადემონტაჟო ფილის გეგმა 19.30 ნიშნულზე	S - 207	--	--	--	--	--
საპროექტო ელემენტების მარკირების გეგმა 19.30 ნიშნულზე	S - 208	--	--	--	--	--
საპროექტო ელემენტების მარკირების გეგმა 22.90 ნიშნულზე	S - 209	--	--	--	--	--
გადახურვის ფილის გეგმა 26.50 ნიშნულზე	S - 210	--	--	--	--	--
ფოლადის სვეტების განლაგების გეგმა 15.70 ნიშნულზე	S - 211	--	--	--	--	--
ფოლადის რიგელების განლაგების გეგმა 19.30 ნიშნულზე	S - 212	--	--	--	--	--
ფილის გეგმა 19.30 ნიშნულზე	S - 213	--	--	--	--	--
ფოლადის რიგელების განლაგების გეგმა 22.90 ნიშნულზე	S - 214	--	--	--	--	--
ფილის გეგმა 22.90 ნიშნულზე	S - 215	--	--	--	--	--
კვეთი g; h	S - 216	--	--	--	--	--
კვეთი საპროექტო სვეტზე და რიგელზე	S - 217	--	--	--	--	--
მონ. კედლების მ.კ.-1 და მ.კ.-3-ის განშლა (სადემონტაჟო კედლები)	S - 301	--	--	--	--	--
მონ. კედლების მ.კ.-1 და მ.კ.-3-ის განშლა (საპროექტო კედლები)	S - 302	--	--	--	--	--
მონოლითური კედლების სქემა კიბის უჯრედში	S - 303	--	--	--	--	--
საპროექტო კედლების სქემა კიბის უჯრედში	S - 304	--	--	--	--	--
კიბის გეგმა -0.10 და 2.35 ნიშნულზე	S - 501	--	--	--	--	--
კვანძი I; II; III; IV	S - 502	--	--	--	--	--
კიბის გეგმა -3.10 და -0.10 ნიშნულებს შორის	S - 503	--	--	--	--	--
კვანძი V; VI; VII; VIII	S - 504	--	--	--	--	--
კიბის გეგმა 19.30 და 22.90 ნიშნულებს შორის	S - 505	--	--	--	--	--
კვეთი F; G	S - 506	--	--	--	--	--

შენიშვნა:
NOTE:

----	----	----	----
----	----	----	----
----	----	----	----
----	----	----	----
----	----	----	----
No	Date	Revision	Issued by

სიტუაციური სქემა
KEY PLAN

მისამართი
ADDRESS
ვირსალაძის ქ. #10

პროექტი
PROJECT
შენობის რეკონსტრუქცია-რეაბილიტაციის პროექტი

ნახაზი
DRWG.
ჩამონათვალი

CUBICON DESIGN & BUILDING ENGINEERING
შპს "კუბიკონი", თბილისი, მარშალ გელოვანის გამზ. 13
ტელ: (+995 591) 116444 www.cubicon.ge

	შეასრულა: ISSUED BY: VM	შეამოწმა APPROVED BY: SP
	ფაილი FILE LIST OF DWG	პროექტის №: PROJECT No ST - 63R18
	ფორმატი PAPER SIZE A3	მასშტაბი SCALE ----
ნახ.კოდი DRWG. No S - 001	კორექტ. REVISION 00	სტადია STATUS T.D.

07.08.2018

1. ზოგადი

- ობ. მისამართი - ვირსალაძის ქ. #10
- დამკვეთი - შ.პ.ს. “ატლას რკ გრუპ”
- არქიტექტურული ნაწილი - "SCALA design"
- საინჟინრო გეოლოგია - შპს "ახალი საქქალაქმშენპროექტი"

3. უსაფრთხოება

- მშენებლობის პროცესი წარიმართოს საქართველოს მთავრობის 2007 წლის 28 მარტის #62 დადგენილების მოთხოვნების შესაბამისად და მკაცრად იქნას დაცული უსაფრთხოების წესები.

4. მასალები

- მასალების ანტიკოროზიული და ხანძარსაწინააღმდეგო დაცვა - შესრულდეს ნორმების СНиП 2.01.02-85* და СНиП 2.03.11-85 მოთხოვნების შესაბამისად;
- ბეტონი - შენობის მზიდ კონსტრუქციებში გამოყენებულია ბეტონი კლასით - B25, საძირკვლის ქვეშ გამოყენებულია ბეტონის მომზადება B15 (ГОСТ 25192 - 2012);
- არმატურა - შენობის რკ.ბეტონის ელემენტებში გამოყენებულია არმატურა კლასით - A500C; A240C. (ДСТУ 3760-98);

ნაგლინული ფოლადი -

ფოლადის კონსტრუქციების პროექტი დამუშავებულია КМД-ის სტადიაზე. ფოლადის ფასონური პროფილები შერჩეულია ГОСТ-ით. შერჩეული პროფილებისთვის მასალად მიღებულია С235;

შედუღებები გათვალისწინებულია Э42А ტიპის ელექტროდებით (ГОСТ 6467 - 75*);

მიღებული იქნეს: შედუღების სიგრძედ არანაკლებ 50 მმ, სისქედ - არანაკლები შესადუღებელი ელემენტების მინიმალური სისქე;

მონტაჟის შემდეგ კონსტრუქციები უნდა დაიფაროს ანტიკოროზიული საღებავით.

- საკედლე და სატიხრე მასალა - კონტურზე კედლების შევსება მოხდება მსუბუქი სამშენებლო ბლოკებით მარკით არანაკლებ M 50-ისა, მოცულობითი წონით არაუმეტეს 1200 კგ./მ³. ქვიშა-ცემენტის ხსნარზე, მარკით არანაკლებ M 50-ისა; წყობის ღერძულ გაჭიმვაზე დროებითი წინაღობის (ნორმალური შეჭიდულობის) სიდიდე უნდა იყოს არანაკლებ 1.2კგ.ძ/სმ²-სა;
- სამშენებლო მასალების ხარისხის კონტროლი:
  - სამშენებლო მოედანზე აუცილებელია განხორციელდეს სამშენებლო მასალების სისტემატური კონტროლი. მშენებლობაზე შემოზიდულ მასალებს თან უნდა ახლდეს მწარმოებლის ხარისხის დამადასტურებელი დოკუმენტი (პასპორტი) რომელშიც მითითებული იქნება ტექნიკური მახასიათებლები, მაგ: მასალის სიმტკიცის ზღვარი, ყინვამედეგობის მაჩვენებელი და სხვა.
  - ბეტონის სამუშაოების წარმოებისას მშრალი და ცხელი კლიმატის პირობებში 25°C-ზე მეტი ჰაერის ტემპერატურისა და 50%-ზე ნაკლები ფარდობითი ტენიანობისას გამოყენებულ იქნას ცემენტები, რომელთა სამარკო სიმტკიცე არანაკლებ 20%-ით სჭარბობს ბეტონის საპროექტო მარკას.
  - ახლადჩაწყობილი ბეტონი დაცული უნდა იქნას მექანიკური დაზიანებისგან (და/ან ზემოქმედებისგან), მზის სხივების პირდაპირი მოხვედრისგან, ყინვისგან, ქარისგან. პროექტში მითითებული სიმტკიცის 75%-ის მიღწევამდე ბეტონის სტრუქტურა ადვილად იმსხვრევა, აქედან გამომდინარე აღნიშნული სიმტკიცის მირწევამდე აუცილებელია მკაცრად დაცული იქნას ტემპერატურის და ტენიანობის რეჟიმი;

5. კლიმატოლოგია და დატვირთვები

- სტატიკური მუდმივი - 600 კგ/მ² (ბინები);
- სტატიკური დროებითი - 200 კგძ/მ² (ბინები); 360 კგძ/მ² (კიბე);
- სეისმურობა - საქართველოს ტერიტორიის სეისმური საშიშროების რუქის მიხედვით ქ. თბილისი იმყოფება 8 ბ. სეისმურ ზონაში (სკალა MSK64), ჰორიზონტალური აჩქარება - 0.17 (სეისმურობის კოეფიციენტი);

6. მათ. მოდელირება (გაანგარიშება)

- «Lira - САПР 2013» (ვერსია R3) პროგრამული კომპლექსის მეშვეობით, სასრული ელემენტების მეთოდის საფუძველზე. შენობის საანგარიშო მოდელი შედგენილია არქიტექტურული ნახაზების მიხედვით.
- გაანგარიშებაში მიღებულია შემდეგი დატვირთვები:
  - სტატიკური მუდმივი;
  - სტატიკური დროებითი ხანმოკლე;

7. შენობის აღწერილობა

- კონსტრუქციული სქემა - არსებულ შენობაში ეწყობა ანტრესოლი რომელიც შესრულდება ფოლადში;
- კონსტრუქციული ელემენტები (სართ. გადახურვის ფილა, სვეტი, რიგელი, ა.შ.)
  - სართულშუა გადახურვის ფილა - 10 სმ.
  - რიგელები - ფოლადის ორტესებრი კოჭები.
  - სვეტები - ფოლადის 100X100 მმ.;
  - კიბე - მონოლითური რკ.ბეტონის და ფოლადის;

8. შენიშვნები

- მიწის სამუშაოთა წარმოებისას დაცული უნდა იყოს СНиП 3.02.01-87 ЗЕМЛЯНЫЕ СООРУЖЕНИЯ,ОСНОВАНИЯ И ФУНДАМЕНТЫ 10.1÷10.5 პუნქტების მოთხოვნები;
- შენობის ღერძების დაკვალვა განხორციელდეს არქიტექტურული ნახაზების შესაბამისად;
- ნახაზებში აღმოჩენილი შეუსაბამობის, არქიტექტურულ ნახაზებთან შეუსაბამობის და/ან საინჟინრო-გეოლოგიური ნაწილის ადგილზე არსებულ სიტუაციასთან შეუსაბამობის შემთხვევაში - აუცილებლად ეცნობოს პროექტის ავტორს;
- არმატურების მოღუნვა განხორციელდეს ცივად გაცხელების გარეშე;
- რკ.ბეტონის კონსტრუქციებს (ფილები,რიგელები) მიეცეს სამშენებლო აწევა „შუქში მალის“ 1/250;
- თუ სადმე ბლოკის წყობის სიმაღლის და სიგანის ფარდობა (H/W) აღემატება 12-ს აუცილებელია შუალედური რკ.ბეტონის სარტყელის მოწყობა;

9. გამოყენებული ლიტერატურა

- (პნ 01.01-09) - სეისმომედეგი მშენებლობა
- (პნ 03.01-09) - ბეტონისა და რკინაბეტონის კონსტრუქციები
- (პნ 01.05-08) - სამშენებლო კლიმატოლოგია
- СНиП 2.01.07-85* _ Нагрузки и воздействия
- СНиП II-23-81* _ Стальные конструкции

10. პროფესიული პასუხისმგებლობის დაზღვევა

- პოლისი #PI/C-002718/15

შენიშვნა:
NOTE:

No	Date	Revision	Issued by
----	----	----	----
----	----	----	----
----	----	----	----
----	----	----	----
----	----	----	----

სიტუაციური სქემა
KEY PLAN

მისამართი
ADDRESS: ვირსალაძის ქ. #10

პროექტი
PROJECT: შენობის რეკონსტრუქცია-რეაბილიტაციის პროექტი

ნახაზი
DRWG.: განმარტებითი ბარათი

CUBICON DESIGN & BUILDING ENGINEERING
შპს "კუბიკონი", თბილისი, მარშალ გელოვანის ბაღი. 13
ტელ: (+995 591) 116444 www.cubicon.ge

	გამოშვება: ISSUED BY: VM	შეამოწმა APPROVED BY: SP
	ფაილი FILE EXPL.NOTE	პროექტის №: PROJECT No ST - 63R18
	ფორმატი PAPER SIZE A3	მასშტაბი SCALE ----
	ნახ.კოდი DRWG. No S - 003	კორექტ. REVISION 00
		სტადია STATUS T.D.

07.08.2018

პირობითი აღნიშვნები:
General Legend:

- არსებული კონსტრუქცია
- Existing Wall

- დასაშლელი კონსტრუქცია
- Demolition Wall

- კვეთი ბეტონის ელემენტზე
- Section on concrete element

- კვეთი რკ.ბ. ელემენტზე
- Section on r.c. element

- მონოლითური რკ.ბეტონის ელემენტი (კონსტრუქცია)
- Monolitic r.c. element (Structural)

- ბლოკის წყობა
- Block Masonry

- აგურის წყობა
- Brick Masonry

- ბეტონის მომზადება
- Concrete Preparation

- ქვიშა
- SAND

- ხვინჭა
- Ballast

- ღორღი
- Gravel

- გრუნტი
- Soil

- ნაყარი გრუნტი
- Filled soil

- ძირითადი ქანი
- Main rock

- ჰიდროიზოლაცია
- Waterproofing

- პოლიეთილენის ფენა
- Polyethylene layer

- ქვაბულის ფერდი
- Trench side

- დაბეტონების დონე
- Pouring Level

- "ქარხნული" შედუღება
- "Factory" Welding

- ადგილობრივი შედუღება
- Local Welding

22 / [8]
- ნაშვერების პოზიცია
- Dowels Position
- ნაშვერების რაოდენობა
- Dowels Quantity

h_0 / h_1
- მანძილი ფილიდან ღიობამდე
- Distance From the Slab to the Openings
- ღიობის სიმაღლე
- Opening Height

-1.10
- კედლის ზედაპირის ნიშნული
- Wall top level

3.20
- ელემენტის კონსტრუქციული ნიშნული
- Structural level of the element

-2.70 / (427.85)
- საპროექტო ნიშნული
- Design Level
- აბსოლიტური ნიშნული
- Elevation (Height above mean sea level)

415.60 / 422.25
- წითელი ნიშნული
- Red Level
- შავი ნიშნული
- Black Level

30(50)
- კვეთში ეს აღნიშვნა მუთითებს, რომ ურთიერთგადამკვეთ რიგელებს აქვთ სხვადასხვა სისქის (ბეტონის) დაამცავი ზონა
- This legend in section mentions that beams have diffenrent concrete coat thickness

A / S - 100
- ჭრილი ან კვეთი დასახელება
- Section Name
- ფურცლის ნომერი
- Sheet Number

II / S - 100
- კვანძის ნომერი
- Detail Number
- ფურცლის ნომერი
- Sheet Number

აბრევიატურა
List of Abbreviations

C.O.S.	- დაიჭრას ადგილზე - Cut on Site
V.S.	- დაზუსტდეს ადგილზე - Verify on Site
C.	- მონოლითური სვეტი - Column
BM.	- მონოლითური რიგელი - Reinforced Concrete Beam
SH.W.	- სიხისტის დიაფრაგმა - Shear wall
R.C.W.	- მონოლითური კედელი - Reinforced Concrete wall
G.B.	- რანდკოჭი (ან როსტვერკის კოჭი) - Ground Beam
P.	- ხიმინჯი - Pile
S.F.	- წერტილოვანი საძირკველი - Spread Footing
C.F.	- ლენტური საძირკველი - Continuous Footing
B.S.C.	- არმატურის მოც. კარკასი - Bar Space Cage
P.R.C.	- ხიმინჯის კარკასი - Pile Reinforcement Cage
C.R.	- კარკასი (სიბრტყითი) - Cage of Reinforcement
MESH	- არმატურის ბადე - Rebar Mesh
ST.C.	- ლითონის სვეტი - Steel Column
ST.G.	- ლითონის მთავარი კოჭი - Steel Girder
ST.B.	- ლითონის კოჭი - Steel Beam
ST.T.	- ლითონის წამწე - Steel Truss
ST.V.B.	- ლითონის ვერტიკალური კავშირი - Steel Vertical Bracing
ST.H.B.	- ლითონის ჰორიზონტალური კავშირი - Steel Horizontal Bracing
C.B.	- მედგენილი კოჭი - Composite Beam
E.P.	- ჩასატანებელი დეტალი - Embedded Part

არმატურის აღნიშვნა:
Rebar Marking:

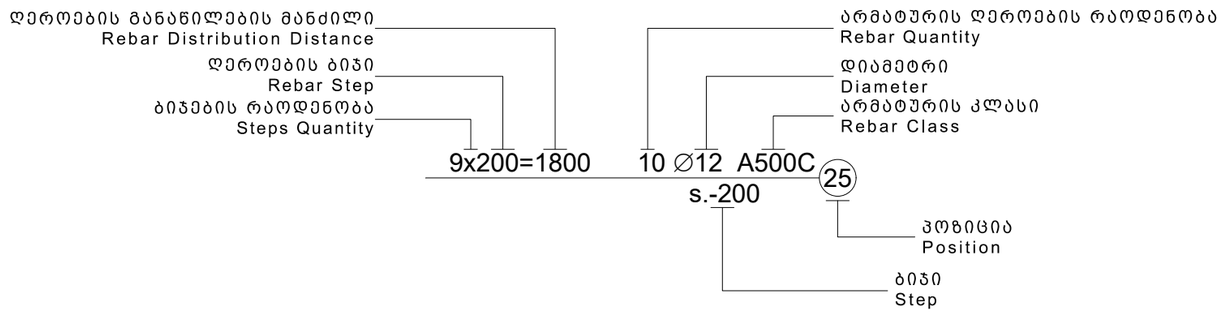

შენიშვნა:
NOTE:

No	Date	Revision	Issued by
----	----	----	----
----	----	----	----
----	----	----	----
----	----	----	----
----	----	----	----

სიტუაციური სქემა
KEY PLAN

მისამართი
ADDRESS
ვირსალაძის ქ. #10

პროექტი
PROJECT
შენობის რეკონსტრუქცია-რეაბილიტაციის პროექტი

ნახაზი
DRWG.
პირობითი აღნიშვნები

CUBICON DESIGN & BUILDING ENGINEERING
შპს "კუბიკონი", თბილისი, მარშალ გელოვანის ბაღი. 13
ტელ: (+995 591) 116444 www.cubicon.ge

	შეასრულა: ISSUED BY: VM	შეამოწმა APPROVED BY: SP
	ფაილი FILE LEGEND	პროექტის №: PROJECT No ST - 63R18
	ფორმატი PAPER SIZE A3	მასშტაბი SCALE ----
ნახ.კოდი DRWG. No S - 004	კორექტ. REVISION 00	სტადია STATUS T.D.

07.08.2018

ფ ო ლ ა დ ი ს ა მ ო კ რ ე ფ ა

კონსტრუქციის დასახელება	არმატურის კლასი										მთლიანად არმატურა კგ.	ბეტონი კლასით მ³ B25	შენიშვნა
	A240C (ДСТУ 3760-98)		A500C (ДСТУ 3760-98)										
	Ø 8	სულ:	Ø 10	Ø 12	Ø 14	Ø 16	Ø 18	Ø 22	Ø 25	სულ:			
მონოლითური კედლები	195	195				9465	599			10064	10259	83	
ფილა			28	6531					924	7483	7483	39	
სვეტი	66	66							270	270	335	2	
რიგელი	398	398						775	1155	1931	2328	9	
კიბეები			226	195	362					783	783	6	
ჯამი ∑	659	659	254	6726	362	9465	599	775	2349	20531	21190	139	

ფოლადის მასალის ამოკრეფა

კონსტრუქციის დასახელება	ელემენტის მარკირება		პოზ. #	პროფილი	სტანდარტი	სიგრძე (მმ)	ერთ ელემენტზე			მთლიანად		ფოლადის მარკა
							რაოდენობა (ც.)	სიგრძე (მ.)	წონა (კგ.)	სიგრძე (მ.)	წონა (კგ.)	
გადახურვის ფილის ფოლადის ელემენტები 19.30 და 22.90 ნიშნულზე	1 (ც)	1	□ 150 X 5		ГОСТ 30245-2003	7200	35	252	5737	252.00	5736.78	C235
	1 (ც)	2	⌶ № 300 IPE A		EN 10025	___	___	___	___	500.00	18250.00	Fe E 235
	1 (ც)	3	⌶ № 180 IPE A		EN 10025	___	___	___	___	450.00	6930.00	Fe E 235

შენიშვნა:
NOTE:

No	Date	Revision	Issued by
----	----	----	----
----	----	----	----
----	----	----	----
----	----	----	----
----	----	----	----
----	----	----	----

სიტუაციური სქემა
KEY PLAN

მისამართი
ADDRESS
ვირსალაძის ქ. #10

პროექტი
PROJECT
შენობის რეკონსტრუქცია-რეაბილიტაციის პროექტი

ნახაზი
DRWG.
მასალის ამოკრეფა

CUBICON DESIGN & BUILDING ENGINEERING
შპს "კუბიკონი", თბილისი, მარშალ გელოვანის გამზ. 13
ტელ: (+995 591) 116444 www.cubicon.ge

	შეასრულა: ISSUED BY:	შეამოწმა APPROVED BY:
	VM	SP
ფაილი FILE TOT.REB.SUM.TAB	პროექტის №: PROJECT No	ST - 63R18
ფორმატი PAPER SIZE	A3	მასშტაბი SCALE ----
ნახ.კოდი DRWG. No	S - 005	კორექტ. REVISION 00	სტადია STATUS T.D.

07.08.2018

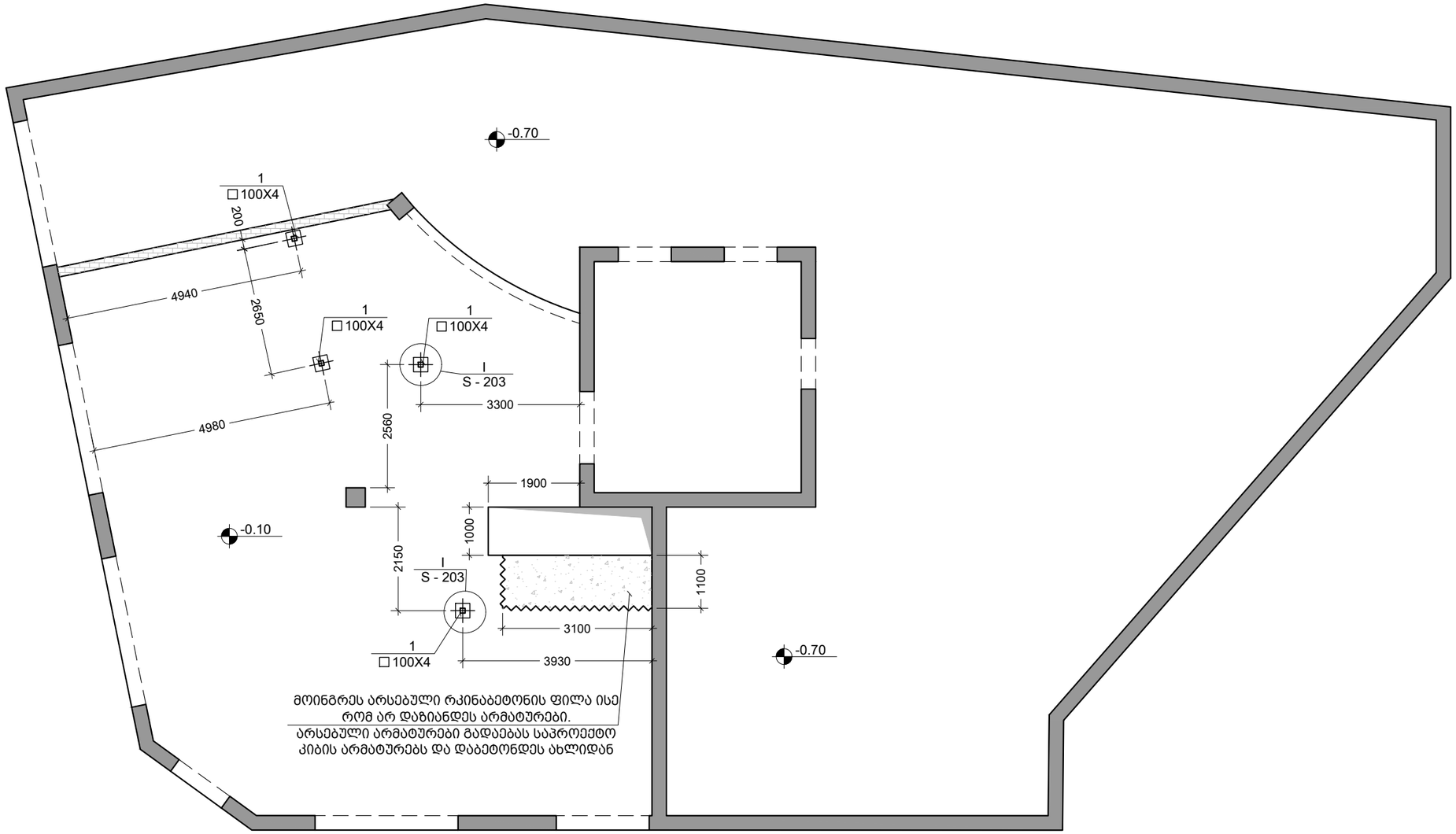

შენიშვნა:
NOTE:

No	Date	Revision	Issued by
----	----	----	----
----	----	----	----
----	----	----	----
----	----	----	----
----	----	----	----

სიტუაციური სქემა
KEY PLAN

მისამართი
ADDRESS
ვირსალაძის ქ. #10

პროექტი
PROJECT
შენობის რეკონსტრუქცია-რეაბილიტაციის პროექტი

ნახაზი
DRWG.
ფოლადის სვეტების განლაგების გეგმა
-0.10 ნიშნულზე

CUBICON DESIGN & BUILDING ENGINEERING
შპს "კუბიკონი", თბილისი, მარშალ გელოვანის გამზ. 13
ტელ: (+995 591) 116444 www.cubicon.ge

	შემსრულა: ISSUED BY: VM	შემოწმება APPROVED BY: SP
	ფაილი FILE SL -0.10	პროექტის №: PROJECT No ST - 63R18
	ფორმატი PAPER SIZE A3	მასშტაბი SCALE 1:100
ნახ.კოდი DRWG. No S - 201	კორექტ. REVISION 00	სტადია STATUS T.D.

07.08.2018

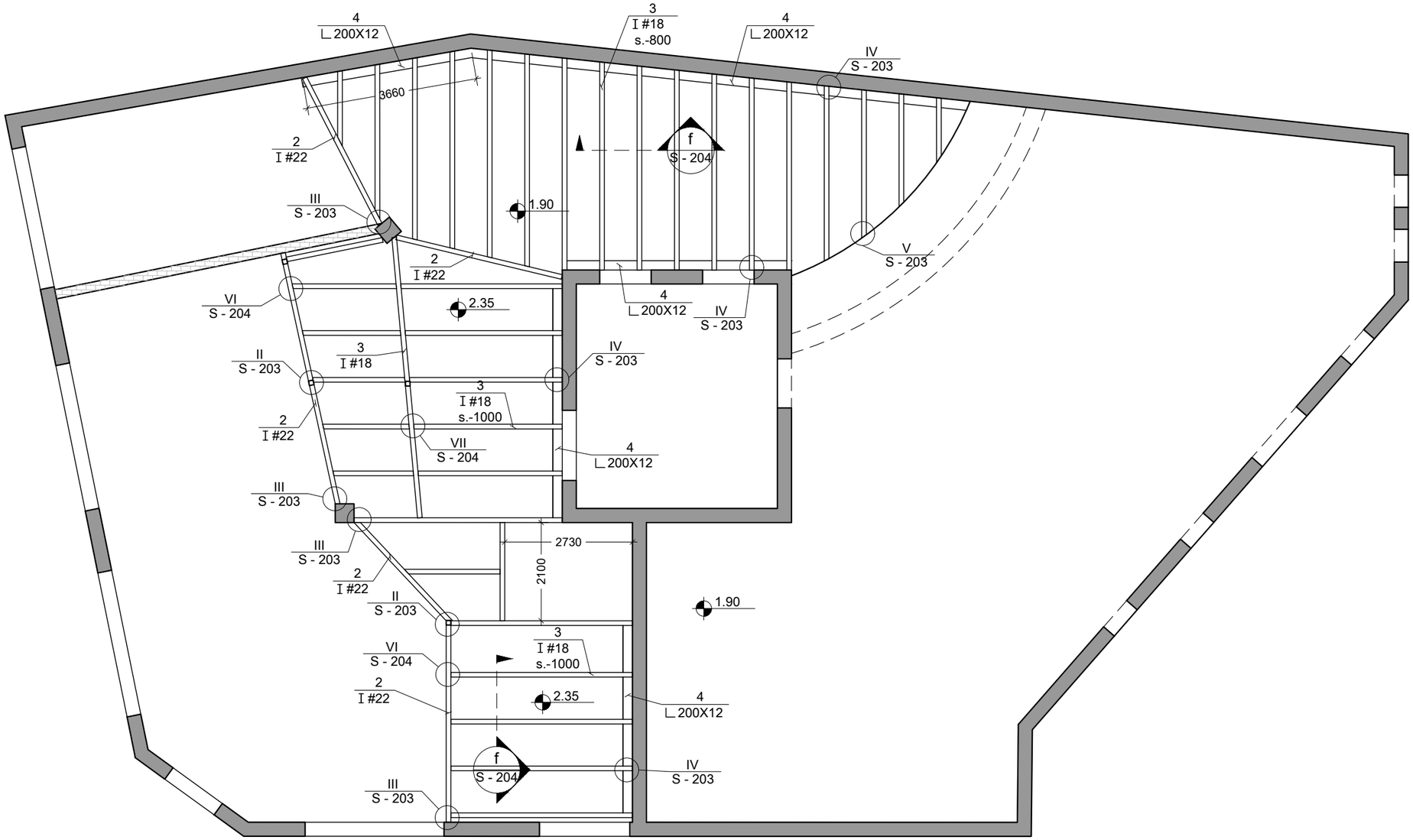

შენიშვნა:
NOTE:

No	Date	Revision	Issued by
----	----	----	----
----	----	----	----
----	----	----	----
----	----	----	----
----	----	----	----

სიტუაციური სქემა
KEY PLAN

მისამართი
ADDRESS
ვირსალაძის ქ. #10

პროექტი
PROJECT
შენობის რეკონსტრუქცია-რეაბილიტაციის პროექტი

ნახაზი
DRWG.
ფოლადის რიგელების განალგების გეგმა 1.90; 2.35 ნიშნულზე

CUBICON DESIGN & BUILDING ENGINEERING
შპს "კუბიკონი", თბილისი, მარშალ გელოვანის გამზ. 13
ტელ: (+995 591) 116444 www.cubicon.ge

	შეასრულა: ISSUED BY:	შეამოწმა APPROVED BY:
	VM	SP
ფაილი FILE SL 3.20		პროექტის №: PROJECT No ST - 63R18
	ფორმატი PAPER SIZE A3	მასშტაბი SCALE 1:100
ნახ.კოდი DRWG. No S - 202	კორექტ. REVISION 00	სტადია STATUS T.D.

07.08.2018

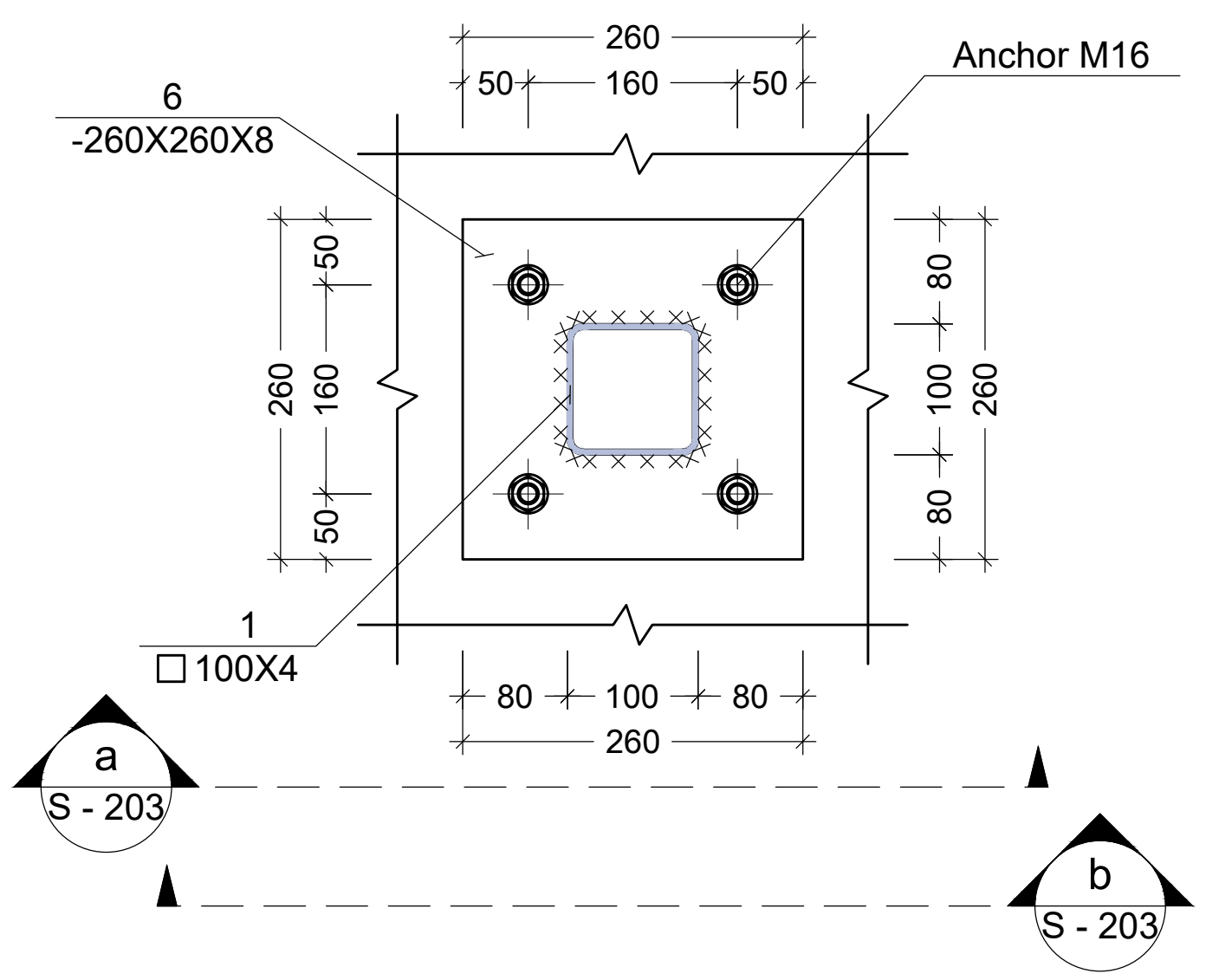

I კვანძი
Scale: 1:10

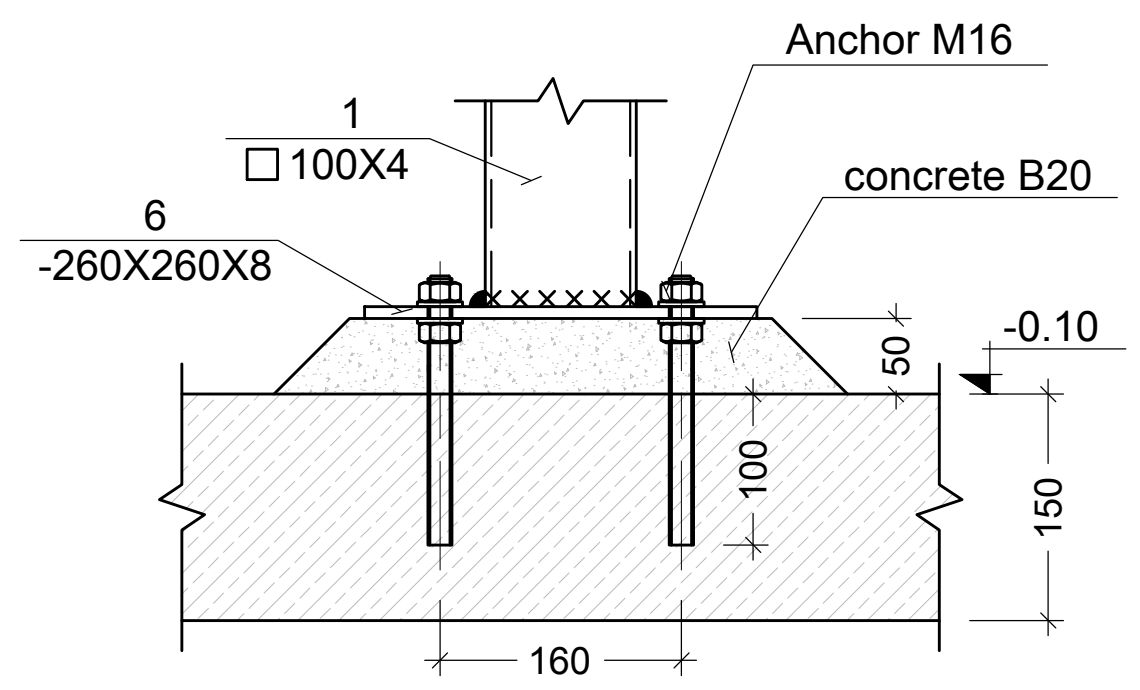

a ხედი
Scale: 1:10

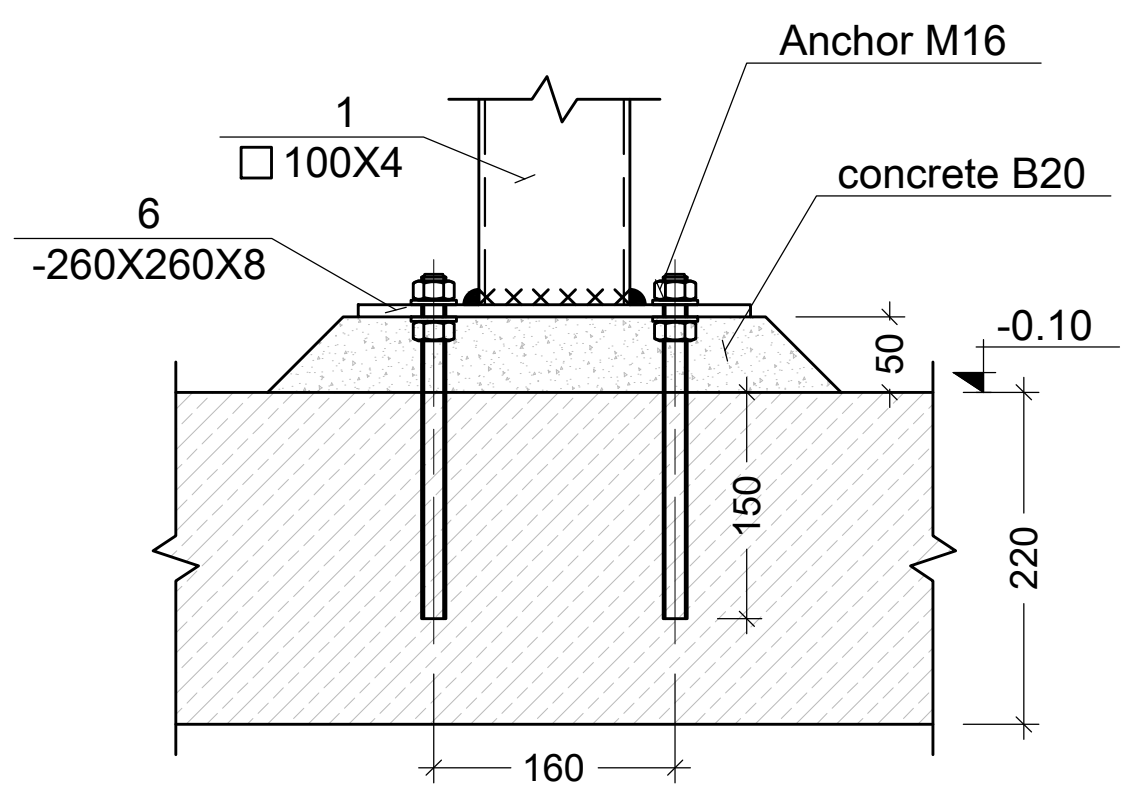

b ხედი
Scale: 1:10

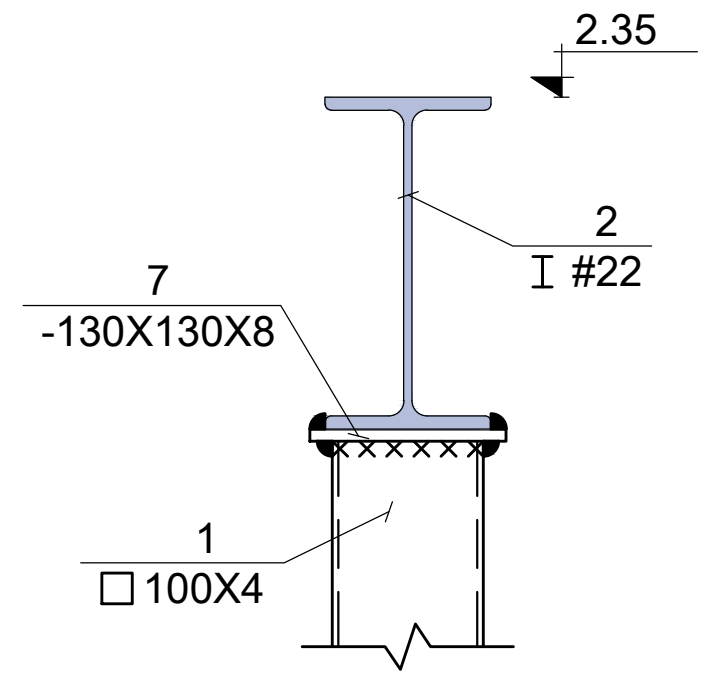

II კვანძი
Scale: 1:10

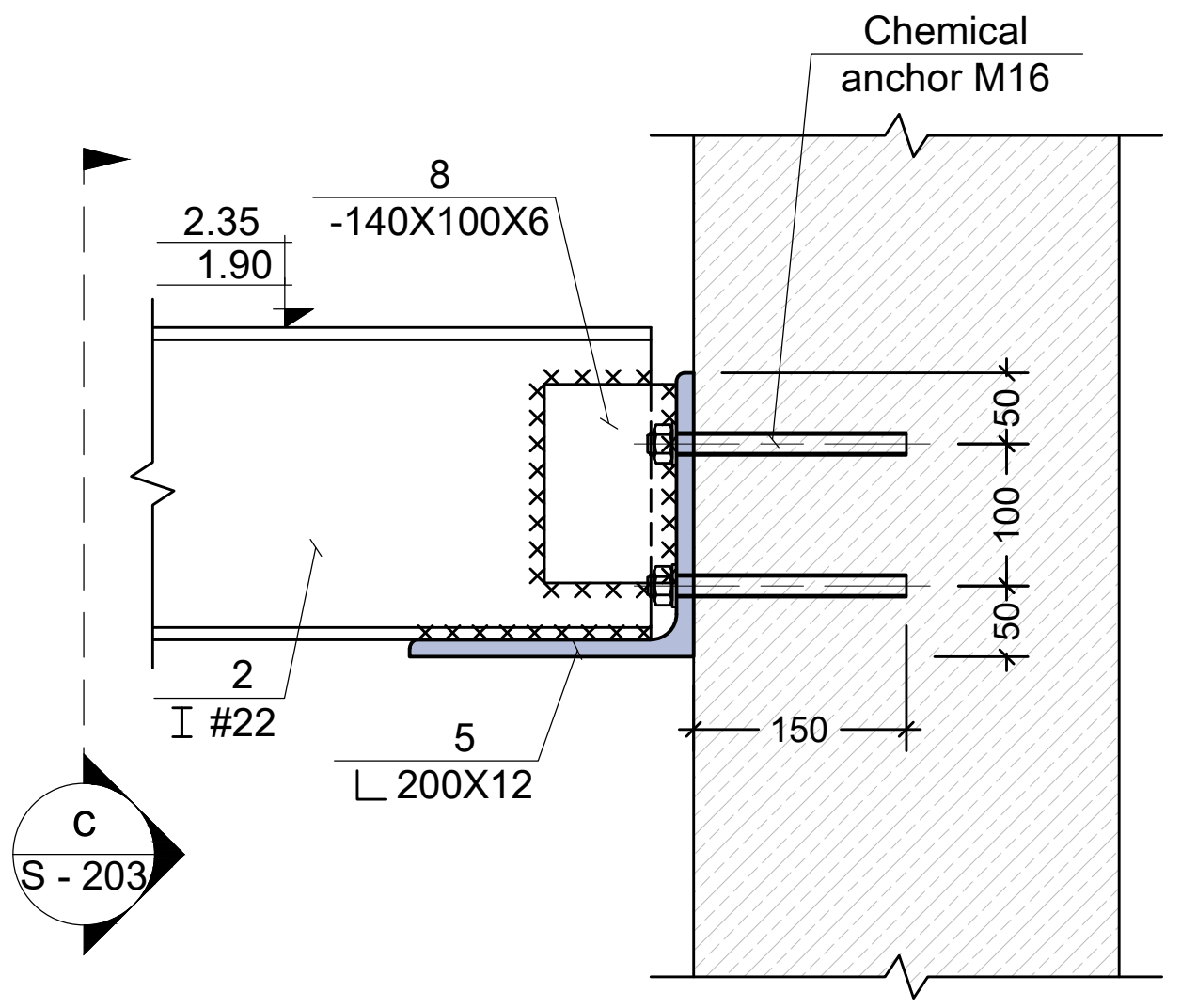

III კვანძი
Scale: 1:10

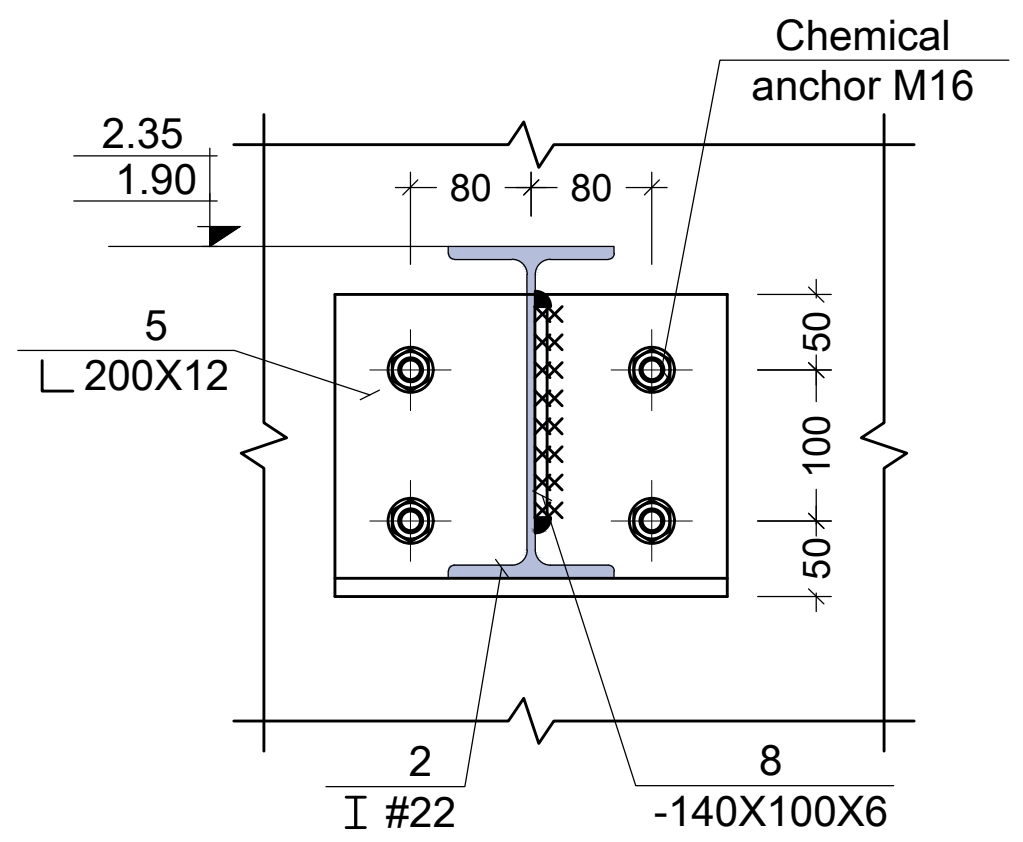

c ხედი
Scale: 1:10

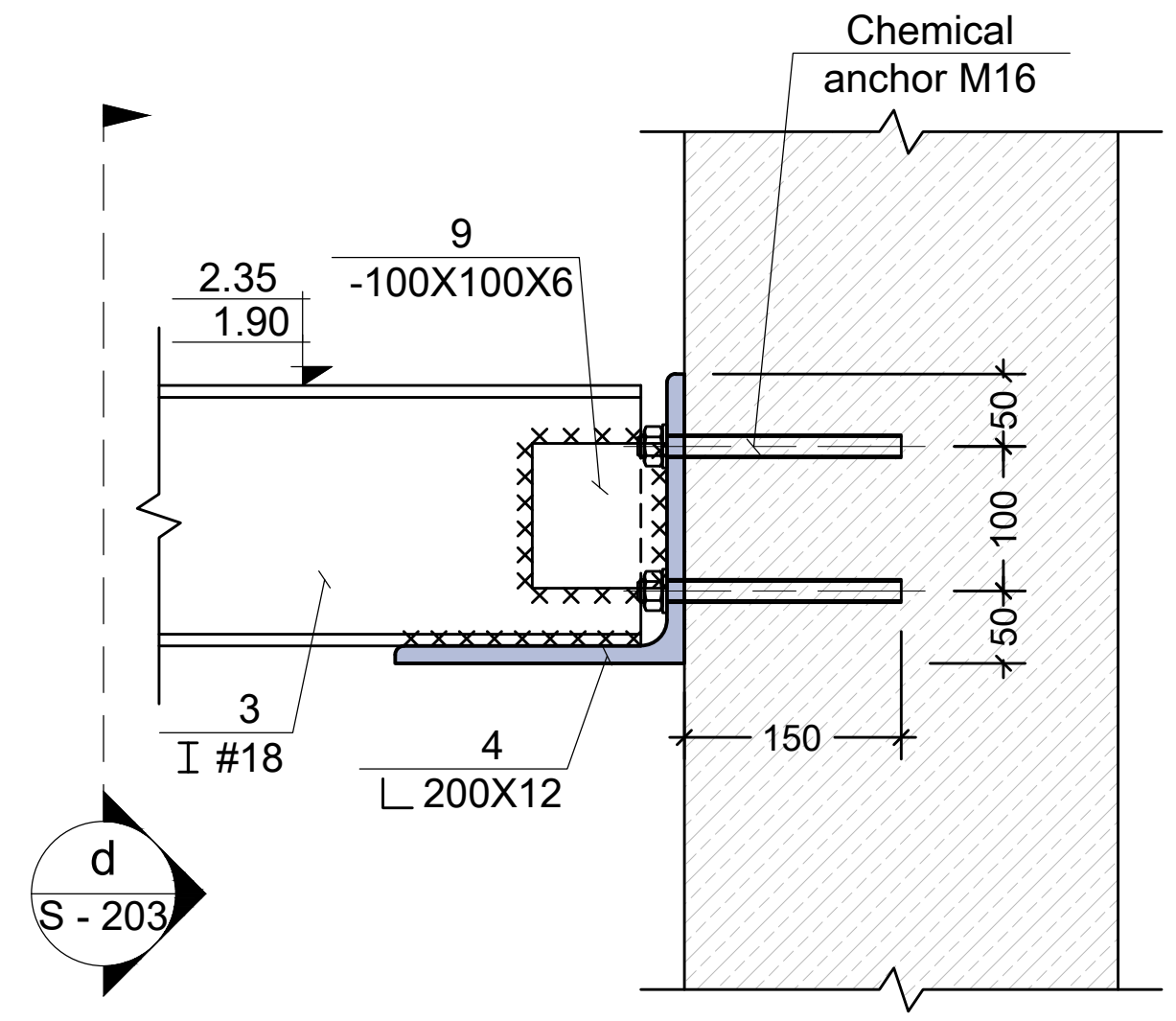

IV კვანძი
Scale: 1:10

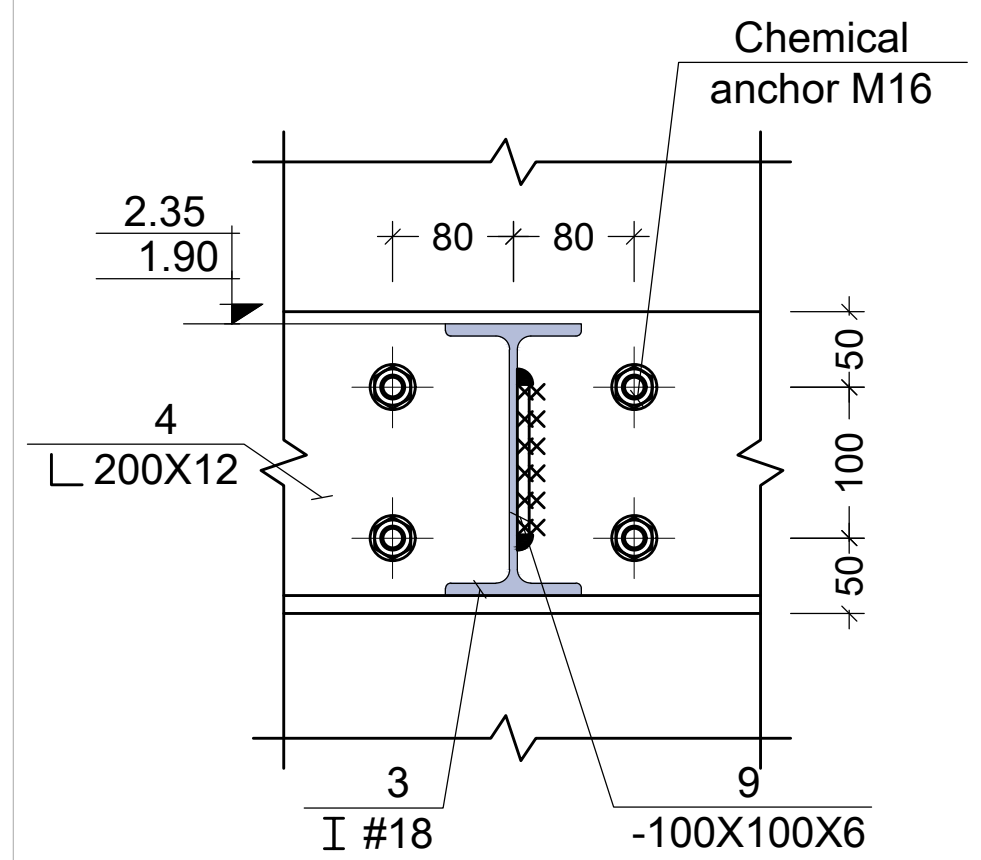

d ხედი
Scale: 1:10

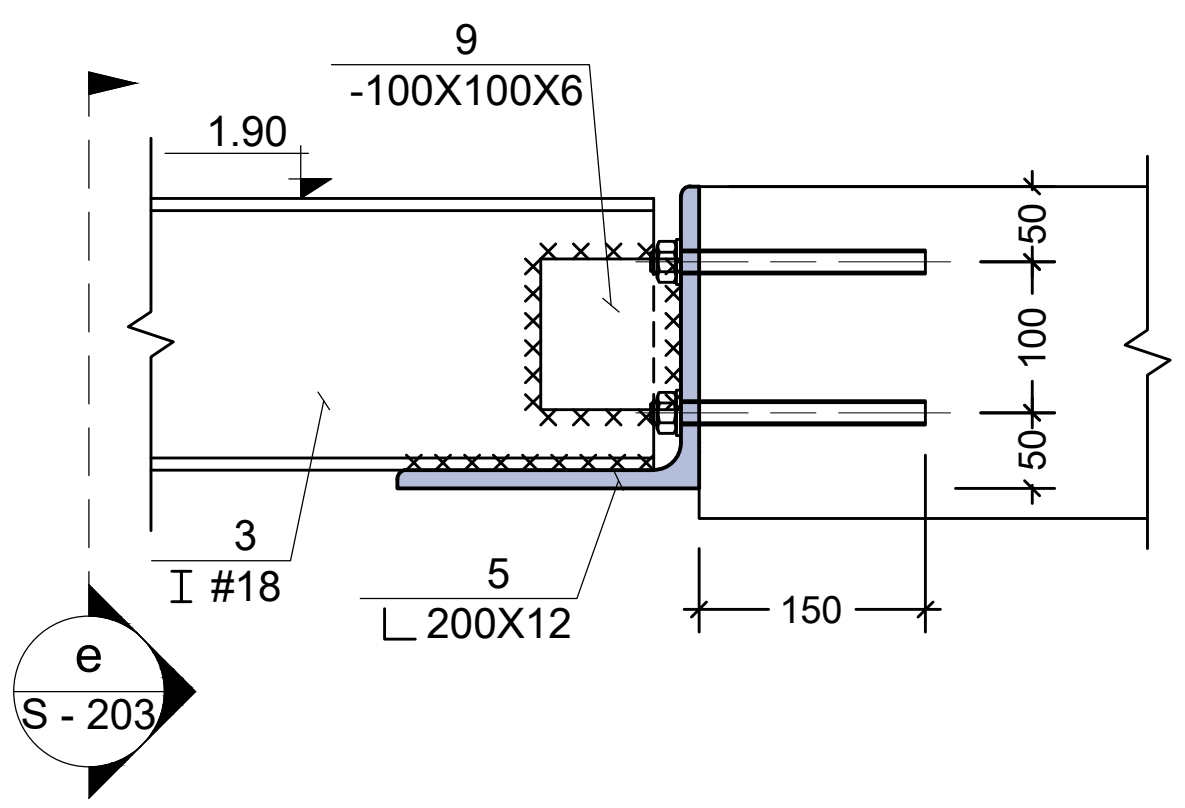

V კვანძი
Scale: 1:10

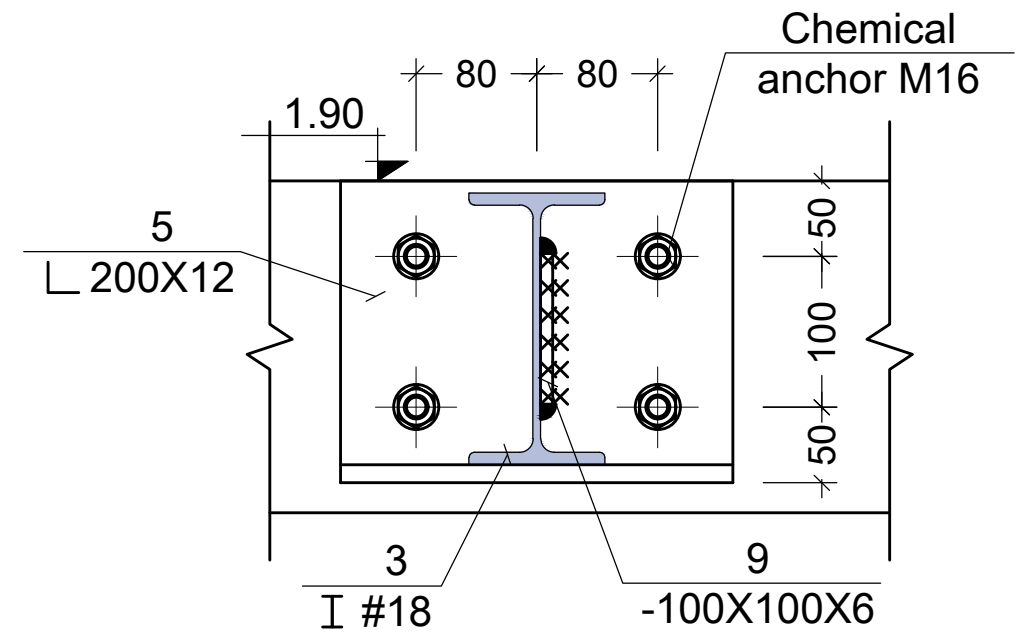

e ხედი
Scale: 1:10

შენიშვნა:
NOTE:

No	Date	Revision	Issued by
----	----	----	----
----	----	----	----
----	----	----	----
----	----	----	----
----	----	----	----

სიტუაციური სქემა
KEY PLAN

მისამართი
ADDRESS
ვირსალაძის ქ. #10

პროექტი
PROJECT
შენობის რეკონსტრუქცია-რეაბილიტაციის პროექტი

ნახაზი
DRWG.
კვანძი I; II; III; IV; V;

CUBICON© DESIGN & BUILDING ENGINEERING
შპს "კუბიკონი", თბილისი, მარშალ გელოვანის გამზ. 13
ტელ: (+995 591) 116444 www.cubicon.ge

შეასრულა: ISSUED BY: VM	შეამოწმა APPROVED BY: SP
ფაილი FILE SLAB SECT.	პროექტის №: PROJECT No ST - 63R18
ფორმატი PAPER SIZE A3	მასშტაბი SCALE 1:10
ნახ.კოდი DRWG. No S - 203	კორექტ. REVISION 00
სტადია STATUS T.D.	

07.08.2018

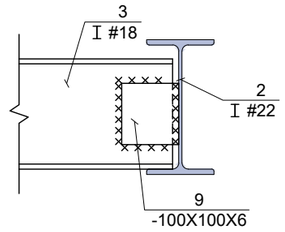

VI კვანძი
Scale: 1:10

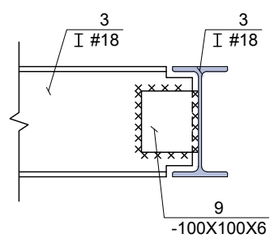

VII კვანძი
Scale: 1:10

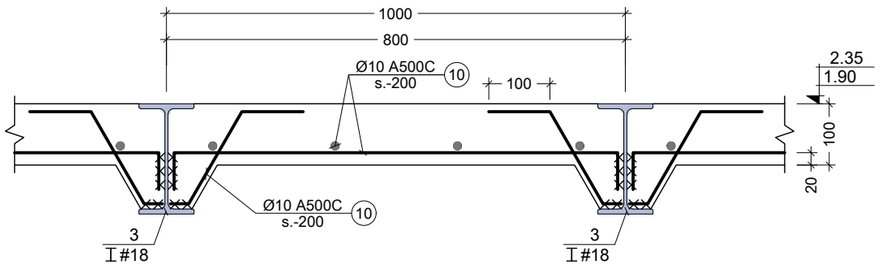

f კვეთი
Scale: 1:10

ფოლადის მასალის ამოკრეფა

კონსტრუქციის დასახელება	ელემენტის მარკირება		პოზ. #	პროფილი	სტანდარტი	სიგრძე (მმ)	ერთ ელემენტზე			მთლიანად		ფოლადის მარკა
							რაოდენობა (ც.)	სიგრძე (მ.)	წონა (კგ.)	სიგრძე (მ.)	წონა (კგ.)	
ანტრესოლი	ფოლადის ელემენტები	1 (ც)	1	□ 100 X 4	ГОСТ 30245-2003	2200	4	8.80	106.11	8.80	106.11	C235
		1 (ც)	2	⌶ № 22	ГОСТ 26020-83	—	—	—	—	24.00	576.00	C235
		1 (ც)	3	⌶ № 18	ГОСТ 26020-83	—	—	—	—	126.00	2318.40	C235
		1 (ც)	4	∟ 200 X 12	ГОСТ 8509-93	—	—	—	—	30.00	1096.49	C235
		1 (ც)	5	∟ 200 X 12	ГОСТ 8509-93	260	15	3.90	142.54	3.90	142.54	C235
		1 (ც)	6	— 260 X 8	ГОСТ 19903-74	260	4	1.04	16.98	1.04	16.98	Вст3кп2
		1 (ც)	7	— 130 X 8	ГОСТ 19903-74	130	4	0.52	4.25	0.52	4.25	Вст3кп2
		1 (ც)	8	— 100 X 6	ГОСТ 19903-74	140	15	2.10	9.89	2.10	9.89	Вст3кп2
		1 (ც)	9	— 100 X 10	ГОСТ 19903-74	100	74	7.40	58.09	7.40	58.09	Вст3кп2
	ფილა	1 (ც)	10	Ø 10 A500C	ДСТУ 3760-98	—	—	—	—	1100.00	677.85	
				მძიმე ბეტონი B25		V = 12 X 1 = 12 მ³						

შენიშვნა:
NOTE:

No	Date	Revision	Issued by
----	----	----	----
----	----	----	----
----	----	----	----
----	----	----	----
----	----	----	----

სიტუაციური სქემა
KEY PLAN

მისამართი
ADDRESS
ვირსალაძის ქ. #10

პროექტი
PROJECT
მენობის რეკონსტრუქცია-რეაბილიტაციის პროექტი

ნახაზი
DRWG.
კვანძი VI; VII; კვეთი f

CUBICON
DESIGN & BUILDING ENGINEERING
შპს "კუბიკონი", თბილისი, მარშალ გელოვანის გამზ. 13
ტელ: (+995 591) 116444 www.cubicon.ge

	შეასრულა: ISSUED BY:	შეამოწმა APPROVED BY:
	VM	SP
	ფაილი FILE: SLAB SECT.	პროექტის №: PROJECT No: ST - 63R18
	ფორმატი PAPER SIZE: A3	მასშტაბი SCALE: 1:10
ნახ.კოდი DRWG. No: S - 204	კორექტ. REVISION: 00	სტადია STATUS: T.D.

07.08.2018

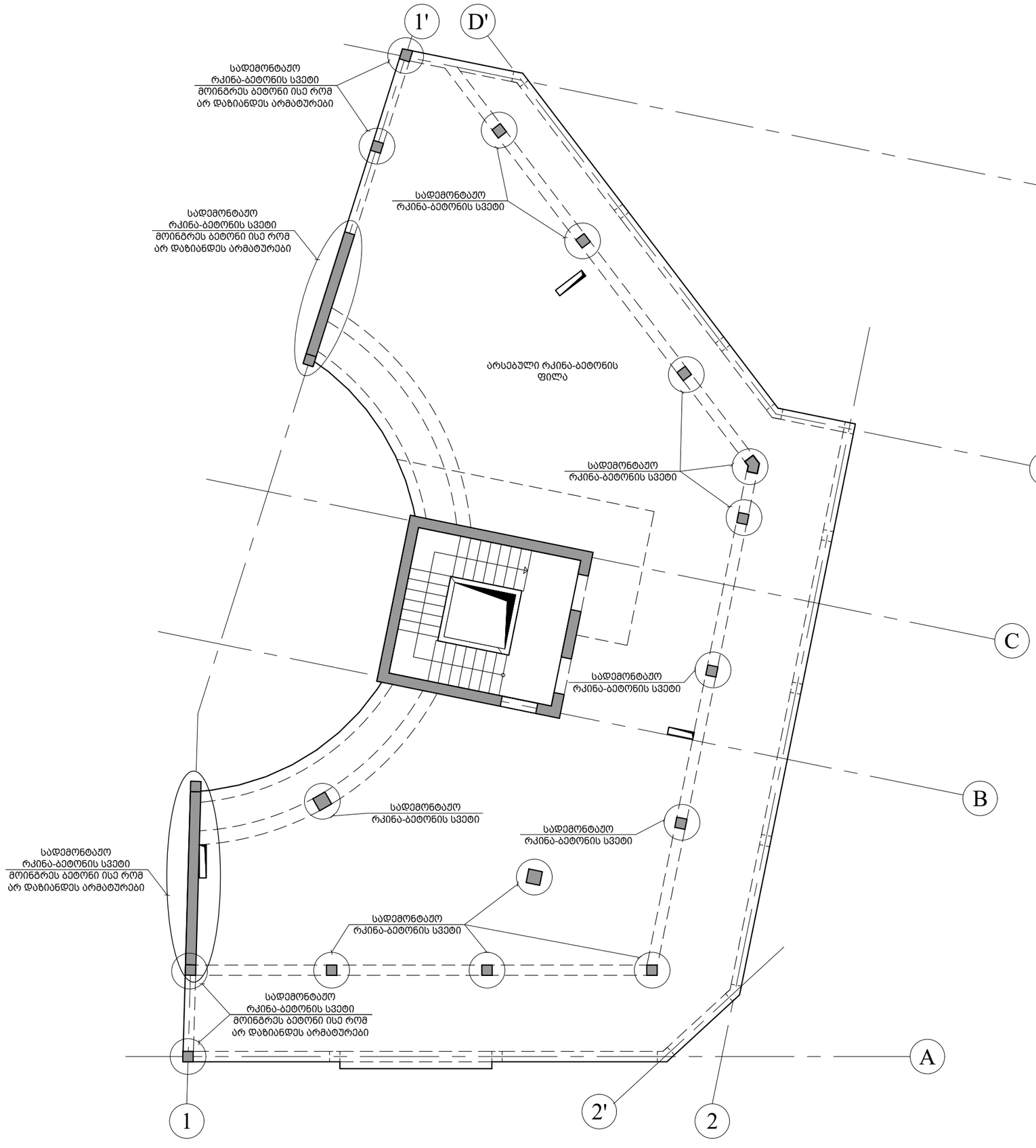

შენიშვნა:
NOTE:

----	----	----	----
----	----	----	----
----	----	----	----
----	----	----	----
----	----	----	----
No	Date	Revision	Issued by

სიტუაციური სქემა
KEY PLAN

მისამართი
ADDRESS
ვირსალაძის ქ. #10

პროექტი
PROJECT
შენობის რეკონსტრუქცია-რეაბილიტაციის პროექტი

ნახაზი
DRWG.
სადემონტაჟო ელემენტების მარკირების გეგმა 15.70 ნიშნულზე

CUBICON DESIGN & BUILDING ENGINEERING
შპს "კუბიკონი", თბილისი, მარშალ გელოვანის გამზ. 13
ტელ: (+995 591) 116444 www.cubicon.ge

	შეასრულა: ISSUED BY:	შეამოწმა APPROVED BY:
	VM	SP
ფაილი FILE SL 15.70		პროექტის №: PROJECT No ST - 63R18
ფორმატი PAPER SIZE	A3	მასშტაბი SCALE 1:100
ნახ.კოდი DRWG. No	კორექტ. REVISION 00	სტადია STATUS T.D.

07.08.2018

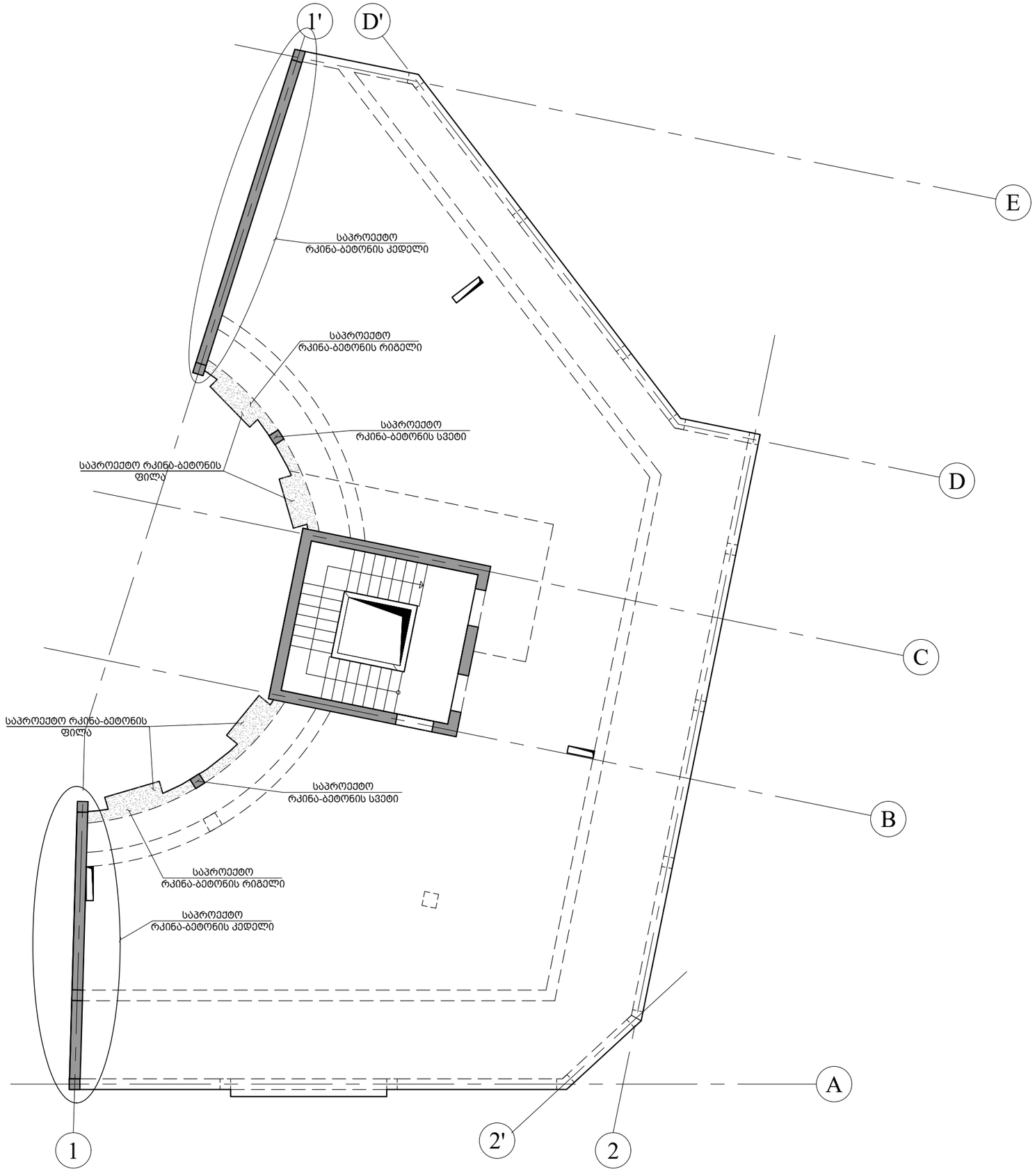

შენიშვნა:
NOTE:

No	Date	Revision	Issued by
----	----	----	----
----	----	----	----
----	----	----	----
----	----	----	----
----	----	----	----

სიტუაციური სქემა
KEY PLAN

მისამართი
ADDRESS
ვირსალაძის ქ. #10

პროექტი
PROJECT
შენობის რეკონსტრუქცია-რეაბილიტაციის პროექტი

ნახაზი
DRWG.
საპროექტო ელემენტების მარკირების გეგმა 15.70 ნიშნულზე

CUBICON
DESIGN & BUILDING ENGINEERING
შპს "კუბიკონი", თბილისი, მარშალ გელოვანის გამზ. 13
ტელ: (+995 591) 116444 www.cubicon.ge

	შეასრულა: ISSUED BY:	შეამოწმა APPROVED BY:
	VM	SP
	ფაილი FILE: SL 15.70	პროექტის №: PROJECT No: ST - 63R18
	ფორმატი PAPER SIZE: A3	მასშტაბი SCALE: 1:100
ნახ.კოდი DRWG. No: S - 206	კორექტ. REVISION: 00	სტადია STATUS: T.D.

07.08.2018

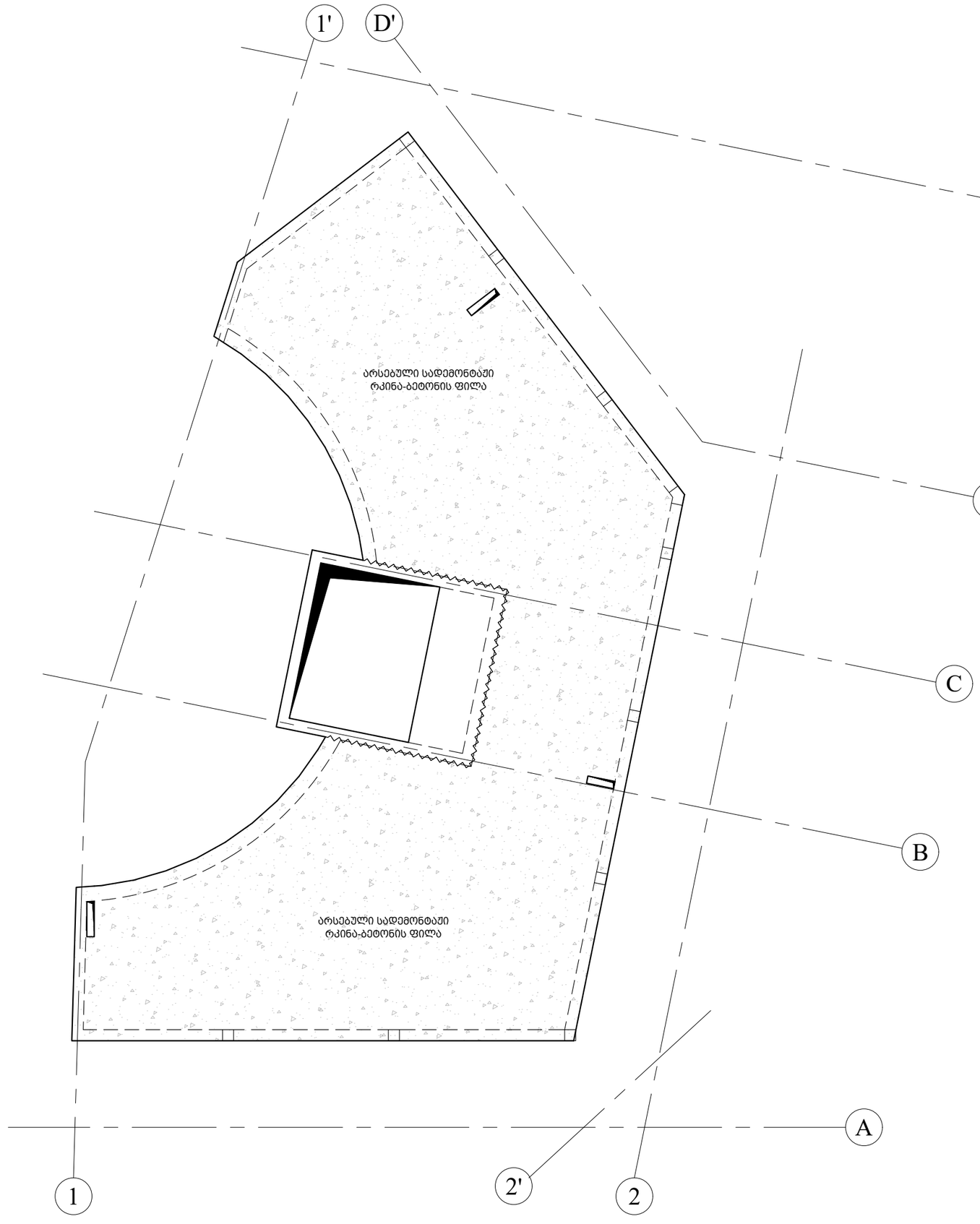

შენიშვნა:
NOTE:

----	----	----	----
----	----	----	----
----	----	----	----
----	----	----	----
----	----	----	----
No	Date	Revision	Issued by

სიტუაციური სქემა
KEY PLAN

მისამართი
ADDRESS
ვირსალაძის ქ. #10

პროექტი
PROJECT
შენობის რეკონსტრუქცია-რეაბილიტაციის პროექტი

ნახაზი
DRWG.
არსებული სადემონტაჟო ფილის გეგმა
19.30 ნიშნულზე

CUBICON DESIGN & BUILDING ENGINEERING
შპს "კუბიკონი", თბილისი, მარშალ გელოვანის გამზ. 13
ტელ: (+995 591) 116444 www.cubicon.ge

	შეასრულა: ISSUED BY:	შეამოწმა APPROVED BY:
	VM	SP
	ფაილი FILE: SL 19.30	პროექტის №: PROJECT No: ST - 63R18
	ფორმატი PAPER SIZE: A3	მასშტაბი SCALE: 1:100
ნახ.კოდი DRWG. No: S - 207	კორექტ. REVISION: 00	სტადია STATUS: T.D.

07.08.2018

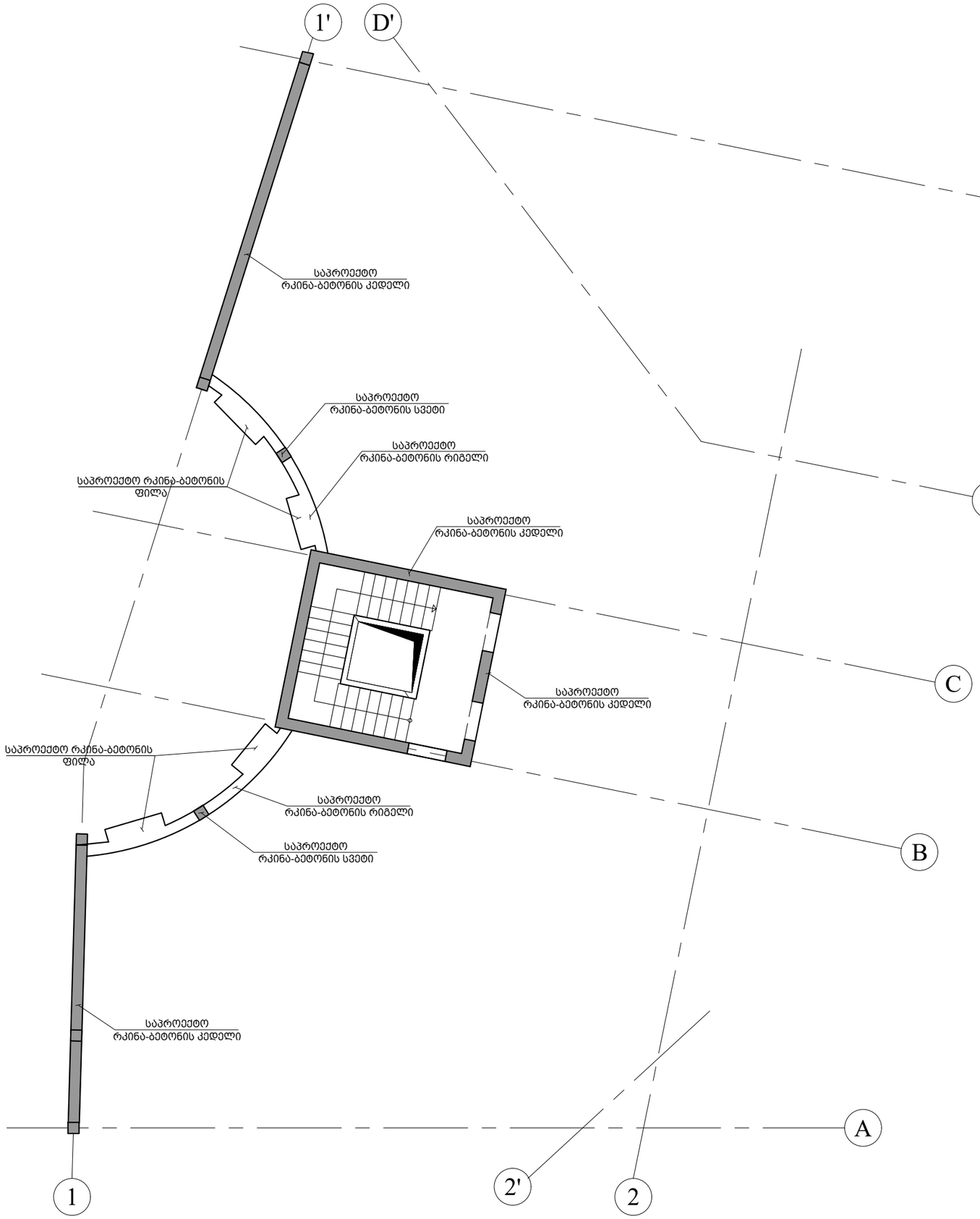

შენიშვნა:
NOTE:

No	Date	Revision	Issued by
----	----	----	----
----	----	----	----
----	----	----	----
----	----	----	----
----	----	----	----

სიტუაციური სქემა
KEY PLAN

მისამართი
ADDRESS
ვირსალაძის ქ. #10

პროექტი
PROJECT
შენობის რეკონსტრუქცია-რეაბილიტაციის პროექტი

ნახაზი
DRWG.
საპროექტო ელემენტების მარკირების გეგმა 19.30 ნიშნულზე

CUBICON
DESIGN & BUILDING ENGINEERING
შპს "კუბიკონი", თბილისი, მარშალ გელოვანის გამზ. 13
ტელ: (+995 591) 116444 www.cubicon.ge

	შესრულა: ISSUED BY:	შემოწმდა APPROVED BY:
	VM	SP
	ფაილი FILE SL 19.30	პროექტის №: PROJECT No ST - 63R18
	ფორმატი PAPER SIZE A3	მასშტაბი SCALE 1:100
ნახ.კოდი DRWG. No S - 208	კორექტ. REVISION 00	სტატია STATUS T.D.

07.08.2018

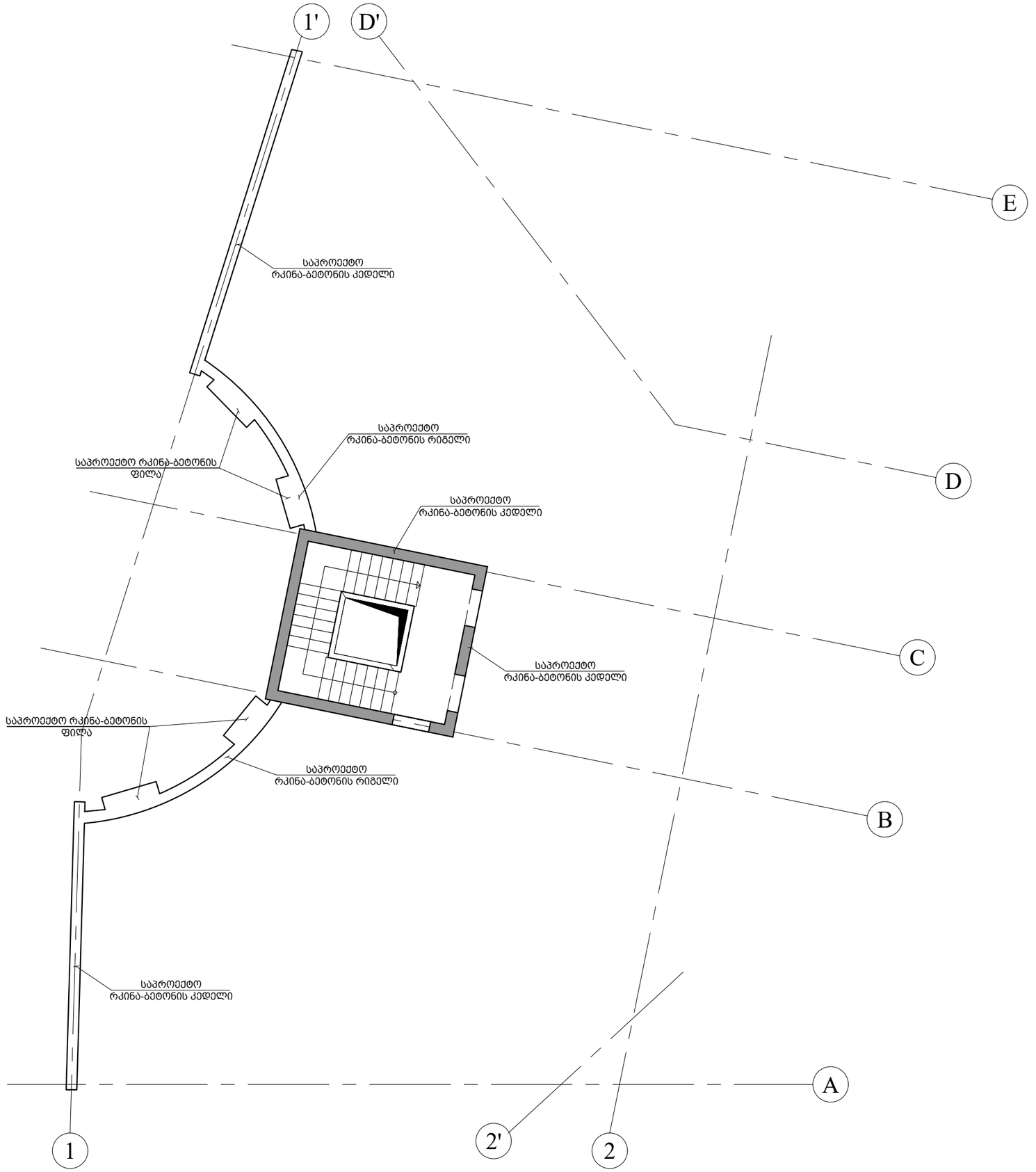

შენიშვნა:
NOTE:

----	----	----	----
----	----	----	----
----	----	----	----
----	----	----	----
----	----	----	----
No	Date	Revision	Issued by

სიტუაციური სქემა
KEY PLAN

მისამართი
ADDRESS
ვირსალაძის ქ. #10

პროექტი
PROJECT
შენობის რეკონსტრუქცია-რეაბილიტაციის პროექტი

ნახაზი
DRWG.
საპროექტო ელემენტების მარკირების გეგმა 22.90 ნიშნულზე

CUBICON DESIGN & BUILDING ENGINEERING
შპს "კუბიკონი", თბილისი, მარშალ გელოვანის გამზ. 13
ტელ: (+995 591) 116444 www.cubicon.ge

	შეასრულა: ISSUED BY:	შეამოწმა APPROVED BY:
	VM	SP
	ფაილი FILE SL 22.90	პროექტის №: PROJECT No ST - 63R18
	ფორმატი PAPER SIZE A3	მასშტაბი SCALE 1:100
ნახ.კოდი DRWG. No S - 209	კორექტ. REVISION 00	სტადია STATUS T.D.

07.08.2018



შენიშვნა:
NOTE:

----	----	----	----
----	----	----	----
----	----	----	----
----	----	----	----
----	----	----	----
No	Date	Revision	Issued by

სიტუაციური სქემა
KEY PLAN

მისამართი
ADDRESS
ვირსალაძის ქ. #10

პროექტი
PROJECT
შენობის რეკონსტრუქცია-რეაბილიტაციის პროექტი

ნახაზი
DRWG.
გადახურვის ფილის გეგმა 26.50 ნიშნულზე

CUBICON DESIGN & BUILDING ENGINEERING
შპს "ქუბიკონი", თბილისი, მარშალ გელოვანის გამზ. 13
ტელ: (+995 591) 116444 www.cubicon.ge

	შესრულა: ISSUED BY: VM	შეამოწმა APPROVED BY: SP
	ფაილი FILE SL 26.50	პროექტის №: PROJECT No ST - 63R18
	ფორმატი PAPER SIZE A3	მასშტაბი SCALE 1:100
ნახ.კოდი DRWG. No S - 210	კორექტ. REVISION 00	სტადია STATUS T.D.

07.08.2018

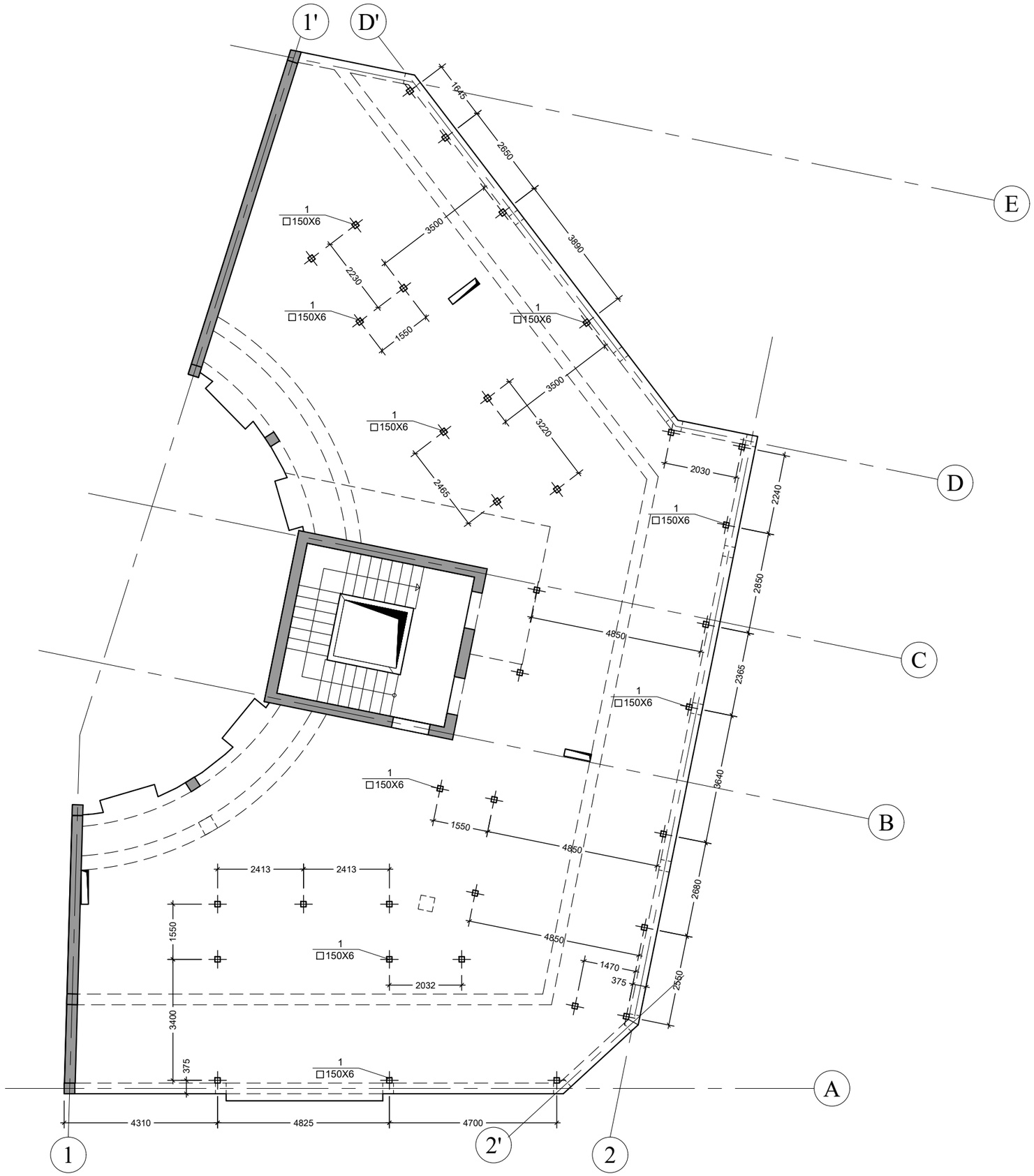

შენიშვნა:
NOTE:

----	----	----	----
----	----	----	----
----	----	----	----
----	----	----	----
----	----	----	----
No	Date	Revision	Issued by

სიტუაციური სქემა
KEY PLAN

მისამართი
ADDRESS
ვირსალაძის ქ. #10

პროექტი
PROJECT
შენობის რეკონსტრუქცია-რეაბილიტაციის პროექტი

ნახაზი
DRWG.
ფოლადის სვეტების განლაგების გეგმა
15.70 ნიშნულზე

CUBICON
DESIGN & BUILDING ENGINEERING
შპს "კუბიკონი", თბილისი, მარშალ გელოვანის გამზ. 13
ტელ: (+995 591) 116444 www.cubicon.ge

	შეასრულა: ISSUED BY: VM	შეამოწმა APPROVED BY: SP
	ფაილი FILE SL 15.70	პროექტის №: PROJECT No ST - 63R18
	ფორმატი PAPER SIZE A3	მასშტაბი SCALE 1:100
ნახ.კოდი DRWG. No S - 211	კორექტ. REVISION 00	სტადია STATUS T.D.

07.08.2018

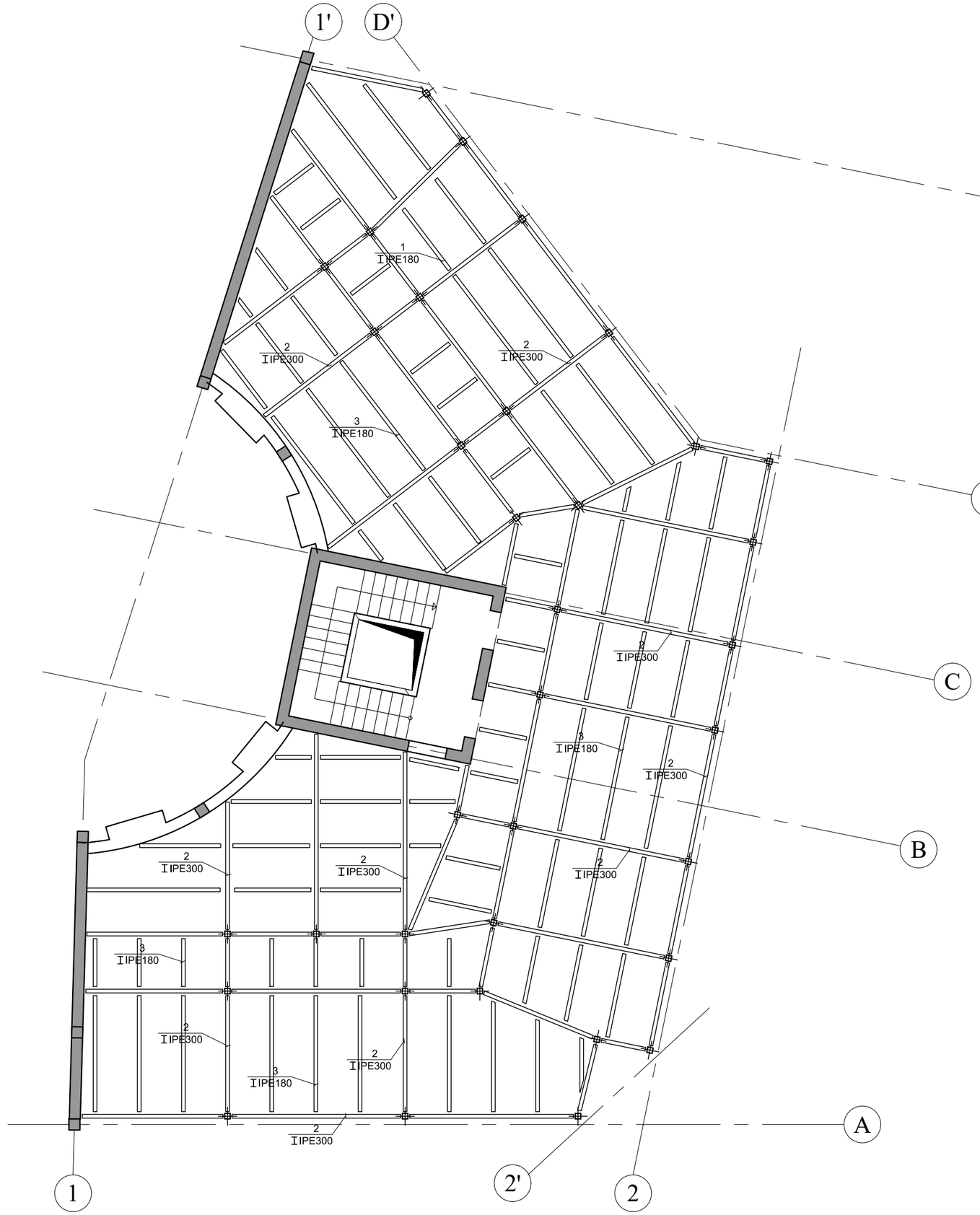

შენიშვნა:
NOTE:

----	----	----	----
----	----	----	----
----	----	----	----
----	----	----	----
----	----	----	----
No	Date	Revision	Issued by

სიტუაციური სქემა
KEY PLAN

მისამართი
ADDRESS
ვირსალაძის ქ. #10

პროექტი
PROJECT
შენობის რეკონსტრუქცია-რეაბილიტაციის პროექტი

ნახაზი
DRWG.
ფოლადის რიგელების განლაგების გეგმა 19.30 ნიშნულზე

CUBICON DESIGN & BUILDING ENGINEERING
მპს "კუბიკონი", თბილისი, მარშალ გელოვანის ბაზრ. 13
ტელ: (+995 591) 116444 www.cubicon.ge

	შეასრულა: ISSUED BY: VM	შეამოწმა APPROVED BY: SP
	ფაილი FILE SL 19.30	პროექტის №: PROJECT No ST - 63R18
	ფორმატი PAPER SIZE A3	მასშტაბი SCALE 1:100
ნახ.კოდი DRWG. No S - 212	კორექტ. REVISION 00	სტადია STATUS T.D.

07.08.2018

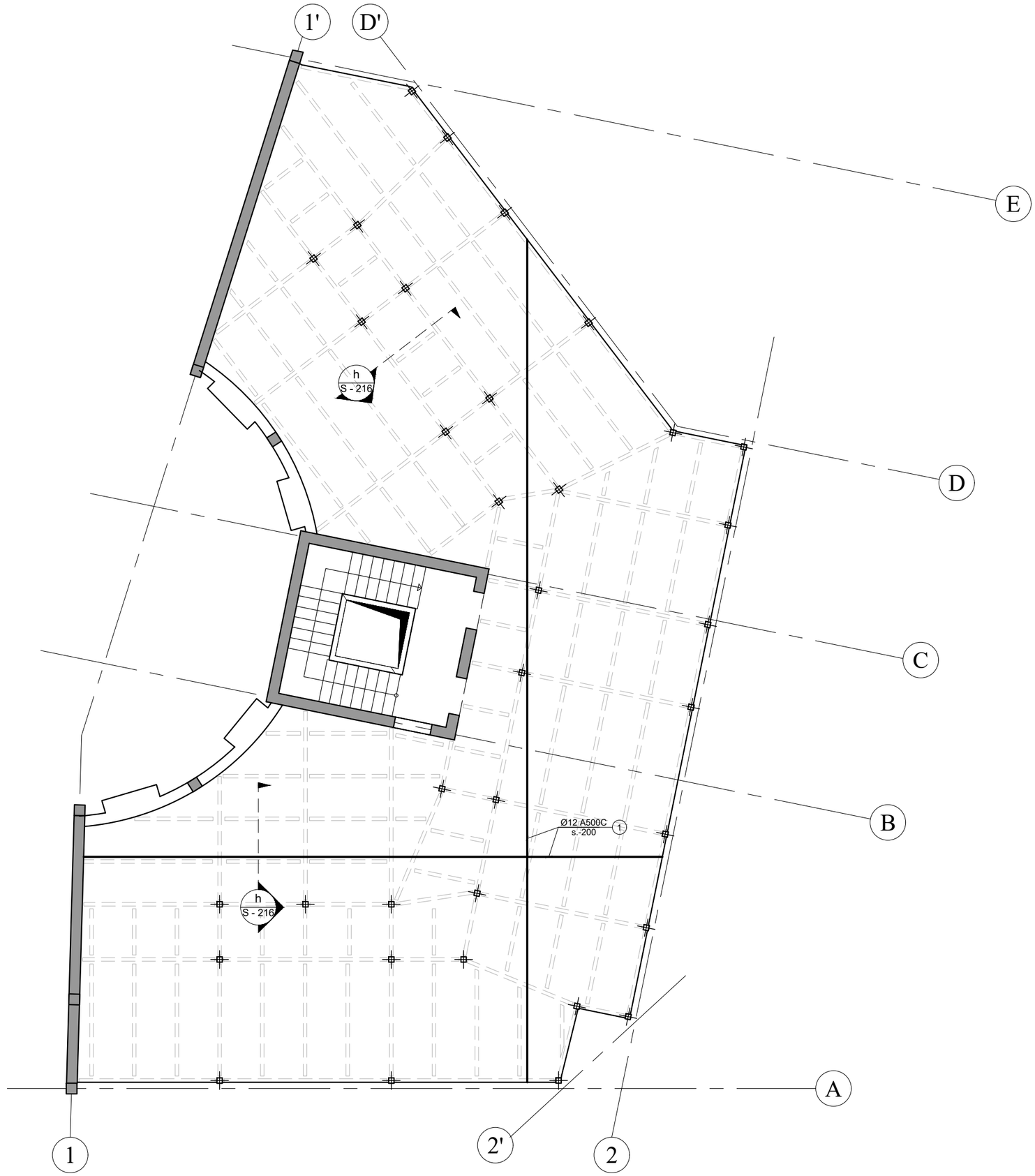

შენიშვნა:
NOTE:

----	----	----	----
----	----	----	----
----	----	----	----
----	----	----	----
----	----	----	----
No	Date	Revision	Issued by

სიტუაციური სქემა
KEY PLAN

მისამართი
ADDRESS
ვირსალაძის ქ. #10

პროექტი
PROJECT
შენობის რეკონსტრუქცია-რეაბილიტაციის პროექტი

ნახაზი
DRWG.
ფილის გეგმა 19.30 ნიშნულზე

CUBICON DESIGN & BUILDING ENGINEERING
შპს "კუბიკონი", თბილისი, მარშალ გელოვანის გამზ. 13
ტელ: (+995 591) 116444 www.cubicon.ge

	შეასრულა: ISSUED BY:	შეამოწმა APPROVED BY:
	VM	SP
ფაილი FILE SL 19.30		პროექტის №: PROJECT No ST - 63R18
	ფორმატი PAPER SIZE A3	მასშტაბი SCALE 1:100
ნახ.კოდი DRWG. No S - 213	კორექტ. REVISION 00	სტადია STATUS T.D.

07.08.2018

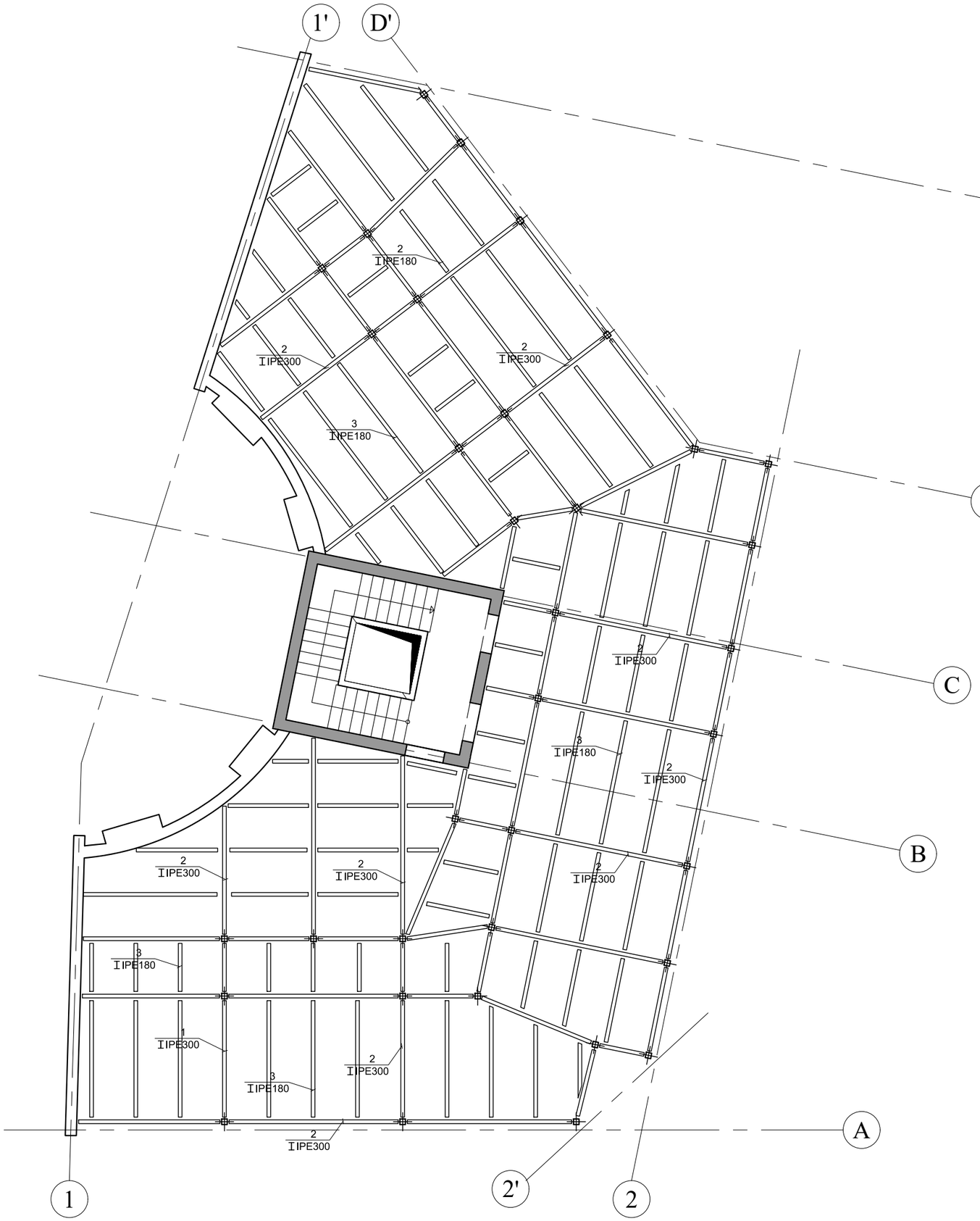

შენიშვნა:
NOTE:

No	Date	Revision	Issued by
----	----	----	----
----	----	----	----
----	----	----	----
----	----	----	----
----	----	----	----

სიტუაციური სქემა
KEY PLAN

მისამართი
ADDRESS
ვირსალაძის ქ. #10

პროექტი
PROJECT
შენობის რეკონსტრუქცია-რეაბილიტაციის პროექტი

ნახაზი
DRWG.
ფოლადის რიგელების განლაგების გეგმა 22.90 ნიშნულზე

CUBICON DESIGN & BUILDING ENGINEERING
შპს "კუბიკონი", თბილისი, მარშალ გელოვანის ბაღი. 13
ტელ: (+995 591) 116444 www.cubicon.ge

	შეასრულა: ISSUED BY:	შეამოწმა APPROVED BY:
	VM	SP
ფაილი FILE	პროექტის №: PROJECT No	
SL 22.90	ST - 63R18	
ფორმატი PAPER SIZE	მასშტაბი SCALE	
A3	1:100	
ნახ.კოდი DRWG. No	კორექტ. REVISION	სტადია STATUS
S - 214	00	T.D.

07.08.2018

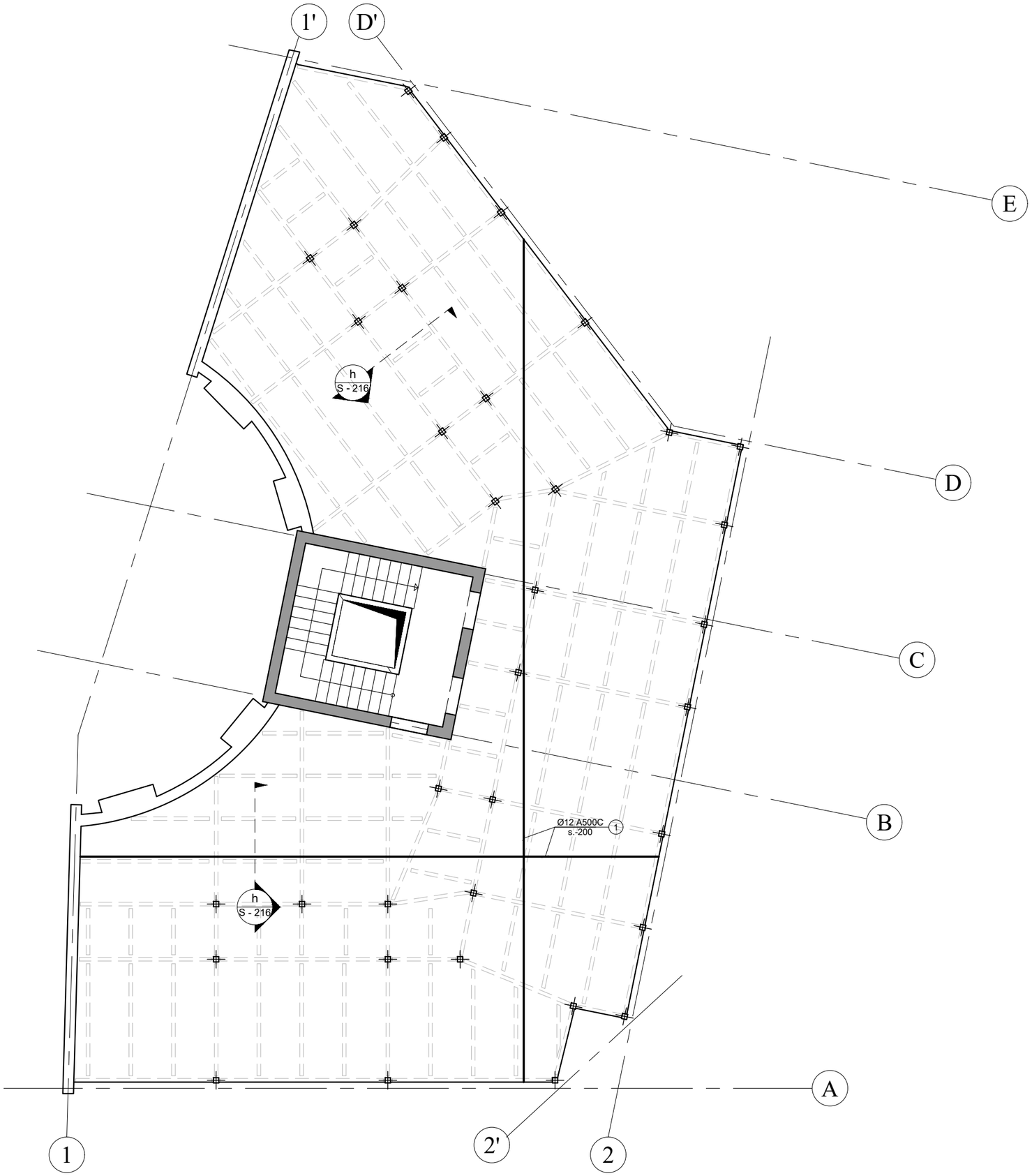

შენიშვნა:
NOTE:

No	Date	Revision	Issued by
----	----	----	----
----	----	----	----
----	----	----	----
----	----	----	----
----	----	----	----
----	----	----	----
----	----	----	----

სიტუაციური სქემა
KEY PLAN

მისამართი
ADDRESS
ვირსალაძის ქ. #10

პროექტი
PROJECT
შენობის რეკონსტრუქცია-რეაბილიტაციის პროექტი

ნახაზი
DRWG.
ფილის გეგმა 22.90 ნიშნულზე

CUBICON
DESIGN & BUILDING ENGINEERING
შპს "კუბიკონი", თბილისი, მარშალ გელოვანის გამზ. 13
ტელ: (+995 591) 116444 www.cubicon.ge

	შეასრულა: ISSUED BY:	შეამოწმა APPROVED BY:
	VM	SP
ფაილი FILE SL 22.90		პროექტის №: PROJECT No ST - 63R18
	ფორმატი PAPER SIZE A3	მასშტაბი SCALE 1:100
ნახ.კოდი DRWG. No S - 215	კორექტ. REVISION 00	სტადია STATUS T.D.

07.08.2018

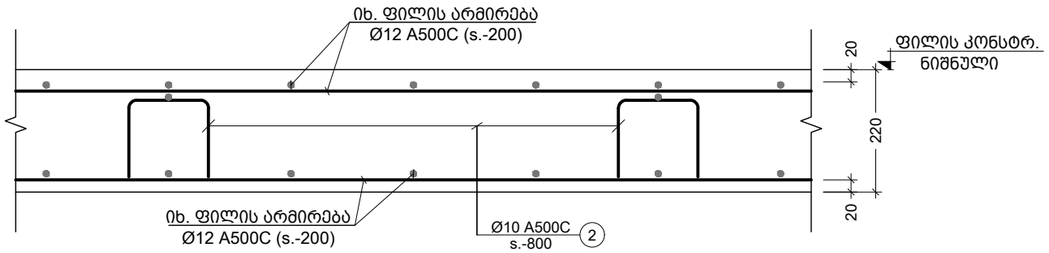

g კვეთი
Scale: 1:10

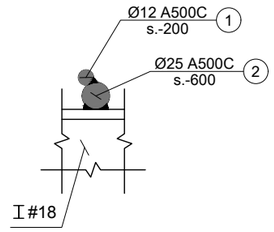

j კვეთი
Scale: 1:5

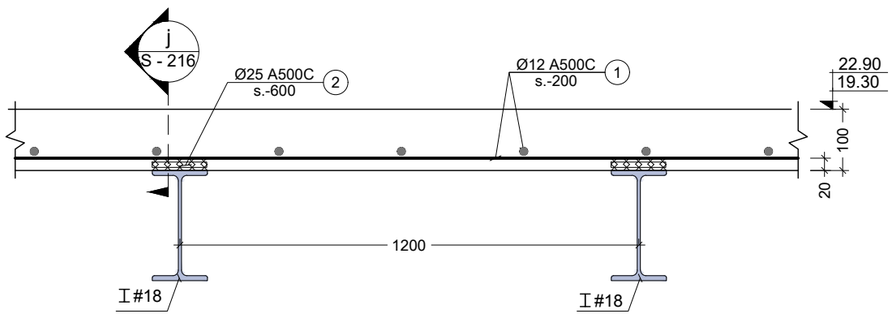

h კვეთი
Scale: 1:10

კონსტრ. დასახ.	ელემენტის დასახ.	პოზ. №	დიამეტრი ან კვეთი (მმ)	ერთეულის სიგრძე (მმ.)	რაოდენობა (ც.)	საერთო სიგრძე (მ.)	საერთო წონა (კგ.)
მადახურვის ფილის (H22 სმ) სვეტებისპასის 15.70; 19.30; 22.90; 26.50 ნიშნულზე		1	Ø 12 A500C	დ.ა	___	900	799
		2	Ø 10 A500C	1140	40 X 1	46	28
		3	Ø 12 A500C	1000	60 X 1	60	53
		მძიმე ბეტონი B25		V = 9.0 X 1		= 9.00 მ³	
მადახურვის ფილის (H10 სმ) სვეტებისპასის 19.30; 22.90 ნიშნულზე		1	Ø 12 A500C	დ.ა	___	6400	5679
		2	Ø 25 A500C	100	1200 X 2	240	924
		მძიმე ბეტონი B25		V = 30.0 X 1		= 30.0 მ³	

შენიშვნა:
NOTE:

No	Date	Revision	Issued by
----	----	----	----
----	----	----	----
----	----	----	----
----	----	----	----
----	----	----	----

სიტუაციური სქემა
KEY PLAN

მისამართი
ADDRESS
ვირსალაძის ქ. #10

პროექტი
PROJECT
მენობის რეკონსტრუქცია-რეაბილიტაციის პროექტი

ნახაზი
DRWG.
კვეთი g; h

CUBICON
DESIGN & BUILDING ENGINEERING
შპს "კუბიკონი", თბილისი, მარშალ გელოვანის გამზ. 13
ტელ: (+995 591) 116444 www.cubicon.ge

	შეასრულა: ISSUED BY:	შეამოწმა APPROVED BY:
	VM	SP
ფაილი FILE SLAB SECT.		პროექტის №: PROJECT No ST - 63R18
	ფორმატი PAPER SIZE A3	მასშტაბი SCALE 1:10
ნახ.კოდი DRWG. No S - 216	კორექტ. REVISION 00	სტადია STATUS T.D.

07.08.2018

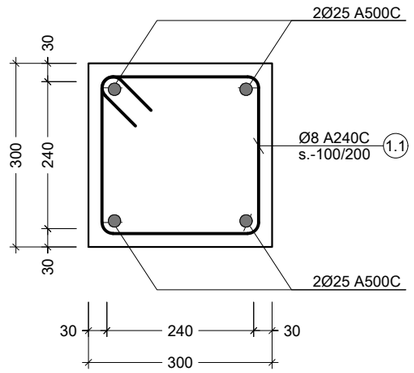

კვეთი საპროექტო სვეტზე
Scale: 1:10

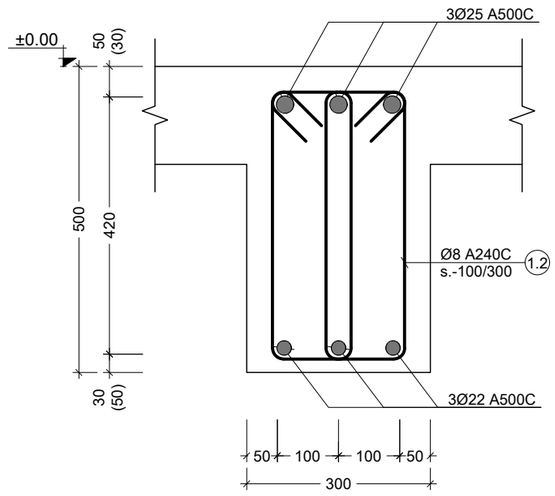

კვეთი საპროექტო რიგელზე
Scale: 1:10

პოზ. №	ე ს კ ი ზ ი	L მმ
1.1	340, 340, 240, 240	1160
1.2	210, 520, 420, 110	1260

ელემენტის დასახ.	პოზ. №	დიამეტრი ან კვეთი (მმ)	ერთეულის სიგრძე (მ.)	რაოდენობა (ც.)	საერთო სიგრძე (მ.)	საერთო წონა (კგ.)
მონოლითური სვეტი	1	Ø 25 A500C	მ.ბ	___	70	270
	1.1	Ø 8 A240C	1160	144 X 1	167	66
	მძიმე ბეტონი B25		V =	2.0 X 1	= 2.00 მ³	
მონოლითური რიგელი	1	Ø 25 A500C	მ.ბ	___	300	1155
	2	Ø 22 A500C	მ.ბ	___	260	775
	1.2	Ø 8 A240C	1260	800 X 1	1008	398
	მძიმე ბეტონი B25		V =	9.0 X 1	= 9.00 მ³	

შენიშვნა:
NOTE:

No	Date	Revision	Issued by
----	----	----	----
----	----	----	----
----	----	----	----
----	----	----	----
----	----	----	----

სიტუაციური სქემა
KEY PLAN

მისამართი
ADDRESS
ვირსალაძის ქ. #10

პროექტი
PROJECT
შენობის რეკონსტრუქცია-რეაბილიტაციის პროექტი

ნახაზი
DRWG.
კვეთი საპროექტო სვეტზე და რიგელზე

CUBICON DESIGN & BUILDING ENGINEERING
შპს "კუბიკონი", თბილისი, მარშალ გელოვანის ბაღ. 13
ტელ: (+995 591) 116444 www.cubicon.ge

შესრულა: ISSUED BY:	შეამოწმა APPROVED BY:
VM	SP
ფაილი FILE SLAB SECT.	პროექტის №: PROJECT No ST - 63R18
ფორმატი PAPER SIZE A3	მასშტაბი SCALE 1:10
ნახ.კოდი DRWG. No S - 217	კორექტ. REVISION 00	სტადია STATUS T.D.

07.08.2018

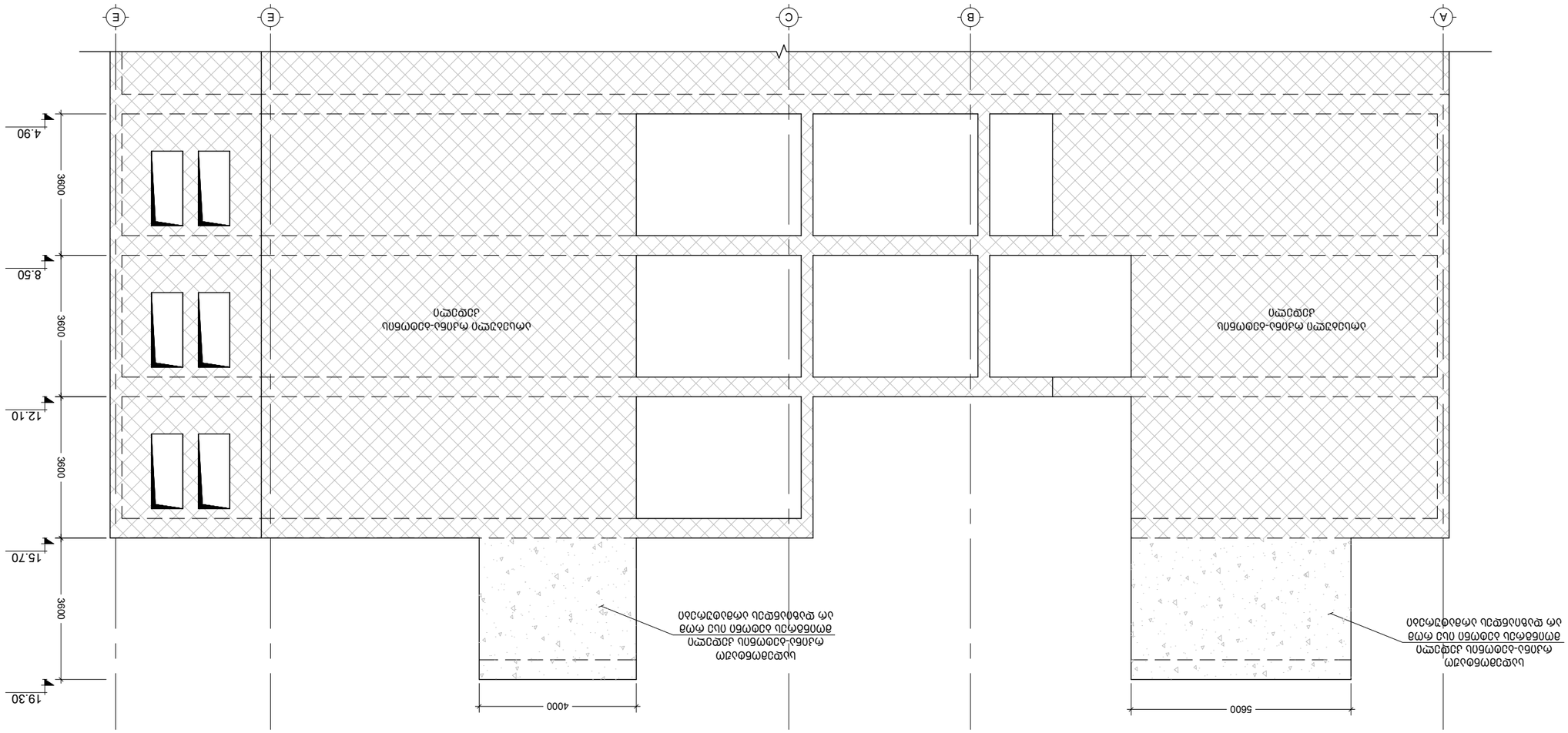

No	Date	Revision	Issued by
----	----	----	----
----	----	----	----
----	----	----	----
----	----	----	----
----	----	----	----
----	----	----	----

Blok.Dwg
DRWG. No
S - 301

Дата выпуска
ISSUED BY:
VM

Дата одобрения
APPROVED BY:
SP

Фаза
FILE
ST

Номер проекта
PROJECT No
63R18

Фаза
SHEAR WALL

Формат бумаги
PAPER SIZE
A3

Масштаб
SCALE
1:100

Дата выпуска
STATUS
T.D.

07.08.2018

UBICON
DESIGN & BUILDING ENGINEERING

ул. Ташкентская, дом 69А, 13 этаж, г. Ташкент, Узбекистан (+998 71) 116444 www.ubicon.ge

Заказчик
CLIENT

Адрес
ADDRESS
г. Ташкент, ул. Ташкентская, дом 69А

Проект
PROJECT
Строительство многоквартирного жилого дома по адресу: г. Ташкент, ул. Ташкентская, дом 69А

Блок
DRWG.
Опорная плита фундамента. Ф.Ф.-1 на Ф.Ф.-3 на отметке -0.150
(Ташкентская область, Ташкентский район)

Issued for
Construction

Key plan

Примечание:
NOTE:

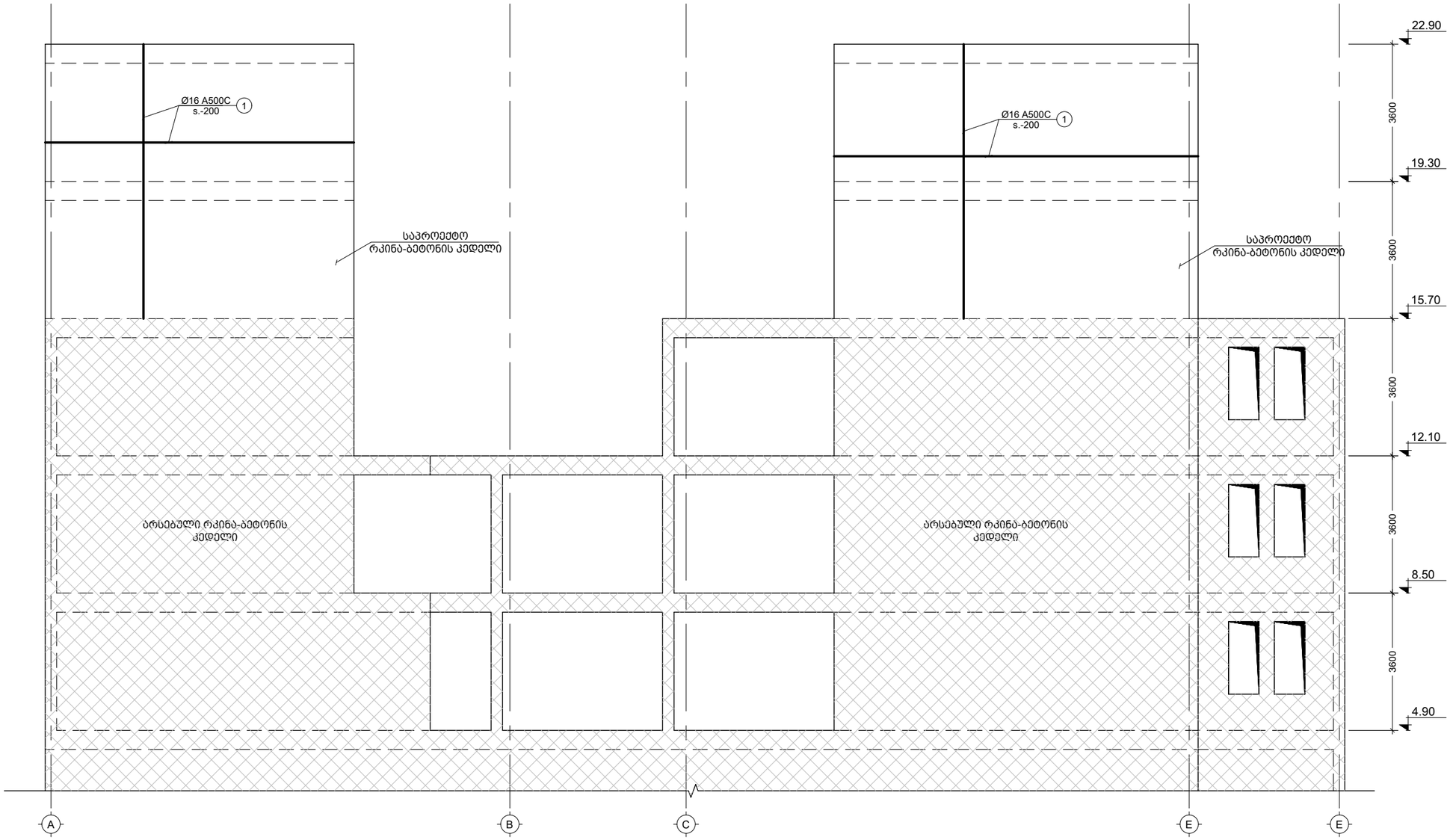

შენიშვნა:
NOTE:

----	----	----	----
----	----	----	----
----	----	----	----
----	----	----	----
----	----	----	----
No	Date	Revision	Issued by

სიტუაციური სქემა
KEY PLAN

მისამართი
ADDRESS
ვირსალაძის ქ. #10

პროექტი
PROJECT
შენობის რეკონსტრუქცია-რეაბილიტაციის პროექტი

ნახაზი
DRWG.
მონ. კედლების მ.კ.-1 და მ.კ.-3-ის განშლა (საპროექტო კედლები)

CUBICON
DESIGN & BUILDING ENGINEERING
შპს "კუბიკონი", თბილისი, მარშალ გელოვანის გამზ. 13
ტელ: (+995 591) 116444 www.cubicon.ge

	შეასრულა: ISSUED BY:	შეამოწმა APPROVED BY:
	VM	SP
	ფაილი FILE SHEAR WALL	პროექტის №: PROJECT No ST - 63R18
	ფორმატი PAPER SIZE A3	მასშტაბი SCALE 1:100
ნახ.კოდი DRWG. No S - 302	კორექტ. REVISION 00	სტადია STATUS T.D.

07.08.2018

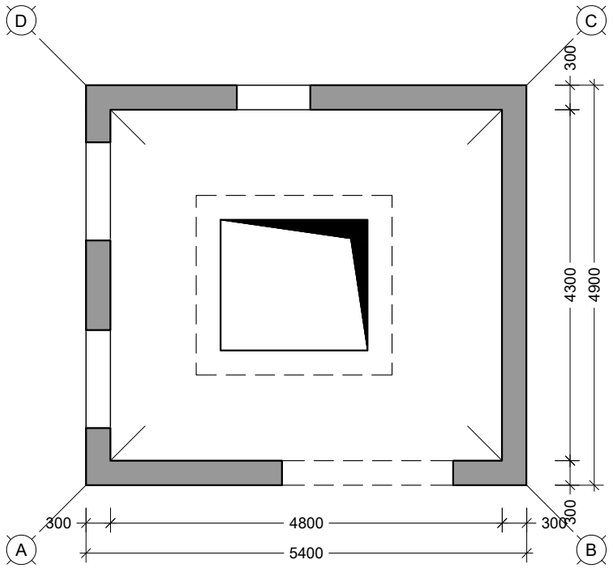

---- მონოლითური კედლების სქემა კიბის უჯრედში
Scale: 1:75

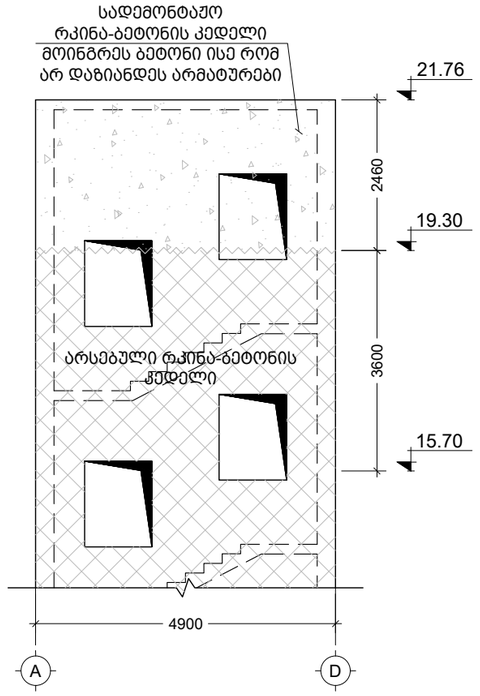

---- სადემონტაჟო კედლის სქემა A და D ღერძებში
Scale: 1:100

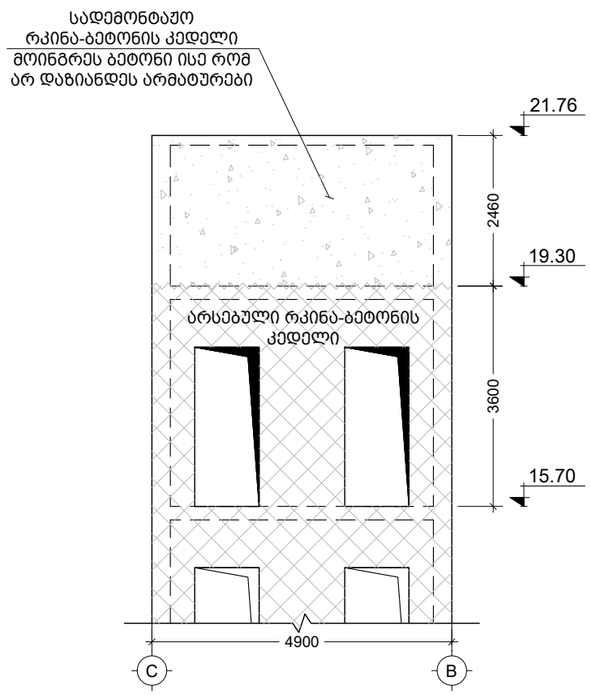

---- სადემონტაჟო კედლის სქემა C და B ღერძებში
Scale: 1:100

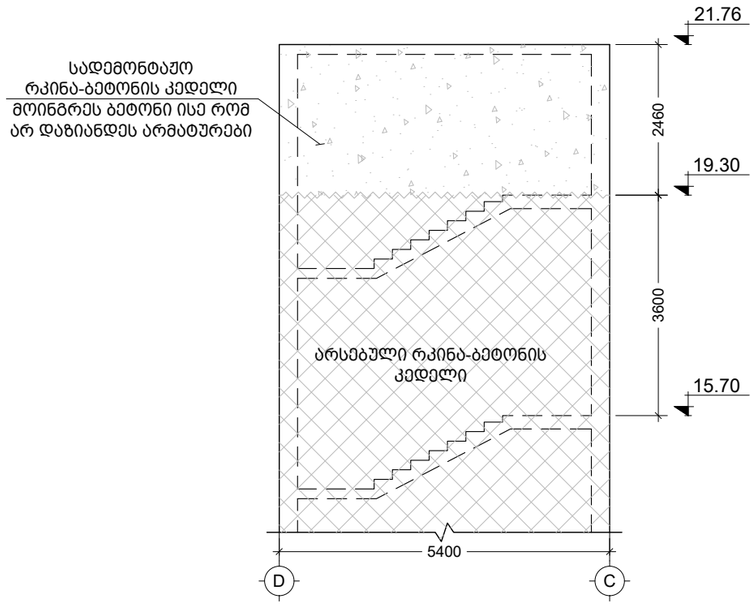

---- სადემონტაჟო კედლის სქემა D და C ღერძებში
Scale: 1:100

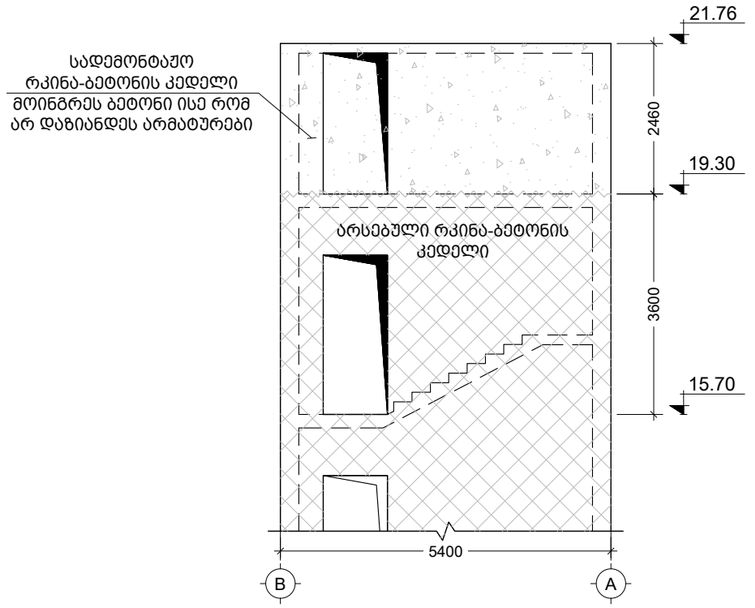

---- სადემონტაჟო კედლის სქემა B და A ღერძებში
Scale: 1:100

შენიშვნა:
NOTE:

----	----	----	----
----	----	----	----
----	----	----	----
----	----	----	----
----	----	----	----
No	Date	Revision	Issued by

სიტუაციური სქემა
KEY PLAN

მისამართი
ADDRESS
ვირსალაძის ქ. #10

პროექტი
PROJECT
შენობის რეკონსტრუქცია-რეაბილიტაციის პროექტი

ნახაზი
DRWG.
მონოლითური კედლების სქემა კიბის უჯრედში

CUBICON
DESIGN & BUILDING ENGINEERING
შპს "კუბიკონი", თბილისი, მარშალ გელოვანის გამზ. 13
ტელ: (+995 591) 116444 www.cubicon.ge

	შესრულა: ISSUED BY: VM	შეამოწმა APPROVED BY: SP
	ფაილი FILE SHEAR WALL	პროექტის №: PROJECT No ST - 63R18
	ფორმატი PAPER SIZE A3	მასშტაბი SCALE 1:100
ნახ.კოდი DRWG. No S - 303	კორექტ. REVISION 00	სტადია STATUS T.D.

07.08.2018

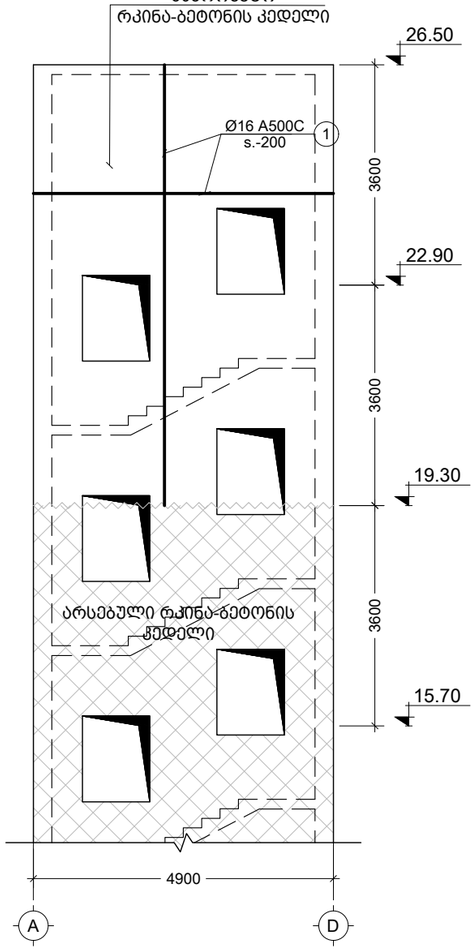

საპროექტო კედლის სქემა
A და D ღერძებში

Scale: 1:100

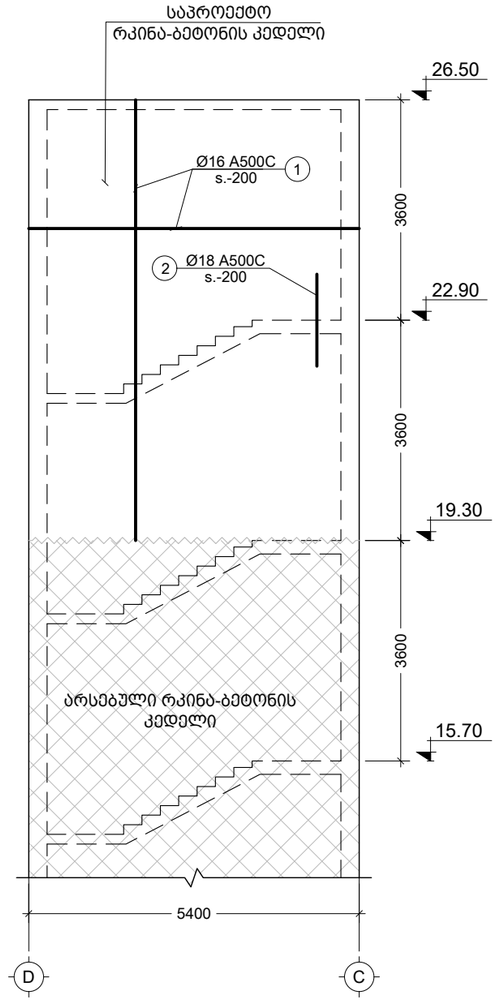

საპროექტო კედლის სქემა
D და C ღერძებში

Scale: 1:100

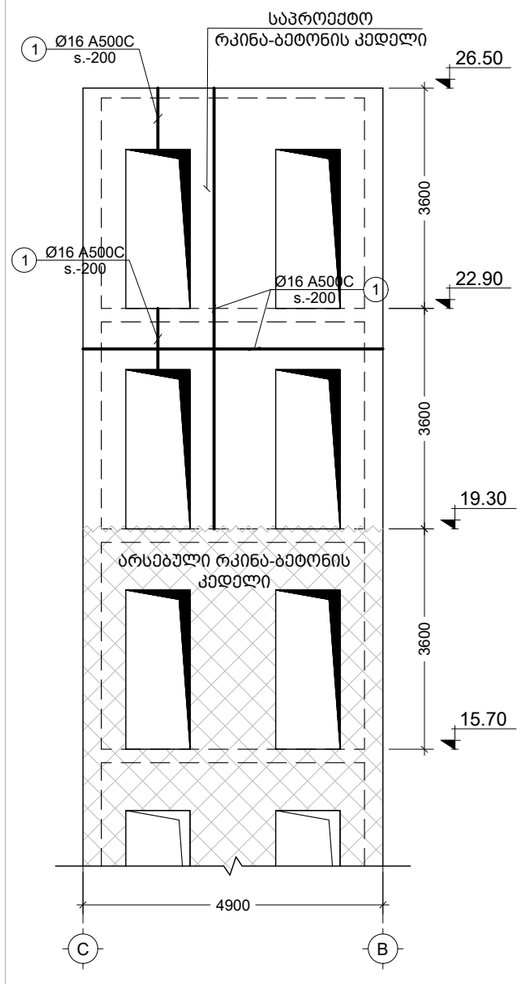

საპროექტო კედლის სქემა
C და B ღერძებში

Scale: 1:100

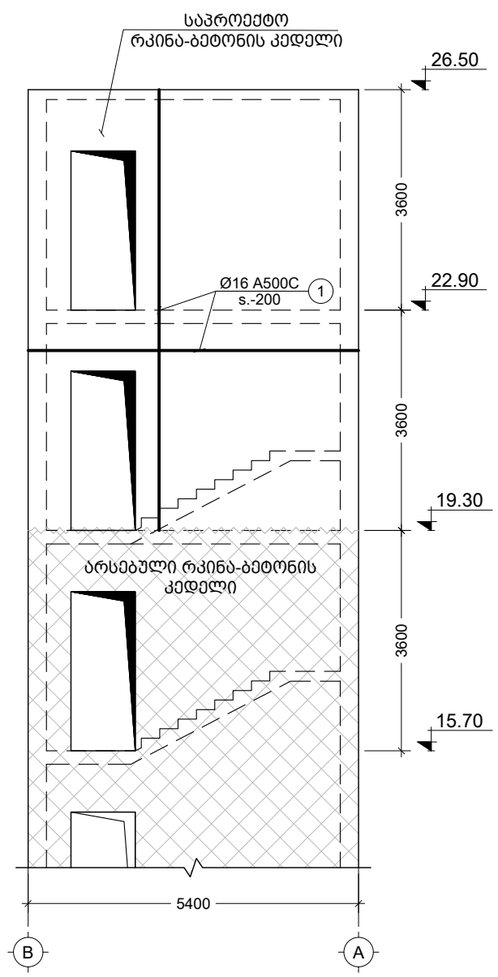

საპროექტო კედლის სქემა
B და A ღერძებში

Scale: 1:100

ელემენტის დასახ.	პოზ. №	დიამეტრი ან კვეთი (მმ)	ერთეულის სიგრძე (მმ.)	რაოდენობა (ც.)	საერთო სიგრძე (მ.)	საერთო წონა (კგ.)
მონოლითური კედელი	1	Ø 16 A500C	დ.ა	___	6000	9465
	2	Ø 18 A500C	1500	200 X 1	300	599
	3	Ø 8 A240C	450	1100 X 1	495	195
	მძიმე ბეტონი B25		V = 83.0 X 1		= 83.0 მ³	

შენიშვნა:
NOTE:

No	Date	Revision	Issued by
----	----	----	----
----	----	----	----
----	----	----	----
----	----	----	----
----	----	----	----

სიტუაციური სქემა
KEY PLAN

მისამართი
ADDRESS: ვირსალაძის ქ. #10

პროექტი
PROJECT: შენობის რეკონსტრუქცია-რეაბილიტაციის პროექტი

ნახაზი
DRWG.: საპროექტო კედლების სქემა კიბის უჯრედში

CUBICON
DESIGN & BUILDING ENGINEERING
შპს "კუბიკონი", თბილისი, მარშალ გელოვანის გამზ. 13
ტელ: (+995 591) 116444 www.cubicon.ge

	შეასრულა: ISSUED BY:	შეამოწმა APPROVED BY:
	VM	SP
ფაილი FILE: SHEAR WALL	პროექტის №: PROJECT No:	ST - 63R18
ფორმატი PAPER SIZE:	A3	მასშტაბი SCALE: 1:100
ნახ.კოდი DRWG. No:	S - 304	კორექტ. REVISION: 00
სტადია STATUS:	T.D.	07.08.2018

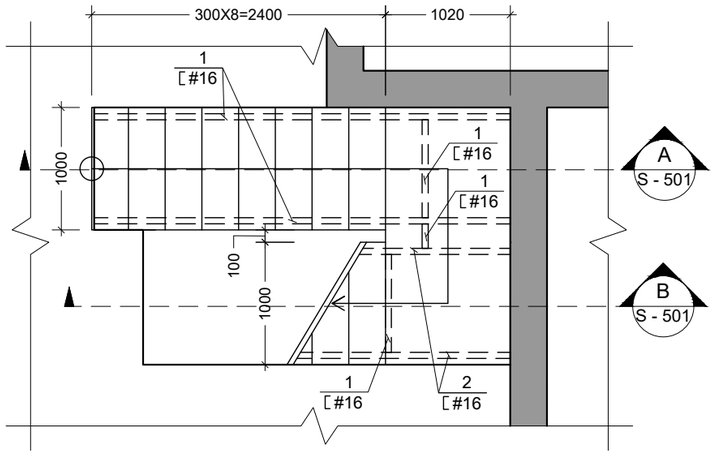

კიბის გეგმა -0.10 ნიშნულზე
Scale: 1:50

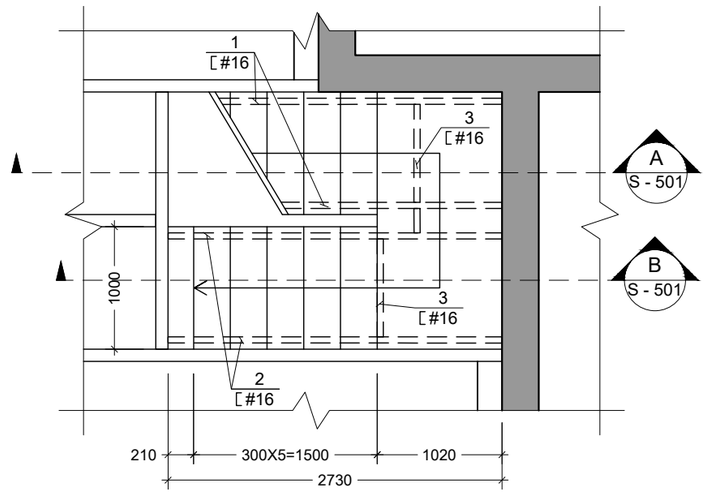

კიბის გეგმა 2.35 ნიშნულზე
Scale: 1:50

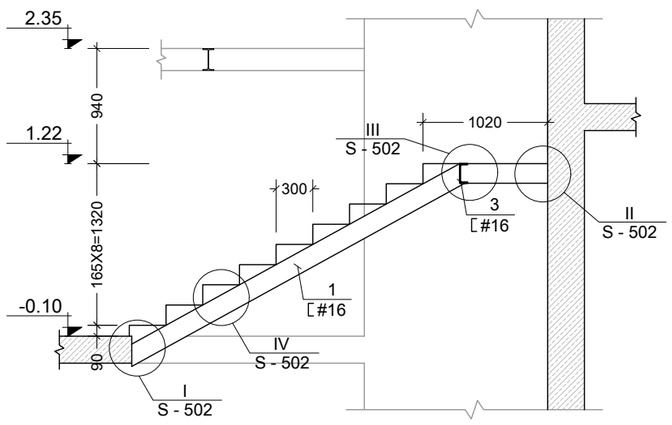

A კვეთი
Scale: 1:50

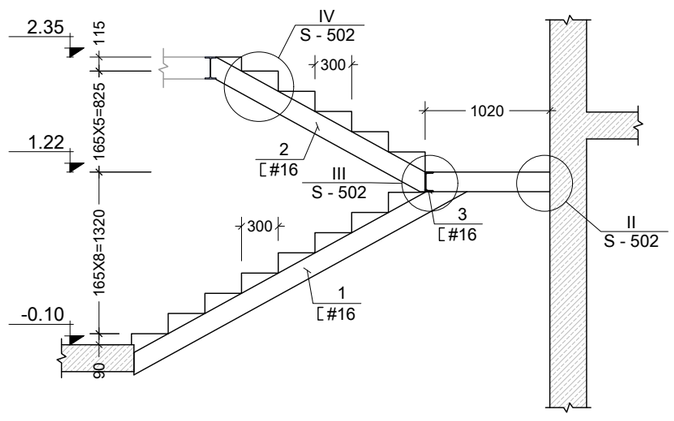

B კვეთი
Scale: 1:50

შენიშვნა:
NOTE:

No	Date	Revision	Issued by
----	----	----	----
----	----	----	----
----	----	----	----
----	----	----	----
----	----	----	----

სიტუაციური სქემა
KEY PLAN

მისამართი
ADDRESS
ვირსალაძის ქ. #10

პროექტი
PROJECT
შენობის რეკონსტრუქცია-რეაბილიტაციის პროექტი

ნახაზი
DRWG.
კიბის გეგმა -0.10 და 2.35 ნიშნულზე

CUBICON
DESIGN & BUILDING ENGINEERING
შპს "კუბიკონი", თბილისი, მარშალ გელოვანის გამზ. 13
ტელ: (+995 591) 116444 www.cubicon.ge

	შემსრულა: ISSUED BY:	შემამოწმა APPROVED BY:
	VM	SP
ფაილი FILE	პროექტის №: PROJECT No	
STAIR	ST - 63R18	
ფორმატი PAPER SIZE	მასშტაბი SCALE	
A3	1:50	
ნახ.კოდი DRWG. No	კორექტ. REVISION	სტადია STATUS
S - 501	00	T.D.

07.08.2018

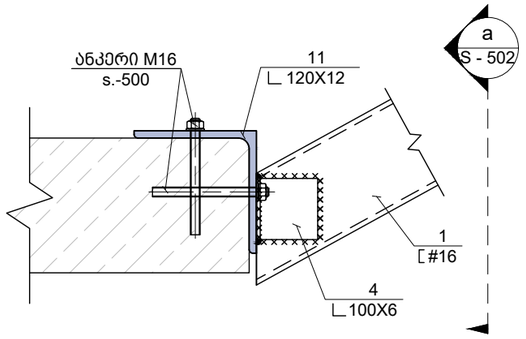

I კვანძი
Scale: 1:10

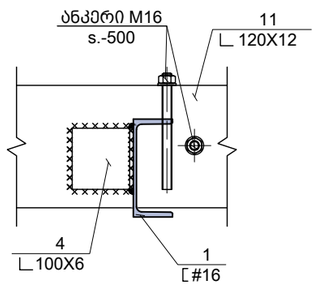

a ხედი
Scale: 1:10

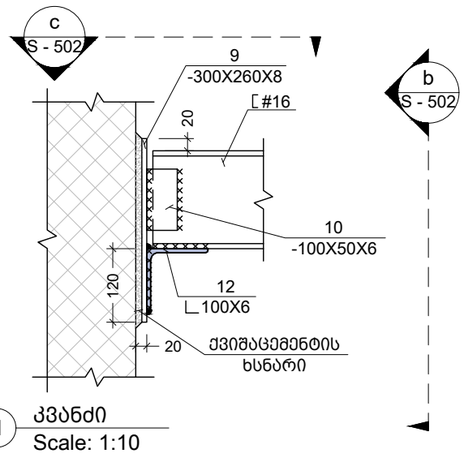

II კვანძი
Scale: 1:10

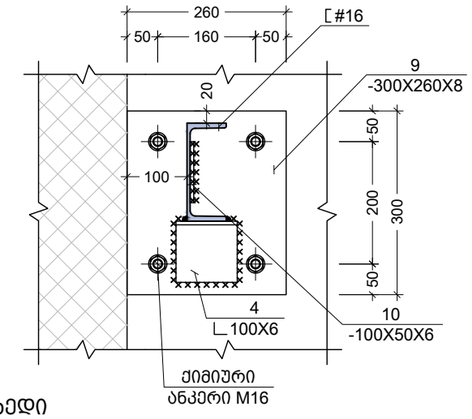

b ხედი
Scale: 1:10

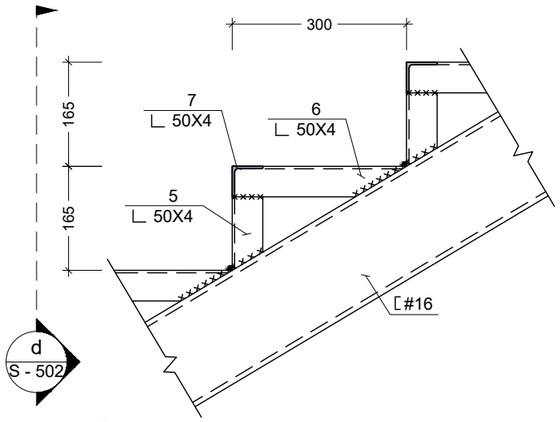

IV კვანძი
Scale: 1:10

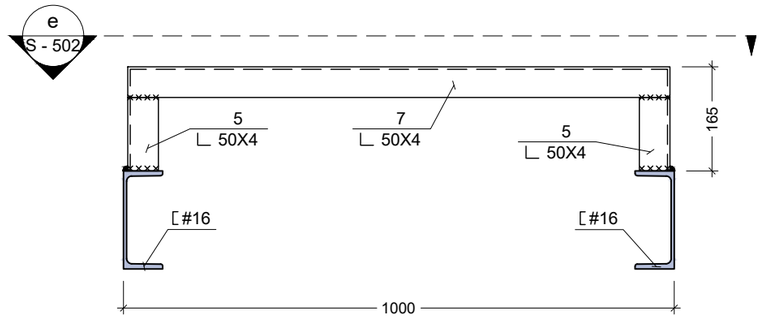

d ხედი
Scale: 1:10

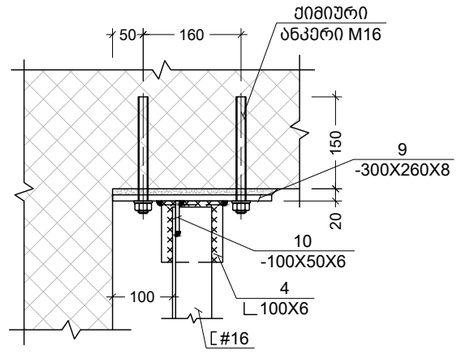

c ხედი
Scale: 1:10

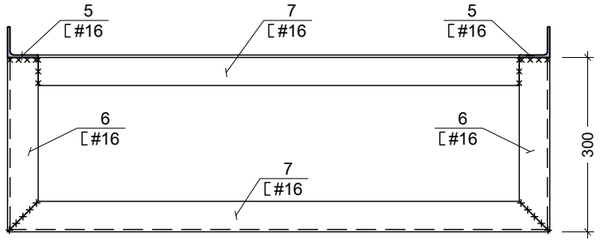

e ხედი
Scale: 1:10

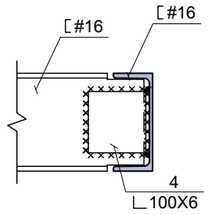

III კვანძი
Scale: 1:10

ფოლადის მასალის ამოკრეფა

კონსტრუქციის დასახელება	ელემენტის მარკირება	პოზ. #	პროფილი	სტანდარტი	სიგრძე (მმ)	ერთ ელემენტზე: რაოდენობა (ც.)	ერთ ელემენტზე: სიგრძე (მ.)	ერთ ელემენტზე: წონა (კგ.)	მთლიანად: სიგრძე (მ.)	მთლიანად: წონა (კგ.)	ფოლადის მარკა
კიბე -0.10 და 2.35 ნიშნულებს შორის	1 (ც)	1	[№ 16	ГОСТ 8240-97	3600	2	7.20	102.24	7.20	102.24	C235
	1 (ც)	2	[№ 16	ГОСТ 8240-97	3000	2	6.00	85.20	6.00	85.20	C235
	1 (ც)	3	[№ 16	ГОСТ 8240-97	1100	2	2.20	31.24	2.20	31.24	C235
	1 (ც)	4	∟ 100 X 6	ГОСТ 8509-93	100	14	1.40	12.79	1.40	12.79	C235
	1 (ც)	5	∟ 50 X 4	ГОСТ 8509-93	120	30	3.60	10.85	3.60	10.85	C235
	1 (ც)	6	∟ 50 X 4	ГОСТ 8509-93	300	30	9.00	27.13	9.00	27.13	C235
	1 (ც)	7	∟ 50 X 4	ГОСТ 8509-93	1000	30	30.00	90.43	30.00	90.43	C235
	1 (ც)	8	— 160 X 8	ГОСТ 19903-74	600	2	1.20	12.06	1.20	12.06	Вст3кп2
	1 (ც)	9	— 260 X 8	ГОСТ 19903-74	300	4	1.20	19.59	1.20	19.59	Вст3кп2
	1 (ც)	10	— 50 X 6	ГОСТ 19903-74	100	4	0.40	0.94	0.40	0.94	Вст3кп2
	1 (ც)	11	∟ 200 X 12	ГОСТ 8509-93	1000	1	1.00	36.55	1.00	36.55	C235

შენიშვნა:
NOTE:

No	Date	Revision	Issued by
----	----	----	----
----	----	----	----
----	----	----	----
----	----	----	----
----	----	----	----
----	----	----	----

სიტუაციური სქემა
KEY PLAN

მისამართი
ADDRESS
ვირსალაძის ქ. #10

პროექტი
PROJECT
მენობის რეკონსტრუქცია-რეაბილიტაციის პროექტი

ნახაზი
DRWG.
კვანძი I; II; III; IV

CUBICON
DESIGN & BUILDING ENGINEERING
შპს "კუბიკონი", თბილისი, მარშალ გელოვანის გამზ. 13
ტელ: (+995 591) 116444 www.cubicon.ge

	შესრულა: ISSUED BY:	შეამოწმა APPROVED BY:
	VM	SP
ფაილი FILE STAIR DET.	პროექტის №: PROJECT No	ST - 63R18
ფორმატი PAPER SIZE	მასშტაბი SCALE	A3 1:10
ნახ.კოდი DRWG. No	კორექტ. REVISION	სტადია STATUS
S - 502	00	T.D.

07.08.2018

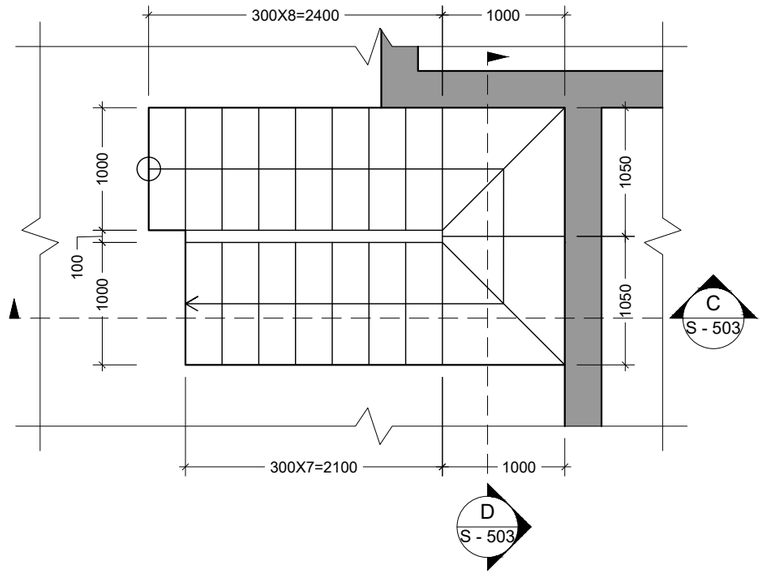

კიბის გეგმა -3.10 და -0.10 ნიშნულებს შორის
Scale: 1:50

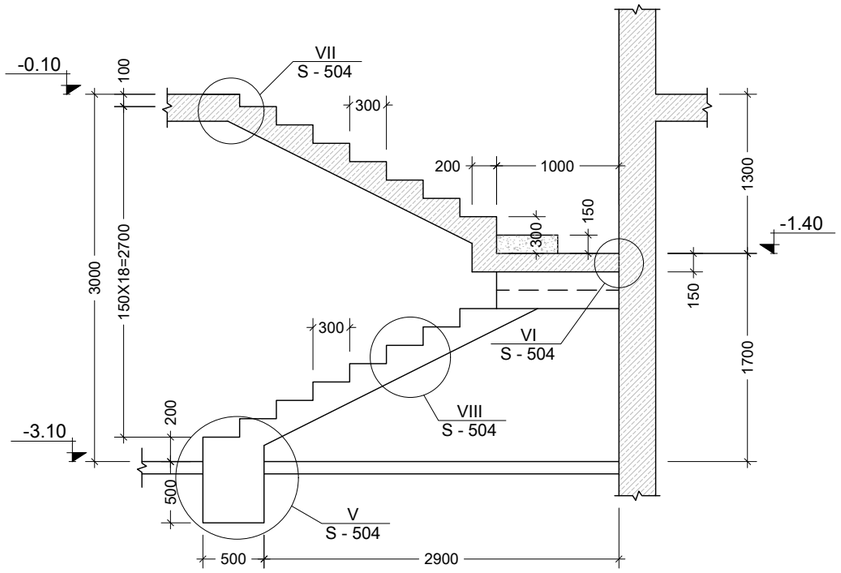

C კვეთი
Scale: 1:50

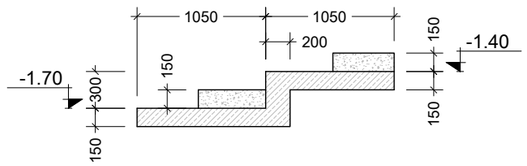

D კვეთი
Scale: 1:50

შენიშვნა:
NOTE:

----	----	----	----
----	----	----	----
----	----	----	----
----	----	----	----
----	----	----	----
No	Date	Revision	Issued by

სიტუაციური სქემა
KEY PLAN

მისამართი
ADDRESS
ვირსალაძის ქ. #10

პროექტი
PROJECT
მენობის რეკონსტრუქცია-რეაბილიტაციის პროექტი

ნახაზი
DRWG.
კიბის გეგმა -3.10 და -0.10 ნიშნულებს შორის

CUBICON
DESIGN & BUILDING ENGINEERING
შპს "კუბიკონი", თბილისი, მარშალ გელოვანის გამზ. 13
ტელ: (+995 591) 116444 www.cubicon.ge

	შეასრულა: ISSUED BY:	შეამოწმა APPROVED BY:
	VM	SP
ფაილი FILE	პროექტის №: PROJECT No	
STAIR	ST - 63R18	
ფორმატი PAPER SIZE	მასშტაბი SCALE	
A3	1:50	
ნახ.კოდი DRWG. No	კორექტ. REVISION	სტადია STATUS
S - 503	00	T.D.

07.08.2018

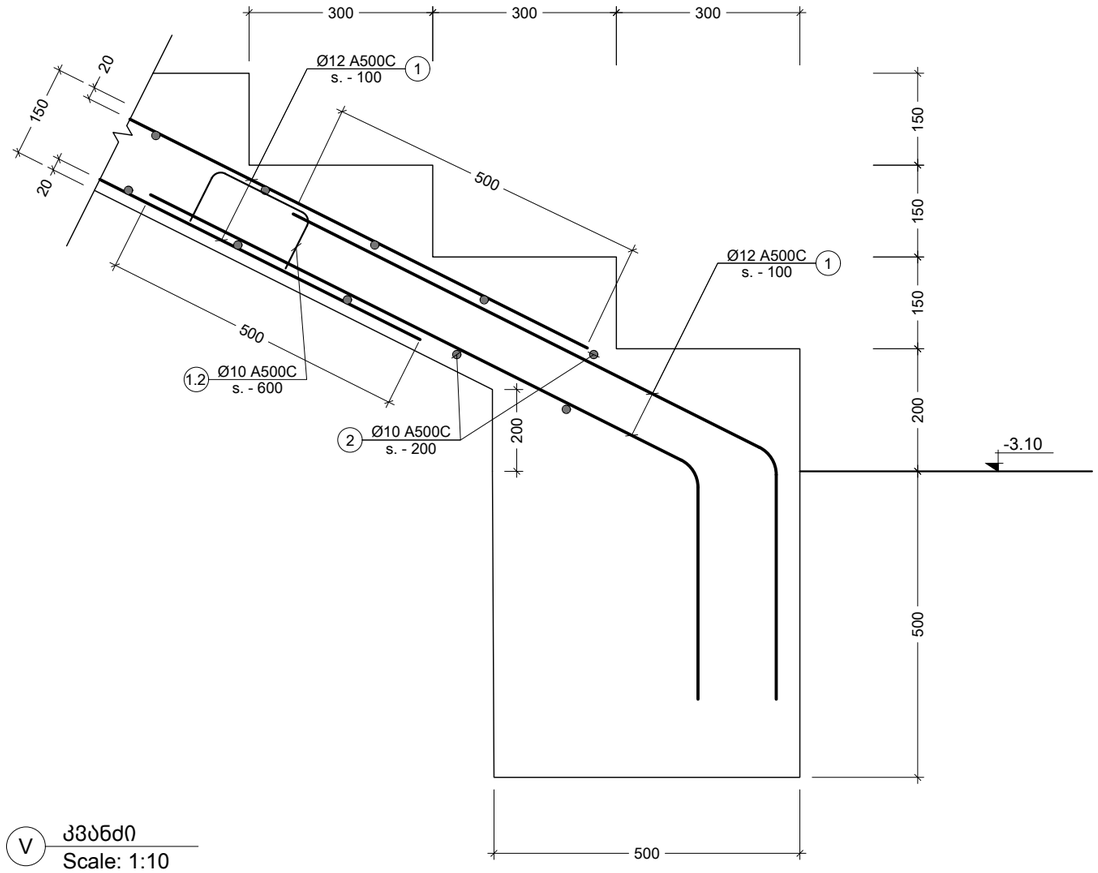

V კვანძი
Scale: 1:10

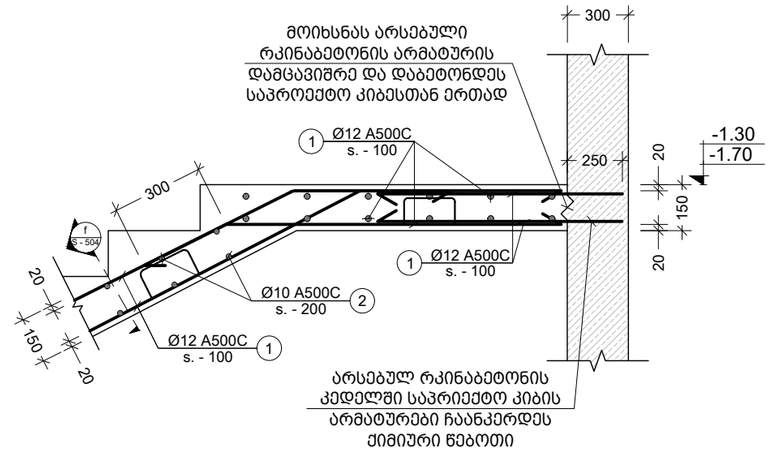

VI კვანძი
Scale: 1:20

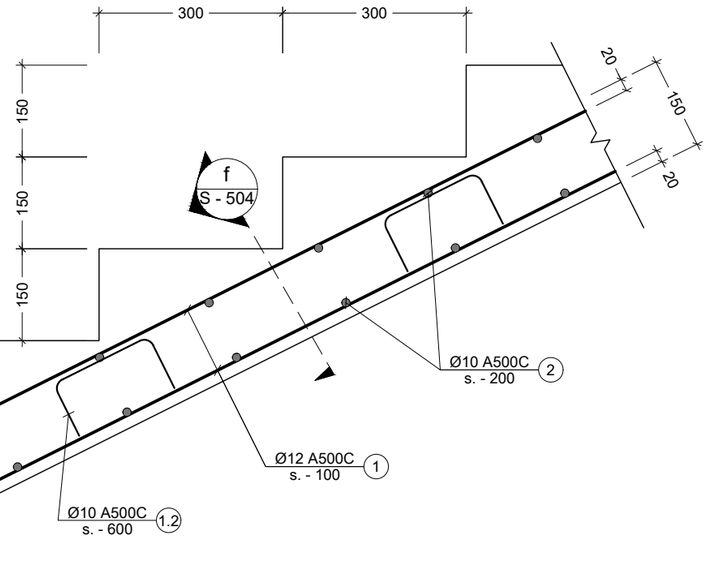

VIII კვანძი
Scale: 1:10

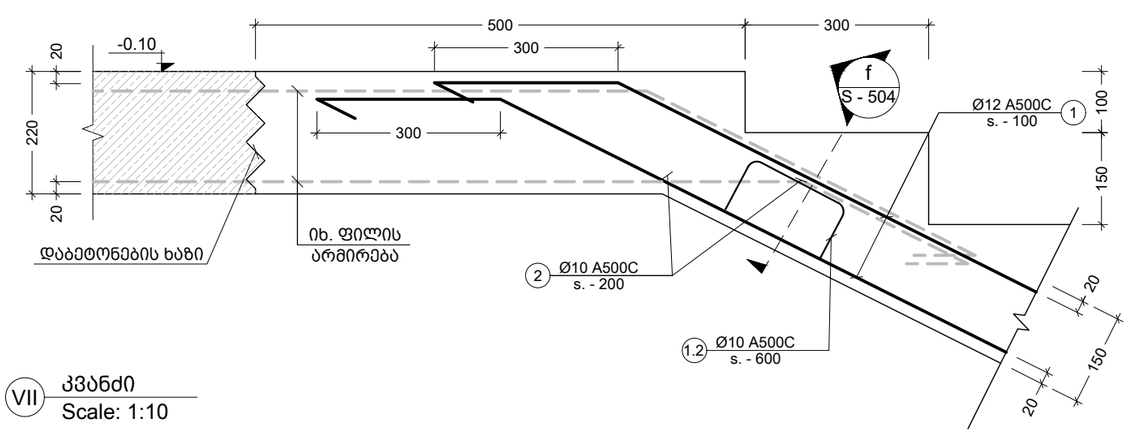

VII კვანძი
Scale: 1:10

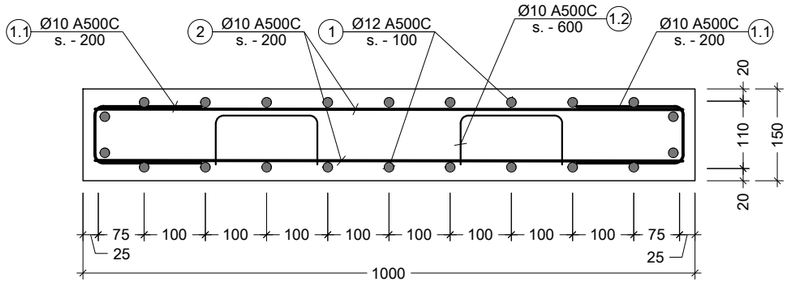

f კვეთი
Scale: 1:10

Pos. №	Sketch	L mm
1.1	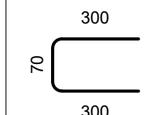	670
1.2	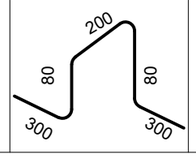	960

კონსტრ. დასახ.	ელემენტის დასახ.	პოზ. №	დიამეტრი ან კვეთი (მმ)		ერთეულის სიმრძე (მმ.)	რაოდენობა (ც.)	საერთო სიმრძე (მ.)	საერთო წონა (კგ.)
კიბე -3.10 და -0.10 ნიშნულებს შორის		1	Ø 12	A500C	ზ.ა.	—	220	195
		2	Ø 10	A500C	ზ.ა.	—	100	62
		1.1	Ø 10	A500C	670	60 X 1	40	25
		1.2	Ø 10	A500C	960	8 X 1	8	5
		მძიმე ბეტონი		B25	V =	2.0 X 1	= 2.00 მ³	

შენიშვნა:
NOTE:

No	Date	Revision	Issued by
----	----	----	----
----	----	----	----
----	----	----	----
----	----	----	----
----	----	----	----
----	----	----	----

სიტუაციური სქემა
KEY PLAN

მისამართი
ADDRESS
ვირსალაძის ქ. #10

პროექტი
PROJECT
მენობის რეკონსტრუქცია-რეაბილიტაციის პროექტი

ნახაზი
DRWG.
კვანძი V; VI; VII; VIII

CUBICON
DESIGN & BUILDING ENGINEERING
შპს "კუბიკონი", თბილისი, მარშალ გელოვანის გამზ. 13
ტელ: (+995 591) 116444 www.cubicon.ge

	შესრულა: ISSUED BY:	შეამოწმა APPROVED BY:
	VM	SP
ფაილი FILE	STAIR DET.	პროექტის №: PROJECT No ST - 63R18
ფორმატი PAPER SIZE	A3	მასშტაბი SCALE 1:10
ნახ.კოდი DRWG. No	კორექც. REVISION	სტადია STATUS
S - 504	00	T.D.

07.08.2018

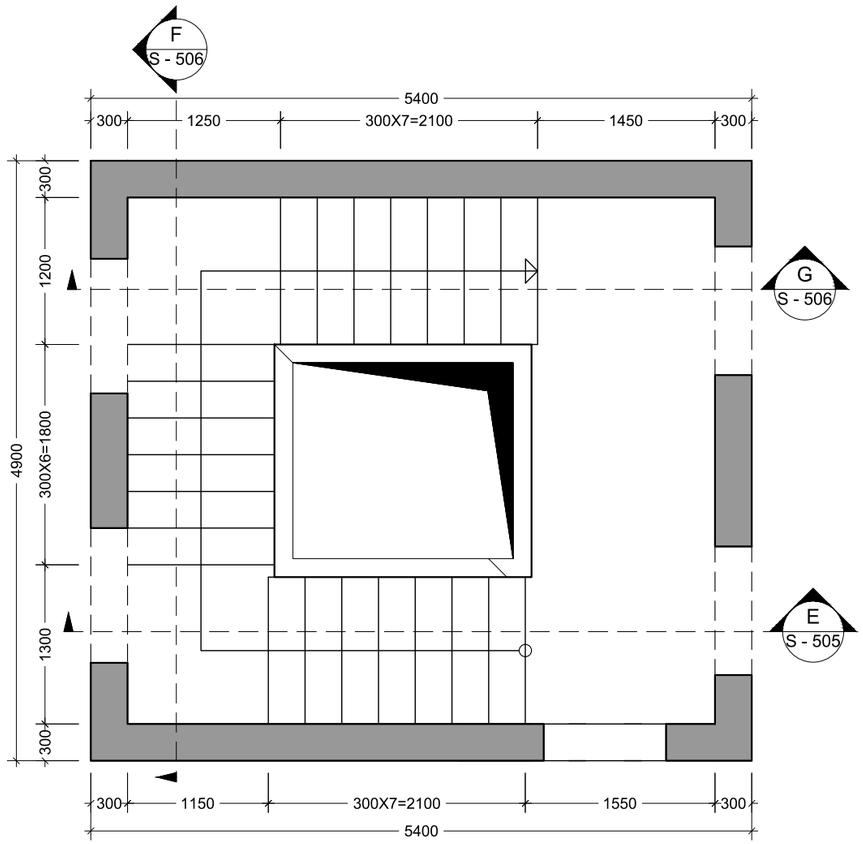

კიბის გეგმა 19.30 და 22.90 ნიშნულებს შორის
Scale: 1:50

კონსტრ. დასახ.	ელემენტის დასახ.	პოზ. №	დიამეტრი ან კვეთი (მმ)		ერთეულის სიგრძე (მ.)	რაოდენობა (ც.)	საერთო სიგრძე (მ.)	საერთო წონა (კგ.)
კიბე 19.30 და 22.90 ნიშნულებს შორის		1	Ø 14	A500C	მ.ბ.	—	300	362
		2	Ø 10	A500C	მ.ბ.	—	200	123
		3	Ø 10	A500C	920	20 X 1	18	11
		მძიმე ბეტონი		B25	V =	4.0 X 1	= 4.00	მ³

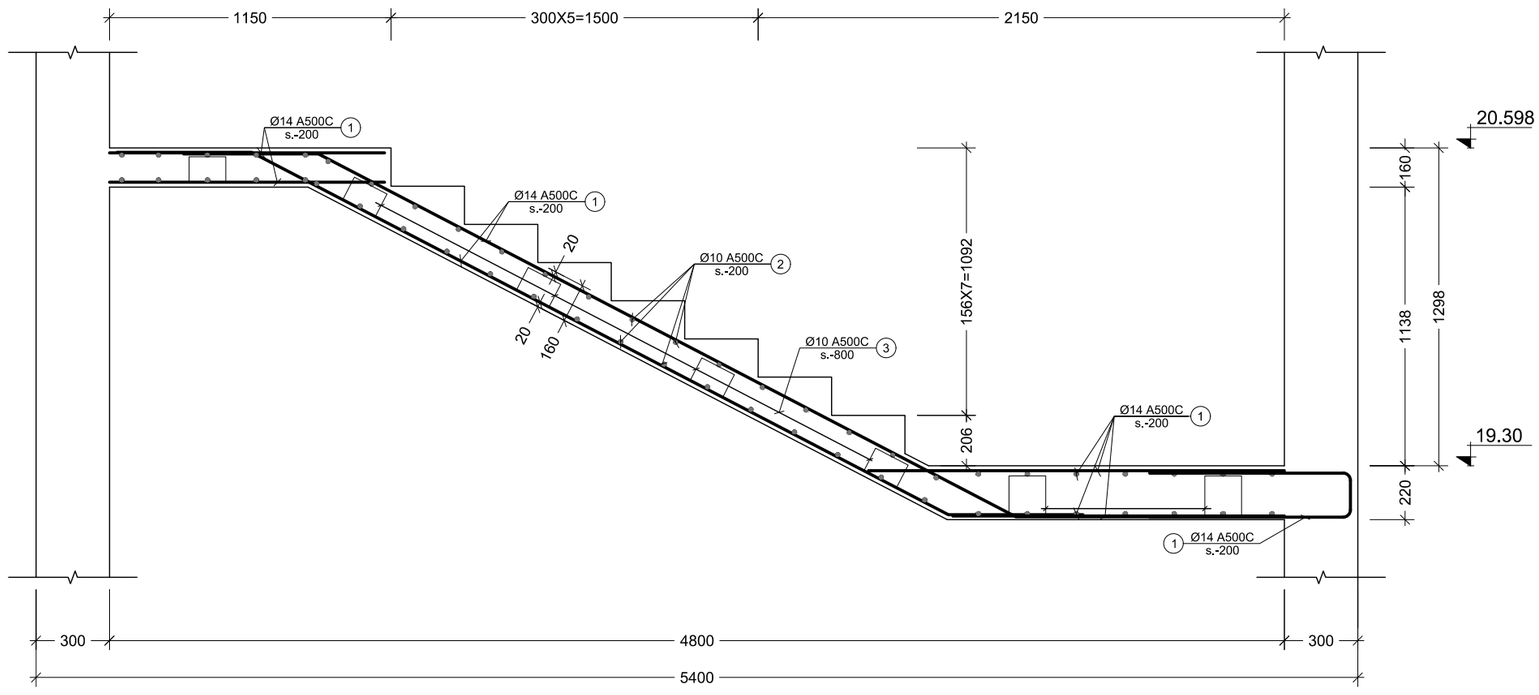

კვეთი
Scale: 1:25

შენიშვნა:
NOTE:

No	Date	Revision	Issued by
----	----	----	----
----	----	----	----
----	----	----	----
----	----	----	----
----	----	----	----

სიტუაციური სქემა
KEY PLAN

მისამართი
ADDRESS
ვირსალაძის ქ. #10

პროექტი
PROJECT
შენობის რეკონსტრუქცია-რეაბილიტაციის პროექტი

ნახაზი
DRWG.
კიბის გეგმა 19.30 და 22.90 ნიშნულებს შორის

CUBICON
DESIGN & BUILDING ENGINEERING
შპს "კუბიკონი", თბილისი, მარშალ გელოვანის გამზ. 13
ტელ: (+995 591) 116444 www.cubicon.ge

	შემსრულა: ISSUED BY:	შემამოწმა APPROVED BY:
	VM	SP
ფაილი FILE	STAIR	პროექტის №: PROJECT No ST - 63R18
ფორმატი PAPER SIZE	A3	მასშტაბი SCALE 1:50
ნახ.კოდი DRWG. No	კორექტ. REVISION 00	სტადია STATUS T.D.

07.08.2018

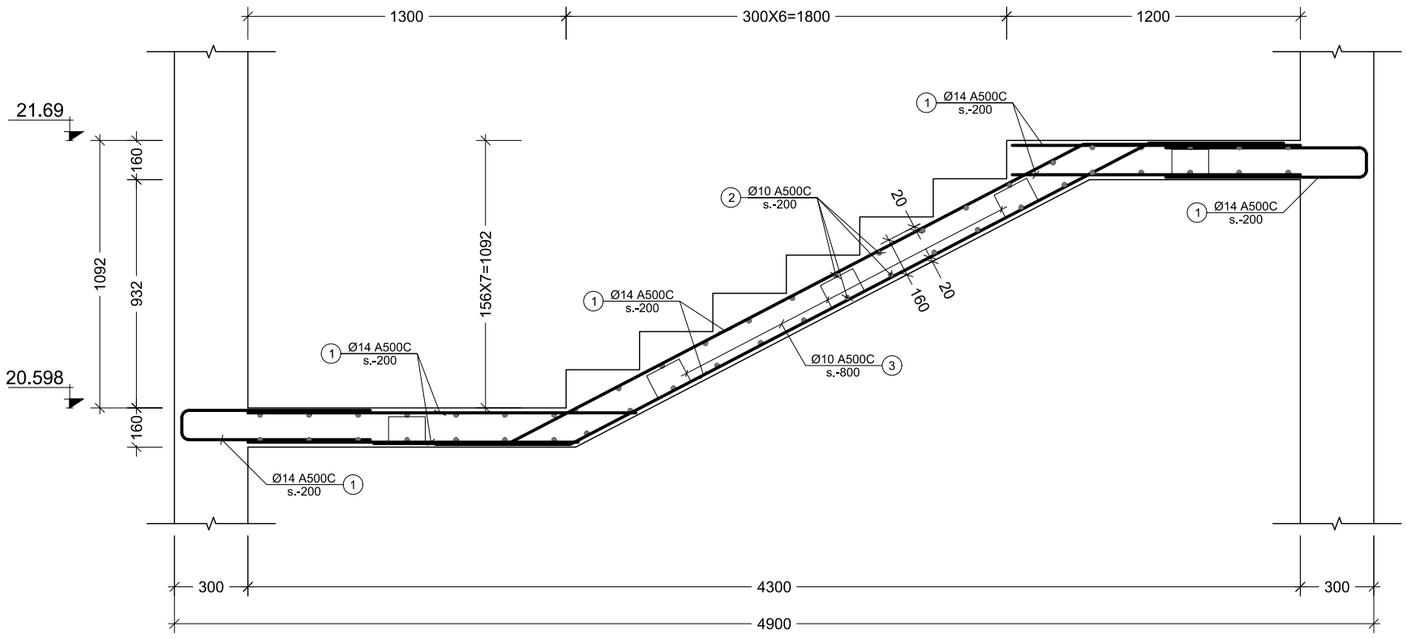

F სვეტი
Scale: 1:25

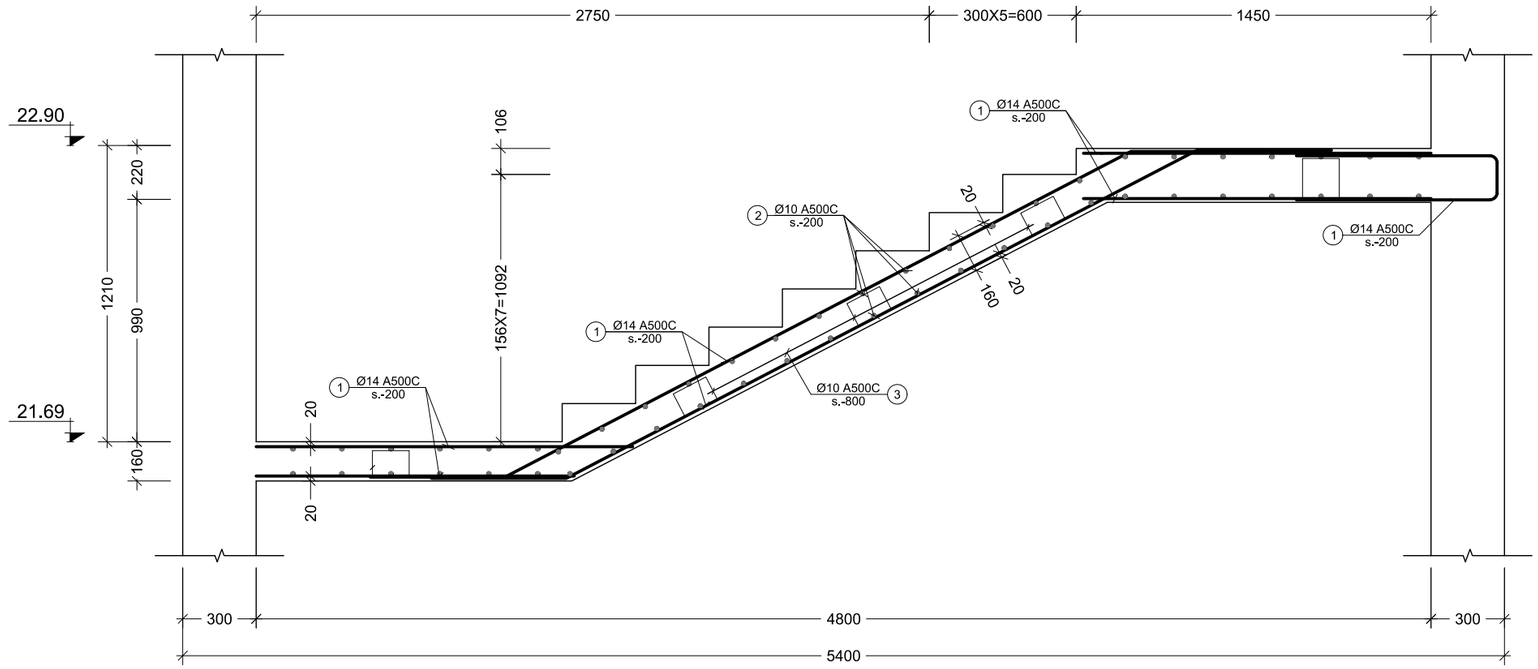

G სვეტი
Scale: 1:25

შენიშვნა:
NOTE:

No	Date	Revision	Issued by
----	----	----	----
----	----	----	----
----	----	----	----
----	----	----	----
----	----	----	----
----	----	----	----

სიტუაციური სქემა
KEY PLAN

მისამართი
ADDRESS
ვირსალაძის ქ. #10

პროექტი
PROJECT
მენობის რეკონსტრუქცია-რეაბილიტაციის პროექტი

ნახაზი
DRWG.
სვეტი F; G

CUBICON
DESIGN & BUILDING ENGINEERING
შპს "კუბიკონი", თბილისი, მარშალ გელოვანის გამზ. 13
ტელ: (+995 591) 116444 www.cubicon.ge

	შემსრულა: ISSUED BY:	შემმოწმა APPROVED BY:
	VM	SP
ფაილი FILE	პროექტის №: PROJECT No	
STAIR	ST - 63R18	
ფორმატი PAPER SIZE	მასშტაბი SCALE	
A3	1:25	
ნახ.კოდი DRWG. No	კორექტ. REVISION	სტადია STATUS
S - 506	00	T.D.

07.08.2018