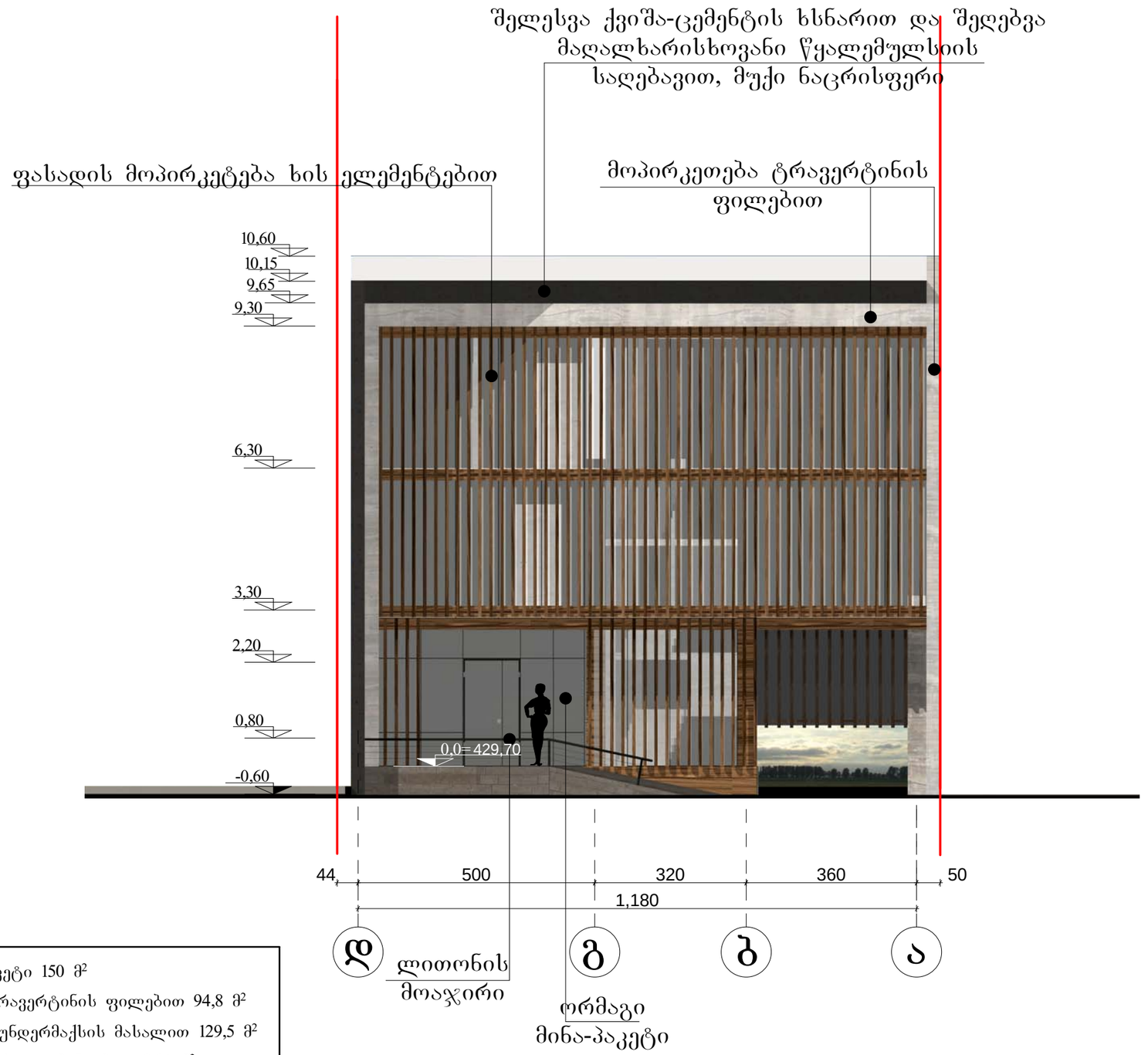

1. ორმაგი მინა-პაკეტი 150 მ²
2. მოპირკეთება ტრავერტინის ფილებით 94,8 მ²
3. მოპირკეთება ფუნდერმაქსის მასალით 129,5 მ²
4. მოპირკეთება ხის ელემენტებით 2,36 მ³

არქიტექტორი	ნ.კაციტაძე		შპს. „აზერ რამან კო“-ს საოფისე შენობის პროექტის კორექტირება		
შეასრულა	გ.კაჭარავა				
			ფასადი ღერძებში „დ-ა“	სტადია	ფურც.	სულ.
				მპ	ა-	
			მ 1-100			

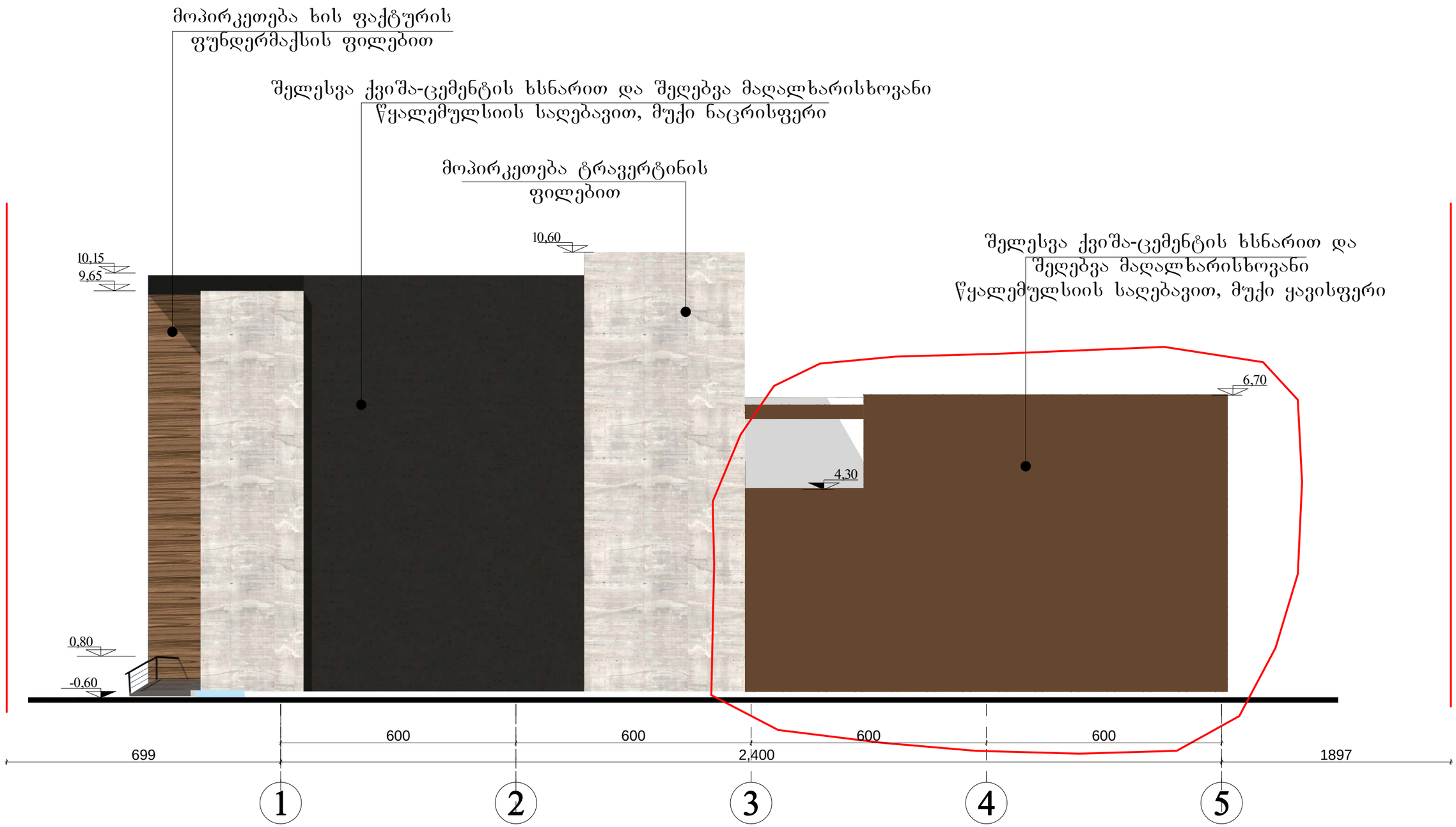

კორექტირებული ნაწილი

ფასადის საერთო ფართი 191,5 მ²

ა. შელესვა ქვიშაცემენტის ხსნარით შემდგომი მაღალხარისხოვანი წყალმედეგი საღებავით

არქიტექტორი	ნ.კაციტაძე		შ.პ.ს. „აზერ რამან კო“-ს საოფისე შენობის პროექტის კორექტირება		
შეასრულა	გ.კაჭარავა				
			ფასადი ღერძებში „1-5“	სტადია	ფურც.	სულ.
			მ 1-100	მპ	ა-	

შელესვა ქვიშა-ცემენტის ხსნარით და შეღებვა მაღალხარისხოვანი წყალემულსიის საღებავით, ღია ნაცრისფერი

შელესვა ქვიშა-ცემენტის ხსნარით და შეღებვა მაღალხარისხოვანი წყალემულსიის საღებავით, მუქი ნაცრისფერი

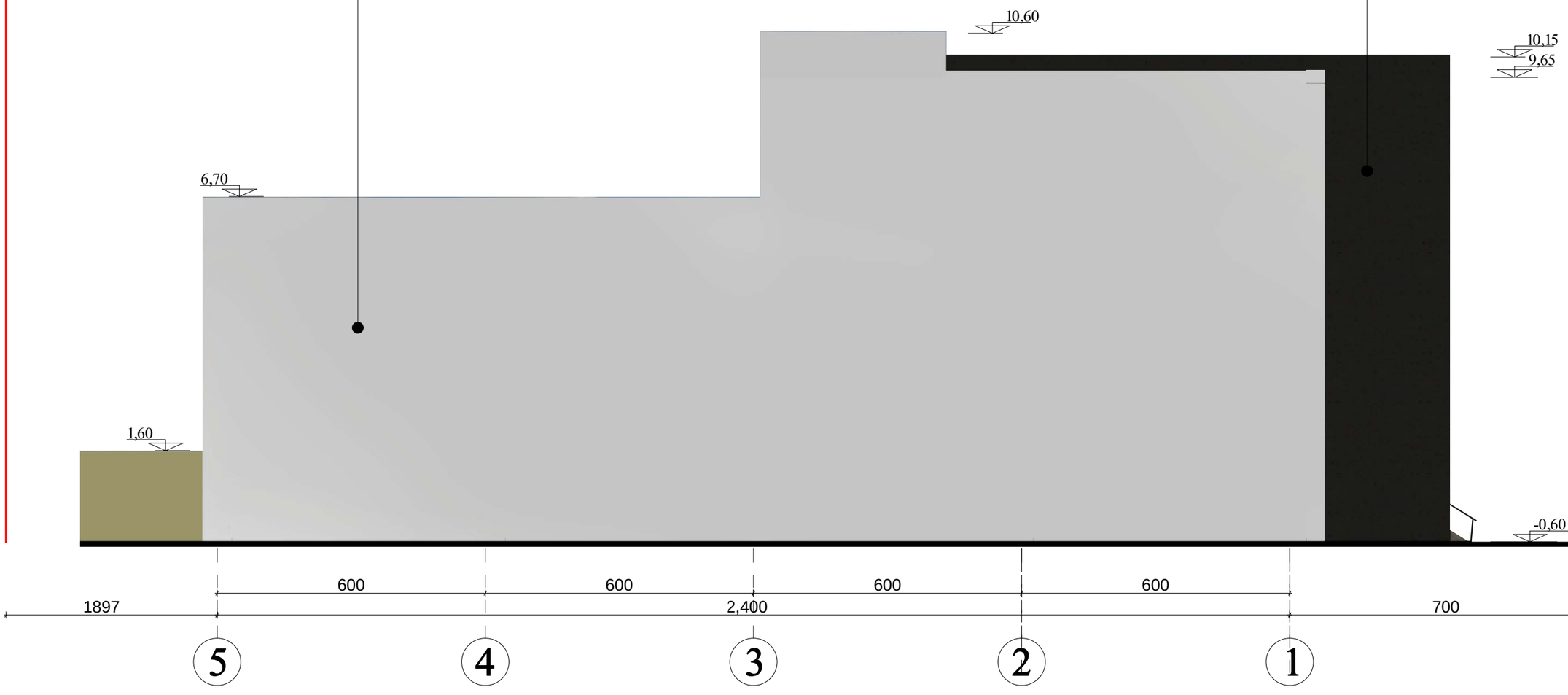

ფასადის საერთო ფართი 222,7 მ²

შელესვა ქვიშაცემენტის ხსნარით შემდგომი მაღალხარისხოვანი წყალმედეგი საღებავით

არქიტექტორი	ნ.კაციტაძე		შ.პ.ს. „ახერ რამან კო“-ს საოფისე შენობის პროექტის კორექტირება		
შეასრულა	გ.კაჭარავა				
			ფასადი ღერძებში „5-1“	სტადია	ფურც.	სულ.
			მ 1-100	მპ	ა-	

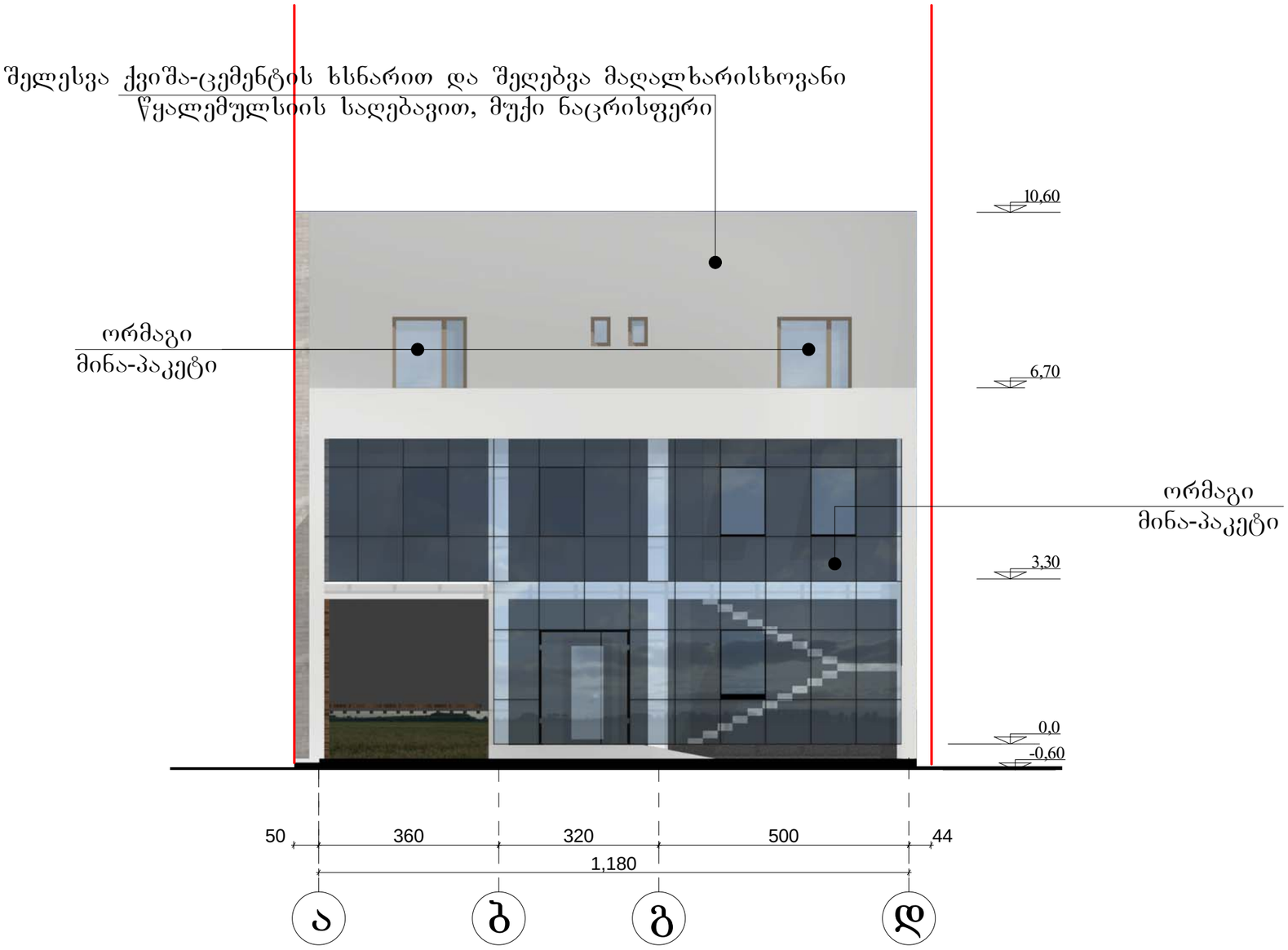

ფასადის საერთო ფართი 145,8 მ²

შელესვა ქვიშაცემენტის ხსნარით შემდგომი მაღალხარისხოვანი წყალმედეგი საღებავით

არქიტექტორი	ნ.კაციტაძე		შპს. „ახერ რამან კო“-ს საოფისე შენობის პროექტის კორექტირება		
შეასრულა	გ.კაჭარავა				
			ფასადი ღერძებში „ა-დ“	სტადია	ფურც.	სულ.
				მპ	ა-	
			მ 1-100			

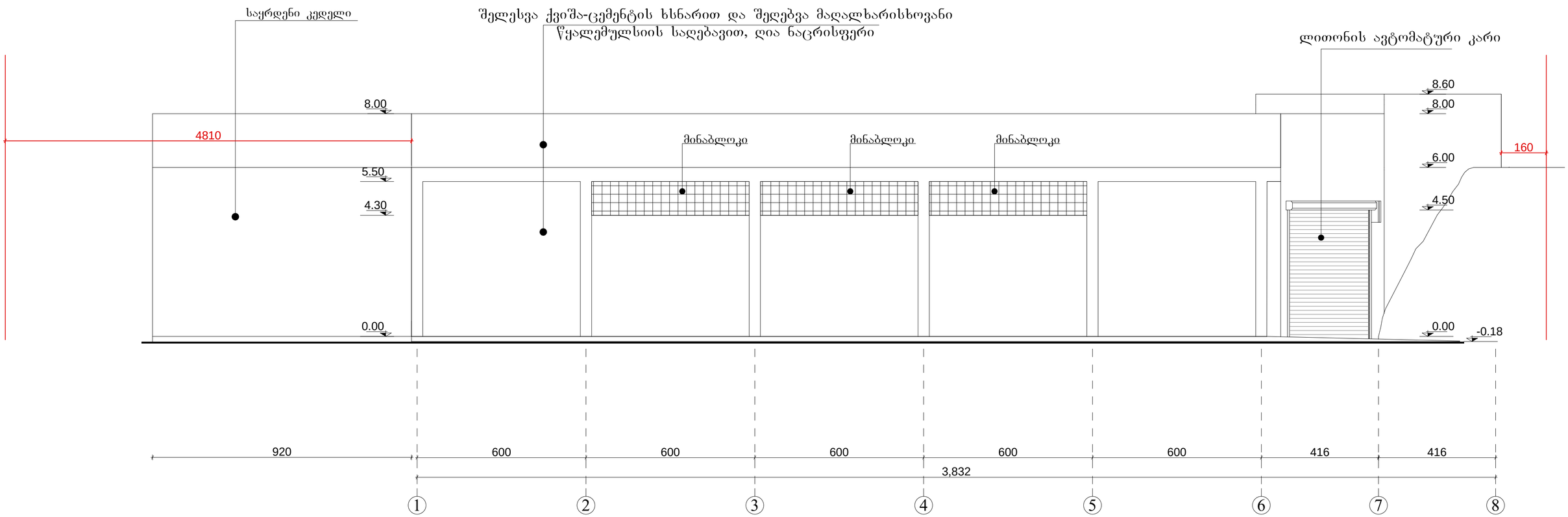

არქიტექტორი	ნ.კაციტაძე		შ.პ.ს. „აზერ რამან კო“-ს საოფისე შენობის მიწისქვეშა ავტო-სადგომის პროექტი		
შეასრულა	გ.კაჭარავა				
			ფასადი ღერძებში „1-8“	სტადია	ფურც.	სულ.
				მპ	ა-	
			მ 1-100			

შელესვა ქვიშა-ცემენტის ხსნარით და შეღებვა მაღალხარისხოვანი წყალემულსიის საღებავით, ღია ნაცრისფერი

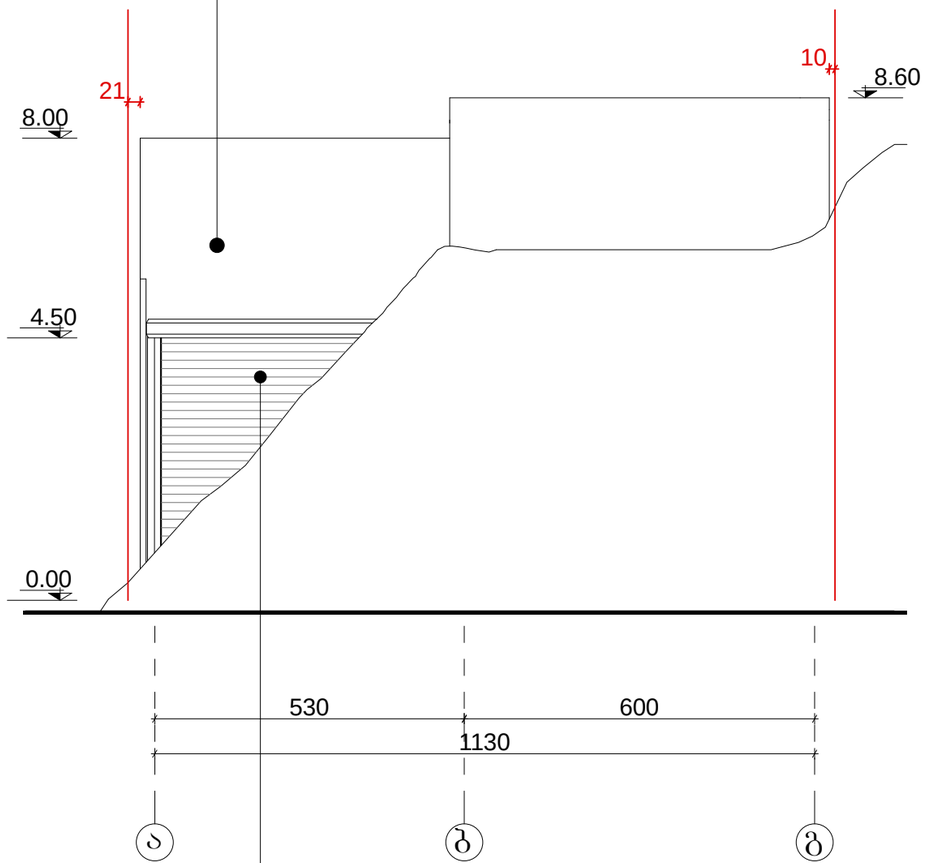

ლითონის ავტომატური კარი

არქიტექტორი	ნ.კაციტაძე		შპს. „აზერ რამან კო“-ს საოფისე შენობის მიწისქვეშა ავტო-სადგომის პროექტი	არქიტექტურა	
შეასრულა	გ.კაჭარავა				
			ფასადი ღერძებში „ა-გ“	სტადია	ფურც.	სულ.
				მპ	ა-	
			მ 1-100			