გეგმა -3.20 ნიშნულზე

მ 1 : 100

კვანძი 1

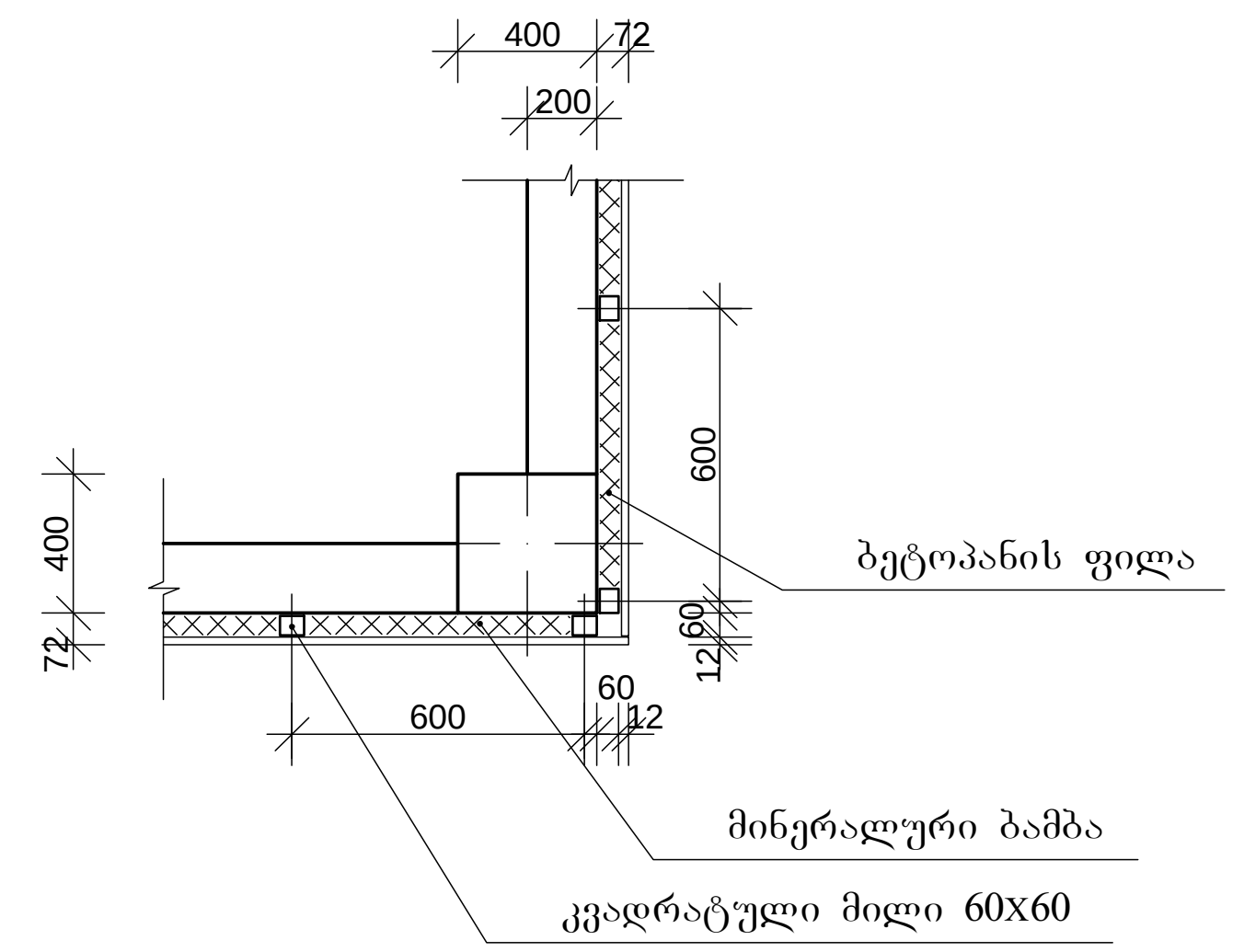

კვანძი 2

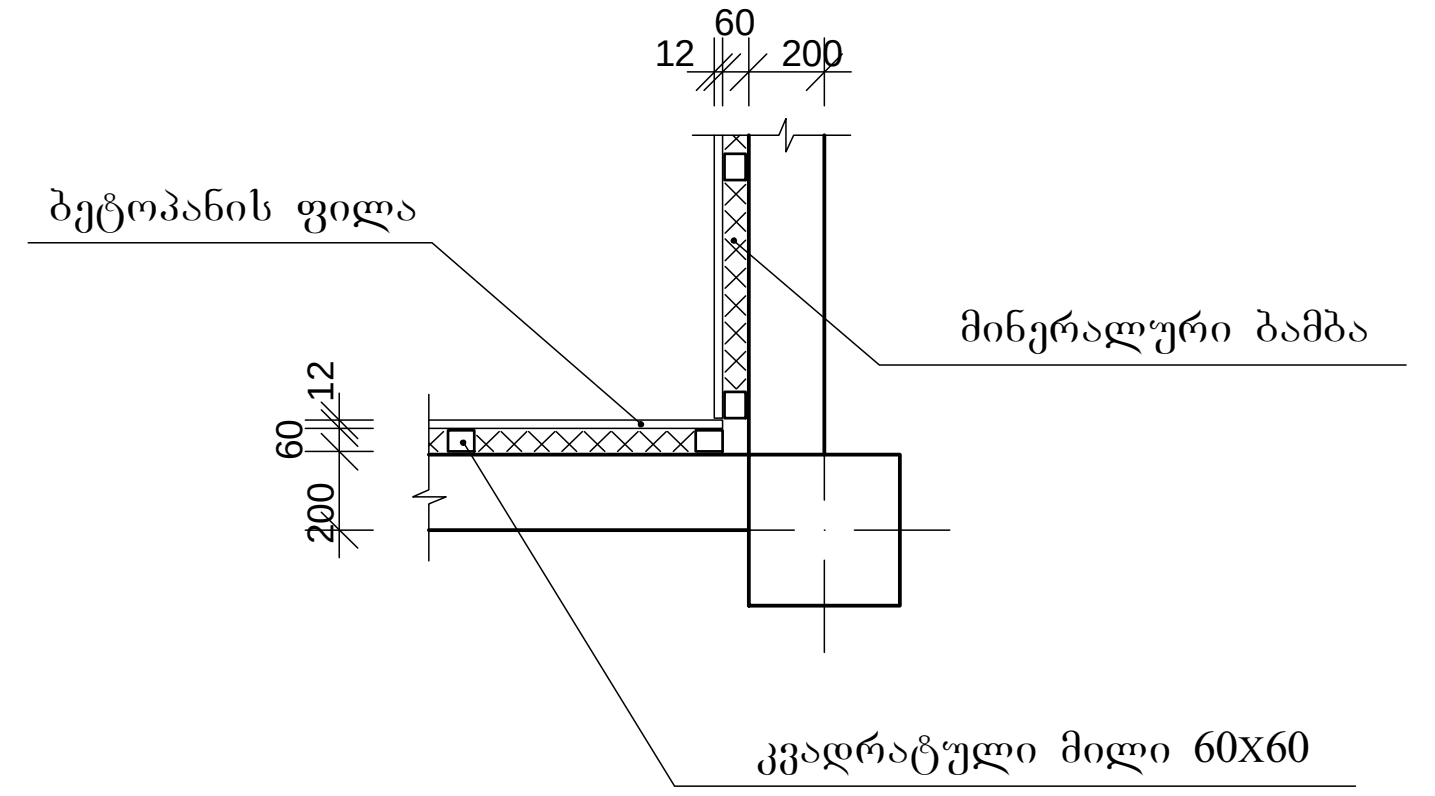

კვანძების ზომები მოცემულია მილიმეტრებში

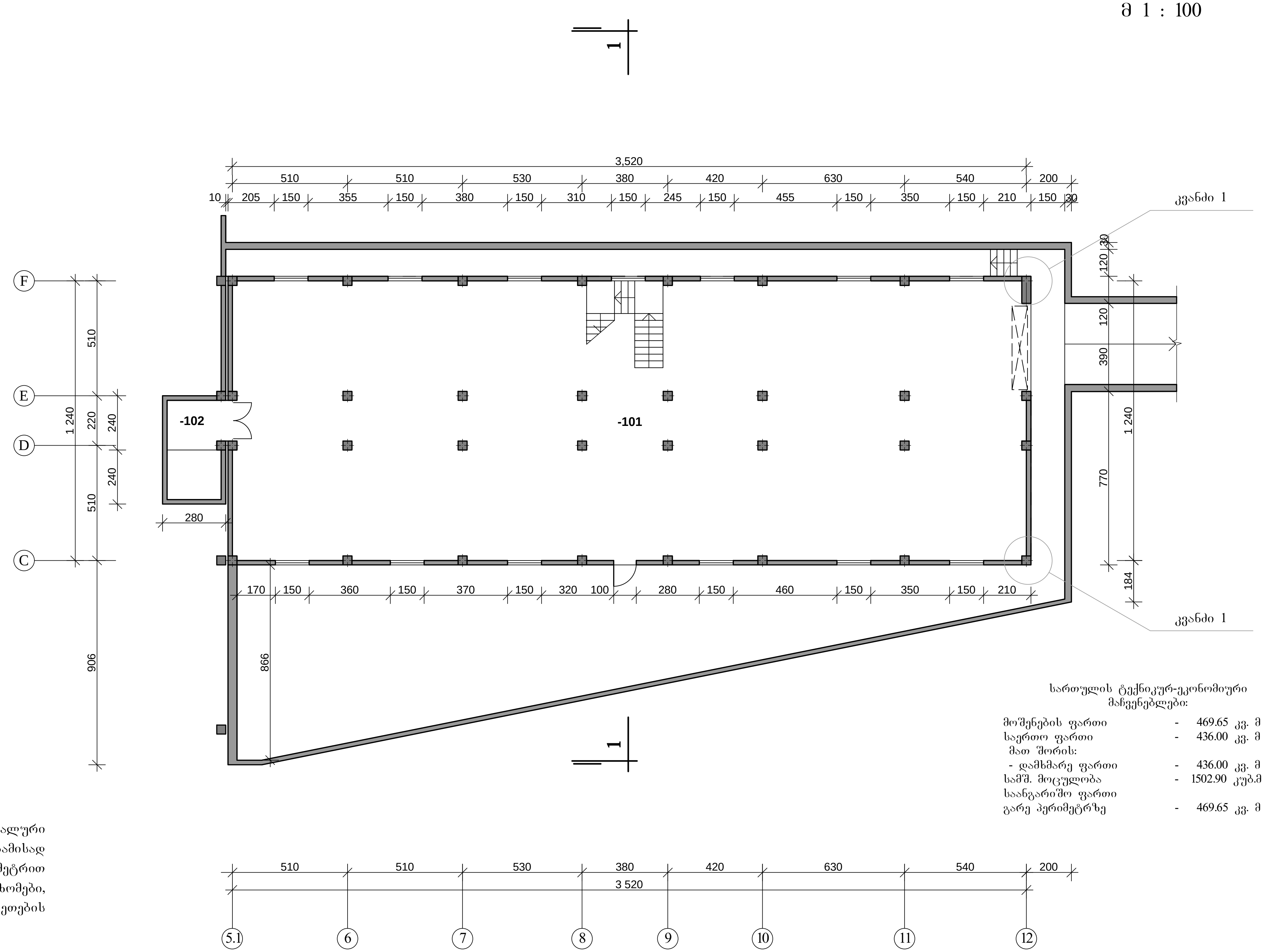

სართულის ტექნიკურ-ეკონომიური მაჩვენებლები:

მოშენების ფართი	-	469.65 კვ. მ
საერთო ფართი	-	436.00 კვ. მ
მათ შორის:		
- დამხმარე ფართი	-	436.00 კვ. მ
სამშ. მოცულობა	-	1502.90 კუბ.მ
საანგარიშო ფართი გარე პერიმეტრზე	-	469.65 კვ. მ

შენიშვნა:

- შენობაზე უნდა მოეწყოს თბოიზოლაცია გარედან მინერალური ბამბით და დაიფაროს ბეტოპანის ფილებით, რაც შესაბამისად გამოიწვევს გაბარიტული ზომების გაზრდას 15 სანტიმეტრით სიგრძე-სიგანეში. გეგმებზე მითითებულია კონსტრუქციული ზომები, ფასადებზე კი როგორც ღერძებსშორისი, ასევე მოპირკეთების ზომები.

ექსპლიკაცია:

-101. სასაწყობო-სამეურნეო ნაწილი	-	425.00 კვ. მ
-102. ლიფტის სამანქანო(ტექნიკური) სათავსო	-	11.00 კვ. მ

კ ო რ ე ქ ტ ი რ ე ბ უ ლ ი

შპს ტრიადა-ს TRIADA-S LTD	თანამდებობა	გვარი	ხელმოწ.	ინვალიდთა სახლი-ავადმყოფთა მომსახურე სასულიერო პირთა ორდენის (კამილიელები) ფილიალი საქართველოში			
	დირექტორი	ა.სხილაძე					
	პრ. ავტორი	პაულაკი		არქიტექტურულ-სამშენებლო ნაწილი			
	მთ.არქიტექტორი	თ.ზანდარაშვილი		გეგმა -3.20 ნიშნულზე	დაკვეთა №3/11	თარიღი: 12.2012	
	შეასრულა	თ.სხილაძე				სტადია	ფურც.	რაოდ.
					მასშტაბი 1 : 100	მ. პ.	ას-3	

გეგმა 0.00 ნიშნულზე

მ 1 : 100

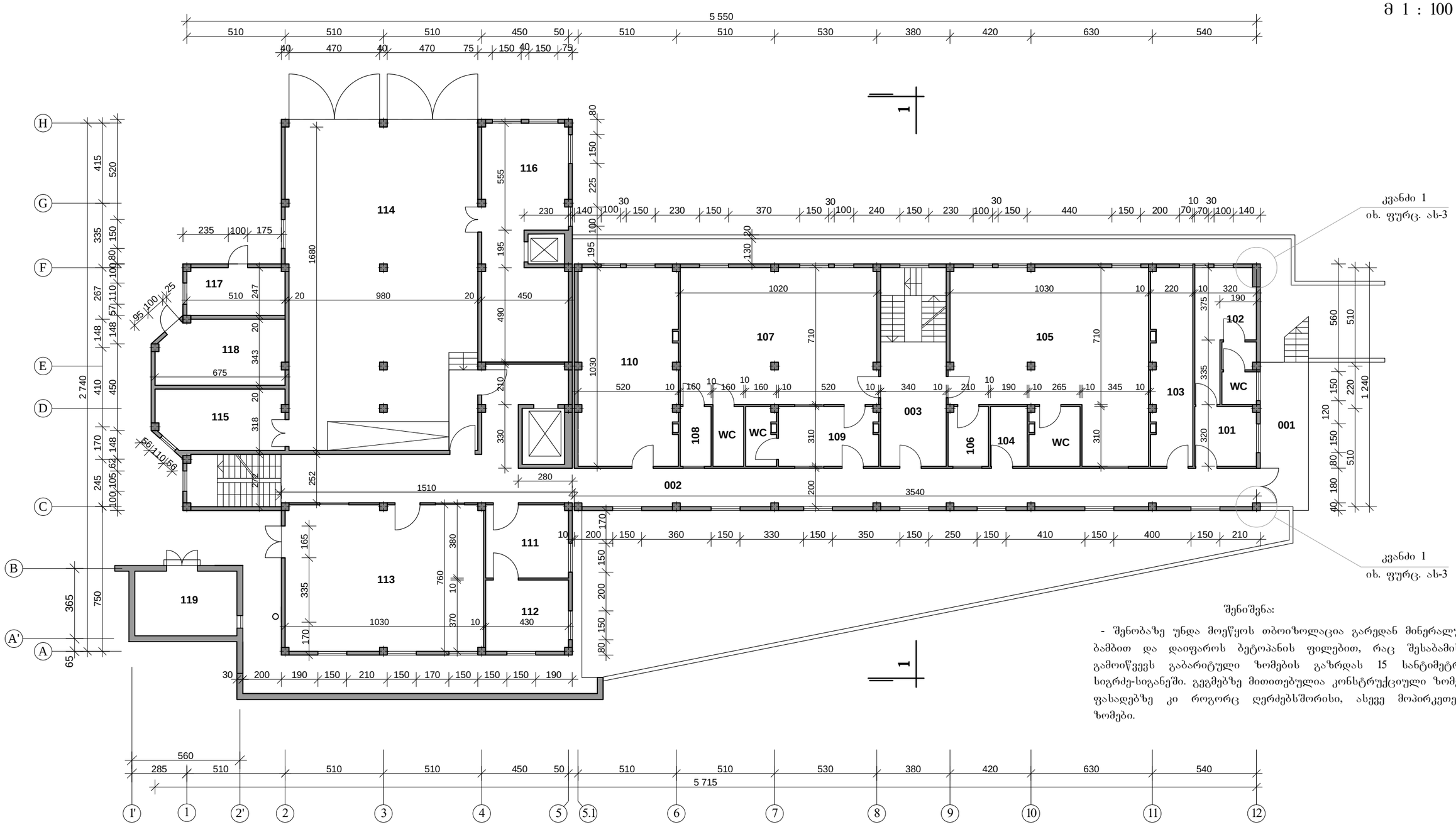

შენიშვნა:

- შენობაზე უნდა მოეწყოს თბოიზოლაცია გარედან მინერალური ბამბით და დაიფაროს ბეტონის ფილებით, რაც შესაბამისად გამოიწვევს გაბარიტული ზომების გაზრდას 15 სანტიმეტრით სიგრძე-სიგანეში. გეგმებზე მითითებულია კონსტრუქციული ზომები, ფასადებზე კი როგორც ღერძებსშორისი, ასევე მოპირკეთების ზომები.

ექსპლიკაცია:

001.	შესასვლელი ბაძანი	- 18.50 კვ.მ	108.	საბარდეროზო	- 4.95 კვ.მ
002.	დერეფანი	- 119.40 კვ.მ		WC	- 4.95 კვ.მ
003.	ტამბური-დერეფანი	- 21.90 კვ.მ	109.	ფოიე	- 16.00 კვ.მ
101.	რეგისტრატურა	- 9.85 კვ.მ	110.	რეაბილიტაციის ოთახი	- 18.50 კვ.მ
102.	ოფისი	- 20.80 კვ.მ	111.	სამრეცხაო	- 16.25 კვ.მ
	WC	- 5.60 კვ.მ	112.	საუთოებელი	- 15.90 კვ.მ
103.	ჰუმანიტარული საძონლის საწყობი	- 22.30 კვ.მ	113.	შრომითერაპიის ოთახი	- 77.80 კვ.მ
104.	ტუალეტი	- 5.70 კვ.მ	114.	ბარაჟი	- 162.15 კვ.მ
105.	რეაბილიტაციის ოთახი	- 84.20 კვ.მ	115.	ავტოსამეურნეო სათავსო	- 20.80 კვ.მ
106.	საბარდეროზო	- 6.40 კვ.მ	116.	სამეურნეო-ტექნიკური ოთახი	- 51.20 კვ.მ
	WC	- 8.10 კვ.მ	117.	ტექპერსონალის სანკვანძი საშხაპეთი	- 20.05 კვ.მ
107.	რეაბილიტაციის ოთახი	- 72.40 კვ.მ	118.	სამეურნეო-ტექნიკური სათავსო	- 20.80 კვ.მ
			119.	საძვაბე	- 17.76 კვ.მ

კ ო რ ე ქ ტ ი რ ე ბ უ ლ ი

შპს ტრიადა-ს	თანამლებობა	ბვარი	ხელმოწ.	ონვალიდთა სახლი-ავადმყოფთა ფიმსახურე სასულიერო პირთა ორდენის (კამილიელების) ფილიალი საქართველოში		
	დირექტორი	ა.ხიხილაძე				
	პრ. ავტორი	პაულაკი		არქიტექტურულ-სამშენებლო ნაწილი		
	მთ.არქიტექტორი	თ.ზანდარაშვილი		გეგმა 0.00 ნიშნულზე	დაკვეთა №3/11	თარიღი: 12.2012
TRIADA-S LTD	შესრულა	თ.ხიხილაძე			სტადია ფურც. რაოდ.	
					მასშტაბი 1 : 100	მ. პ. ას-4

ბეჭმა 3.40 ნ0შნულზე
მ 1 : 100

შენიშვნა:

- შენობაზე უნდა მოეწყოს თბოიზოლაცია გარედან მინერალური ბამბით და დაიფაროს ბეტონპანის ფილებით, რაც შესაბამისად გამოიწვევს გაბარიტული ზომების გაზრდას 15 სანტიმეტრით სიგრძე-სიგანეში. გეგმებზე მითითებულია კონსტრუქციული ზომები, ფასადებზე კი როგორც ღერძებშორისი, ასევე მოპირკეთების ზომები.



სართულის ტექნიკურ-ეკონომიური მაჩვენებლები:

მოშენების ფართი	-	1044.40 კვ. მ
საერთო ფართი	-	920.25 კვ. მ
მათ შორის:		
- სასარგებლო ფართი	-	482.40 კვ. მ
- დამხ. სათავს. ფართი	-	358.75 კვ. მ
- აივნების ფართი	-	79.10 კვ. მ
სამშ. მოცულობა	-	3551.00 კუბ.მ
საანგარიშო ფართი გარე პერიმეტრზე	-	952.65 კვ. მ

ექსპლიკაცია:

001. მისაღები, ვიდეოთვალთვალის პულტი, რებისტრატურა	-	41.50 კვ.მ
002. ფოიე	-	117.20 კვ.მ
003. სამლოცველო	-	41.40 კვ.მ
004. დერეფანი	-	24.75 კვ.მ
005. დერეფანი	-	53.00 კვ.მ
006. საევაკუაციო კიბის ბაძანი	-	18.50 კვ.მ
007. აივანი	-	21.00 კვ.მ
008. აივანი	-	20.40 კვ.მ
009. აივანი	-	19.20 კვ.მ
201. ადმინისტრაცია	-	17.10 კვ.მ
202. არქივი	-	6.60 კვ.მ
203. ტუალეტი	-	3.65 კვ.მ
204. შსიძოთერაპევტის ოთახი	-	31.75 კვ.მ
205. პაციენტების საბარდერობო	-	13.35 კვ.მ
206. მღვდლის ოთახი	-	14.75 კვ.მ
207. სახაღილო ოთახი	-	59.20 კვ.მ
208. ტამბური	-	10.35 კვ.მ
209. სამზარეულო	-	30.50 კვ.მ
210. ხორცის და თევზის დასამუშავებელი ოთახი	-	10.00 კვ.მ
211. ჭურჭლის სამრეცხაო	-	16.25 კვ.მ
212. სამაცივრო	-	10.10 კვ.მ
213. ტუალეტი	-	6.45 კვ.მ
214. კერძონალის საბარდერობო	-	5.25 კვ.მ
215. შეზღუდული შესაძლებლობების მქონე პაციენტების სააბაზანო	-	6.05+12.70 კვ.მ
216. ტუალეტი	-	4.95 კვ.მ
217. სამკურნალო-თერაპიული კაბინეტი	-	26.00 კვ.მ
218. სამკურნალო-თერაპიული კაბინეტი	-	25.10 კვ.მ
219. სამკურნალო-თერაპიული კაბინეტი	-	23.75 კვ.მ
220. ექიმის ოთახი	-	14.40 კვ.მ
221. მედპერსონალის ოთახი სამზარეულო კუთხით	-	27.00 კვ.მ
222. სამრეცხაო	-	11.05 კვ.მ
223. საცხ. ოთახი ჰოლით	-	10.85+3.40 კვ.მ
WC	-	5.60 კვ.მ
224. საცხ. ოთახი	-	20.60 კვ.მ
WC	-	5.05 კვ.მ
225. საცხ. ოთახი	-	20.10 კვ.მ
WC	-	5.05 კვ.მ
226. საცხ. ოთახი	-	20.45 კვ.მ
WC	-	4.90 კვ.მ
227. საცხ. ოთახი	-	20.45 კვ.მ
WC	-	4.90 კვ.მ
228. საცხ. ოთახი	-	21.60 კვ.მ
WC	-	5.45 კვ.მ
229. საცხ. ოთახი	-	21.85 კვ.მ
WC	-	5.05 კვ.მ

კ ო რ ე ქ ტ ო რ ე ბ უ ლ ი

შპს ტრიადა-ს	თანამდებობა	გვარი	ხელმოწ.	ინვალიდთა სახლი-ავადმყოფთა მომსახურე სასულიერო პირთა ორდენის (კამილიელები) ფილიალი საქართველოში		
TRIADA-S LTD	დირექტორი	ასხილაძე				
	არ. ავტორი	პაულაკი		არქიტექტურულ-სამშენებლო ნაწილი		
	მთ.არქიტექტორი	თ.ზანდარაშვილი		ბეჭმა 3.40 ნ0შნულზე	დაკვეთა №3/11	თარიღი: 12.2012
	შესრულა	თ.ხილაძე			სტადია / ფურც. / რაოდ.	
				მასშტაბი 1 : 100	მ. პ. / ას-5	

ბეჭმა 6.80 ნიშნულზე
მ 1 : 100

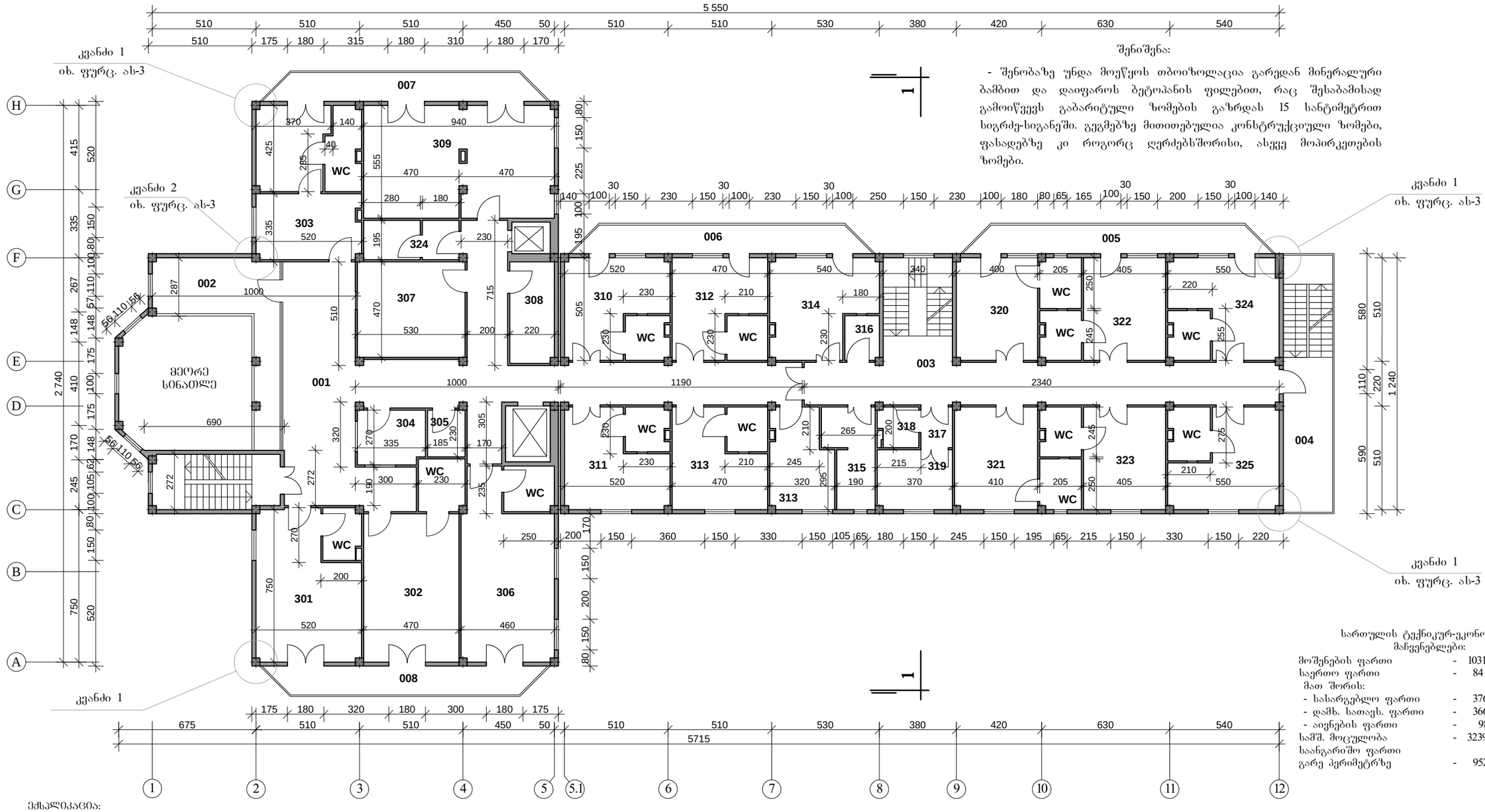

შენიშვნა:

- შენობაზე უნდა მოეწყოს თბოიზოლაცია გარედან მინერალური ბამბით და დაიფაროს ბეტონპანის ფილებით, რაც შესაბამისად გამოიწვევს გაბარიტული ზომების გაზრდას 15 სანტიმეტრით სიგრძე-სიგანეში. გეგმებზე მითითებულია კონსტრუქციული ზომები, ფასადებზე კი როგორც ღერძებსშორისი, ასევე მოპირკეთების ზომები.

სართულის ტექნიკურ-ეკონომიური მაჩვენებლები:

მოშენების ფართი	-	1031.75 კვ. მ
საერთო ფართი	-	841.55 კვ. მ
მათ შორის:		
- სასარგებლო ფართი	-	376.30 კვ. მ
- დამხ. სათავს. ფართი	-	366.95 კვ. მ
- აივნების ფართი	-	98.30 კვ. მ
სამშ. მოცულობა	-	3239.00 კუბ.მ
საანგარიშო ფართი		
გარე პერიმეტრზე	-	952.65 კვ. მ

ექსპლიკაცია:

001. ჰოლი-დერეფანი	-	115.15 კვ.მ
002. სამლოცველოს ანტრესოლი	-	26.80 კვ.მ
003. დერეფანი	-	53.00 კვ.მ
004. საეკლესიო კიბის ბაძანი	-	18.50 კვ.მ
005. აივანი	-	21.00 კვ.მ
006. აივანი	-	20.40 კვ.მ
007. აივანი	-	19.20 კვ.მ
008. აივანი	-	19.20 კვ.მ
301. საცხ. ოთახი	-	33.85 კვ.მ
WC	-	4.80 კვ.მ
302. საცხ. ოთახი	-	34.30 კვ.მ
WC	-	5.90 კვ.მ
303. ლუქსის ტიპის საცხოვრებელი	-	16.55, 14.50 კვ.მ
WC	-	6.95 კვ.მ
304. საუთოებელი	-	8.85 კვ.მ
305. სამრეცხაო	-	4.25 კვ.მ
306. საცხ. ოთახი	-	37.45 კვ.მ
WC	-	5.55 კვ.მ
307. ბიბლიოთეკა	-	24.90 კვ.მ
308. სამზარეულოს საწყობი	-	11.00 კვ.მ
309. საერთო თავშესქრის ოთახი	-	30.50 კვ.მ
310. საცხ. ოთახი	-	20.85 კვ.მ
WC	-	4.60 კვ.მ
311. საცხ. ოთახი	-	12.70 კვ.მ
WC	-	2.75 კვ.მ
312. საცხ. ოთახი	-	18.90 კვ.მ
WC	-	4.40 კვ.მ
313. საცხ. ოთახი	-	25.10 კვ.მ
WC	-	4.40 კვ.მ
314. მეჯვერსონალის ოთახი სამზარეულო კუთხით	-	22.90 კვ.მ
315. ეძიმის ოთახი	-	11.05 კვ.მ
316. საკუნა	-	3.70 კვ.მ
317. ტამბური	-	3.40 კვ.მ
318. ტუალეტი	-	4.00 კვ.მ
319. საშხაპე-სააბაზანო	-	10.85 კვ.მ
320. საცხ. ოთახი	-	20.15 კვ.მ
WC	-	5.05 კვ.მ
321. საცხ. ოთახი	-	20.60 კვ.მ
WC	-	5.05 კვ.მ
322. საცხ. ოთახი	-	20.45 კვ.მ
WC	-	4.90 კვ.მ
323. საცხ. ოთახი	-	20.45 კვ.მ
WC	-	4.90 კვ.მ
324. საცხ. ოთახი	-	22.00 კვ.მ
WC	-	5.05 კვ.მ
325. საცხ. ოთახი	-	21.60 კვ.მ
WC	-	5.45 კვ.მ

კ ო რ ე ქ ტ ო რ ე ბ უ ლ ი

შპს ტრიადა-ს	თანამდებობა	გვარი	ხელმოწ.	ინვალიდთა სახლი-ავადმყოფთა მომსახურე სასულიერო პირთა ორდენის (კამილიელების) ფილიალი საქართველოში		
	დირექტორი	ა.სხილაძე		არქიტექტურულ-სამშენებლო ნაწილი		
	არ. ავტორი	პ.ულაძე				
TRIADA-S LTD	მთ.არქიტექტორი	თ.ზანდარაშვილი		ბეჭმა 6.80 ნიშნულზე	დაკვეთა №3/11	თარიღი: 12.2012
	შესრულა	თ.სხილაძე			სტადია / ფურც. / რაოდ.	
				მასშტაბი 1 : 100	მ. პ. / ას-6	

ბრძანება 10.20 ნებართვის შესახებ

მ 1 : 100

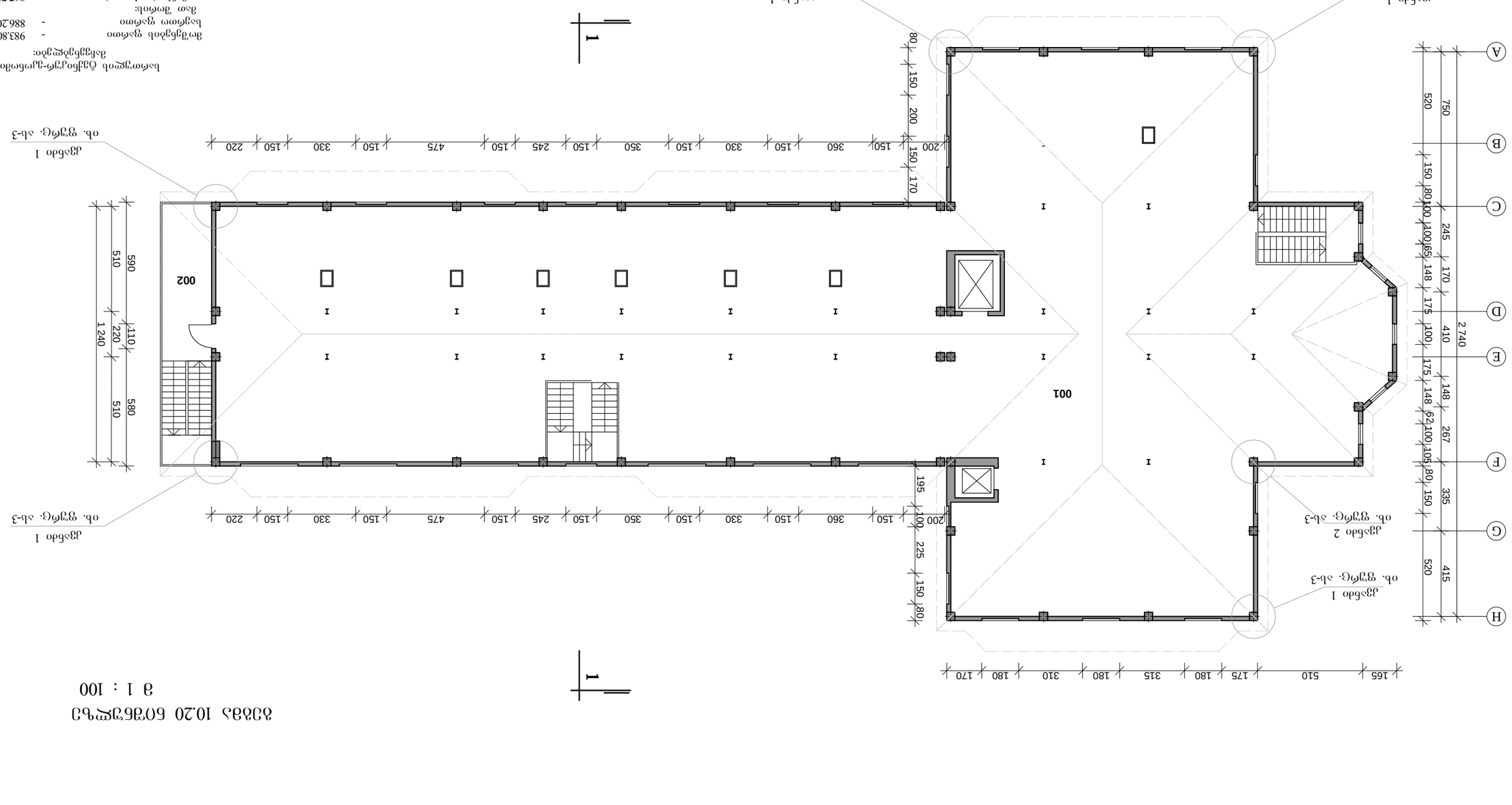

1

ბრძანება

ქ. ბათუმი

1. ზოგადი ინფორმაცია:

001. მაღაზიები - 867.70 კვ. მ
002. სავაჭრო ობიექტის ადმინისტრაციული ნაწილი - 18.50 კვ. მ

2. ნებართვის პირობები:

- წინამდებარე ნებართვა გაცემულია მშენებლობის ეტაპზე მიწის ნაკვეთის ფლობის, ფლ ქონების რეგისტრაციის, ტექნიკური ინვენტარიზაციის, ასევე მშენებლობის ზედამხედველობის ორგანოების მიერ 15 სამუშაო დღის ვადაში ნებართვის მფლობელის მიერ ნებართვის პირობების შეუსრულებლობის, არასწორად შესრულების ან დაუსრულებლობის შემთხვევაში, ნებისმიერ დროს გაუქმდეს ან შეჩერდეს მისი მოქმედება.

3. ნ ე გ ე ბ ი ს ა ნ ე ლ ე ბ ე ნ ტ ი

ტაბ. ტიპი/ზომა	ბეჭდვის ფორმატი	ნებართვის ნომერი	ფურცლების რაოდენობა
ნებართვა	A4	0002	1

არქიტექტორი			
ინჟინერ-კონსტრუქტორი			
ინჟინერ-ტექნოლოგი			
ინჟინერ-ელექტრიკოსი			
ინჟინერ-სანტექნიკოსი			
ინჟინერ-ვენტილაციონისტი			
ინჟინერ-ტექნოლოგი			
ინჟინერ-ელექტრიკოსი			
ინჟინერ-სანტექნიკოსი			
ინჟინერ-ვენტილაციონისტი			

TRIADA-S LTD					
ხელმძღვანელი	ნ.ბაბუაშვილი				
მთავარი ინჟინერ-პროექტი	ნ.ბაბუაშვილი		ბრძანება 10.20 ნებართვის	ფურცელი № 1	ფურცლების რაოდენობა 1
				მასშტაბი 1 : 100	ა. ა. ა.

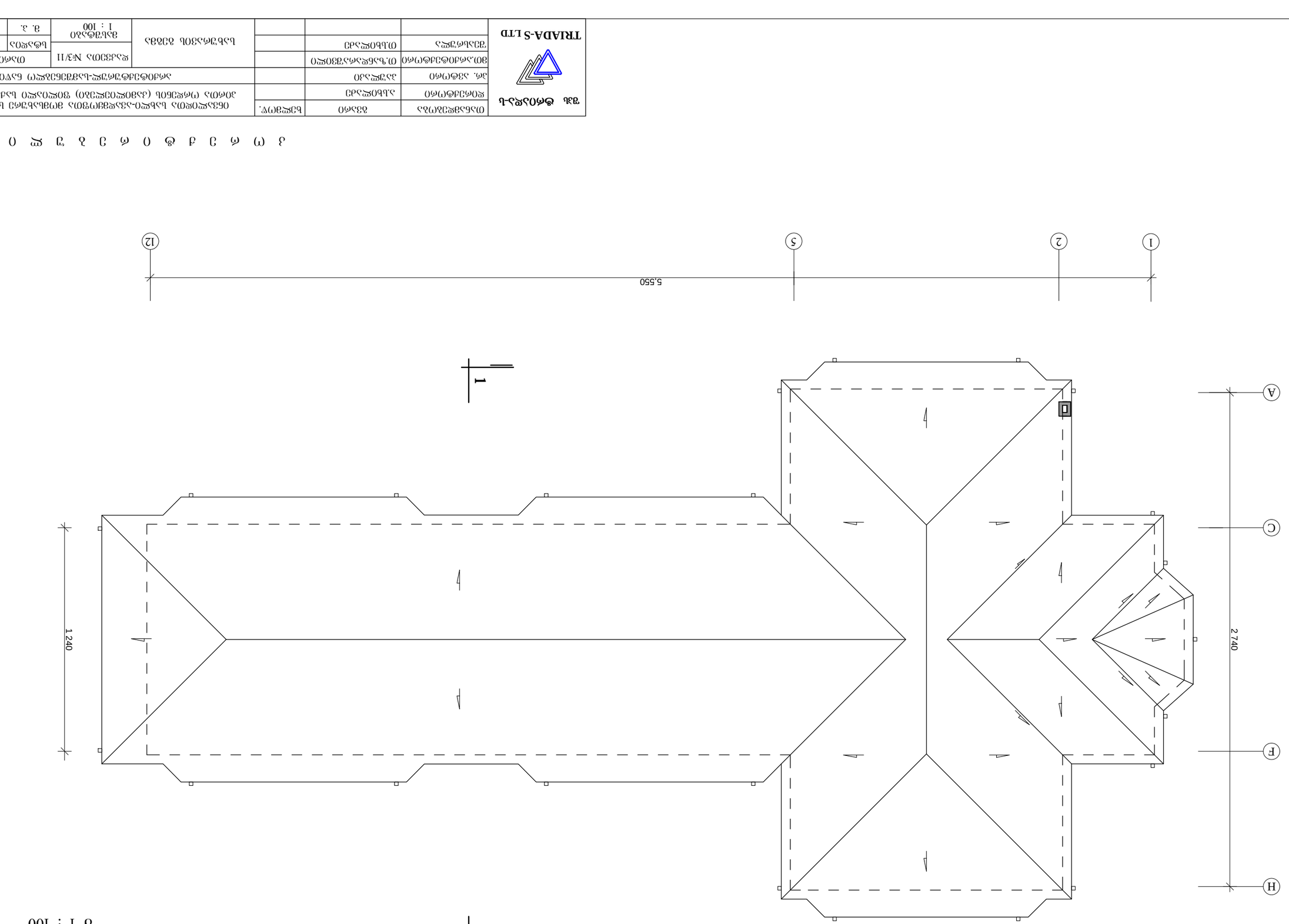

ՀԱՏԱԿ ՊՈՏԱՇԱՊԱՐ ձՅձձա

ց 1 : 100

ՊՍԼՆՎԵՅԱՀՊՆԱՆ	ձՅՀՈ	ԼՇԵՁՈՒ.	ՕճՅԼՆՎԵՅՈՄՍ ԼՆԼԳԵՈ-ՆՅՆՎԵՁՈՄՍՊՁՈՍ ՁՈՊՁԼՆԼԳՈՂՈՆ ԼՆԼՇՂԵՈՇՈՆ (ՁՅՁՈՄԵՈՇՈՂՅՈՆ) ՁՈՄԵՈՅՈՄԵՈ ԼՆԼՅՈՄՈՁՁՅԵՊ(Ո)ՂՈՁ		
ՀԵՈՈՇՅՁՈՊ(Ո)ՈՈՆ	ՅԼԼՈՄԵՅՈՇ				
ՅՈ. ՅՅՊՁ(Ո)ՈՈՆ	ՅՅՊՂԵՅՈՅՈ		ՅՈՇՈՅՁՈՊՇՂՂԵՅՈՂՂՈՊՁՈՍՊՁ(Ո) ԼՅՎՈՄԵՈ		
ՁՈ.ՅՈՈՅՈՊՇՂՁՈՊ(Ո)ՈՈ	Ո.Ղ.ԼՁԵՅՈՈՅՅՅՁՈՄԵՈ		ՅՈՈՅՈՊՇՂՁՈՊ(Ո)ՈՈՆ	ՈՅՈՈՄԵՈ: 12012	
ՂՈՂՅՈՈՅՈՊՂՂՈՊՁՈՍՊՁ(Ո)	ՈՈՅՈՊՂՂՈՊՁՈՍՊՁ(Ո)	ՁՅՁՈՄՅՅՈՊՂՂՈՊՁՈՍՊՁ(Ո) ՁՅՁՈՄՅՅՈՊՂՂՈՊՁՈՍՊՁ(Ո)	ԵՅՅՅՅՈՄՍ ՀՅՈՄՍ №3/11	ՈՈՅՈՄԵՈ	ՈՅՈՄ(Ո)Ե.
			ՁՅՁՂՁՈՅՈ 1 : 100	ձ. յ.	ՅԼ-8

TRIADA-S LTD