შ.პ.ს. “დიდგორი-2011” “Didgori-2011” Ltd
საქართველო, ქ. თბილისი, სოფელი დიღომი, ს/კ 404901111. ტელ.: 551147980
Village Dighomi, Tbilisi, Georgia, I/d: 404901111. Tel.: 551147980

ქ. თბილისი; წყნეთის გზატკეცილი ჩიხი II №1 და №3
ს/კ 01.14.08.005.042-ის მომიჯნავე მიწის ნაკვეთზე ს/კ 01.14.08.005.009
არსებული შენობის

კონსტრუქციული დასკვნა და გავლენის შეფასება

დირექტორი ნ. სილაგაძე

თბილისი 2018 წელი

ქ. თბილისი; წყნეთის გზატკეცილი ჩიხი II №1 და №3
ს/კ 01.14.08.005.042-ის მომიჯნავე მიწის ნაკვეთზე ს/კ 01.14.08.005.009 არსებული
შენობის კონსტრუქციული დასკვნა და გავლენის შეფასება

საპროექტო ტერიტორია, რომლის საკადასტრო კოდია 01.14.08.005.042 უშუალოდ ესაზღვრება ს/კ 01.14.08.005.009 ტერიტორია, რომლის ფართი შეადგენს 442 მ^2. მასზე საკადასტრო რუკის მიხედვით განთავსებულია ერთი შენობა საერთო ფართით 322.48 მ^2. შენობა სამ სართულიანია, I სართულის ფართი 107.37 მ^2, II სართულის ფართი 104.1 მ^2, მესამე სართული – 110.93 მ^2,

შენობას გააჩნია სარდაფი, რომელიც მიწის ზედაპირიდან ჩაღრმავებულია იატაკის დონე 2.5 მ-ით.

2008 წლის რეესტრის მონაცემებით შენობა ფიქსირდება, როგორც მშენებარე, ამჟამად კი იმყოფება ექსპლოატაციაში.

ვიზუალური დათვალიერებით შენობა აგებულია რკინა-ბეტონის კარკასით, კედლების შევსება წვრილი საკედლე ბლოკი, სართულშიდა გადახურვები მონოლითური რკინა-ბეტონი, სახურავი ქანობიანი ხის ნივნივებზე ფენილი ფურცლოვანი ლითონი. როგორც მომიჯნავე ტერიტორიების გეოლოგიური კვლევების შესწავლიდან ირკვევა შენობა დაფუძნებულია ძირითად არაკუმშვად კლდოვან ქანებზე.

რაც შეეხება საპროექტო შენობას, ის არსებული სამეზობლო შენობიდან გენგეგმის მიხედვით დაშორებულია 4 მეტრით.

გავლენა განვიხილოთ ორ ეტაპად:

1. ქვაბულის დამუშავების პროცესი;
2. შენობის აგების და ექსპლოატაციის პროცესი.

1. ქვაბულის დამუშავების პროცესი: პროექტით გათვალისწინებულია მიწისქვეშა ერთი სართული, ქვაბულის სიმაღლე შეადგენს დაახლოებით 4 მეტრს. დაშორება სამეზობლო წითელი ხაზიდან 1 მეტრი, ფერდი რომ არ ჩამოიშალოს აუცილებელია შპუნტების ფარდის მოწყობა. იხ. ნახაზები

2. აგებისა და ექსპლოატაციის პროცესი: რადგან შენობის დაფუძნება ხდება არაკუმშვად გრუნტებზე წნევების გავრცელება ჰორიზონტალური მიმართულებით არ ხდება და საფრთხეს არ შეიცავს.

დასკვნა

ჩატარებული გამოკვლევისა და სათანადო ანალიზის საფუძველზე მომიჯნავე შენობას საფრთხე არ ემუქრება არც აგების და არც ექსპლოატაციის პროცესში.

კონსტრუქტორი ზ. სილაგაძე

შპუნტების განლაგება

ს/კ 01.14.08.005.009

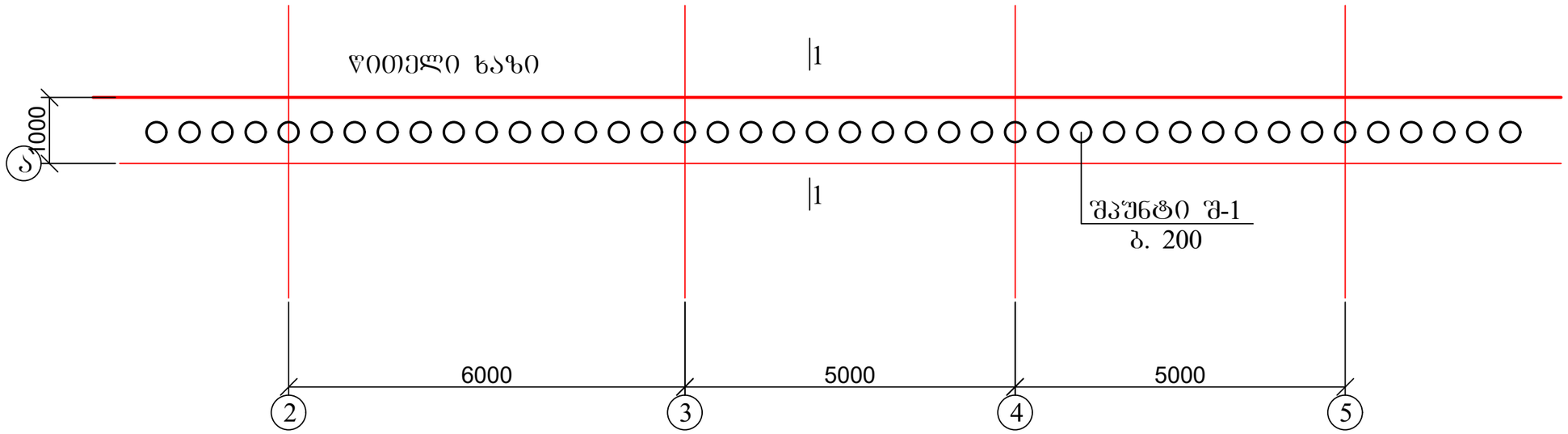

1. ჭრილი 1-1 იხ. ფურცელი კ-2;
2. შპუნტი შ-1 იხ. ფურცელი კ-3.

ქ. თბილისი; წყნეთის გზატკეცილი ჩიხი II №1 და №3 ს/კ 01.14.08.005.042 შპუნტების ფარდის მოწყობა				სტადია	ფურც.	რაოდ
					კ-1	
კონსტრუქტორი	ზ. სილაგაძე					
				მასშტაბი		
			შპუნტების განლაგება			

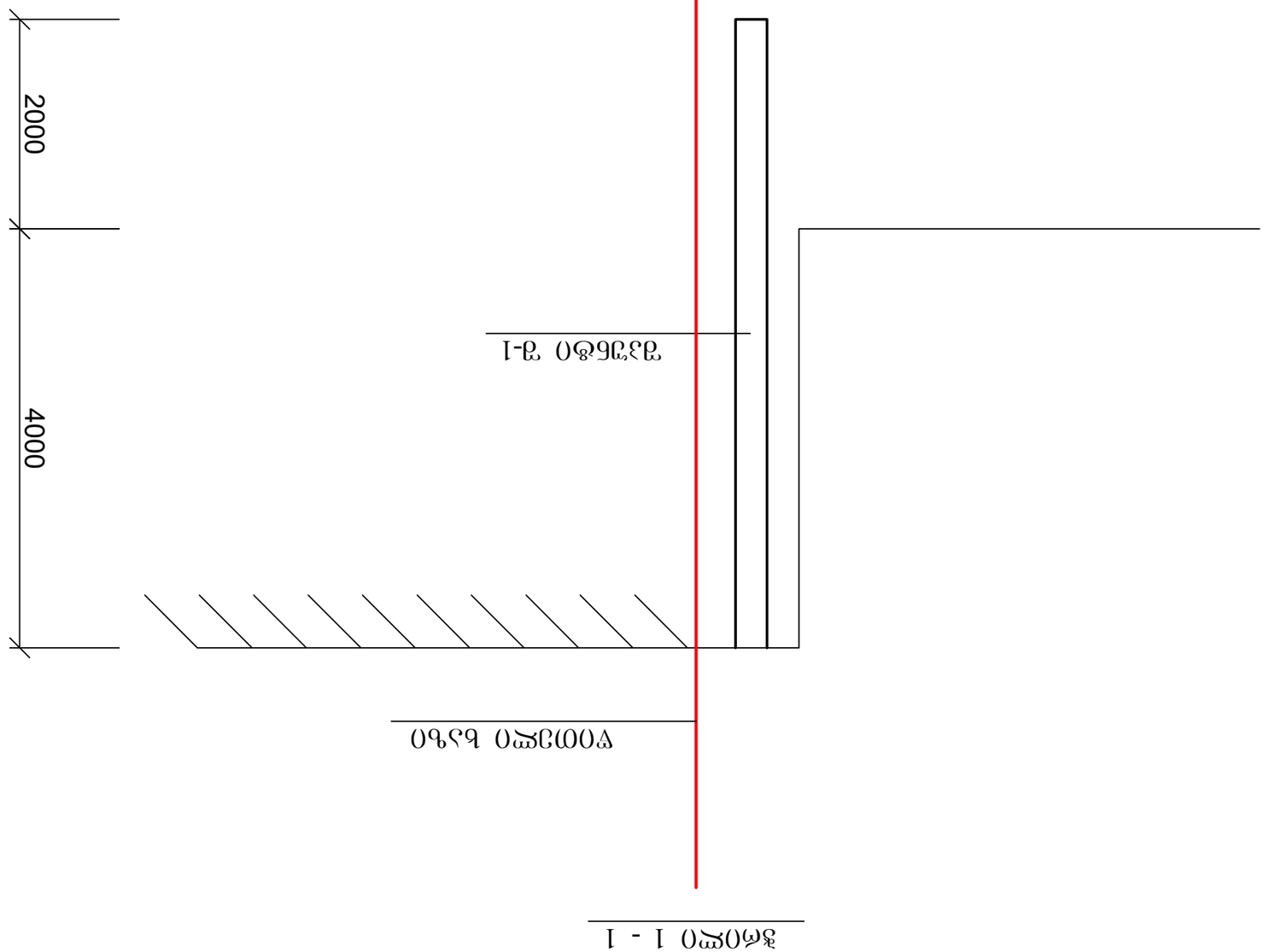

Дополнительные сведения	Гл. конструктор				
			Заземлитель 1-1		
Изм.	Кол.уч.	Лист	№ док.	Подп.	Дата

Дополнительные сведения	Гл. конструктор		
			Заземлитель 1-1
Изм.	Кол.уч.	Лист	№ док.

შპუნტი შ-1

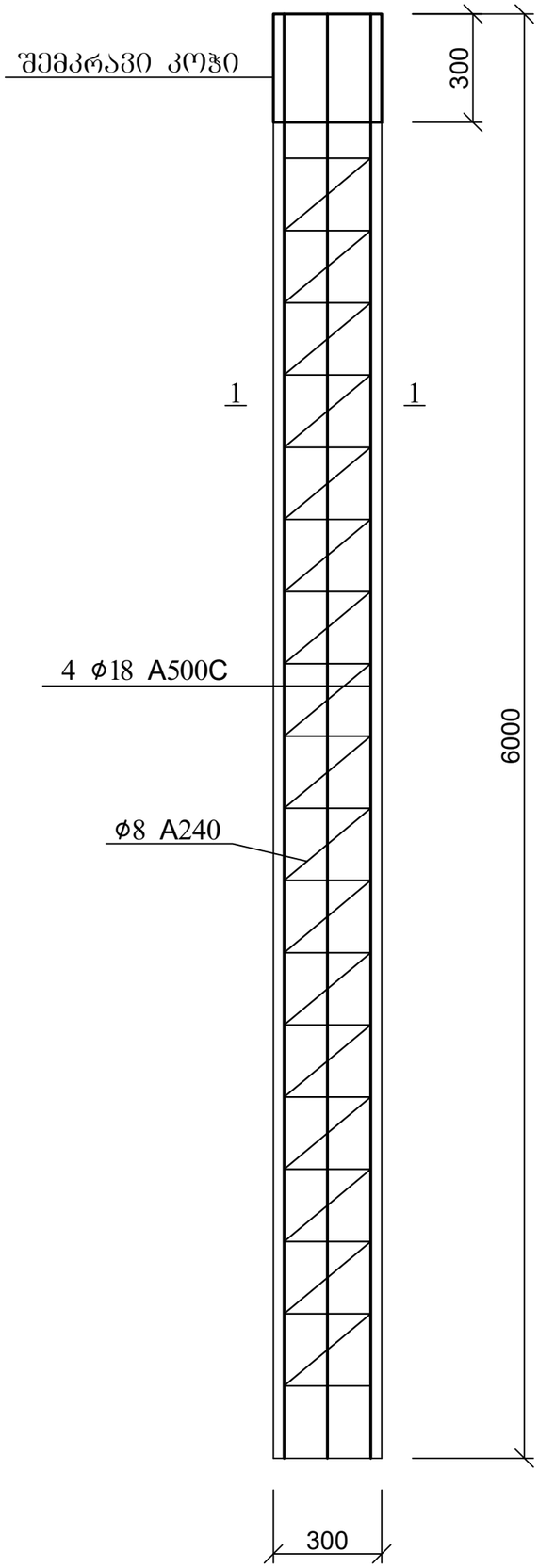

შპუნტის კვეთი 1-1

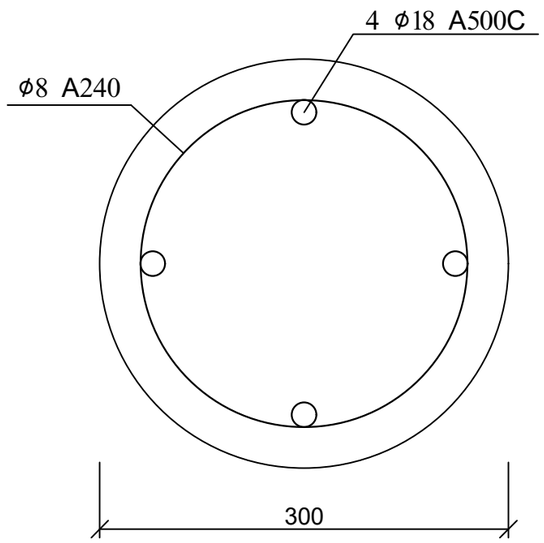

შპუნტების თავის შემკრავი კოჭი

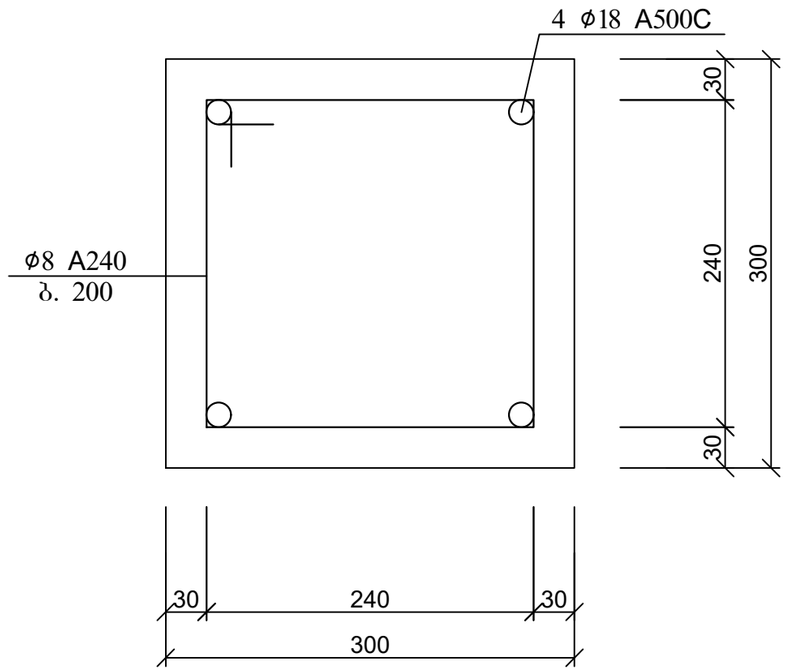

პოზ	დასახელება	რაოდ	წონა კგ	
			ერთ	სულ
	შპუნტი შ-1	42		
1	18 A500C L=6000	4	12	48
2	8 A240 ΣL=30 გ.მ	-	0.4	12
	ბეტონი B25			0.42 მ^3
	შპუნტების შემკრავი კოჭი	20 გ.მ		
1	18 A500C ΣL=80 გ.მ.	-	2	160
2	8 A240 L=1200	120	0.48	57.6
	ბეტონი B25			2 მ^3

ქ. თბილისი; წყნეთის გზატკეცილი ჩიხი II №1 და №3 ს/კ 01.14.08.005.042 შპუნტების ფარდის მოწყობა				სტადია	ფურც.	რაოდ
					კ-3	
კონსტრუქტორი	ზ. სილაგაძე					
				მასშტაბი		
			შპუნტი შ-1			

ზაურ სილაგაძე
(საპროექტო სამუშაოების გამოცდილება)

ქ. თბილისი, ვაკე-საბურთალოს რაიონი, სოფ. დიდგორი: (995 51)-14 79 80

დაბადების თარიღი: 2 იანვარი, 1951
ოჯახური მდგომარეობა: დაოჯახებული

განათლება:

1971 – 1976 ***საქართველოს პოლიტექნიკური ინსტიტუტი.***
სამშენებლო ფაკულტეტი
ინჟინერ-მშენებლის სპეციალობა

სამუშაო გამოცდილება:

2/08/1976 – 15/02/1992 ***თბილისის ზონალური სამეცნიერო კვლევითი და საპროექტო ინსტიტუტი "თბილზნიეპი"***
ინჟინერ კონსტრუქტორი
უფროსი ინჟინერი
ჯგუფის ხელმძღვანელი
პროექტის მთავარი ინჟინერი
პროექტის მთავარი კონსტრუქტორი

15/09/1989 – 15/01/1990 ***მივლინება კამბოჯის სახალხო რესპუბლიკაში, საპროექტო და სამშენებლო სამუშაოები***

10/11/1999 – 24/03/2004 ***შპს "არქგეოზი"-ს მთავარი ინჟინერი***

- კოსტავას ქ. 47-ში აშენებული 16 სართულიანი საცხოვრებელი სახლისა და სასტუმრო ვარაზის მთავარი კონსტრუქტორი და მშენებელი.
- ხორავას ქ. 4-ში 9 სართულიანი საცხოვრებელი სახლის მთავარი კონსტრუქტორი და მშენებელი.

07/06/2005 – 12/05/2006 ***შპს "გიკსი"-ს მთავარი ინჟინერი***

- სააქციო საზოგადოება "ცოდნის" შენობაზე 1 სართულის დაშენების მთავარი კონსტრუქტორი და მშენებელი.

10/07/2007 – 01/06/2010 ***შპს "გასნიკკომპანი"-ს მთავარი ინჟინერი***

- საცხოვრებელი სახლი დოლიძის ქუჩა №46-ში და ბალანჩივაძის ქუჩა №41-ში მთავარი კონსტრუქტორი და მშენებელი.

02/01/2007 – 16/07/2010 *შპს "პროექტი 21"*

- სასჯელაღსრულებისა და პრობაციის სამინისტროს დაკვეთით რუსთავის №6, გეგუთის №8 და ქსნის №7 სასჯელაღსრულების დაწესებულების პროექტების მთავარი კონსტრუქტორი.

1/06/2009 – 2011 წ. *შპს "გონი 2009"*
მთავარი ინჟინერი
შ.პ.ს. „გუნსან ტრაფიქ ელექტრიკ ვე ინშაათ მუჰენდისლიკ სანაი თიჯარეთ ლიმიტედ შირქეთი"-ს ქვეკონტრაქტორი

- იმერეთის რეგიონში შიდასახელმწიფოებრივი მნიშვნელობის საავტომობილო გზებზე დასახლებული პუნქტების გადასახვევებთან ინდივიდუალური პროექტირების საინფორმაციო-საგზაო ნიშნების მოწყობის სამუშაოები.

- კახეთის რეგიონში შიდასახელმწიფოებრივი მნიშვნელობის საავტომობილო გზებზე დასახლებული პუნქტების გადასახვევებთან ინდივიდუალური პროექტირების საინფორმაციო-საგზაო ნიშნების მოწყობის სამუშაოები.

2010-2013 წლები *შპს "ერდო"*
მიწვეული სპეციალისტი კონტრაქტით,
ლაითურის სასჯელაღსრულების პროექტების
მთავარი კონსტრუქტორი (მიმდინარეობს მშენებლობა)
დოკუმენტაცია გრიფით საიდუმლო.

2011 წლიდან დღემდე *შპს "დიდგორი-2011"*
დამფუძნებელი და მთავარი კონსტრუქტორი
მრავალსართულიანი საცხოვრებელი სახლების მთავარი კონსტრუქტორი

2014 წელი *მძლეოსნობის ოლიმპიური კომპლექსის მთავარი კონსტრუქტორი*

2014 წლიდან დღემდე *შპს "ბინექს"*
მთავარი კონსტრუქტორი
მრავალსართულიანი საცხოვრებელი სახლების მთავარი კონსტრუქტორი

კომპიუტერი და ენები:

- კომპიუტერული უნარ-ჩვევები: MONOMAKH Sapr, LIRA Sapr (მომხმარებლის დონეზე)
- ენები: ქართული, რუსული (სრულყოფილად).

დიპლომი

Г-I № 182323

ეს დიპლომი მიეცა სილაგაძე
ზაური აპოლონის ძეს
მასზე, რომ იგი 1971 წელს შევიდა
ვ.ი. ლენინის სახ. საქართველოს
პოლიტექნიკურ ინსტიტუტში
და 1976წელს დაამთავრა
ალნიშნული ინსტიტუტის
სრული კურსი სპეციალობით
სამრეწველო და სამოქალაქო
მშენებლობა
სახელმწიფო საგამოცდო კომისიის 1976 წ.
„22“ ივნისის გადაწყვეტილებით
ზ.ა. სილაგაძეს მიენიჭა
ინჟინერ-მშენებლის კვალიფიკაცია.

სახელმწიფო საგამოცდო კომისიის თავმჯდომარე
რექტორი
მდივანი

ქალაქი თბილისი 1980წ. „17“ IV

სარეგისტრაციო № 4993-Сгр

Грузинский яз.

ДИПЛОМ

Г-I № 182323

Настоящий диплом выдан Силагадзе
Заури Аполлоновичу
в том, что он в 1971 году поступил
в Грузинский политехнический
ин-т им. В.И. Ленина
и в 1976 году окончил полный курс
названного института
по специальности
Промышленное и гражданское
строительство

Решением Государственной экзаменационной
комиссии от „22“ июня 1976 г.
Силагадзе З.А.
присвоена квалификация
инженера-строителя

Председатель Государственной
экзаменационной комиссии
Ректор
Секретарь

м. п.

Город Тбилиси „17“ IV 1980 г.

Регистрационный № 4993-Сгр.

Московская типография Гознака. 1976.

საქართველო

მოქალაძის პირადობის მოწმობა



პირადი № 01003008527

სახელი ზაური

გვარი სილაგაძე

დაბადების თარიღი 20.01.1951

დაბადების ადგილი ყყალტუბო

N° ბ 1414903

პირადი ხელმოწერა

მისამართი თბილისი ს. დიღომი

მოწმობის გამცემი ორგანოს დასახელება სამოქალაქო რეესტრის სააგენტოს საბურთალოს სამსახური

გაცემის თარიღი 25.03.2011

მოქმედების ვადა 25.03.2021

რეგისტრაციის თარიღი 25.03.2011

ბ.ა.

უფლებამოსილი პირის ხელმოწერა

დამკვეთი: სსიპ სარეაბილიტაციო მომსახურებების სააგენტო; შპს „კაბადონი +“; სფს რეგისტრაციის № 05-1621