
ფასადის მოპირკეთება ალუკაბონდი RGB-223,37,40
მოცულობითი ტექსტი/ლოგო
მოცულობითი ტექსტი/ლოგო
მოცულობითი ტექსტი/ლოგო
ფასადის მოპირკეთება ალუკაბონდი RGB-196,195,195
მეტალის საჩრდილობელი RGB-1,1,1
საწარმო ლითონის კარი RGB-196,195,195
+6.30
+5.00
+5.00
+3.00
±0.00
AMBOLI
როცა მანქანა გიყვარს
პერიოდულად ცვლადის სარეკლამო ბანერი
ალუმინის ვიტრაჟი RGB-1,1,1

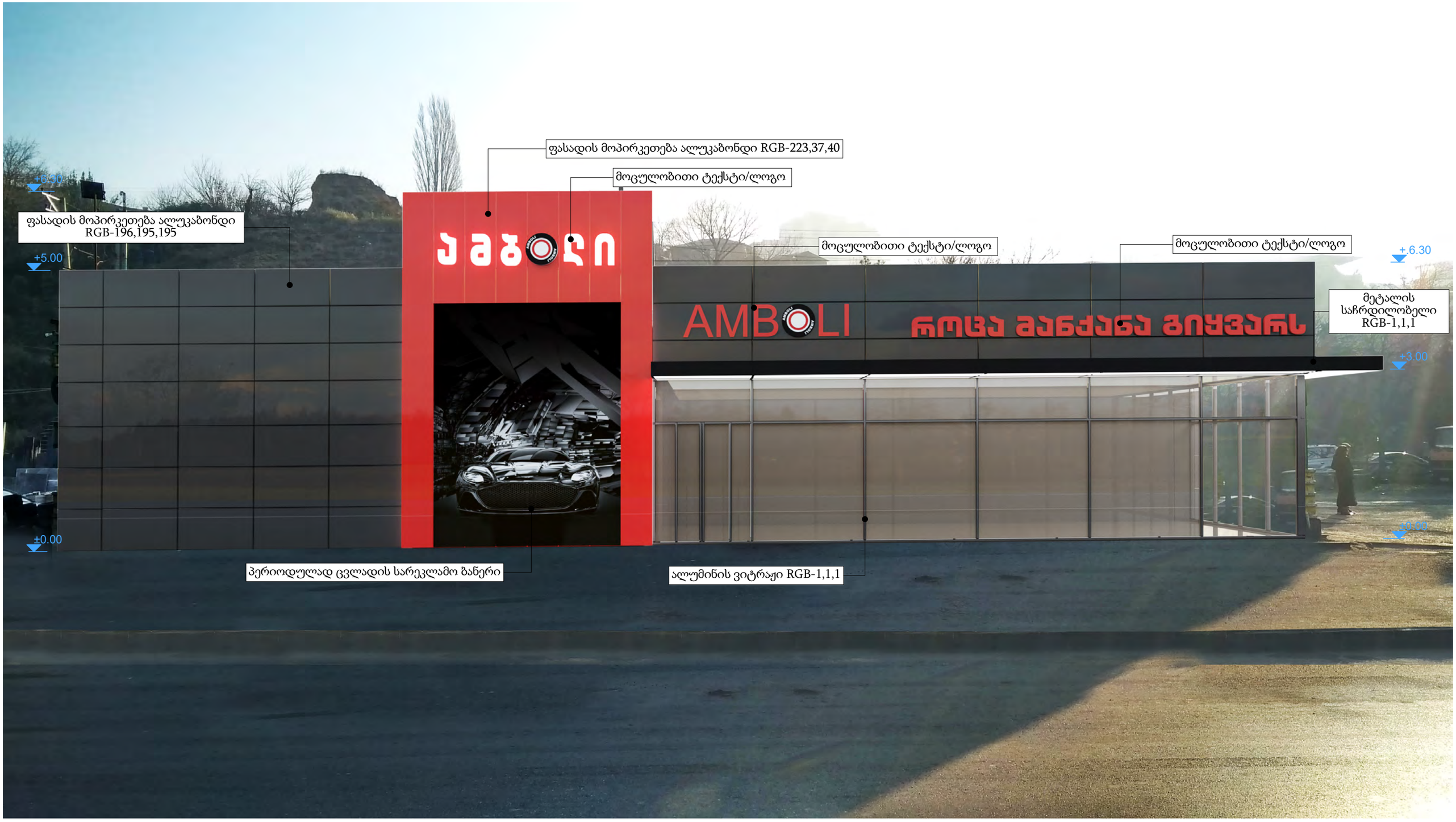
ფასადის მოპირკეთება ალუკაბონდი RGB-223,37,40
მოცულობითი ტექსტი/ლოგო
+6.30
ფასადის მოპირკეთება ალუკაბონდი RGB-196,195,195
+5.00
აბაზი
მოცულობითი ტექსტი/ლოგო
მოცულობითი ტექსტი/ლოგო
AMBOLI
როცა მანქანა გიყვარს
+6.30
მეტალის საჩრდილობელი RGB-1,1,1
+3.00
±0.00
პერიოდულად ცვლადის სარეკლამო ბანერი
ალუმინის ვიტრაჟი RGB-1,1,1
±0.00

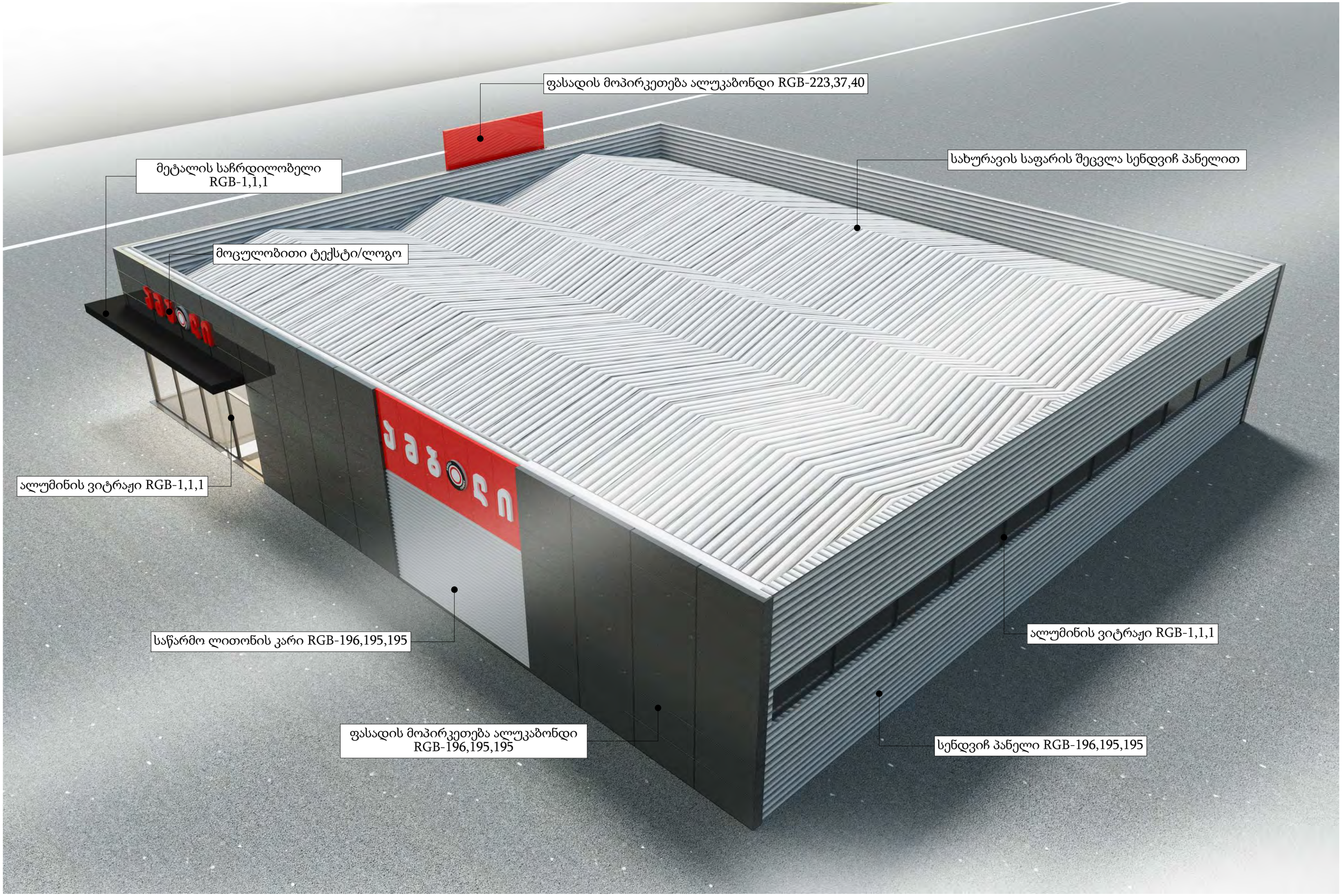
ფასადის მოპირკეთება ალუკაბონდი RGB-223,37,40
მეტალის საჩრდილობელი RGB-1,1,1
მოცულობითი ტექსტი/ლოგო
სახურავის საფარის შეცვლა სენდვიჩ პანელით
ალუმინის ვიტრაჟი RGB-1,1,1
საწარმო ლითონის კარი RGB-196,195,195
ფასადის მოპირკეთება ალუკაბონდი RGB-196,195,195
ალუმინის ვიტრაჟი RGB-1,1,1
სენდვიჩ პანელი RGB-196,195,195


AMBOLI
ROCA BANNER FOR YOUR CAR
EVERMOTION


აამჯდი
AMBOLI
რომა მანქანა მიყვარს


AMBOLI

საკადასტრო გეგმა

საჯარო რეესტრის ეროვნული სააგენტო

საკადასტრო კოდი: **01.12.08.039.155**

განცხადების ნომერი: **882019257954**

მომზადების თარიღი: **19/04/2019**

ნაკვეთის დანიშნულება: **არასასოფლო სამეურნეო**

ფართობი: **3953 კვ.მ (WGS 84 / UTM zone 38N)**

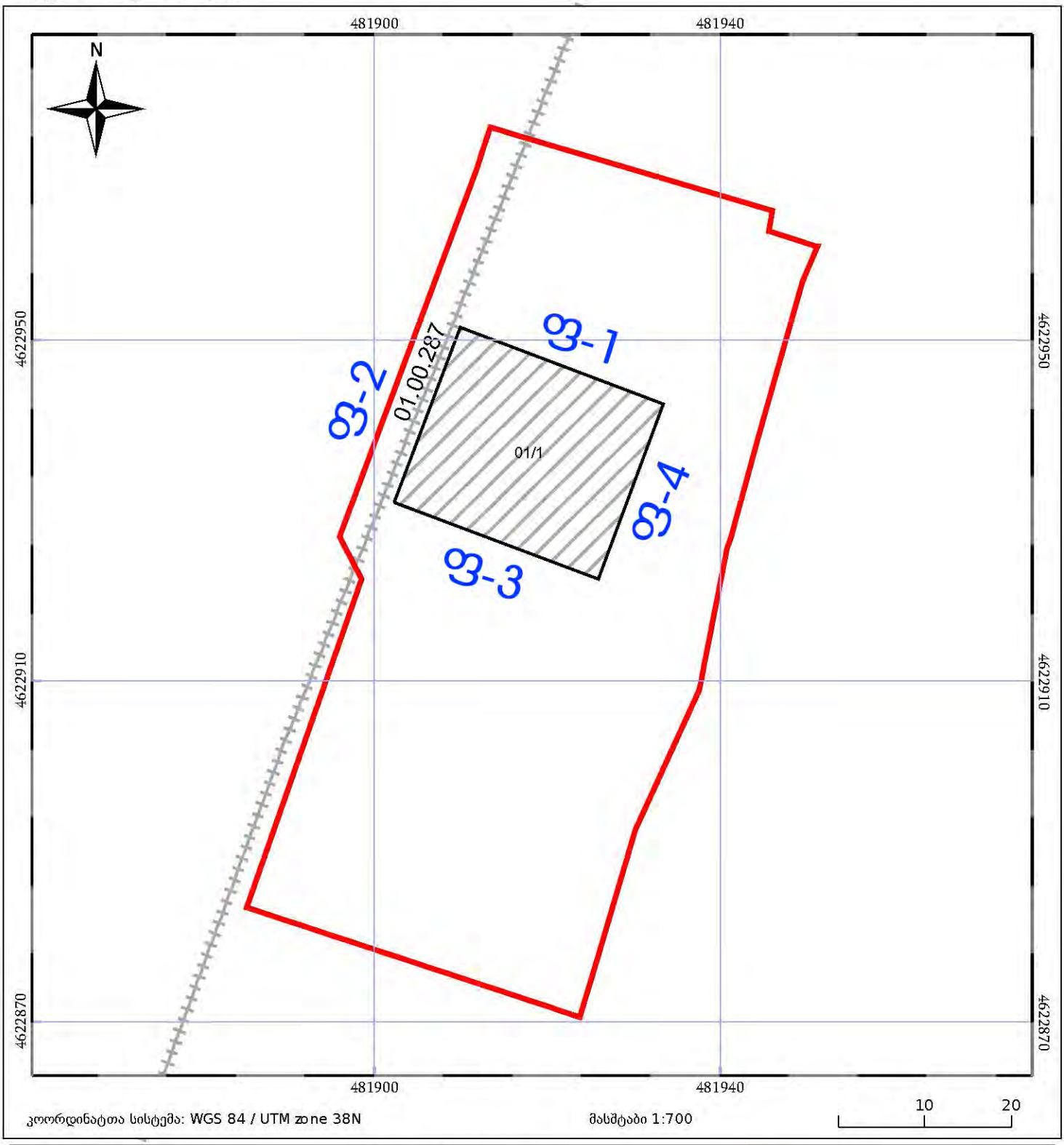

05/25 მშენებარე ნაგებობა

05/25 შენობა/ნაგებობა

ტყის ფონდი

ნაკვეთის საკადასტრო საზღვარი

ხაზობრივი ნაგებობა

ვალდებულება

სახურავის გეგმა

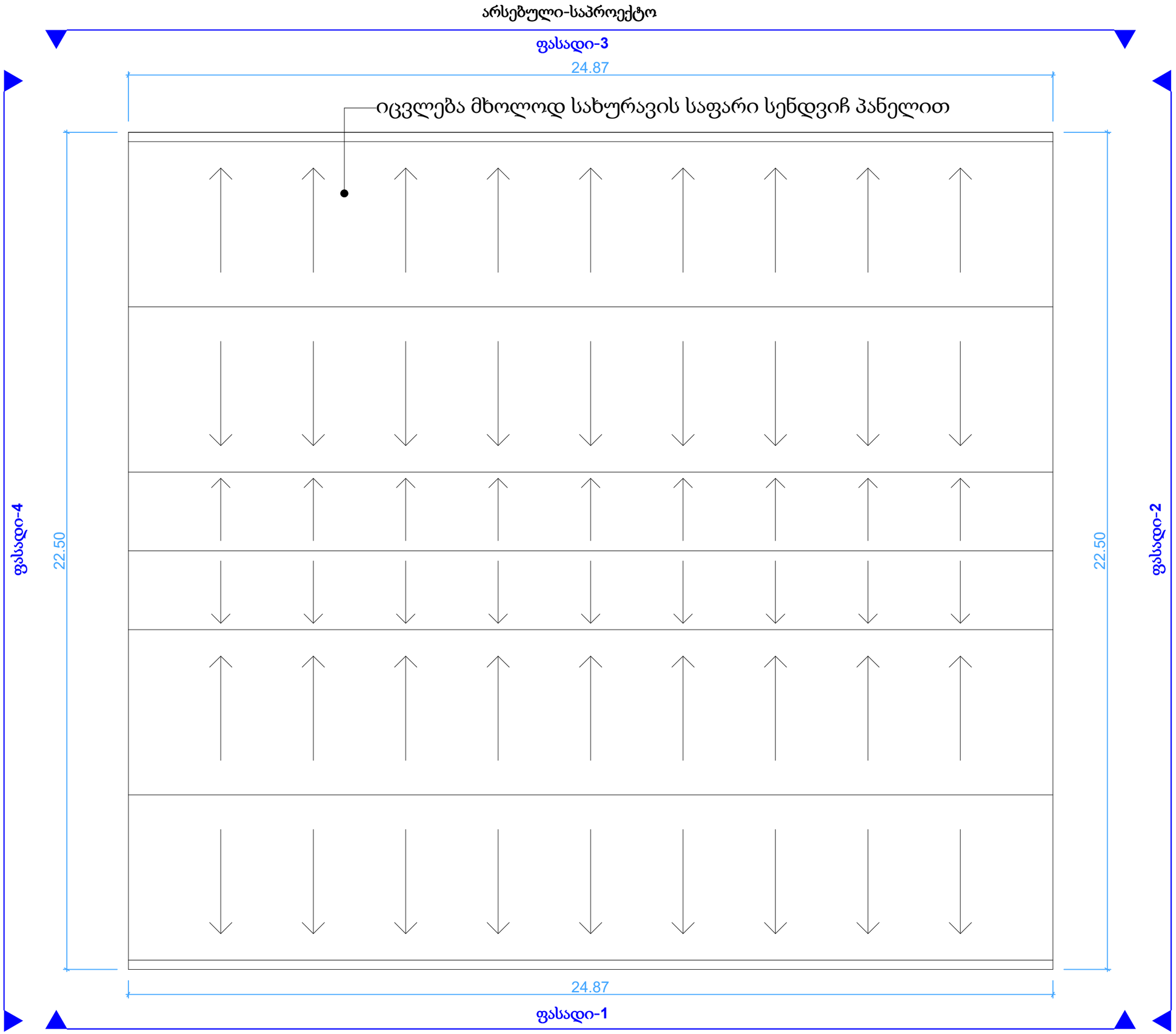

ფასადი 1

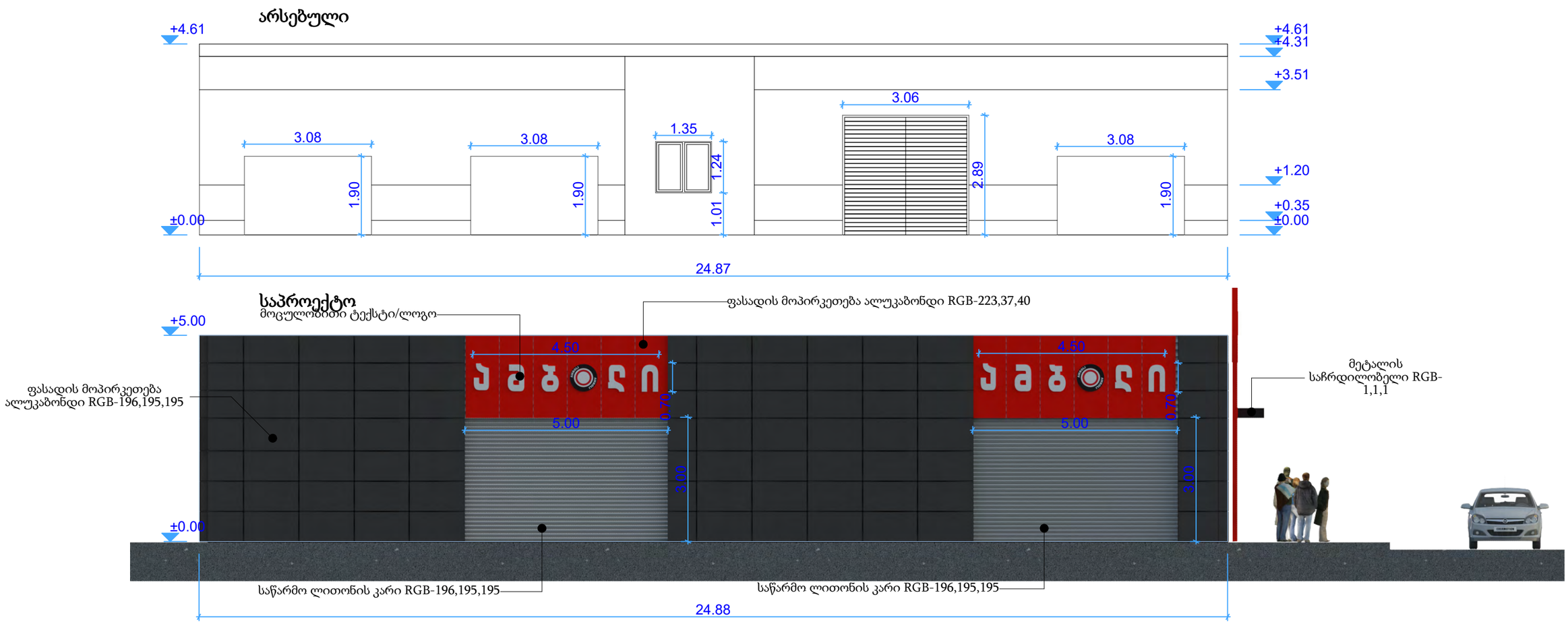

სარეკლამო ბანერი 5.86 მ²
რეკლამის პროცენტულობა 4.73 %

ფასადის საერთო ფართი 124.00 მ²

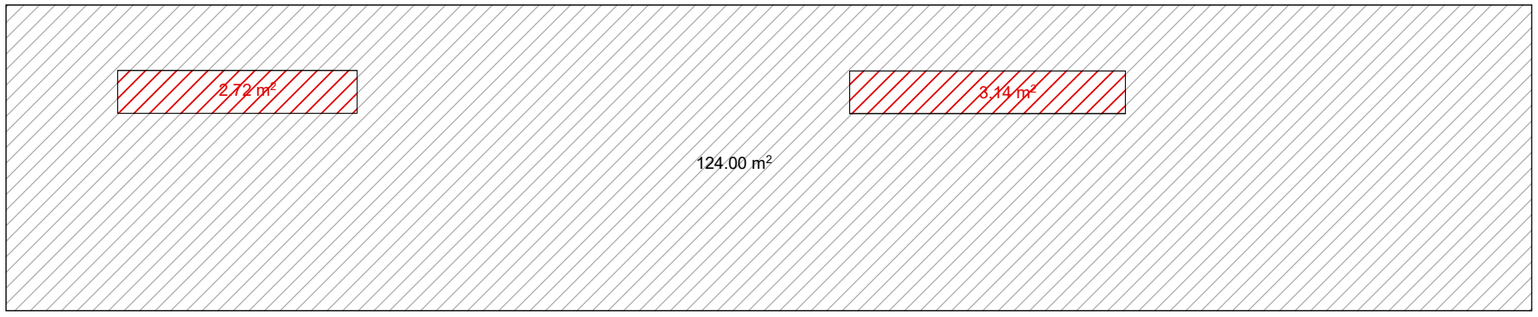

ფასადი 2

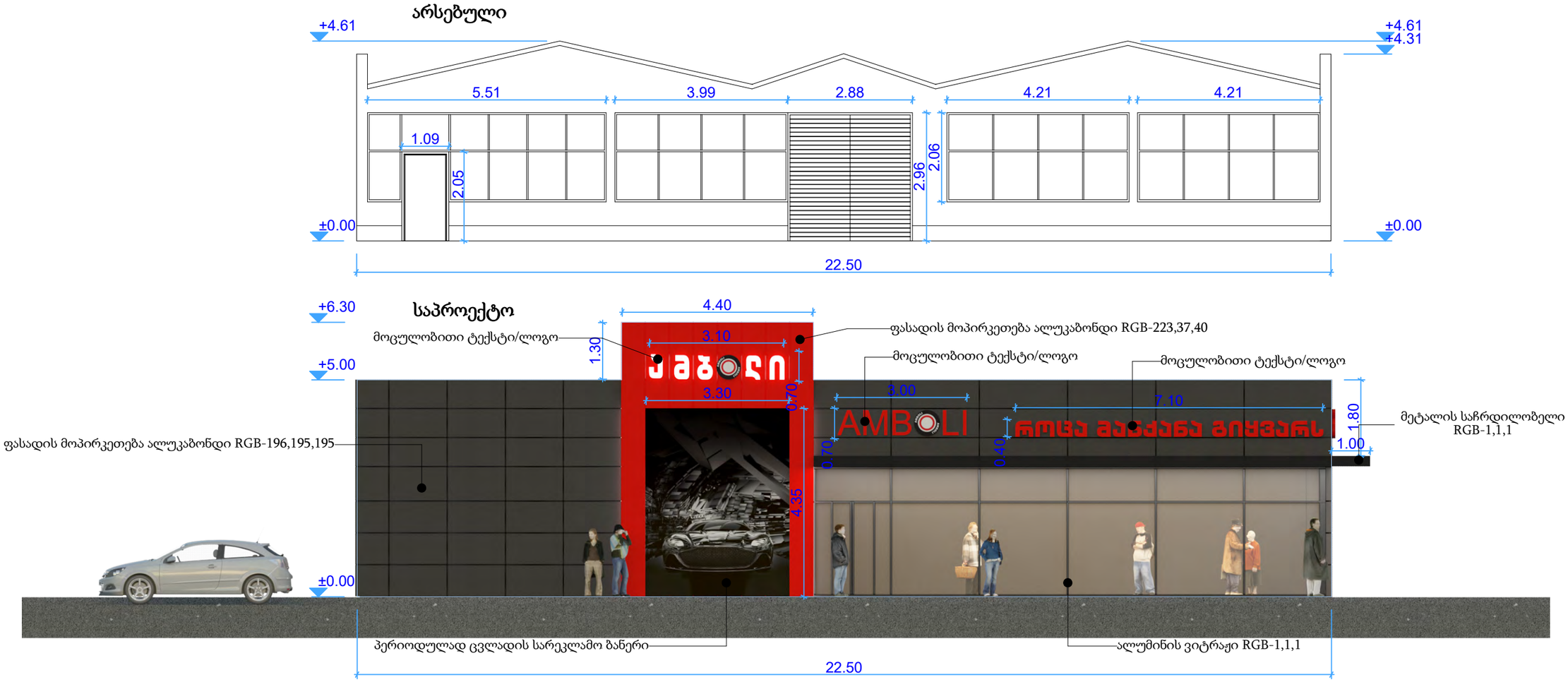
არსებული
+4.61
+4.61
+4.31
5.51
3.99
2.88
4.21
4.21
1.09
2.05
2.96
2.06
±0.00
±0.00
22.50
საპროექტო
+6.30
+5.00
4.40
3.10
1.30
0.70
3.30
3.00
7.10
1.80
1.00
0.70
0.40
4.35
მოცულობითი ტექსტი/ლოგო
ფასადის მოპირკეთება ალუკაბონდი RGB-223,37,40
მოცულობითი ტექსტი/ლოგო
მოცულობითი ტექსტი/ლოგო
მეტალის საჩრდილობელი RGB-1,1,1
ფასადის მოპირკეთება ალუკაბონდი RGB-196,195,195
±0.00
პერიოდულად ცვლადის სარეკლამო ბანერი
ალუმინის ვიტრაჟი RGB-1,1,1
22.50

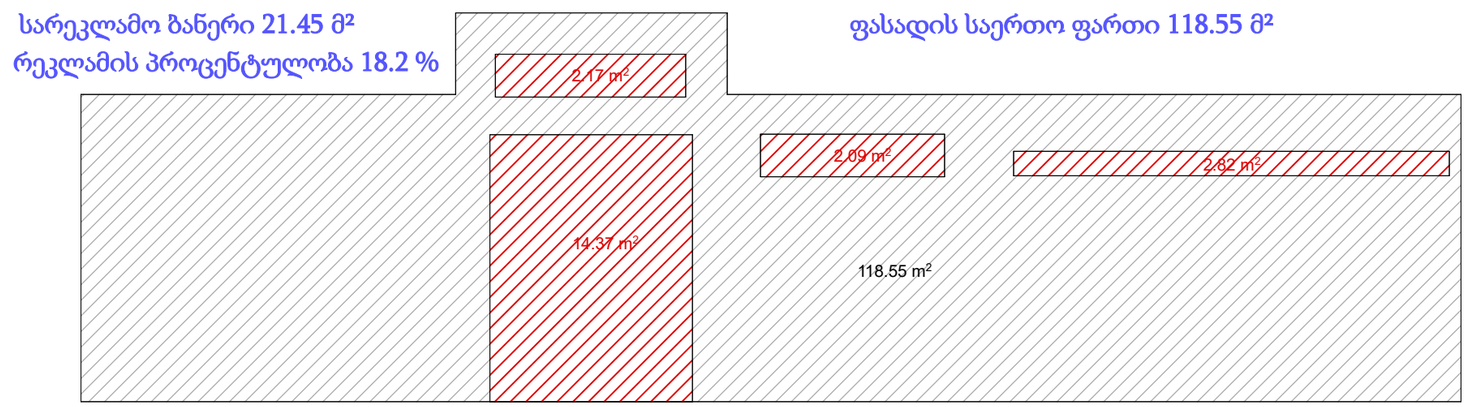
სარეკლამო ბანერი 21.45 მ²
რეკლამის პროცენტულობა 18.2 %
ფასადის საერთო ფართი 118.55 მ²
2.17 m²
2.09 m²
2.82 m²
14.37 m²
118.55 m²

ფასადი 3

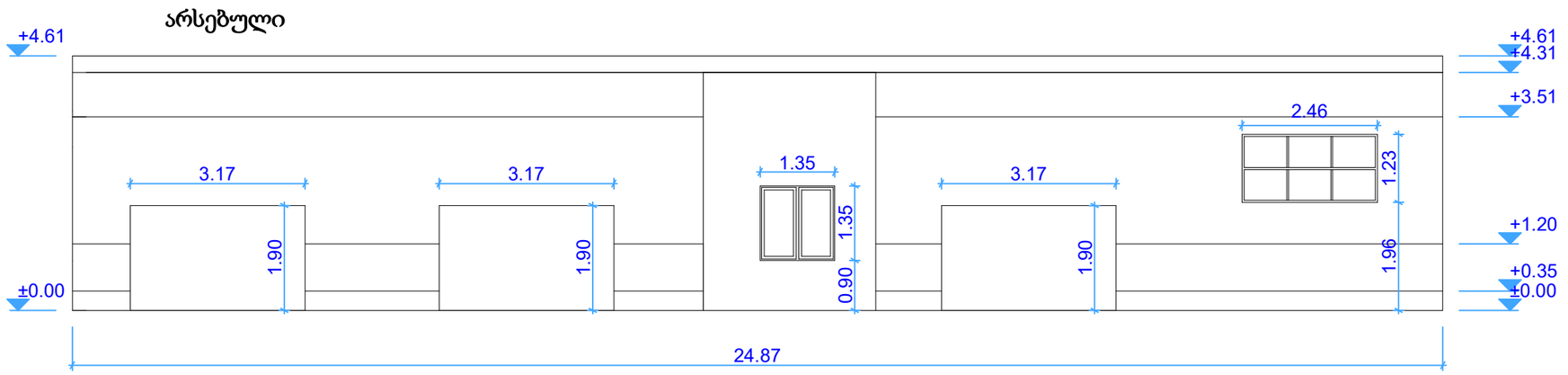

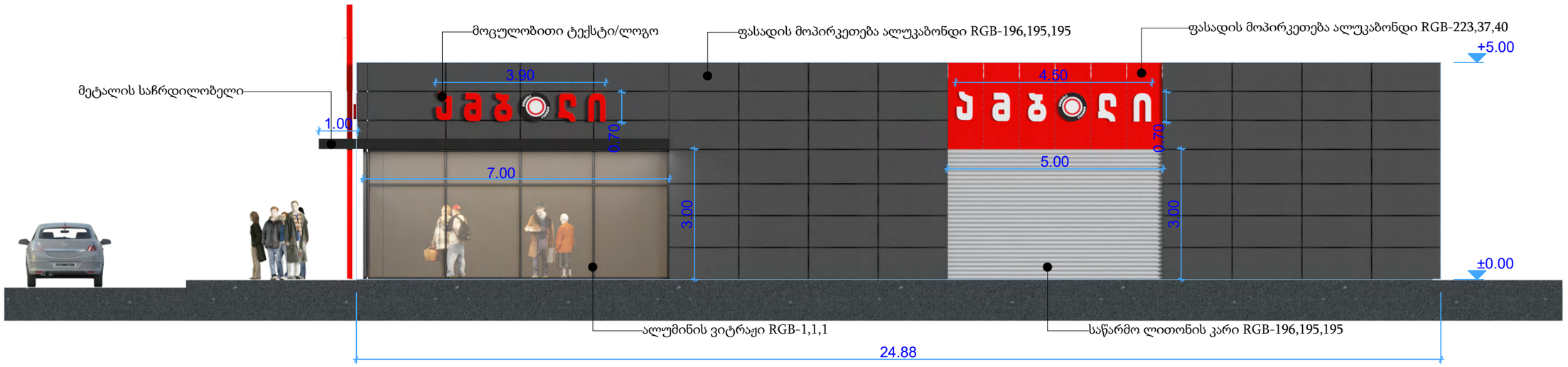

სარეკლამო ბანერი 6.28 მ²
რეკლამის პროცენტულობა 5.06 %

ფასადის საერთო ფართი 124.00 მ²

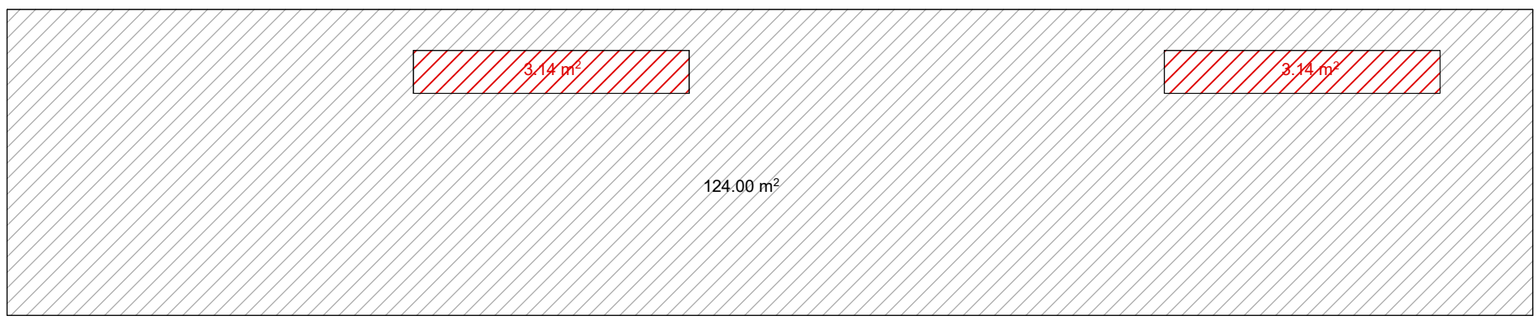

ფასადი 4

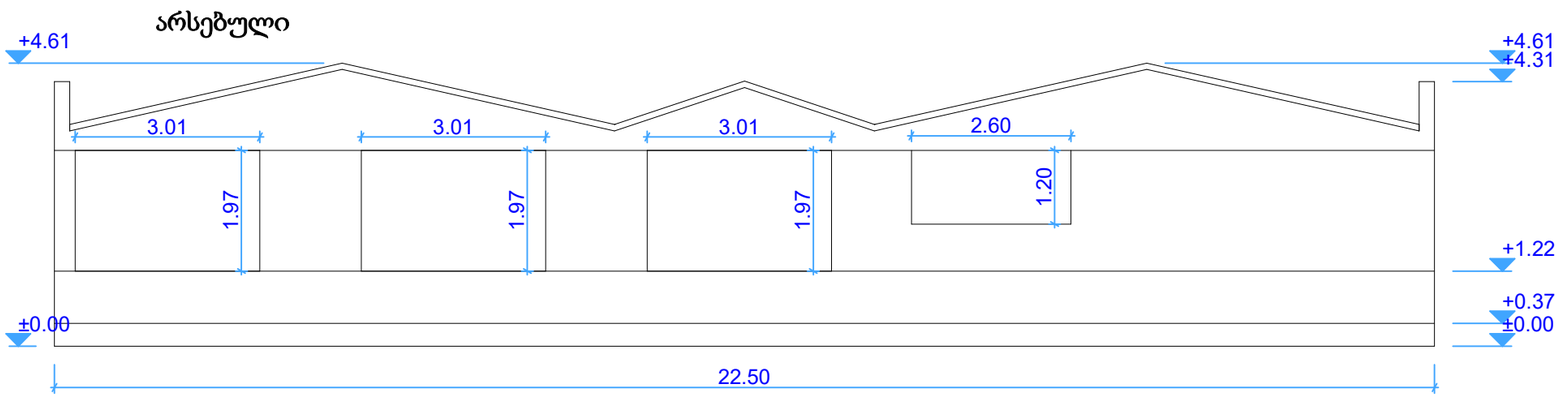

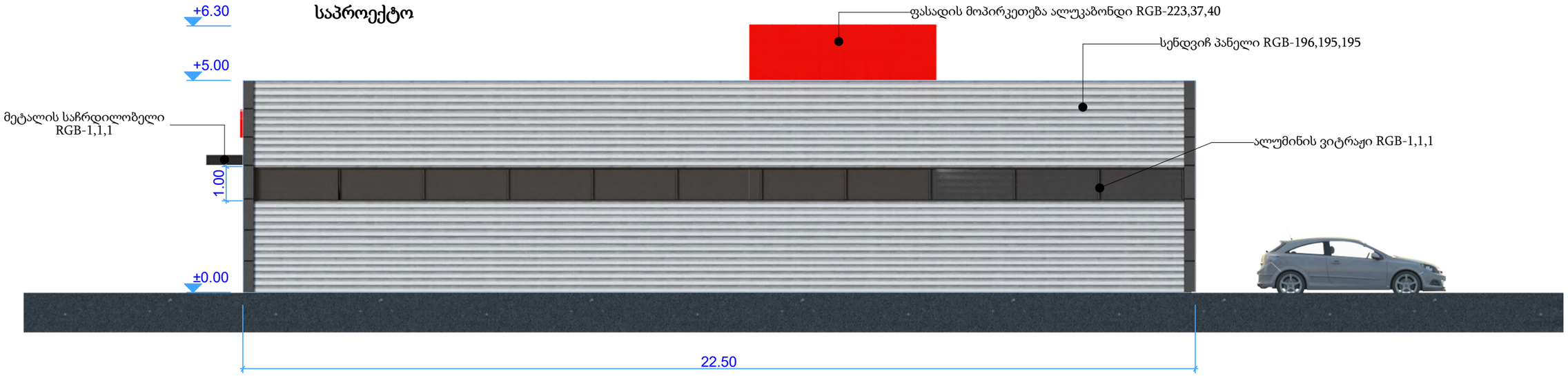

სარეკლამო ბანერი 0.00 მ²
რეკლამის პროცენტულობა 0.00 %

ფასადის საერთო ფართი 112.66 მ²

