არსებული სიტუაციის ფოტო



ფოტომონტაჟი

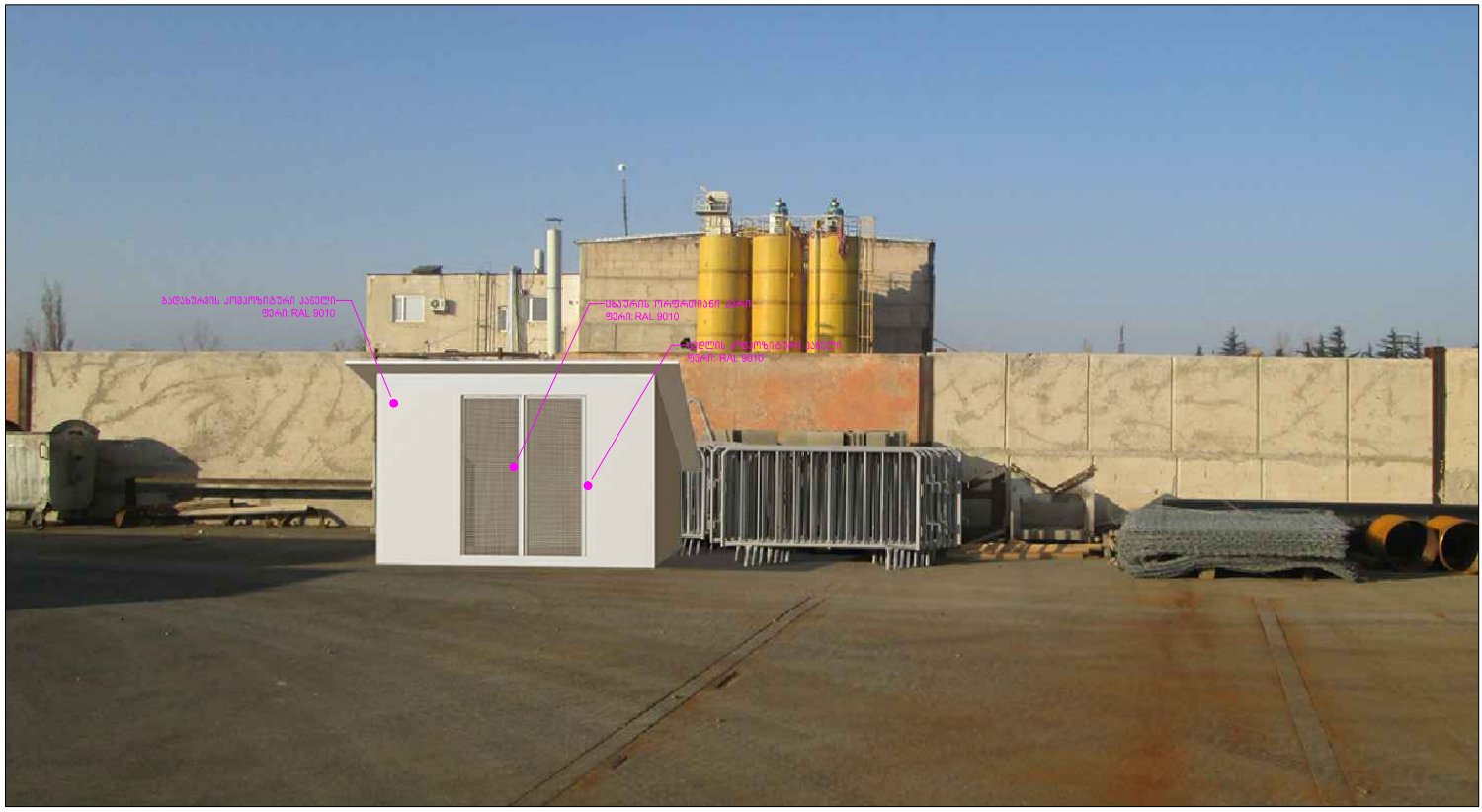

საკადასტრო გეგმა

საჯარო რეესტრის ეროვნულ
სააგენტ

საკადასტრო კოდი: **01.19.15.003.096**

განცხადების ნომერი: **892018688892**

მომზადების თარიღი: **06/08/2018**

ნაკვეთის დანიშნულება: **არასასოფლო სამეურნეო**

ფართობი: **4728 კვ.მ (WGS 84 / UTM zone 38N)**

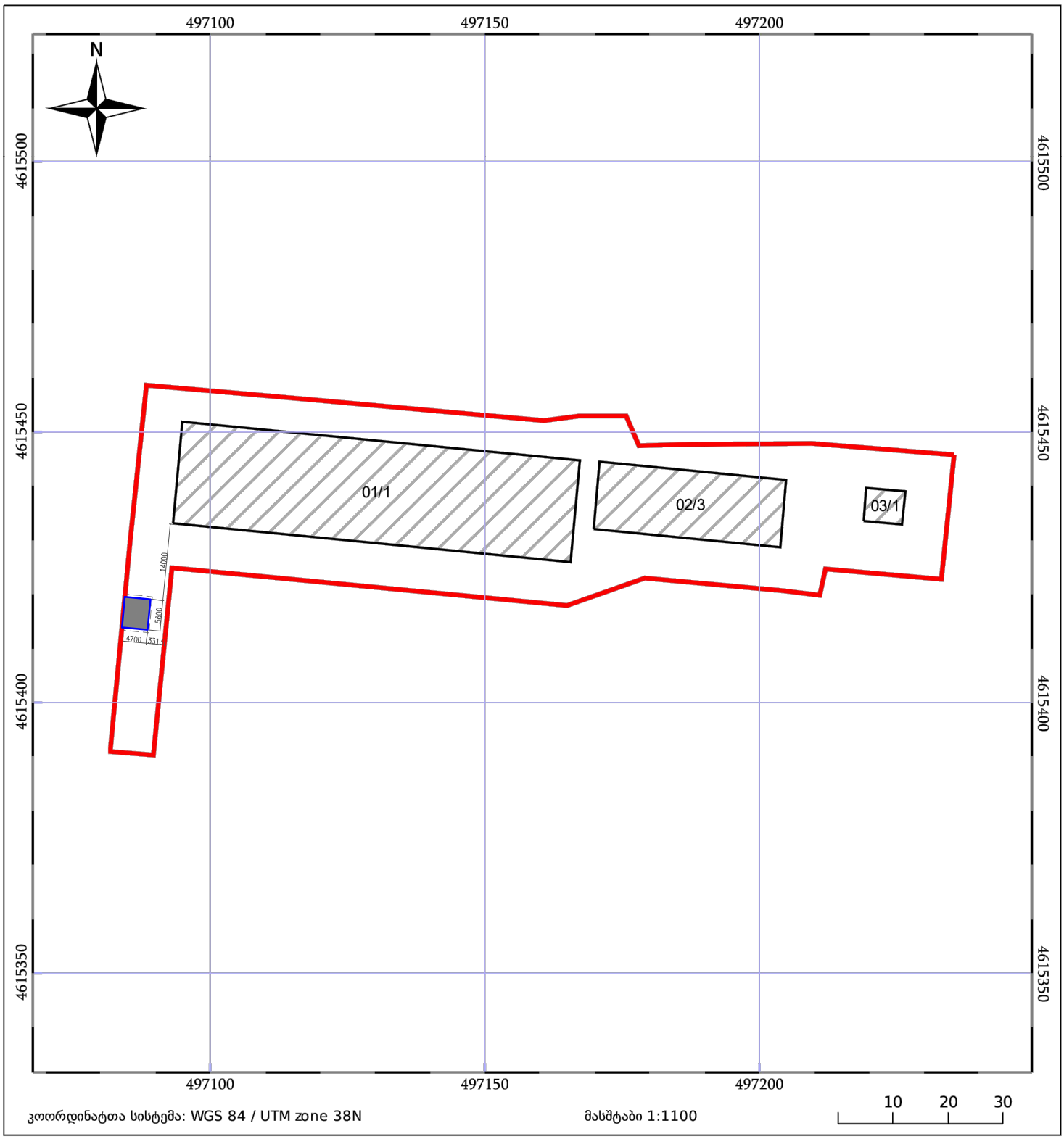

მშენებარე ნაგებობა

შენობა/ნაგებობა

ტყის ფონდი

ნაკვეთის საკადასტრო საზღვარი

ხაზობრივი ნაგებობა

ვალდებულება

სახიფათო ნარჩენების საწყობი

საწყობის გეგმა

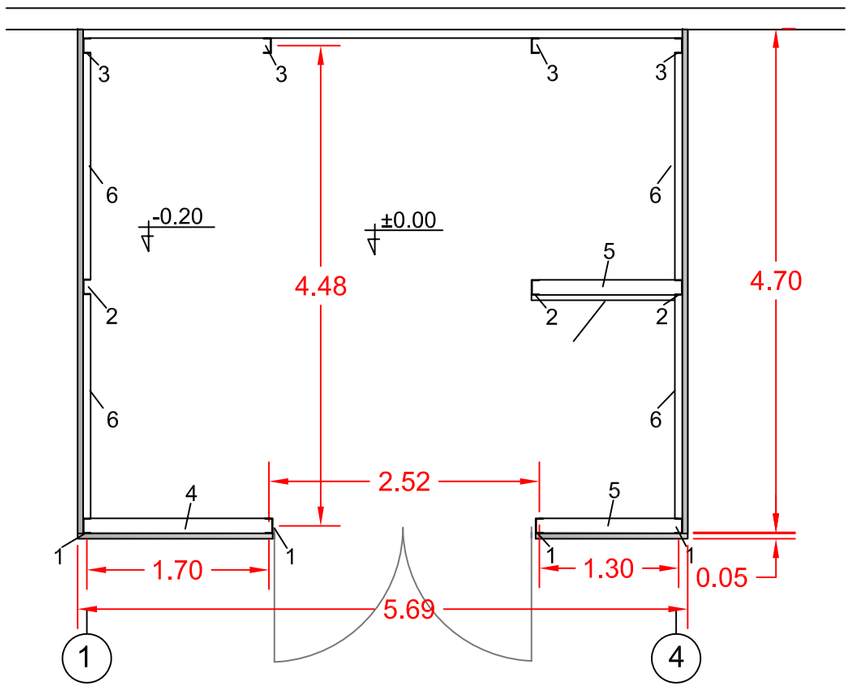

საძირკვლების გეგმა

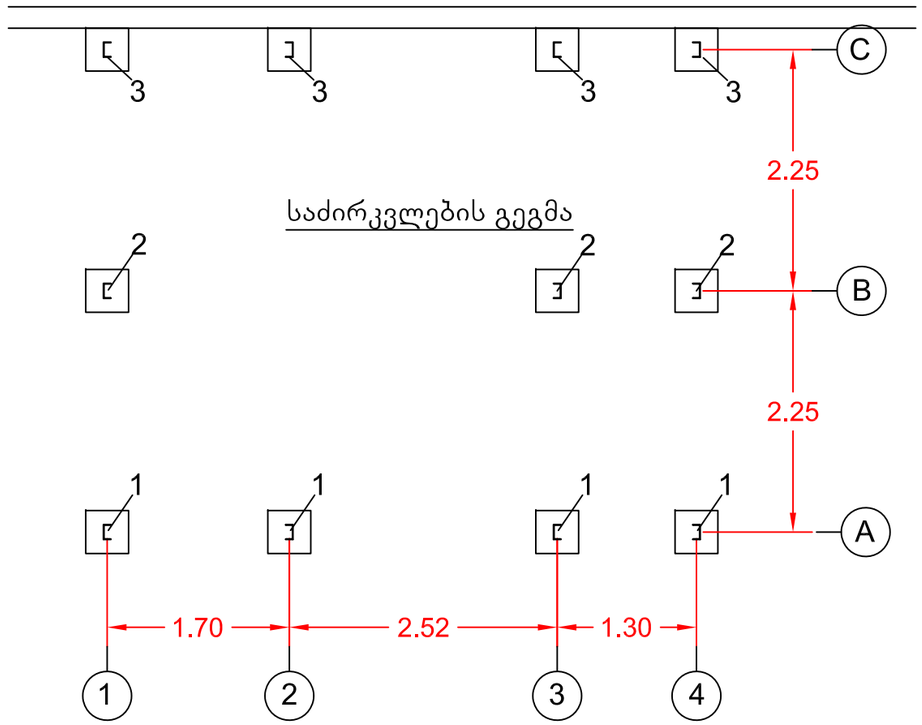

რკინაბეტონის ფილის ჭრილი

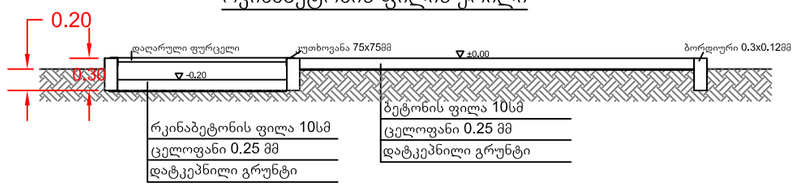

ფუნდამენტების და ბორდიურების ჭრილი "C" ღერძზე

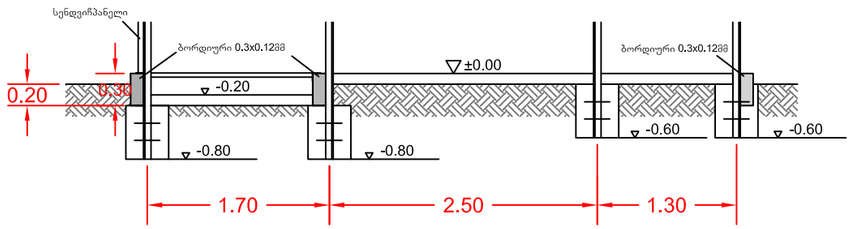

ბორდიურების და პანდუსის გეგმა

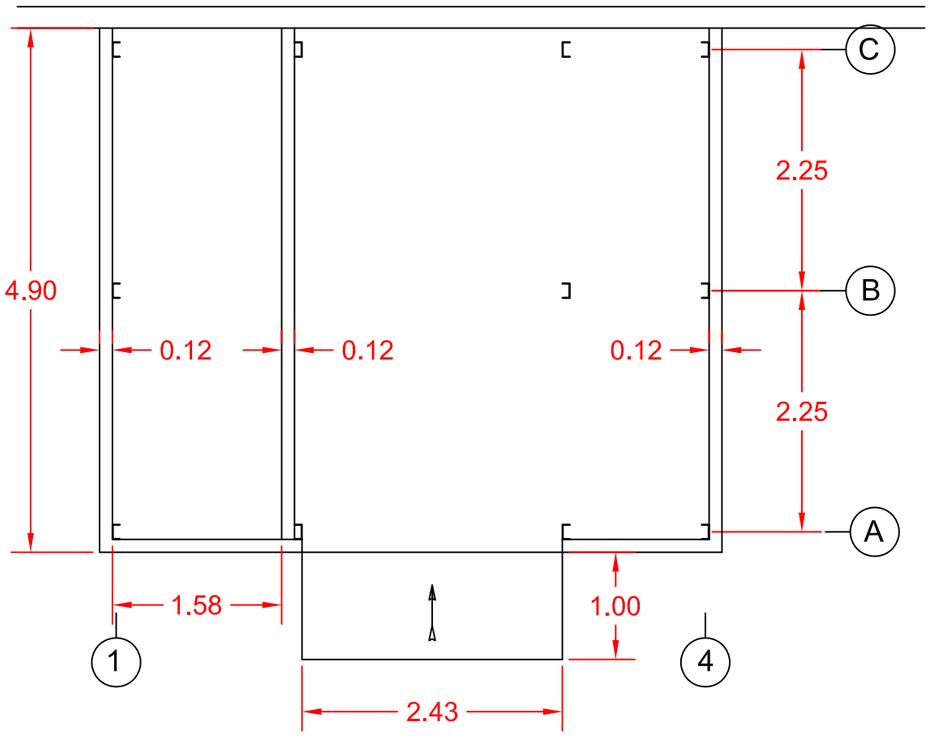

ჩარჩო: ღერძი 1-4

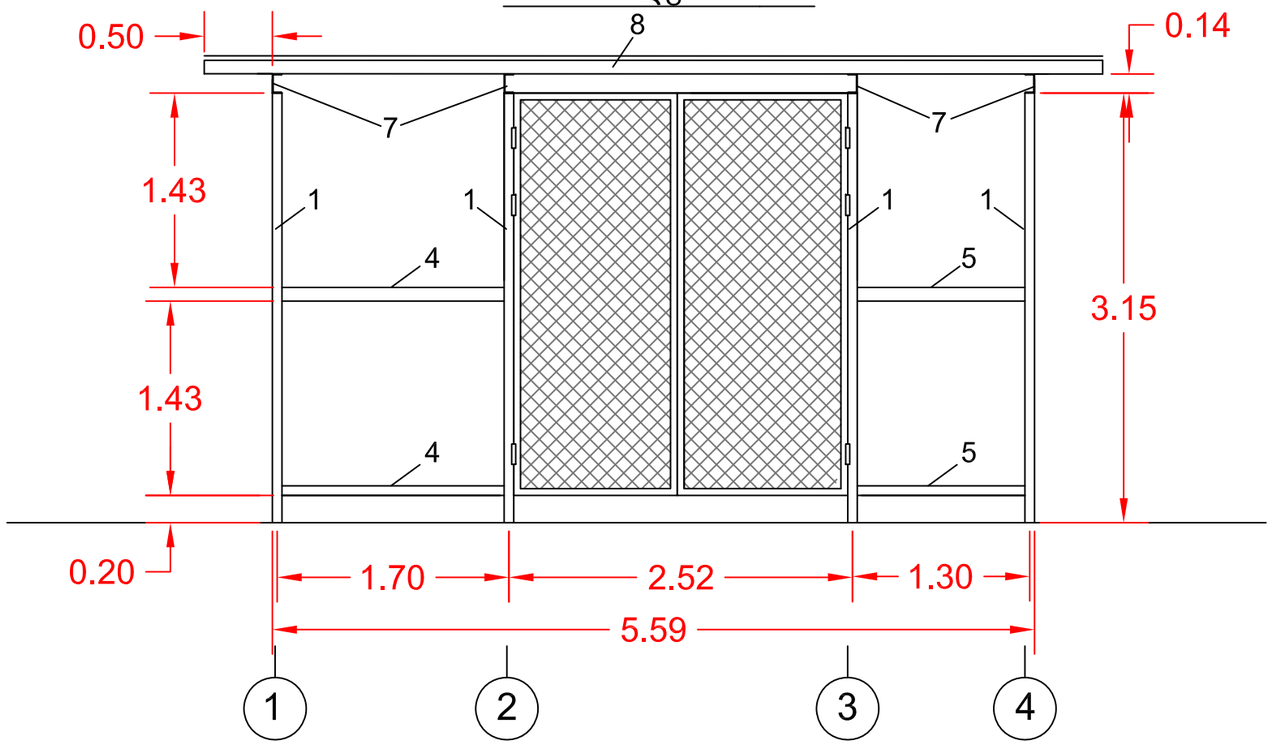

ჩარჩო: ღერძი A-C

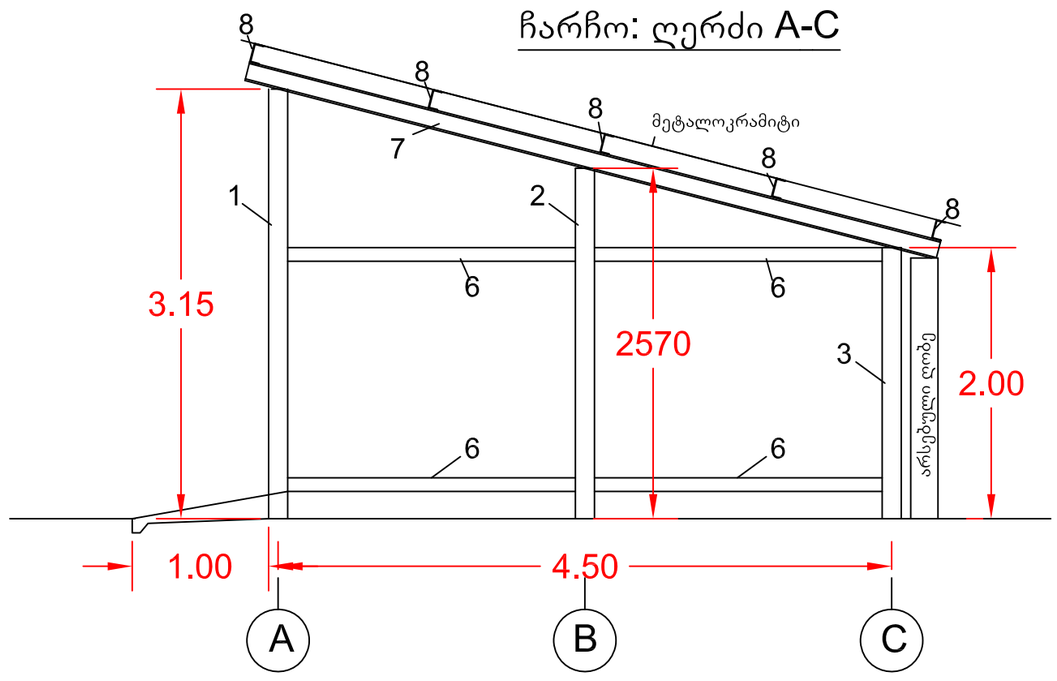

ფასადი: 1-4 ღერძი

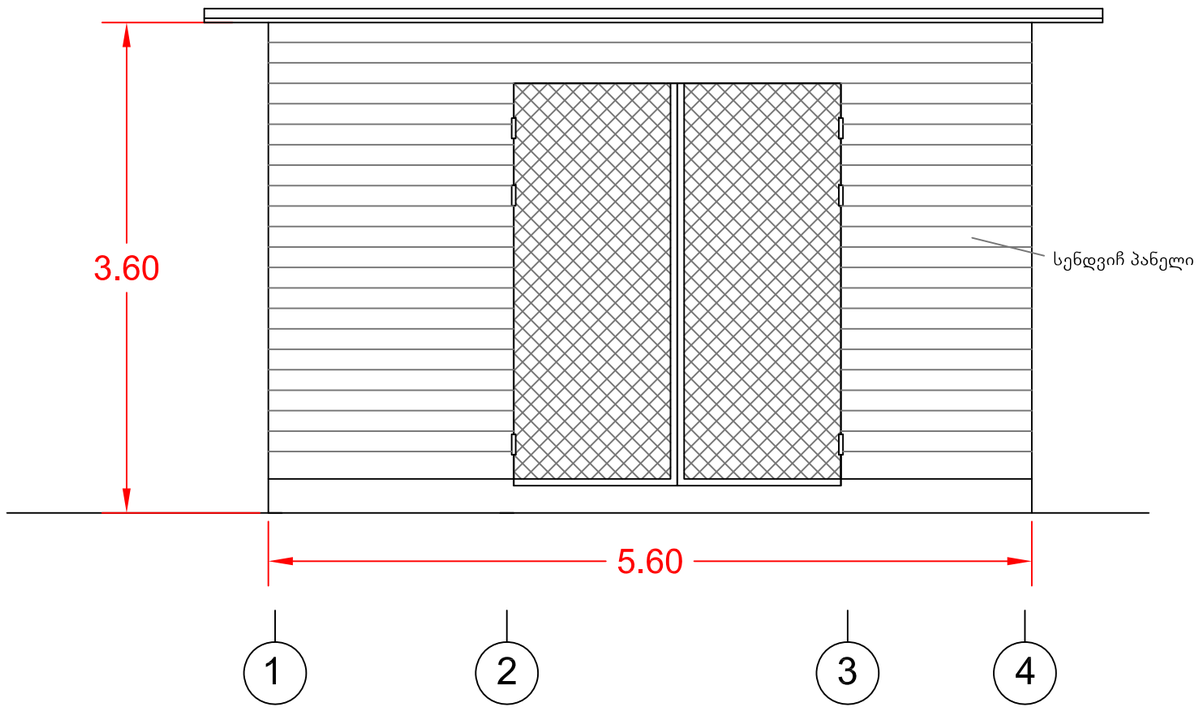

ფასადი: A-C ღერძი

