№	ელემენტის დასახელება	რაოდენობა	მასალების ხარჯი ერთ ელემენტზე																			მასალების საერთო ხარჯი																			
			Ø6A240C	Ø12A500C	ანკერი M16	ფურცელი -6	ფურცელი -10	მავთული №14	მავთული №16	მავთული №18	ორმაგები №12	ორმაგები №14	ორმაგები №16	ორმაგები №18	ორმაგები №20	ორმაგები №22	ორმაგები №24	კუთხსართავი 100x100x10	ჯვ. მილი 150x150x5	ჯვ. მილი 120x120x4	ბეტონის მარკა	ბეტონის მოცულობა, კუბ მ	Ø6A240C	Ø12A500C	ანკერი M16	ფურცელი -6	ფურცელი -10	მავთული №14	მავთული №16	მავთული №18	ორმაგები №12	ორმაგები №14	ორმაგები №16	ორმაგები №18	ორმაგები №20	ორმაგები №22	ორმაგები №24	კუთხსართავი 100x100x10	ჯვ. მილი 150x150x5	ჯვ. მილი 120x120x4	ბეტონის მარკა	ბეტონის მოცულობა, კუბ მ
1	რკინაბეტონის სარტყელი	1	1103	5436																	B-25	89.30	1103	5436																	B-25	89.30
2	პარაპეტის რკინაბეტონის სარტყელი	1	635	1621																	B-25	39.15	635	1621																	B-25	39.15
3	ანკერების მოწყობა	1		2264				2970			3083	2970									B-25	37.95		2264				2970			3083	2970								B-25	37.95
4	+14,000 ნიშნულის გადახურვის ფილა	1		17433	334	999						1061	3680	853	6987	7745	14139				B-25	166.32		17433	334	999						1061	3680	853	6987	7745	14139				B-25	166.32
5	ჩასატანებელი დეტალი ჩდ-1	225			3	2																			675	450																
6	ლითონის სვეტი ლს-1 (ნაჯირის)	150			3	1														46					450	150														6900		
7	ლითონის სვეტი ლს-1 (შუა)	75				1														46						75														3450		
8	ლითონს ჯოჯი ლჯ-1	1							20730				20730																20730													
9	+18,000 ნიშნულის გადახურვა	1										571	1765	295	3568	3465	7260															571	1765	295	3568	3465	7260					
10	საძირკვლის ჯოჯი სჯ-1	1	3	634																	B-25	7.09	3	634																	B-25	7.09
11	0,000 და -1,500 ნიშნულის იატაკის ფილა	1	3	541																	B-25	7.09	3	541																	B-25	7.09
12	ლითონის სვეტი ლს-2	3			17	31	5												410						51	93	15												1230			
13	ლითონის სვეტი ლს-3	2			4		5												410						8		10												820			
14	გადახურვის ჯოჯები	4							642									29											2568									116				
15	+4,250, +9,150 და +14,050 ნიშნულის გადახურვის ფილის ჯოჯები	3											200																				600									
16	+18,500 ნიშნულის გადახურვის ფილის ჯოჯები	1											347																				347									
17	+4,250, +9,150 და +14,050 ნიშნულის გადახურვის ფილა	3		65																	B-25	0.62		195																	B-25	1.86
18	+18,500 ნიშნულის გადახურვის ფილა	1		117																	B-25	1.12		117																	B-25	1.12
19	ჯიბე დაგრძელება ლითონის ჩანებაზე	1	67	471		19	110							1914				18						67	471		19	110						1914				18				
																				ჯამი:			1811	28712	1518	1786	135	2970	2568	20730	3083	4602	6392	23792	10555	11210	21399	134	2050	10350	B-25	350
																				სულ ჯამი:			153797																			

ხის საერთო სპეციფიკაცია		
No	ჯვეთი, მმ	საერთო მოცულობა, ჯუბ მ
1	80x80	8.24
2	80x160	21.50
3	25x150	58.05
4	50x120	1.08
		88.87

ნახაზების ჩამონათვალი		
№	ნახაზების დასახელება	ნახაზის №
1	თავფურცელი	ა-1
2	+14,000 ნიშნულის რკინაბეტონის სარტყელის გეგმა	ა-2
3	+14,000 ნიშნულის რკინაბეტონის სარტყელი	ა-3
4	+14,000 ნიშნულის გადახურვის გეგმა	ა-4
5	+14,000 ნიშნულის გადახურვის ჯვეთი	ა-5
6	ჩასატანებელი დეტალის ჩდ-1-ის მიბმის გეგმა	ა-6
7	+18,000 ნიშნულის გადახურვის გეგმა	ა-7
8	ლითონის სვეტი ლს-1	ა-8
9	სახურავის მოწყობის ჯვეთები	ა-9
10	მიშენების საძირკვლის გეგმა	ა-10
11	მიშენების +4,250, +9,150 და +14,050 ნიშნულის გადახურვის გეგმა	ა-11
12	მიშენების +18,500 ნიშნულის გადახურვის გეგმა	ა-12
13	მიშენების ჯონსტრუქციული ჯვანძები	ა-13
14	ჯიბის გაგრძელების ჯვანძი	ა-14
15	ბზარების ინიექტირების ჯვანძი	ა-15

განმარტებითი ბარათი

ქ.ობილისი, ქ. უზნაძე ქ. 103-ში მდებარე შპს ალექსანდრე ალადაშვილის კლინიკის არსებული შენობაზე მანსარდის დაშენების კონსტრუქციული პროექტი დამუშავებულია საქართველოში მოქმედი სამშენებლო ნორმების გათვალისწინებით.

საქართველოს სეისმიური დარაიონების რუკის თანახმად სამშენებლო უბანი მიეკუთნება 8 ბალიან სეისმიურ ზონას.

შენობის კონსტრუქციული ანგარიში განხორციელდა საანგარიშო კომპლექსის "მონომახ-საპრი"-ს გამოყენებით.

არსებული შენობის საძირკვლის ფუძეს წარმოადგენს მე-3ს.გ.ე. მახასიათებელი გრუნტი - ნახევრადმყარი კონსისტენციის კარბონატული, ტენიანი დელუვიური გენეზისის და ხასიათდებიან შემდეგი ფიზიკურ-მექანიკური მახასიათებლებით

სიმკვრივე 1,88გ/სმ3

ტენიანობა 20.3%

ფორიანობის კოეფიციენტი 0.723

დენადობის მაჩვენებელი 0.11

პლასტიურობის რიცხვი 21.5

ტენიანობის ხარისხი 0.75

შეჭიდულობა 85კპა

შინაგანი ხახუნის კუთხე 20

დეფორმაციის მოდული 5.0 მპა

გრუნტის საანგარიშო წინაღობა 315კპა (3,15კგმ/სმ2)

კლინიკის ნაგებობა ნაშენია, ძველი წითელი აგურით. დღეისათვის შენობას გააჩნია დაზიანებები, რომლებიც ძირითადად გამოწვეულია ნიადაგის დახველების გამო. აგურის მზიდი კედლის სიგანე 95 სმ-ია, საძირკველი 10სმ-იანი აგურის გაგანიერებით, საერთო სიგანით 115.0 სმ. საძირკველი შესრულებულია აგურის 2 შრით და ფლეთილი ქვით კირ-ქვიშის ხსნარის დუღაბით. ჩაღრმავებით მიწის ზედაპირიდან 2.00 მეტრი.

ჩასატარებელია შენობის საინჟინრო ქსელების შეკეთების სამუშაოები, და შენობის გარშემო შემონაკირწკლის მოწყობის სამუშაოები, საძირკვლების ფუძის დახველებისაგან დაცვის მიზნით.

წინა წლებში დაზიანებულ ადგილებში, შენობაზე ჩატარებულია გამაგრებითი სამუშაოები, როგორც საძირკვლებში ასევე დიობებში.

დაშენების პროექტით გათვალისწინებულია შენობაზე მანსარდის ტიპის სართულის დამატება. დაშენებისათვის დასაშლელია არსებული პარაპეტი და არსებული შენობის სხვენის გადახურვა, მოსაწყობის რკინაბეტონის სარტყელი და ახალი რკინაბეტონის გადახურვა.

მანსარდის კედლები სენდვიჩის ტიპისაა, ყველა შიდა ტიხარი - თაბაშირ-მუყაოსაა.

პროექტით გათვალისწინებულია, შენობაზე არსებული ბზარების ინიექცირება პოლიმერ-ცემენტით. ბზარებთან გადასაწყობია აგურის კედლის ნაპირის ფენა.

ლითონის ელემენტების შეერთება განხორციელდეს შეხების მთლიან კონტურებზე, ხელის ელექტროშემდუღებლით (ელექტროდი ე-42 ან სხვა მსგავსი). შენედუღი ნაკერის სიმაღლე შესადუღი ელემენტების უმცირესი სისქის ტოლი.

ყველა ლითონის ელემენტი დაიფაროს ცეცხლმედეგი და ანტიკოროზიული ხსნარებით.

ხის ელემენტების დაიფაროს ანტისეპტიკური ხსნარებით.

ყველა ზომები მოცემულია მილიმეტრებში ნიშნულები მეტრებში.

კონსტრუქციული პროექტი განიხილოს არქიტექტურულ პროექტთან ერთად.

ყველა ცვლილება შეთანხმდეს საპროექტო ორგანიზაციასთან.

შენობის ზომების და კონფიგურაციის გამო ვერ მოხერხდება მისი ანტისეისმიური მდგრადობის აწევა 8 ბალამდე. მაგრამ პროექტში მოღებული გადაწყვეტილებებით მეტად გაუმჯობესებულია შენობის მთლიანი მდგრადობა.

შენობის კონსტრუქციული ანგარიშით დადგინდა რომ, ფუძის გრუნტზე გადაცემული დატვირთვა არ აღემატება ფუძის საანგარიში წინაღობას (Ro - 3.15 კგძ/სმ2). ანგარიშით დადგინდა რომ, საძირკვლები არ საჭიროებს გაფართოებას, ფუძეგრუნტზე კვადრატულ მეტრზე გადაცემულ დატვირთვის შემცირების მიზნით. საძირკვლები და ფუძე-გრუნტი დასაცავია დახველებისგან, ატმოსფერული ნალექების საძირკვლებისაგან მოშორებით და საჭიროების შემთხვევაში საინჟინრო გარე ქსელის გამართვით.

წინა-წლებში ჩატარებული სამუშაოებით გამაგრებულია შენობის დიობები.

მოცემულ პროექტით გათვალისწინებულია; შენობის კედლებში არსებული ბზარების შეხსება პოლიმერცემენტით (ინიექცია); ფასადზე ბზარებში აგურის წყობის გარე ფენის გადაწყობა; მთელ შენობაზე რკინაბეტონის სარტყელის მოწყობა.

შენიშვნები:	ობიექტი- ქ.თბილისი, ქ. უზნაძე ქ. 103-ში მდებარე შპს ალექსანდრე ალადაშვილის კლინიკის არსებული შენობაზე მანსარდის დაშენების კონსტრუქციული პროექტი	დამკვეთი- შპს ალექსანდრე ალადაშვილის კლინიკა	დაკვეთა №	დირექტორი		
				ჯრ. კონსტრ.		გ. ცომაია
				ჯრ. არქიტექ.		ვ. ჯავჯანიძე
				დამამუშავა		გ. ცომაია
				შეამოწმა		

კონსტრუქციული ნაწილი		
ფურც-ების	ფურცლები	სადია
100	ა- 1	მჰ

ნახაზი:

თავფურცელი

შპს ალექსანდრე ალადაშვილის კლინიკა

თბილისი
2019

+14,000 ნიშნულის რკინაბეტონის სარტყელის გეგმა

მ 1:200

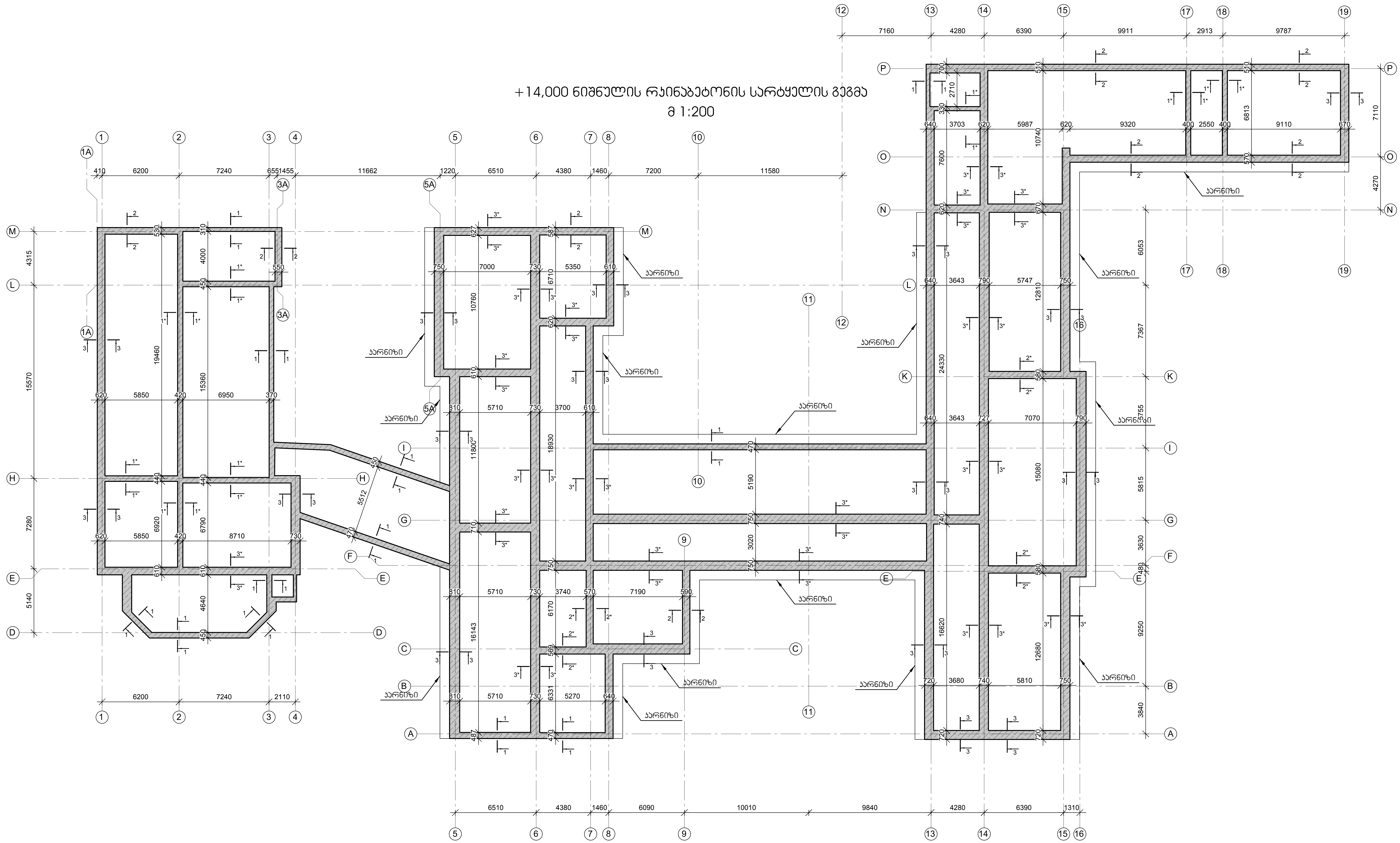

შენიშვნები:	ობიექტი-	დამკვეთი-	დაკვეთა №
	ქ.თბილისი, ქ. უზნაძე ქ. 103-ში მდებარე შპს ალექსანდრე ალადაშვილის კლინიკის არსებული შენობაზე მანსარდის დაშენების კონსტრუქციული პროექტი	შპს ალექსანდრე ალადაშვილის კლინიკა	

დირექტორი		
პრ. კონსტრ.		გ. ცომაია
პრ. არქიტექ.		პ. ჭავჭანიძე
დაამუშავა		გ. ცომაია
შეამოწმა		

კონსტრუქციული ნაწილი		
ფურც-ლები	ფურცელი	სტადია
100	კ- 2	მპ

ნახაზი:

+14,000 ნიშნულის რკინაბეტონის სარტყელის გეგმა

შპს ალექსანდრე ალადაშვილის კლინიკა

თბილისი
2019

გარეკედლების რკინაბეტონის სარტყელი
მ 1:20

1-1 მ 1:20 | 2-2 მ 1:20 | 3-3 მ 1:20

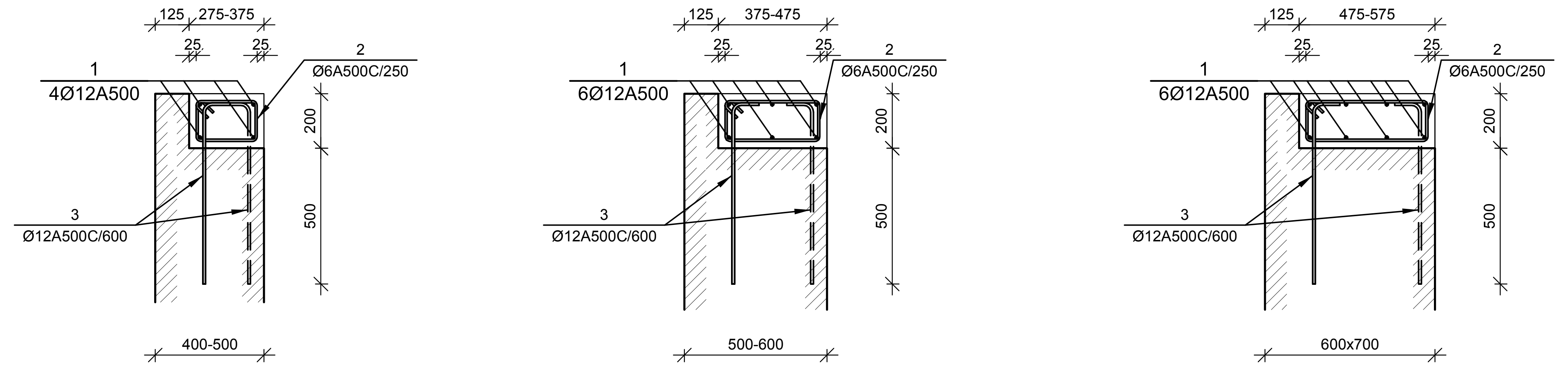

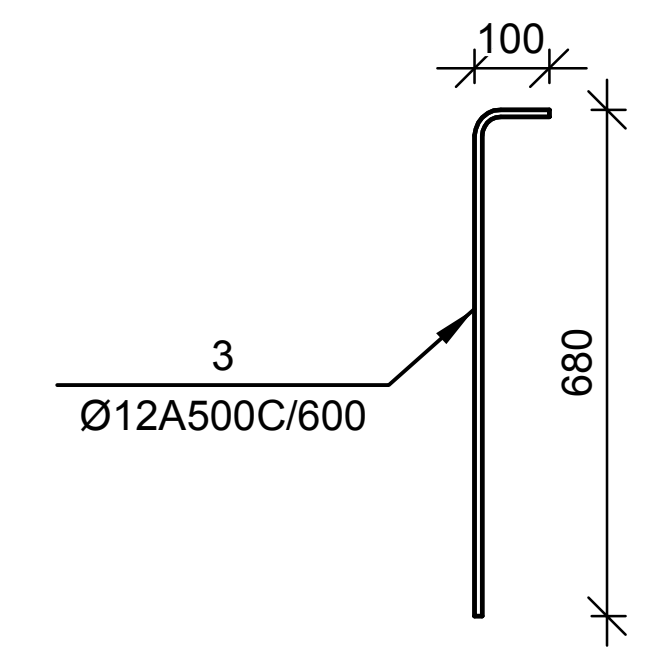

შიდაკედლების რკინაბეტონის სარტყელი
მ 1:20

1*-1* მ 1:20 | 2*-2* მ 1:20 | 3*-3* მ 1:20

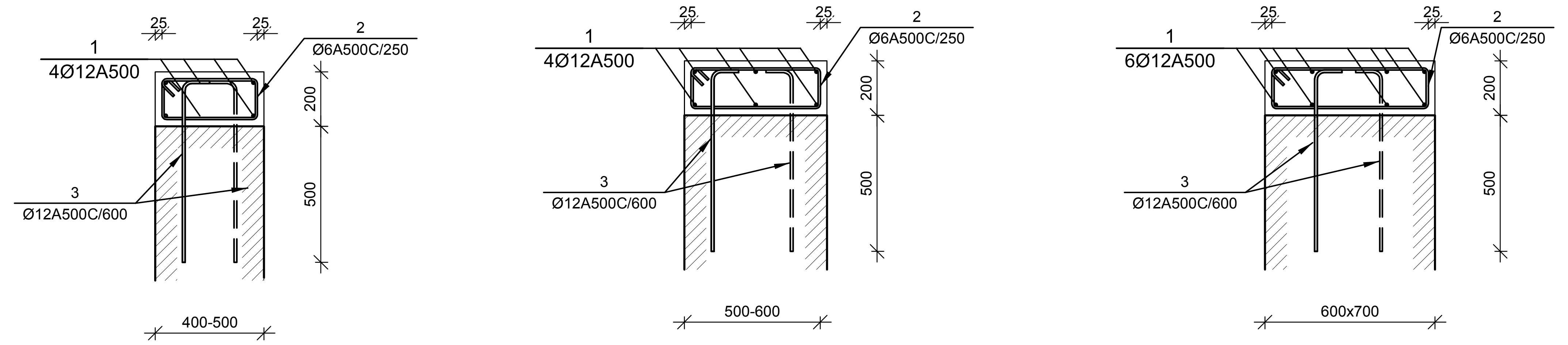

№ პოზ	აღნიშვნა	დასახელება	რაოდ. ელ-ში	წონა, (კგ)		შენიშვნა
				ერთის	საერთო	
რკინაბეტონის სარტყელი			1 ცალი			
1		Ø 12 A500C ГОСТ 5781-82 L= 5180700 მმ	1	4597.2	4597	
2		Ø 6 A240C ГОСТ 5781-82 L= 4973010 მმ	1	1103.2	1103	
3		Ø 12 A500C ГОСТ 5781-82 L= 780 მმ	1212	0.69	839	
		ბეტონი		B-25	89.30	კუბ მ
პარაპეტის რკინაბეტონის სარტყელი			1 ცალი			
1		Ø 12 A500C ГОСТ 5781-82 L= 456750 მმ	4	405.3	1621	
2		Ø 6 A240C ГОСТ 5781-82 L= 1250 მმ	2290	0.3	635	
		ბეტონი		B-25	39.15	კუბ მ
კარნიზის მოწყობა			1 ცალი			
4	შველერი	[No14 ГОСТ 8240-97 L= 241500 მმ	1	2970.5	2970	
5	ორტესებრი	I No12 ГОСТ 8239-97 L= 1375 მმ	195	15.8	3083	
6		Ø 12 A500C ГОСТ 5781-82 L= 950 მმ	1358	0.8	1145	
7		Ø 12 A500C ГОСТ 5781-82 L= 1300 მმ	970	1.2	1119	
		ბეტონი		B-25	37.95	კუბ მ

პარაპეტის და კარნიზის მოწყობის კვანძი
მ 1:20

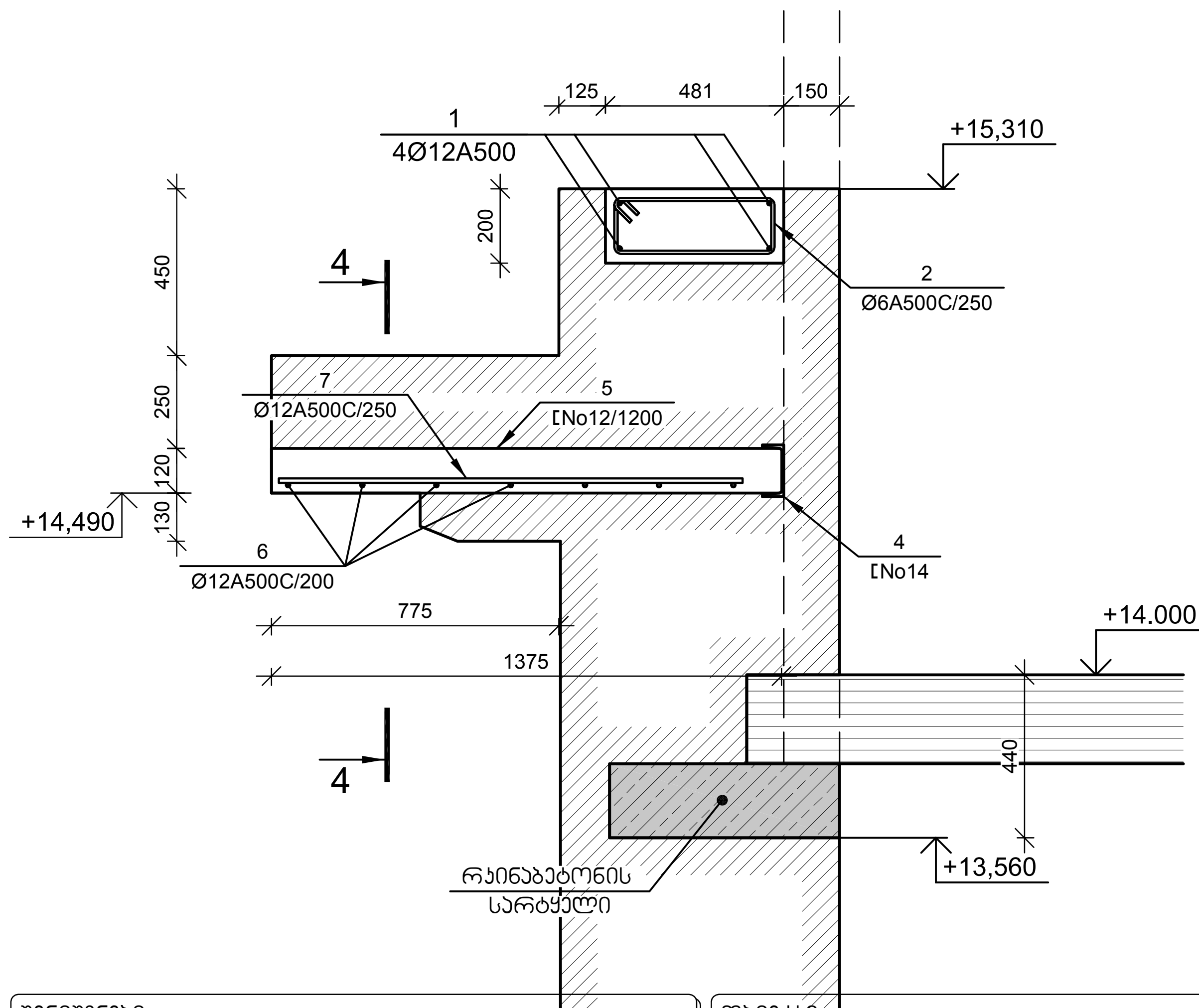

პარაპეტის მოწყობის კვანძი
მ 1:20

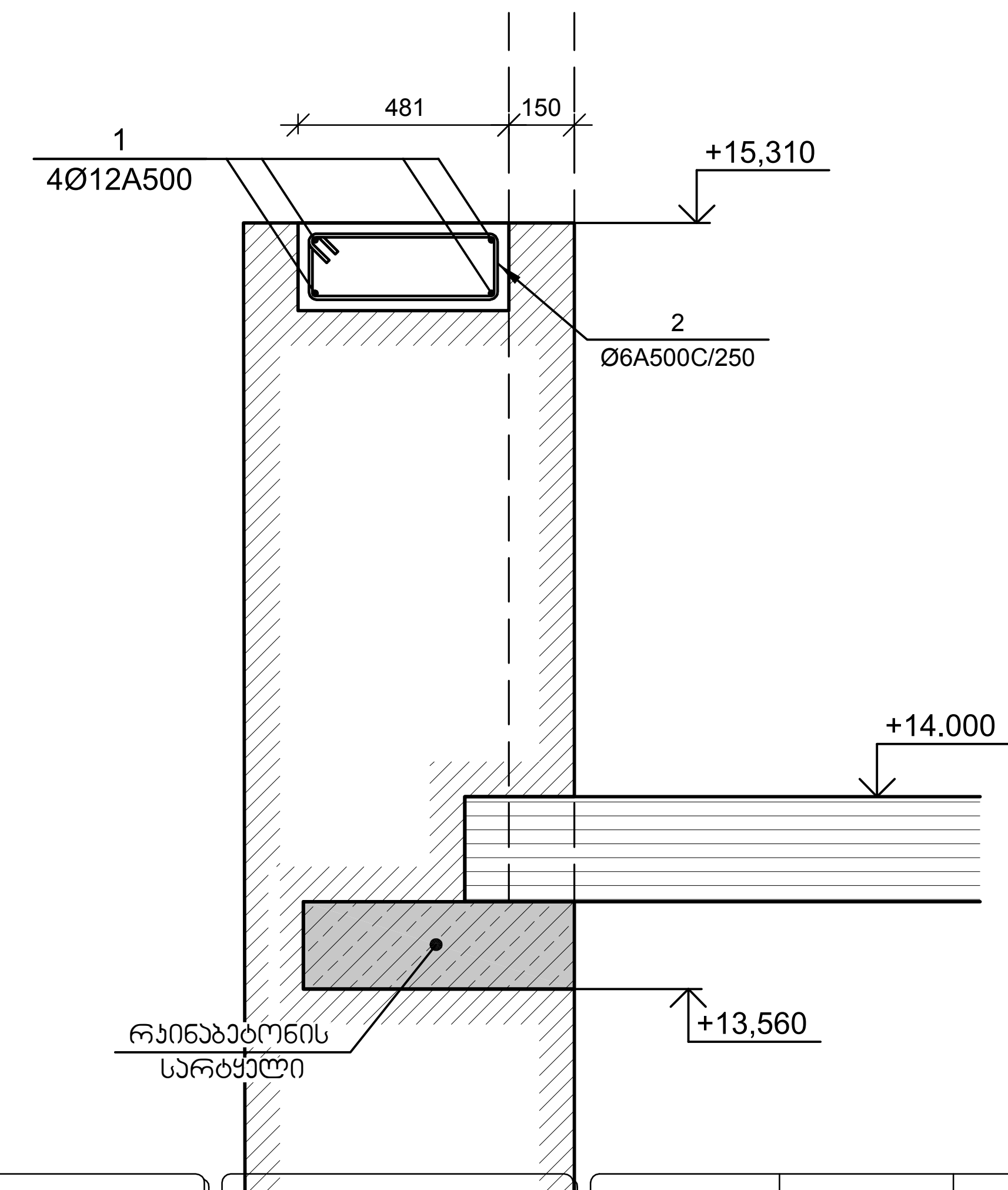

კვეთი 4-4
მ 1:20

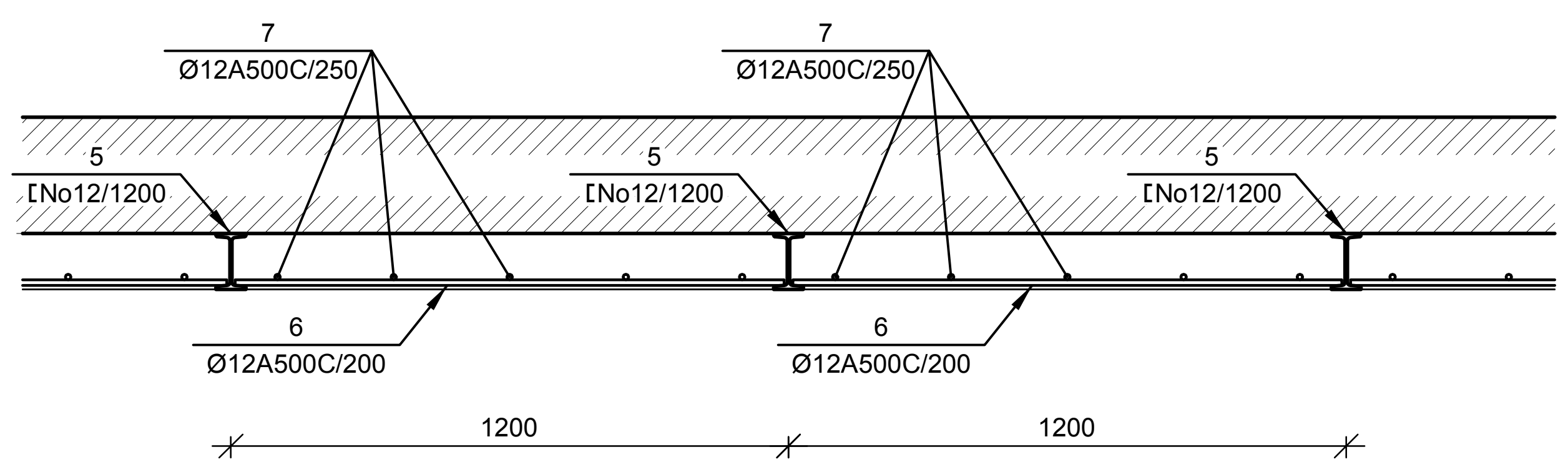

შენიშვნები:	ობიექტი- ქ.თბილისი, ქ. უზნაძე ქ. 103-ში მდებარე შპს ალექსანდრე ალადაშვილის კლინიკის არსებული შენობაზე მანსარდის დაშენების კონსტრუქციული პროექტი	დამკვეთი- შპს ალექსანდრე ალადაშვილის კლინიკა	დაკვეთა №

დირექტორი		
პრ. კონსტრ.		გ. ცომაია
პრ. არქიტექ.		პ. ჯავჯანიძე
დაამუშავა		გ. ცომაია
შეამოწმა		

კონსტრუქციული ნაწილი		
ფურც-ლები	ფურცელი	სადია
100	კ- 3	მკ

ნახაზი:

+14,000 ნიშნულის რკინაბეტონის სარტყელი

შპს ალექსანდრე ალადაშვილის კლინიკა

თბილისი
2019

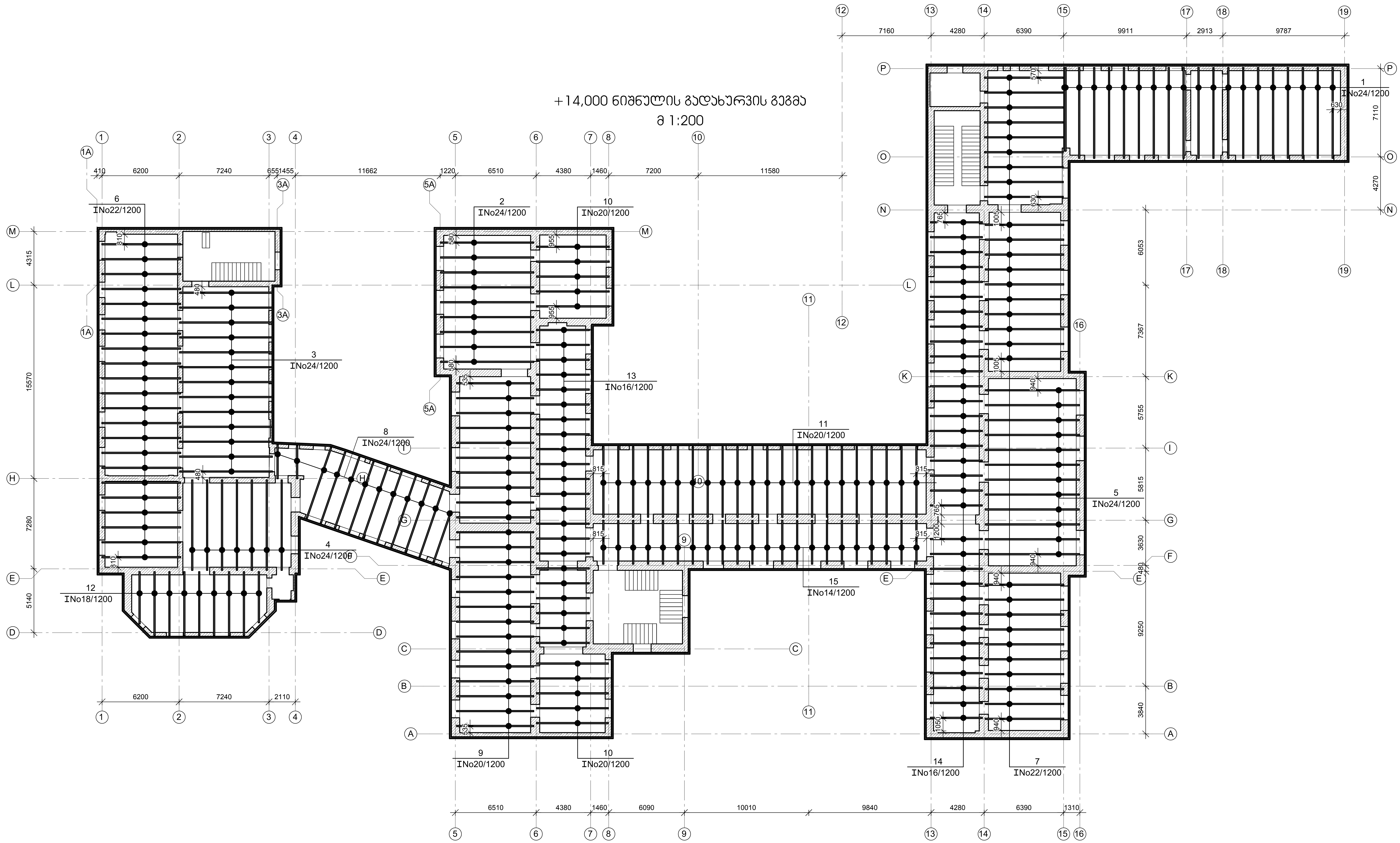

შენიშვნები:

ელემენტის პოზიცია — 4

ელემენტის ბიჯი - მმ — INo24/1200

ელემენტის მარკა

ობიექტი-

ქ.თბილისი, ქ. უზნაძე ქ. 103-ში მდებარე შპს ალექსანდრე ალადაშვილის კლინიკის არსებული შენობაზე მანსარდის დაშენების კონსტრუქციული პროექტი

დამკვეთი-

შპს ალექსანდრე ალადაშვილის კლინიკა

დაკვეთა №

დირექტორი		
პრ. კონსტრ.	[signature]	გ. ცომაია
პრ. არქიტექ.		ჰ. ჭავჭანიძე
დაამუშავა	[signature]	გ. ცომაია
შეამოწმა		

კონსტრუქციული ნაწილი

ფურც-ლები	ფურცელი	სტადია
100	კ- 4	მპ

ნახაზი:

+14,000 ნიშნულის გადახურვის გეგმა

შპს ალექსანდრე ალადაშვილის კლინიკა

თბილისი
2019

+14,000 ნიშნულის გადახურვის ჯვეთი

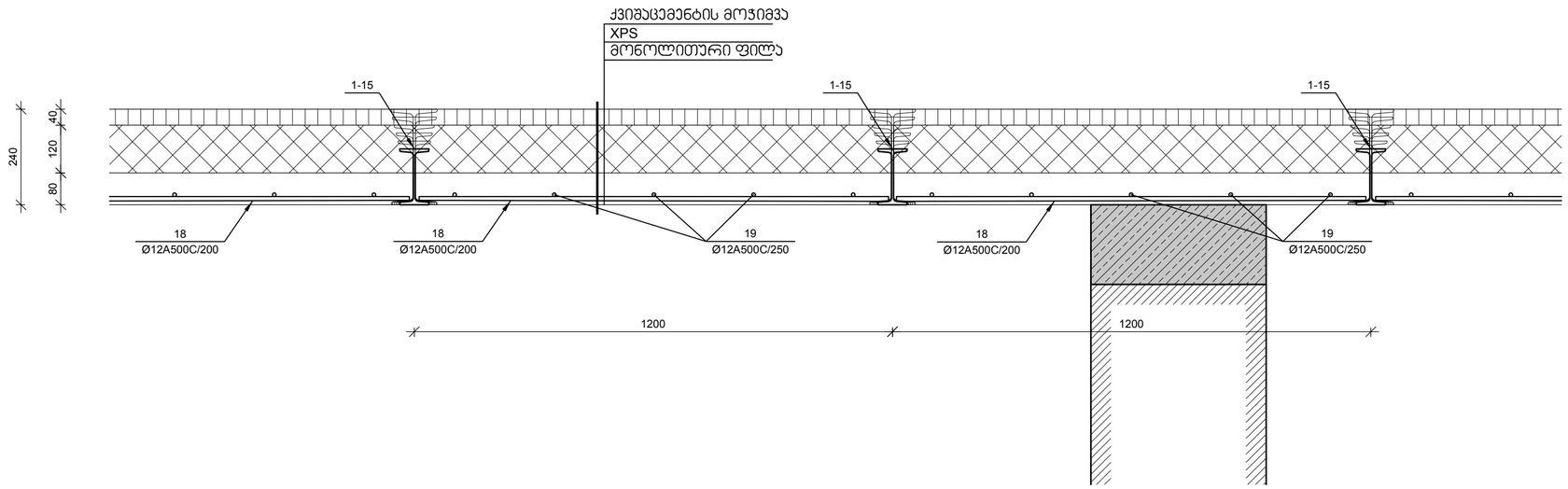

+14,000 ნიშნულის გადახურვის ჯვეთი

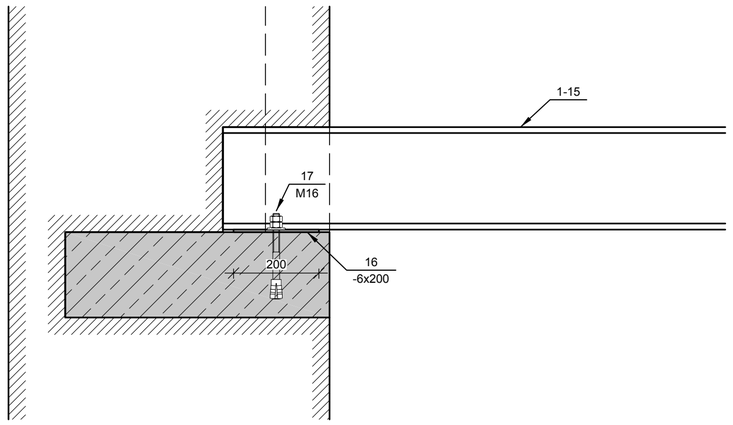

№ პოზ	აღნიშვნა	დასახელება	რაოდ. ელ-ში	წონა, (კგ)		შენიშვნა
				ერთის	სულ	
		+14,000 ნიშნულის გადახურვის ფილა 1 ცალი				
1	ორბესებრი	I No24 *ГОСТ 8239-97* L= 7350 *მმ*	20	199.9	3998	
2	ორბესებრი	I No24 *ГОСТ 8239-97* L= 7500 *მმ*	9	204.0	1836	
3	ორბესებრი	I No24 *ГОСТ 8239-97* L= 7450 *მმ*	13	202.6	2634	
4	ორბესებრი	I No24 *ГОСТ 8239-97* L= 7300 *მმ*	7	198.6	1390	
5	ორბესებრი	I No24 *ГОСТ 8239-97* L= 7570 *მმ*	12	205.9	2471	
6	ორბესებრი	I No22 *ГОСТ 8239-97* L= 6350 *მმ*	22	152.4	3353	
7	ორბესებრი	I No22 *ГОСТ 8239-97* L= 6310 *მმ*	29	151.4	4392	
8	ორბესებრი	I No24 *ГОСТ 8239-97* L= 6050 *მმ*	11	164.6	1810	
9	ორბესებრი	I No20 *ГОСТ 8239-97* L= 6200 *მმ*	24	130.2	3125	
10	ორბესებრი	I No20 *ГОСТ 8239-97* L= 5850 *მმ*	10	122.9	1229	
11	ორბესებრი	I No20 *ГОСТ 8239-97* L= 5700 *მმ*	22	119.7	2633	
12	ორბესებრი	I No18 *ГОСТ 8239-97* L= 5150 *მმ*	9	94.8	853	
13	ორბესებრი	I No16 *ГОСТ 8239-97* L= 4250 *მმ*	22	67.6	1487	
14	ორბესებრი	I No16 *ГОСТ 8239-97* L= 4180 *მმ*	33	66.5	2193	
15	ორბესებრი	I No14 *ГОСТ 8239-97* L= 3520 *მმ*	22	48.2	1061	
16	ფურცელი	-6 x200 L= 200 *მმ*	530	1.9	999	
17	ანკერი	M 16 L= 200 *მმ*	1060	0.3	334	
18		Ø 12 *A500C* *ГОСТ 5781-82* L= 10914750 *მმ*	1	9685.4	9685	
19		Ø 12 *A500C* *ГОСТ 5781-82* L= 8731800 *მმ*	1	7748.3	7748	
		ბეტონი		B-25	166.32	ჯამ მ

შენიშვნები:

ობიექტი-

ქ.თბილისი, ქ. უზნაძე ქ. 103-ში მდებარე შპს ალექსანდრე ალადაშვილის ალინიკის არსებული შენობაზე მანსარდის დამშენების კონსტრუქციული ჭროექტი

დამკვეთი-

შპს ალექსანდრე ალადაშვილის ალინია

დაკვეთა №

დირექტორი		
ჰრ. კონსტრ.		გ. ცომაია
ჰრ. არქიტექ.		ვ. ჯავჯანიძე
დამოუკიდებელი		გ. ცომაია
შეამოწმა		

კონსტრუქციული ნაწილი		
ფურცლები	ფურცელი	სულია
100	ა- 5	მპ

ნახაზი:

+14,000 ნიშნულის გადახურვის ჯვეთი

შპს ალექსანდრე ალადაშვილის ალინია

თბილისი
2019

Фасад 1-10 Б/Б2-Б/Б3 Вариант 1

1:200

Изм.	Кол.уч.	Лист	№док.	Подп.	Дата		
ГИП	Шабанов А.В.					Стадия	Лист	Листов
Н.контр.	Шабанов А.В.					Р	83	
Разраб.	Шабанов А.В.							

Жилой дом с встроенными помещениями общественного назначения

Фасад 1-10 Б/Б2-Б/Б3 Вариант 1

ООО "ПроектСтройСервис"

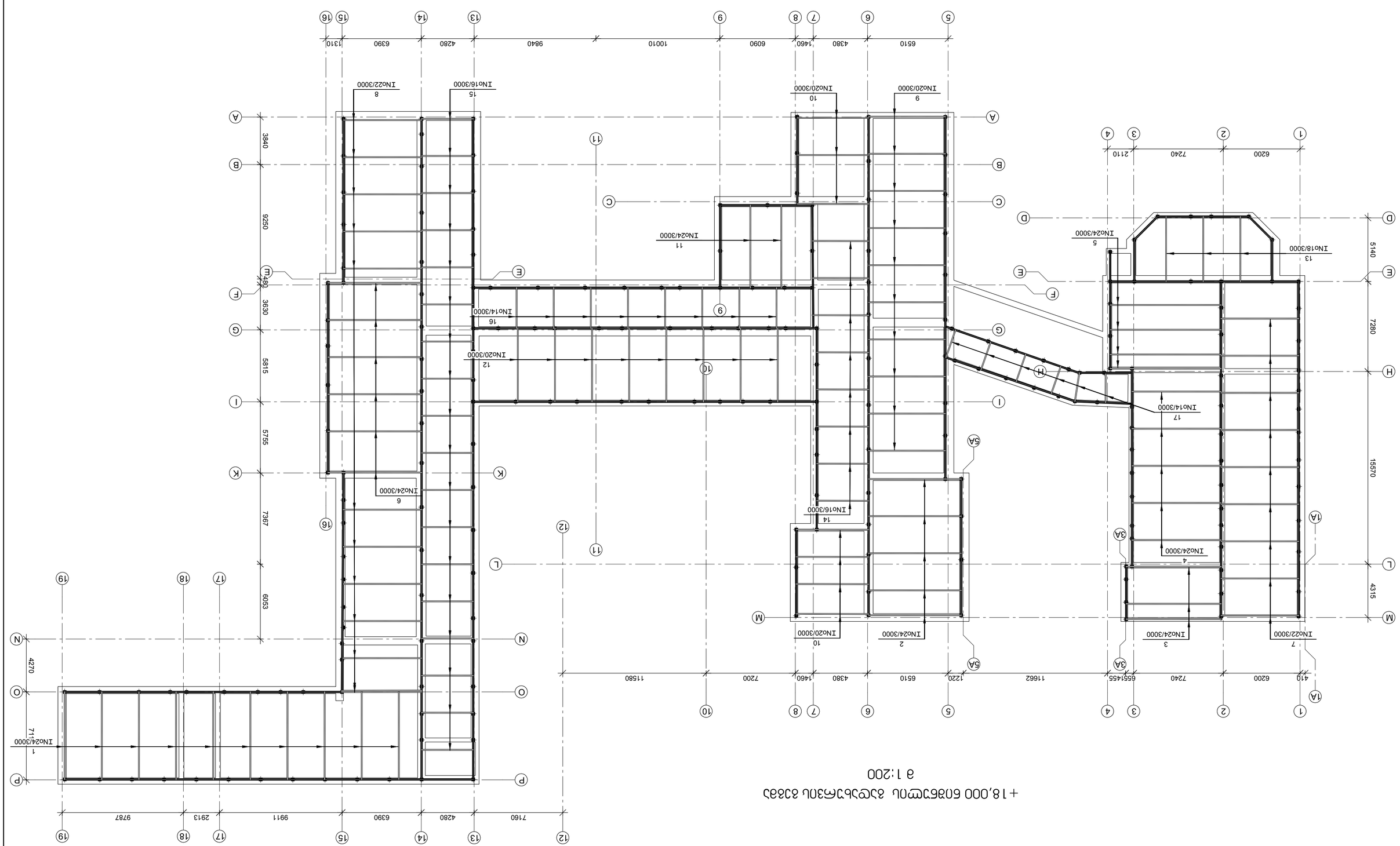

ՊՈՒՐԱՀԱՏՈՒԿ ՀԱՏՎԱԾ			
ՀԵՂԻՆԱԿ			
ՀԵՂԻՆԱԿ. ԱՐՔԻՏԵԿՏ.	Ռոբերտ Ա.	8. ՍԵՊՏԵՄԲԵՐ	
ՀԵՂԻՆԱԿ. ԿՈՆՍՏՐՈՒԿՏՈՐ.	Ռոբերտ Ա.	3. ՀՈԿՏԵՄԲԵՐ	
ՀԱՍՏԱՏՈՂ		8. ՍԵՊՏԵՄԲԵՐ	

ՓՈՓՈԽՈՒԹՅՈՒՆՆԵՐ			
ՀԵՂԻՆԱԿ. ԱՐՔԻՏԵԿՏ.	Ռոբերտ Ա.	8. ՍԵՊՏԵՄԲԵՐ	
ՀԵՂԻՆԱԿ. ԿՈՆՍՏՐՈՒԿՏՈՐ.	Ռոբերտ Ա.	3. ՀՈԿՏԵՄԲԵՐ	
ՀԱՍՏԱՏՈՂ		8. ՍԵՊՏԵՄԲԵՐ	

ՀՀ ԿԱՌԱՎԱՐՈՒԹՅԱՆ ԱՇԽԱՏԱԿԱԶՄԻ ՀԱՐԿԱՅԻՆ ԿԱՌԱՎԱՐՄԱՆ ԵՎ ՔԱՂԱՔԱՇԻՆՈՒԹՅԱՆ ՊԵՏԱԿԱՆ ԿՈՄԻՏԵԻ ՀԱՄԱՁԱՅՆԱԳՐՈՎ ԱՇԽԱՏԱՆՔՆԵՐԻ ԿԱՏԱՐՄԱՆ ՀԱՄԱՐ ՊԱՏԱՍԽԱՆԱՏՎՈՒ ՀԱՍԱՐԱԿՈՒԹՅԱՆ ՀԱՄԱՐ

ՀՀ, ՀՄԼԱԾՔ, ՀԱՂԱՐՑԻՆ ՀԱՄԱՅՆՔԻ ՀԱՐԿԱՅԻՆ ՏԱՐԱԾՔՈՒՄ ԳՏՆՎՈՂ ՀՀ ՍԵՓԱԿԱՆՈՒԹՅՈՒՆ ՀԱՆԴԻՍԱՑՈՂ ՀՈՂԱՄԱՍԻ ՎՐԱ ԿԱՌՈՒՑՎՈՂ ԲԱԶՄԱԲՆԱԿԱՐԱՆԱՅԻՆ ՇԵՆՔԻ ՇԻՆԱՐԱՐՈՒԹՅԱՆ ՆԱԽԱԳԻԾ

ՀՀ, ՀՄԼԱԾՔ, ՀԱՂԱՐՑԻՆ ՀԱՄԱՅՆՔԻ ՀԱՐԿԱՅԻՆ ՏԱՐԱԾՔՈՒՄ ԳՏՆՎՈՂ ՀՀ ՍԵՓԱԿԱՆՈՒԹՅՈՒՆ ՀԱՆԴԻՍԱՑՈՂ ՀՈՂԱՄԱՍԻ ՎՐԱ ԿԱՌՈՒՑՎՈՂ ԲԱԶՄԱԲՆԱԿԱՐԱՆԱՅԻՆ ՇԵՆՔԻ ՇԻՆԱՐԱՐՈՒԹՅԱՆ ՆԱԽԱԳԻԾ

ՀՂԱՀԱՏ.

ՀՀՇՆ 24/1200 - 88 ՀՈՒՆ

ՀՂԱՀԱՏՎԱԾ ՀԱՏԱԿԱԳԾԵՐԻ ՑՈՒՑԱԿ

ՀՂԱՀԱՏ.

+18,000 ճոճշպռն ձշցնշդմձոն ձշձձ

ՀՂԱՀԱՏՎՈՂ ՀԱՍՑԵ

ՀՀ ԿԱՌԱՎԱՐՈՒԹՅԱՆ ԱՇԽԱՏԱԿԱԶՄԻ ՀԱՐԿԱՅԻՆ ԿԱՌԱՎԱՐՄԱՆ ԵՎ ՔԱՂԱՔԱՇԻՆՈՒԹՅԱՆ ՊԵՏԱԿԱՆ ԿՈՄԻՏԵ

2019 ԹՎԱԿԱՆ

ნაჯირის სვეტი ლს-1 მ 1:20

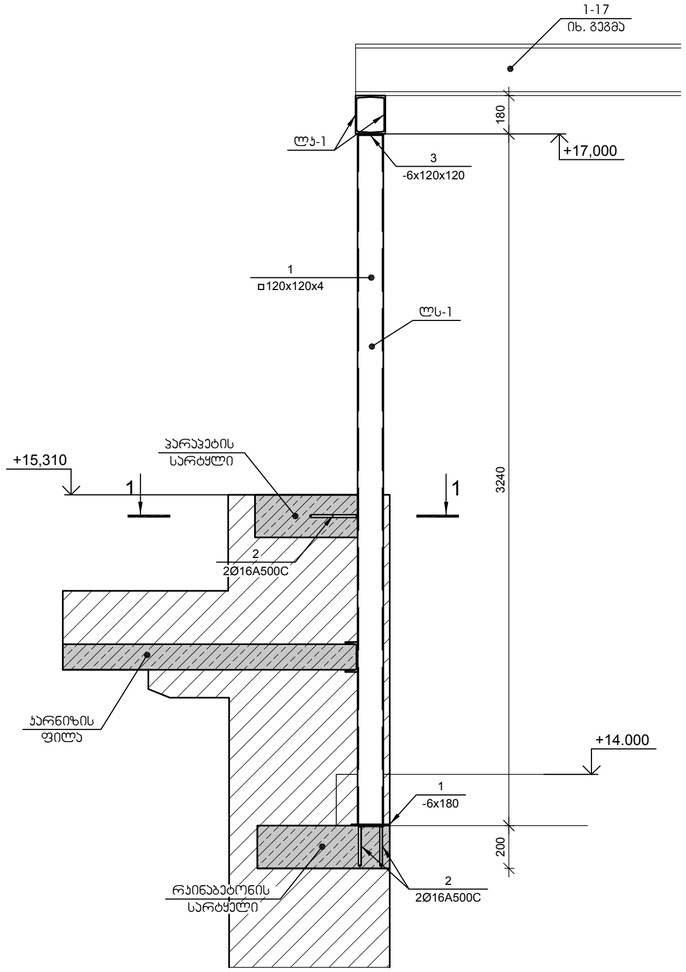

შუა სვეტი ლს-1 მ 1:20

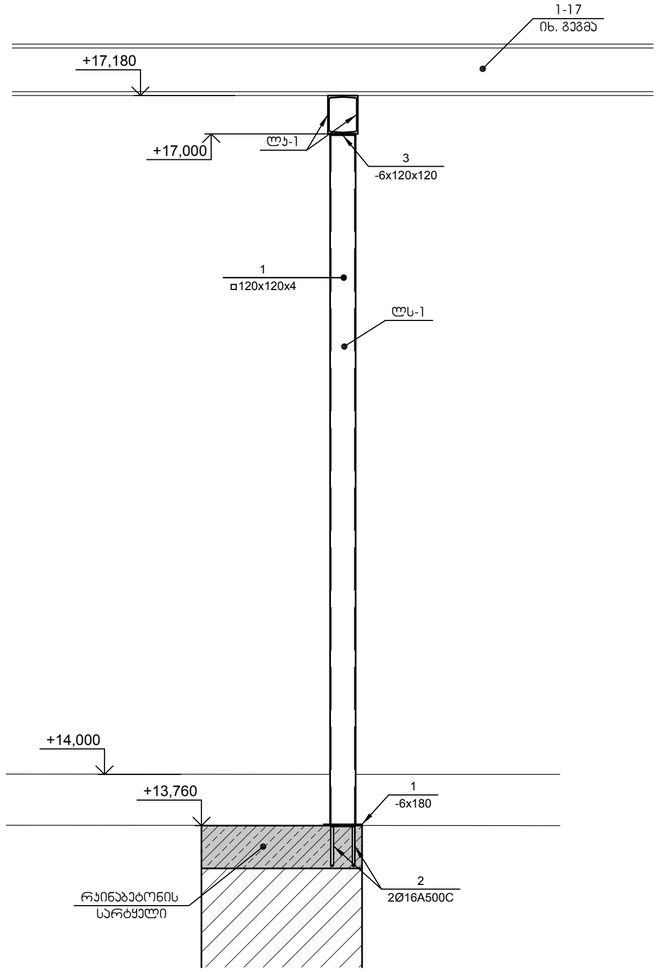

№ პოზ	აღნიშვნა	დასახელება	რაოდ. ელ-ში	წონა, (კგ) ერთის	წონა, (კგ) სულ	შენიშვნა
		ჩასატანებელი დეტალი ჩდ-1	225 ცალი			
1	ფურცელი	-6 x180 L= 180 მმ	1	1.5	2	
2		Ø 16 A500C ГОСТ 5781-82 L= 810 მმ	2	1.3	3	
		ლითონის სვეტი ლს-1 (ნაჯირის)	150 ცალი			
1	პრ. მილი	120x120x4 L= 3240 მმ	1	46.2	46	
2		Ø 16 A500C ГОСТ 5781-82 L= 810 მმ	2	1.3	3	
3	ფურცელი	-6 x120 L= 120 მმ	1	0.7	1	
		ლითონის სვეტი ლს-1 (შუა)	75 ცალი			
1	პრ. მილი	120x120x4 L= 3240 მმ	1	46.2	46	
3	ფურცელი	-6 x120 L= 120 მმ	1	0.7	1	
		ლითონს ჯოჯი ლჯ-1	1 ცალი			
1	შველერი	⊏ No18 ГОСТ 8240-97 L= 635896 მმ	2	10365.1	20730	
		+18,000 ნიშნულის გადახურვა	1 ცალი			
1	ორბესებარი	I No24 ГОСТ 8239-97 L= 7200 მმ	10	195.8	1958	
2	ორბესებარი	I No24 ГОСТ 8239-97 L= 7600 მმ	5	206.7	1034	
3	ორბესებარი	I No24 ГОСТ 8239-97 L= 7760 მმ	3	211.1	633	
4	ორბესებარი	I No24 ГОСТ 8239-97 L= 7300 მმ	5	198.6	993	
5	ორბესებარი	I No24 ГОСТ 8239-97 L= 9600 მმ	4	261.1	1044	
6	ორბესებარი	I No24 ГОСТ 8239-97 L= 7570 მმ	6	205.9	1235	
7	ორბესებარი	I No22 ГОСТ 8239-97 L= 6370 მმ	9	152.9	1376	
8	ორბესებარი	I No22 ГОСТ 8239-97 L= 6400 მმ	12	174.1	2089	
9	ორბესებარი	I No20 ГОСТ 8239-97 L= 6300 მმ	10	132.3	1323	
10	ორბესებარი	I No20 ГОСТ 8239-97 L= 5850 მმ	10	122.9	1229	
11	ორბესებარი	I No24 ГОСТ 8239-97 L= 6670 მმ	2	181.4	363	
12	ორბესებარი	I No20 ГОСТ 8239-97 L= 6050 მმ	8	127.1	1016	
13	ორბესებარი	I No18 ГОСТ 8239-97 L= 5350 მმ	3	98.4	295	
14	ორბესებარი	I No16 ГОСТ 8239-97 L= 4290 მმ	8	68.2	546	
15	ორბესებარი	I No16 ГОСТ 8239-97 L= 4260 მმ	18	67.7	1219	
16	ორბესებარი	I No14 ГОСТ 8239-97 L= 3380 მმ	8	46.3	370	
17	ორბესებარი	I No14 ГОСТ 8239-97 L= 2450 მმ	6	33.6	201	

ჩასატანებელი დეტალი ჩდ-1 მ 1:10

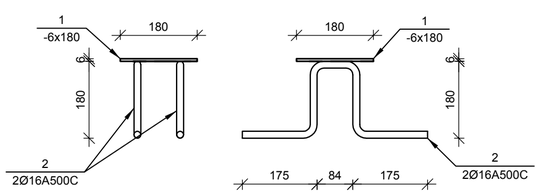

1-1 მ 1:20

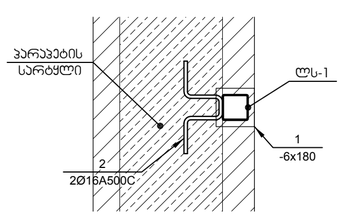

შენიშვნები:

ობიექტი-
ქ.თბილისი, ქ. უზნაძე ქ. 103-ში მდებარე შპს ალექსანდრე ალადაშვილის ულინიკის არსებული შენობაზე მანსარდის დამატების კონსტრუქციული პროექტი

დამკვეთი-
შპს ალექსანდრე ალადაშვილის ულინიკა

დაკვეთა №

დირექტორი		
პრ. კონსტრ.		გ. ცომაია
პრ. არქიტექ.		ვ. ჯავჯანიძე
დამეშვა		გ. ცომაია
შეამოწმა		

კონსტრუქციული ნაწილი

ფურც-ების	ფურცელი	სტადია
100	ა- 8	მპ

ნახაზი:
ლითონის სვეტი ლს-1

შპს ალექსანდრე ალადაშვილის ულინიკა
თბილისი
2019

სახურავის მოწყობის კვეთები მ 1:20

ხის სპეციფიკაცია							
№	ელემენტის დასახელება	კვეთი, მმ	სიგრძე, მმ	რაოდ. ცალი	საერთო სიგრძე, მ	მოცულობა, კუბ მ	
						ერთის	საერთო
1	მაუერლატი	80 x 80	6000	108	648.0	0.038	4.15
2	დგარი	80 x 80	1000	130	130.0	0.006	0.83
3	ნივნივა	80 x 80	3000	170	510.0	0.019	3.26
4	ნივნივა	80 x 160	6000	280	1680.0	0.077	21.50
5	ფიცარი	25 x 150	6000	2580	15480.0	0.023	58.05
6	ძაბი	50 x 120	1200	150	180.0	0.007	1.08
	ჯამი:						88.88

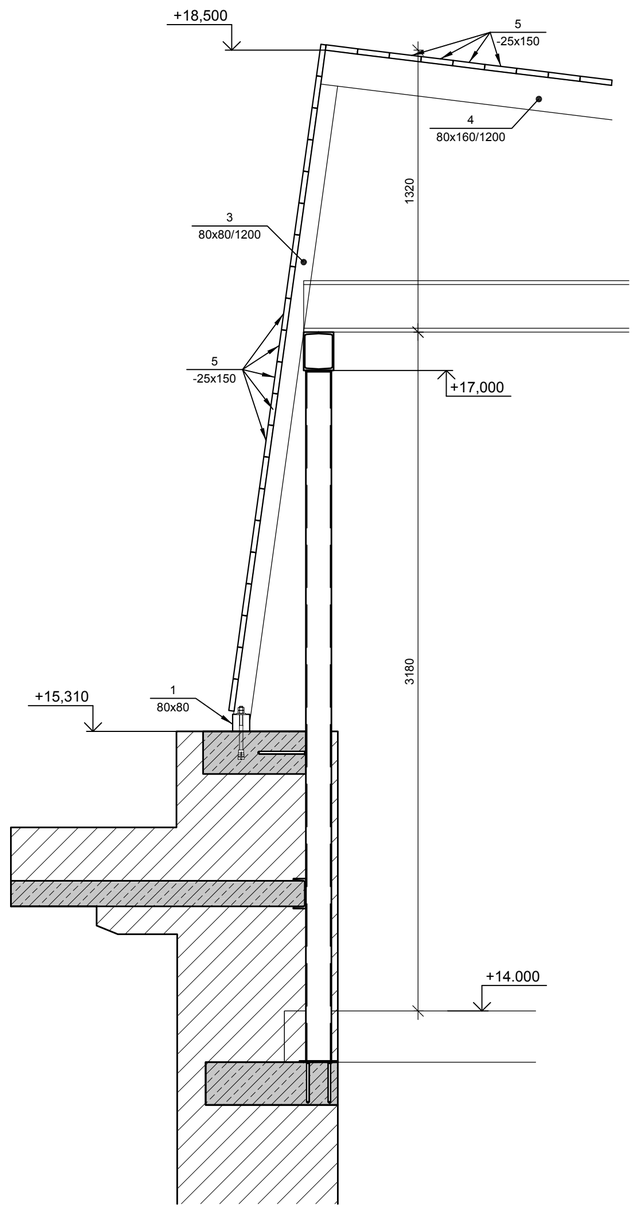

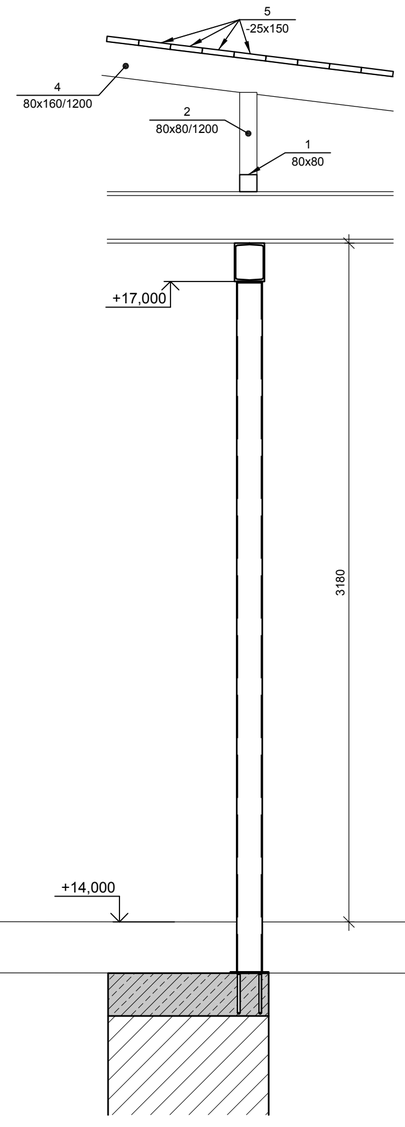

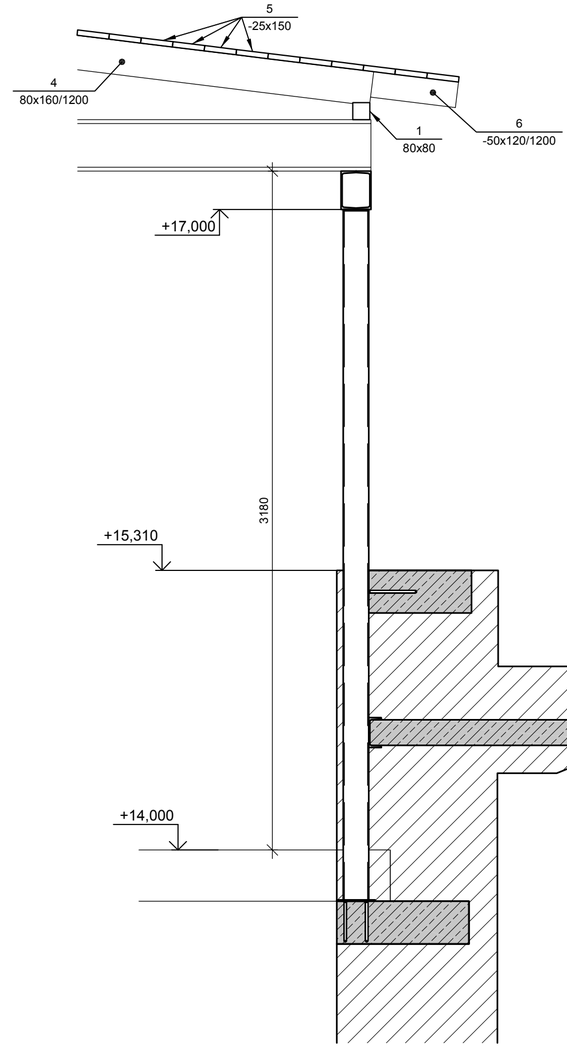

შენიშვნები:

ობიექტი-

ქ.თბილისი, ქ. უზნაძე ქ. 103-ში მდებარე შპს ალექსანდრე ალადაშვილის კლინიკის არსებული შენობაზე მანსარდის დამენების კონსტრუქციული პროექტი

დამკვეთი-

შპს ალექსანდრე ალადაშვილის კლინიკა

დაკვეთა №

დირექტორი		
პრ. კონსტრ.		გ. ცომაია
პრ. არქიტექ.		ვ. ჯავჯანიძე
დაამუშავა		გ. ცომაია
შეამოწმა		

კონსტრუქციული ნაწილი

ფურც-ების	ფურცელი	სტადია
100	ა- 9	მპ

ნახაზი:

სახურავის მოწყობის კვეთები

შპს ალექსანდრე ალადაშვილის კლინიკა

თბილისი
2019

საძირკვლის გეგმა მ 1:50

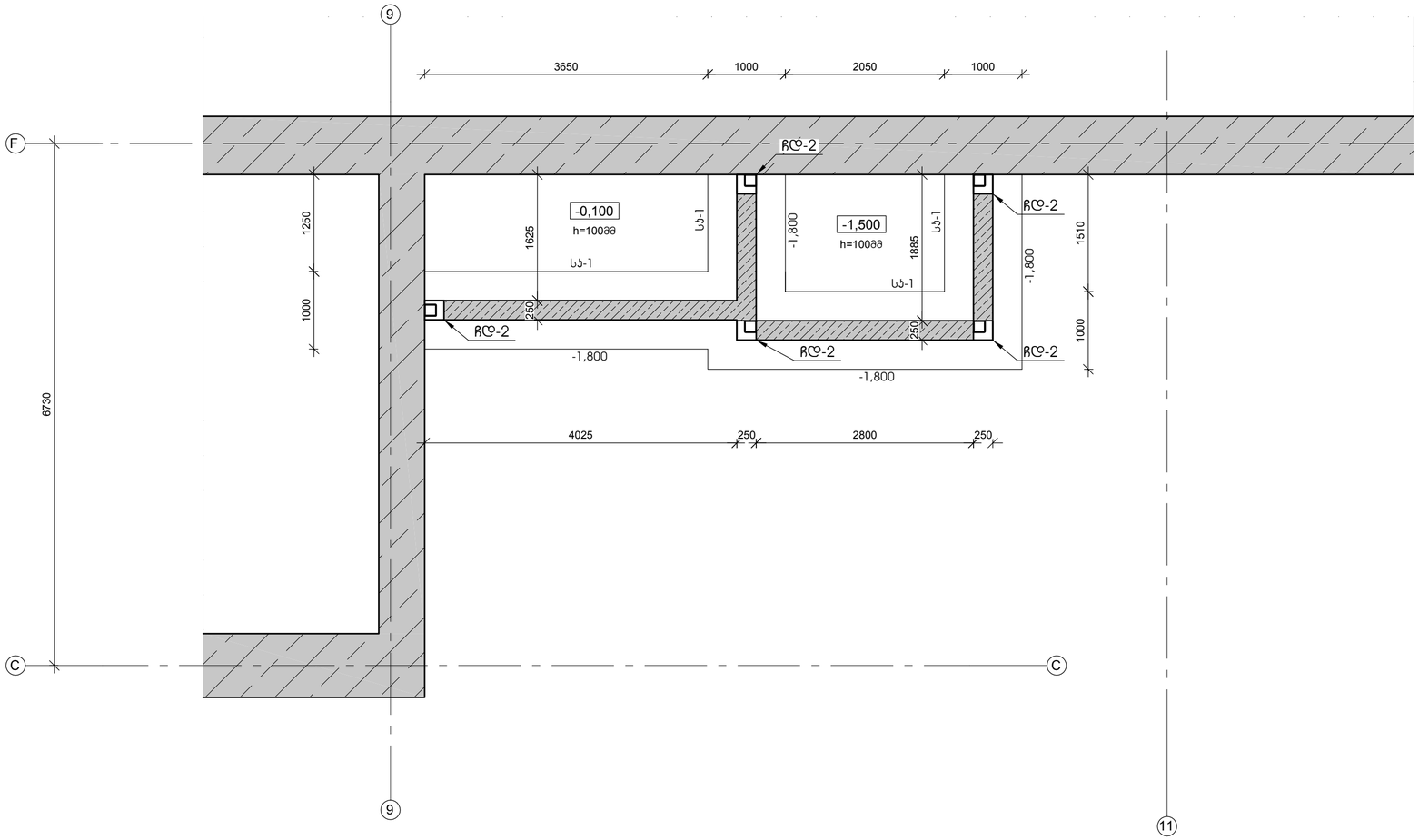

საძირკვლის ჯოჯი სპ-1 მ 1:20

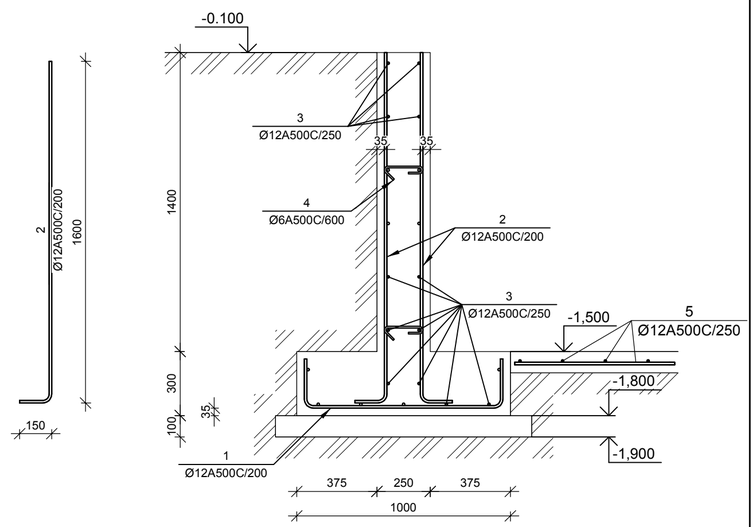

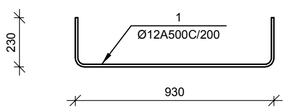

№ პოზ	აღნიშვნა	დასახელება	რაოდ. ელ-ში	წონა, (კგ) ერთის	წონა, (კგ) საერთო	შენიშვნა
		საძირკვლის ჯოჯი სპ-1 — 1 ცალი				
1		Ø 12 A500C ГОСТ 5781-82 L= 1390 მმ	77	1.2	95	
2		Ø 12 A500C ГОСТ 5781-82 L= 1750 მმ	154	1.6	239	
3		Ø 12 A500C ГОСТ 5781-82 L= 16086 მმ	21	14.3	300	
4		Ø 6 A240C ГОСТ 5781-82 L= 350 მმ	41	0.08	3	
		ბეტონი		B-25	7.09	ჯამ მ
		0,000 და -1,500 ნიშნულის იატაკის ფილა — 1 ცალი				
5		Ø 12 A500C ГОСТ 5781-82 L= 1390 მმ	2	1.2	2	
2		Ø 12 A500C ГОСТ 5781-82 L= 1750 მმ	154	1.6	239	
3		Ø 12 A500C ГОСТ 5781-82 L= 16086 მმ	21	14.3	300	
4		Ø 6 A240C ГОСТ 5781-82 L= 350 მმ	41	0.08	3	
		ბეტონი		B-25	7.09	ჯამ მ

შენიშვნები:

ობიექტი-
ქ.თბილისი, ქ. უზნაძე ქ. 103-ში მდებარე შპს ალექსანდრე ალადაშვილის ლინინის არსებული შენობაზე მანსარდის დაშენების კონსტრუქციული ჯროექტი

დამკვეთი-
შპს ალექსანდრე ალადაშვილის ლინინა

დაკვეთა №

დირექტორი		
ჯრ. კონსტრ.		გ. ცომაია
ჯრ. არქიტექ.		ვ. ჯავჯანიძე
დაამუშავა		გ. ცომაია
შეამოწმა		

კონსტრუქციული ნაწილი

ფურც-ების	ფურცელი	სულია
100	ს- 10	მპ

ნახაზი:
მიშენების საძირკვლის გეგმა

შპს ალექსანდრე ალადაშვილის ლინინა

თბილისი
2019

+4,250, +9,150 და +14,050 ნიშნულის გადახურვის გეგმა მ 1:100

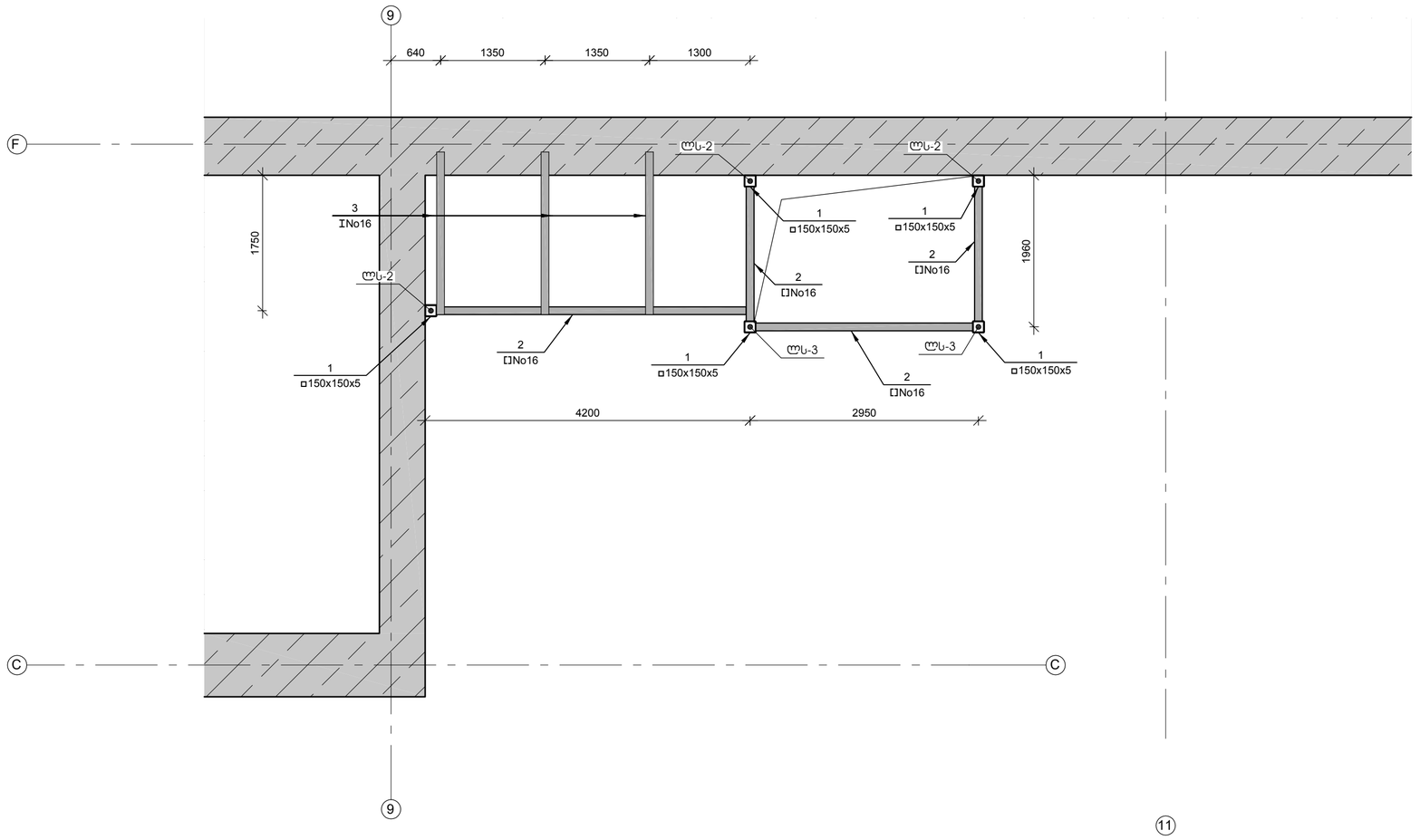

შენიშვნები:	ობიექტი- ქ.თბილისი, ქ. უზნაძე ქ. 103-ში მდებარე შპს ალექსანდრე ალადაშვილის ალინიკის არსებული შენობაზე მანსარდის დამატების კონსტრუქციული პროექტი	დამკვეთი- შპს ალექსანდრე ალადაშვილის ალინია

დაკვეთა №

დირექტორი		
პრ. კონსტრ.		გ. ცომაია
პრ. არქიტექ.		ვ. ჯავჯანიძე
დაამუშავა		გ. ცომაია
შეამოწმა		

კონსტრუქციული ნაწილი

ფურც-ების	ფურცელი	სტადია
100	ს- 11	მპ

ნახაზი:

მიშენების +4,250, +9,150 და +14,050 ნიშნულის გადახურვის გეგმა

შპს ალექსანდრე ალადაშვილის ალინია

თბილისი
2019

+18,500 ნიშნულის გადახურვის გეგმა მ 1:100

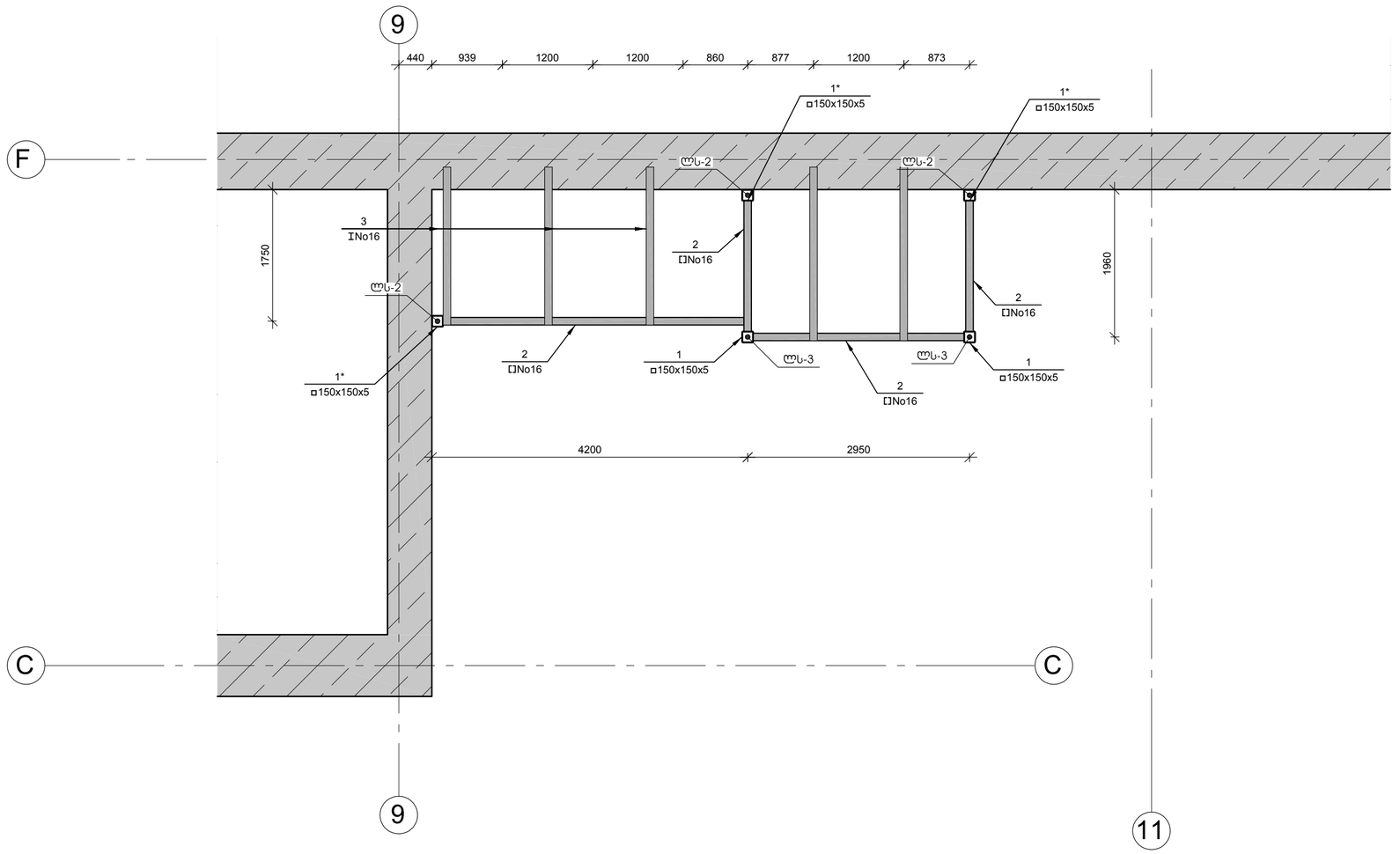

შენიშვნები:	ობიექტი- ქ.თბილისი, ქ. უზნაძე ქ. 103-ში მდებარე შპს ალექსანდრე ალადაშვილის ყლინიკის არსებული შენობაზე მანსარდის დამენების პონსტრუქციული პროექტი	დამკვეთი- შპს ალექსანდრე ალადაშვილის ყლინიკა	დაკვეთა №	დირექტორი			პონსტრუქციული ნაწილი	ნახაზი: მიშენების +18,500 ნიშნულის გადახურვის გეგმა	შპს ალექსანდრე ალადაშვილის ყლინიკა თბილისი 2019
				პრ. პონსტრ.		გ. ცომაია			
				პრ. არქიტექ.		ვ. ჯავჯანიძე			
				დაამუშავა		გ. ცომაია			
				შეამოწმა					

ფურც-ების	ფურცელი	სადია
100	ა- 12	მვ

ლითონის სვეტი ლს-2, ლს-3 მ 1:20

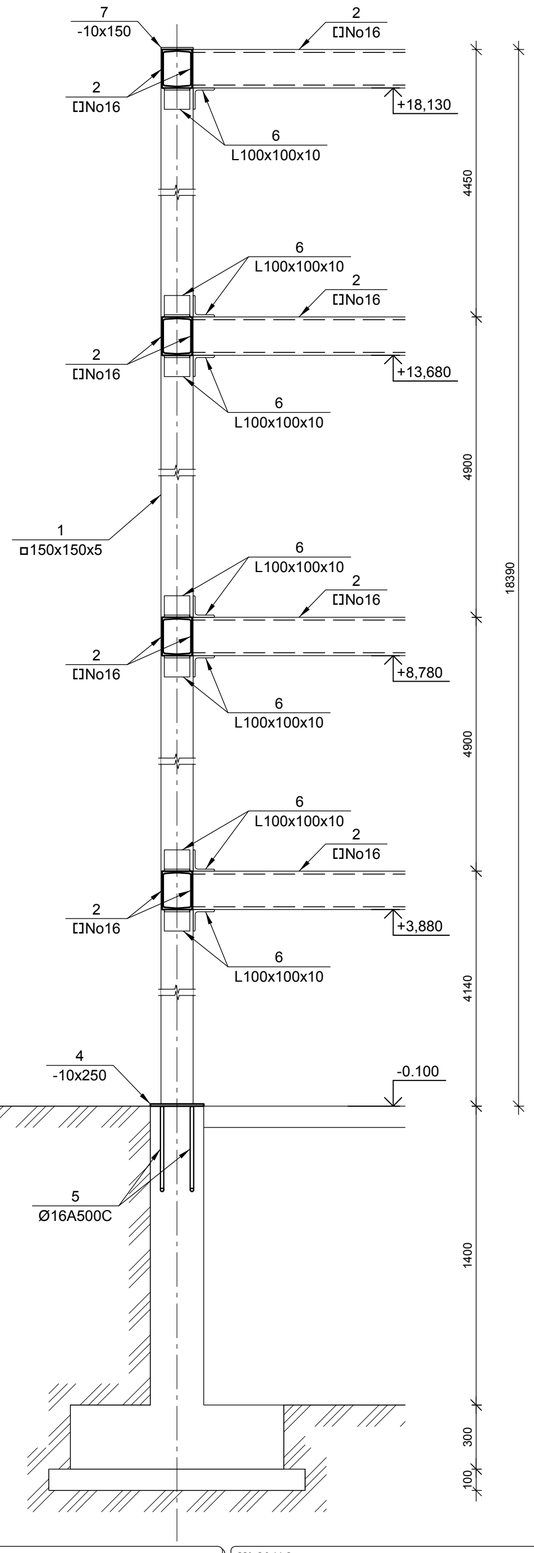

ლითონის სვეტი ლს-3-ის კედელზე მიმაგრება მ 1:20

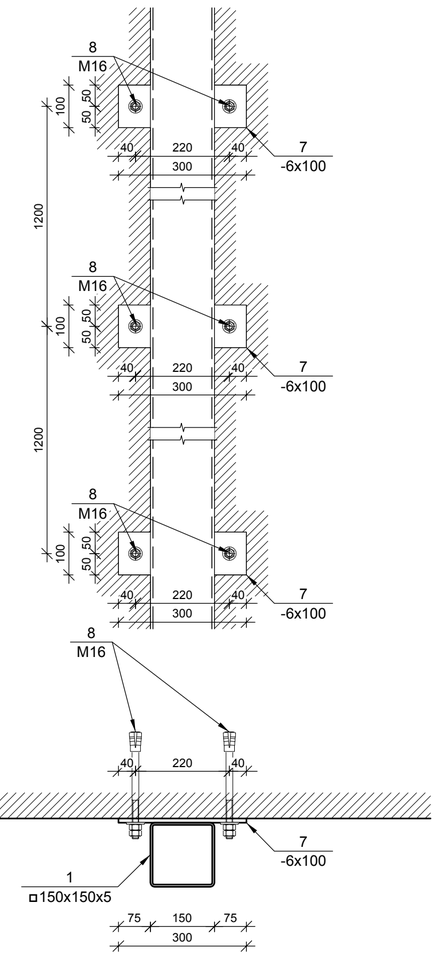

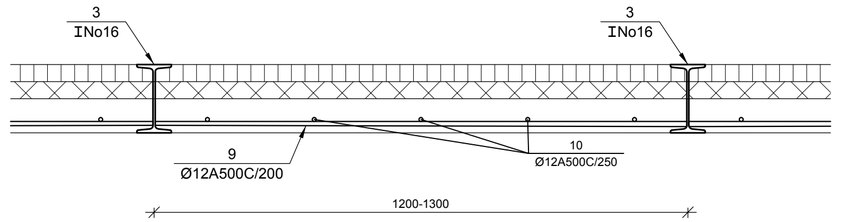

№ პოზ	აღნიშვნა	დასახელება	რაოდ. ელ-ში	წონა, (კგ)		შენიშვნა
				ერთის	საერთო	
		ლითონის სვეტი ლს-2 — 3 ცალი				
1	პ3. მილი	150x150x5 L= 18400 მმ	1	409.6	410	
4		Ø 16 A500C ГОСТ 5781-82 L= 1334 მმ	2	2.1	4	
5	ფურცელი	-10 x250 L= 250 მმ	1	4.9	5	
7	ფურცელი	-6 x300 L= 100 მმ	16	2.0	31	
8		M 16 L= 250 მმ	32	0.4	13	
		ლითონის სვეტი ლს-3 — 2 ცალი				
1	პ3. მილი	150x150x5 L= 18400 მმ	1	409.6	410	
4		Ø 16 A500C ГОСТ 5781-82 L= 1334 მმ	2	2.1	4	
5	ფურცელი	-10 x250 L= 250 მმ	1	4.9	5	
		გადახურვის პოჭები — 4 ცალი				
2	შველერი	[No16 ГОСТ 8240-97 L= 22600 მმ	2	320.9	642	
6	კუთხოვანა	L 100x100x10 ГОСТ 8509-93 L= 120 მმ	16	1.8	29	
	+4,250, +9,150 და +14,050 ნიშნულის გადახურვის ფილის პოჭები		3 ცალი			
3	ორტესები	I No16 ГОСТ 8239-97 L= 4200 მმ	3	66.8	200	
	+18,500 ნიშნულის გადახურვის ფილის პოჭები		1 ცალი			
3	ორტესები	I No16 ГОСТ 8239-97 L= 4200 მმ	3	66.8	200	
4	ორტესები	I No16 ГОСТ 8239-97 L= 4620 მმ	2	73.5	147	
	+4,250, +9,150 და +14,050 ნიშნულის გადახურვის ფილა		3 ცალი			
9		Ø 12 A500C ГОСТ 5781-82 L= 40950 მმ	1	36.3	36	
10		Ø 12 A500C ГОСТ 5781-82 L= 32760 მმ	1	29.1	29	
		ბეტონი		B-25	0.62	ჯაბ მ
	+18,500 ნიშნულის გადახურვის ფილა		1 ცალი			
9		Ø 12 A500C ГОСТ 5781-82 L= 73500 მმ	1	65.2	65	
10		Ø 12 A500C ГОСТ 5781-82 L= 58800 მმ	1	52.2	52	
		ბეტონი		B-25	1.12	ჯაბ მ

ჩასატანებელი დეტალი ჩდ-1 მ 1:10

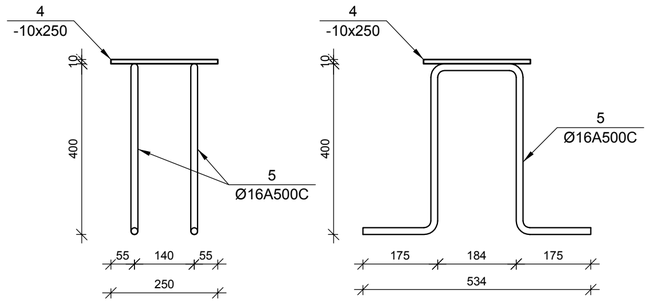

შენიშვნები:

ობიექტი-
ქ.თბილისი, ქ. უზნაძე ქ. 103-ში მდებარე შპს ალექსანდრე ალადაშვილის კლინიკის არსებული შენობაზე მანსარდის დამატების კონსტრუქციული ჭრილები

დამკვეთი-
შპს ალექსანდრე ალადაშვილის კლინიკა

დამკვეთის №

დირექტორი		
ჰრ. კონსტრ.		გ. ცომაია
ჰრ. არქიტექ.		ვ. ჯავჯანიძე
დამამუშავ.		გ. ცომაია
შეამოწმა		

კონსტრუქციული ნაწილი		
ფურც-ების	ფურცელი	სტადია
100	ს- 13	მუ

ნახაზი:

მიმშენების კონსტრუქციული კვანძები

შპს ალექსანდრე ალადაშვილის კლინიკა

თბილისი
2019

ჯიბის გაგრძელების ჯვანძი მ 1:10

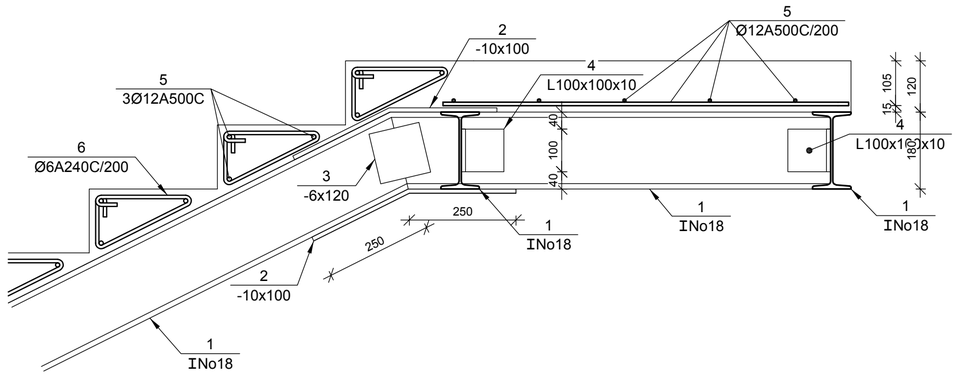

№ პოზ	აღნიშვნა	დასახელება			რაოდ. ელ-ში	წონა, (კგ)		შენიშვნა
						ერთის	საერთო	
		ჯიბე დაგრძელება ლიტონის ჩანებზე			1 ცალი			
1	ორტესბერი	I No18	*ГОСТ 8239-89*	*L*=52000 *ძმ*	2	956.8	1914	
2	ფურცელი	-10 x100		*L*= 500 *ძმ*	28	3.9	110	
3	ფურცელი	-6 x120		*L*= 120 *ძმ*	28	0.7	19	
4	კუთხოვანა	L 100x100x10	*ГОСТ 8509-93*	*L*= 100 *ძმ*	12	1.5	18	
5		Ø 12 *A500C*	*ГОСТ 5781-82*	*L*=530400 *ძმ*	1	470.66	471	
6		Ø 6 *A240C*	*ГОСТ 5781-82*	*L*=750 *ძმ*	400	0.17	67	
				ბეტონი B-25			4.80	კუბ მ.

შენიშვნები:

ობიექტი-

ქ.თბილისი, ქ. უზნაძე ქ. 103-ში მდებარე შპს ალექსანდრე ალადაშვილის კლინიკის არსებული შენობაზე მანსარდის დამატების კონსტრუქციული პროექტი

დამკვეთი-

შპს ალექსანდრე ალადაშვილის კლინიკა

დაკვეთა №

დირექტორი		
ჰრ. კონსტრ.		გ. ცომაია
ჰრ. არქიტექ.		ვ. ჯავჯანიძე
დამუშავა		გ. ცომაია
შეამოწმა		

კონსტრუქციული ნაწილი

ფურც-ები	ფურცელი	სტადია
100	ჯ- 14	მპ

ნახაზი:

ჯიბის გაგრძელების ჯვანძი

შპს ალექსანდრე ალადაშვილის კლინიკა

თბილისი
2019

ბზარების ინიექცირების კვანძი მ 1:10

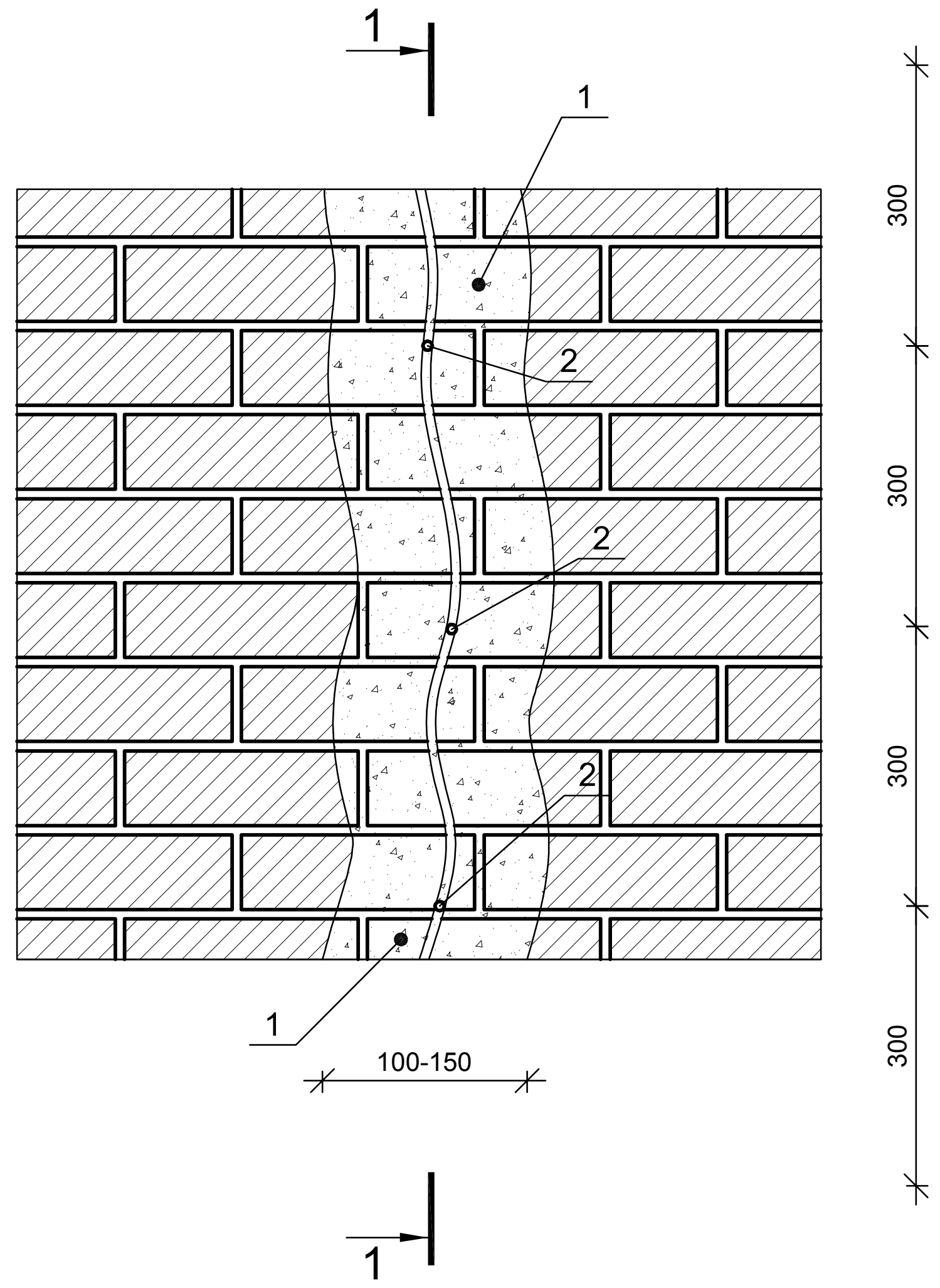

1-1 მ 1:10

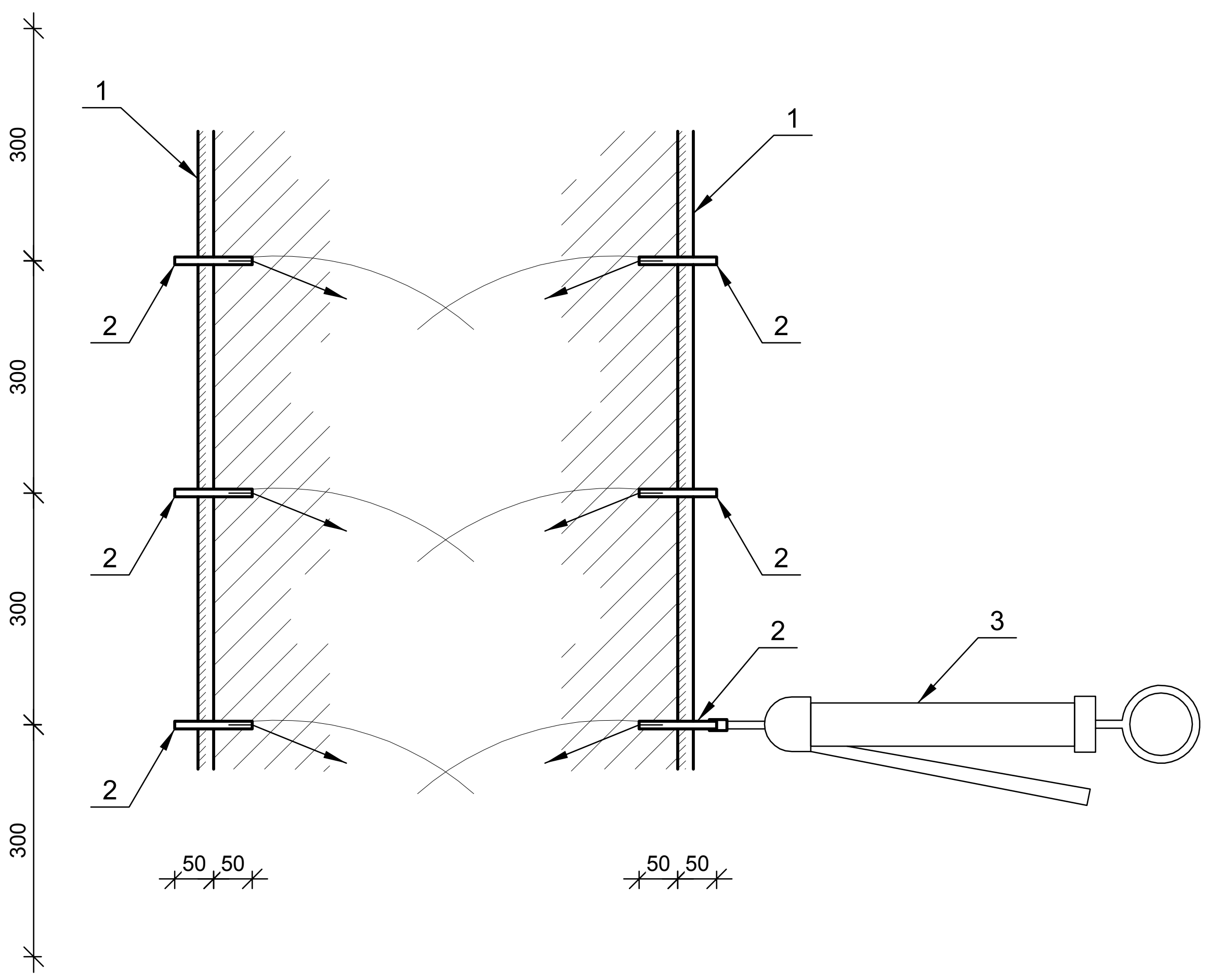

ბზარების ამოვსების თანმივდევრობა:

1. კედლის ზედაპირი ბზარების ადგილას გასუფთავდეს
2. ინიექცირებისათვის ბზარები გაიბურღოს 150მმ-ს სიგრძით და 8-10მმ დიამეტრით ყოველ 300 მმ-ში
3. ნაბურღში მოეწყოს ლითონის მილები 8-10მმ დიამეტრით და 200მმ სიგრძით
4. ბზარების დამუშავდეს წნევით მიწოდებული ჰაერით
5. შეილესოს ქვიშაცემენტის ხსნარით 10-15სმ სიგანით
6. შპრიცის მეშვეობით განხორციელდეს ბზარების შევსება პოლიმერცემენტის ხსნარით.
7. ინიექცირება განხორციელდეს ქვევიდან ზევით
8. ინიექცირების დასრულების შემდეგ მოიხსნას ქვიშა-ცემენტის შელესვა

1. ქვიშა ცემენტის შელესვა
2. მილები 8-10მმ დიამეტრის (ინექტორი)
3. შპრიცი

ბზარების საერთო სიგრძი 120მ

შენიშვნები:	ობიექტი- ქ.თბილისი, ქ. უზნაძე ქ. 103-ში მდებარე შპს ალექსანდრე ალადაშვილის კლინიკის არსებული შენობაზე მანსარდის დაშენების კონსტრუქციული პროექტი	დამკვეთი- შპს ალექსანდრე ალადაშვილის კლინიკა	დაკვეთა №

დირექტორი		
პრ. კონსტრ.		გ. ცომაია
პრ. არქიტექ.		პ. ჯავჯანიძე
დაამუშავა		გ. ცომაია
შეამოწმა		

კონსტრუქციული ნაწილი		
ფურც-ლები	ფურცელი	სტადია
100	კ- 15	მპ

ნახაზი: ბზარების ინიექცირების კვანძი

შპს ალექსანდრე ალადაშვილის კლინიკა

თბილისი

2019